MOTOVARIO
HEART OF MOTION

VSF
SERIES

SW

TAVOLE RICAMBI
SPARE PARTS TABLE
TABLA RECAMBIOS
ERSATZTEILLISTE
TABLEAUX VUES ECLATEES
RESERVEDELSLISTE
零部件表
ТАБЛИЦА ЗАПАСНЫХ ЧАСТЕЙ

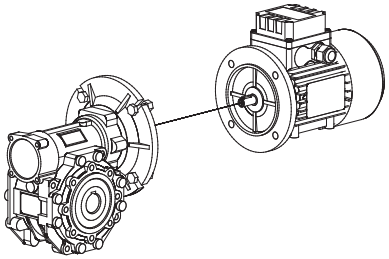

SVI	**01**

SW

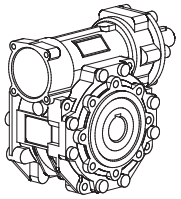

SVI	**02**

ISW

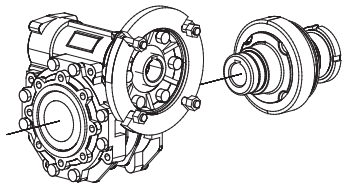

SVI	**03**

SWL

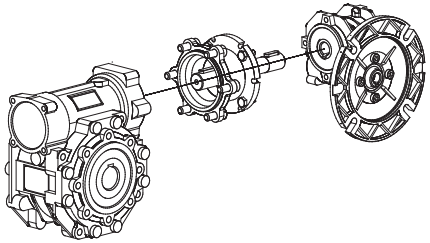

SVD	**01**

SW+SW

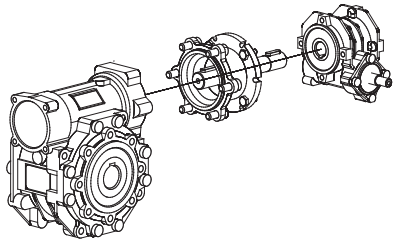

SVD	**01**

SW+ISW

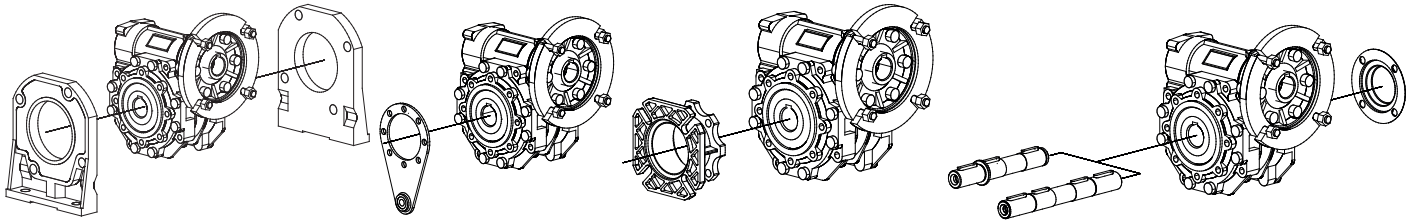

SVI	**04**

ACCESSORI - ACCESSORIES - ACCESORIOS - ZUBEHÖR - ACCESSOIRES - TILBEHØR - 附件 - АКСЕССУАРЫ

IT

Il cliente deve avere cura di controllare l'integrità dei componenti rimossi per la sostituzione del componente danneggiato. I componenti da controllare sono riportati nelle TAVOLE CODICE RICAMBIO, alla colonna "VERIFICARE". Per la buona funzionalità e affidabilità usare solamente ricambi originali MOTOVARIO. Per garantire l'integrità del prodotto, i componenti indicati "NR" nelle TAVOLE CODICI RICAMBIO sono fornibili solo come parte del kit riportato nella medesima TAVOLA, o dove indicato, richiedendo come ricambio l'intero gruppo.

EN

Check the integrity of the components removed for the replacement of the damaged part. The components to be checked are listed in SPARE PARTS TABLES, in the column "VERIFY". For a good functionality and reliability, use only MOTOVARIO original parts. To guarantee the integrity of the product, the "NR" components in the SPARE PARTS TABLES are available only as a part of the kit mentioned in the same TABLE, or where indicated, requiring as replacement the entire group.

ES

El cliente debe comprobar la integridad de los componentes desmontados para la sustitución del componente dañado. Los componentes a verificar se indican en la TABLA DE RECAMBIOS, en la columna de "VERIFICAR". Para una buena funcionalidad y fiabilidad usar solo recambios originales MOTOVARIO. Para garantizar la integridad del producto, los componentes marcados "NR" en la TABLA DE RECAMBIOS son suministrables solo como parte del kit indicado en la misma TABLA, o donde se indique, pidiendo como recambio el grupo entero.

DE

Prüfen sie Unversehrtheit der Ersatzteile, welche sie an statt der kaputten Teile einbauen. Die zu prüfenden Teile finden sie in der Ersatzteileliste, in der Spalte "ÜBERPRÜFEN". Für einwandfreie Funktion verwenden sie nur MOTOVARIO Originalteile. Für einwandfreie Funktion ihres Antriebs tauschen sie bei Bedarf von Komponenten welche in den Ersatzteilelisten als Teil eines "Kits" beschrieben sind, immer das komplette beschriebene Kit aus.

FR

Le client doit vérifier l'intégrité des composants retirés pour le remplacement du composant affecté. Les éléments à contrôler sont énumérées dans le tableau PIÈCES, dans la colonne "VERIFIER". Pour une bonne fonctionnalité et la fiabilité en utilisant uniquement des pièces d'origine MOTOVARIO. Pour assurer l'intégrité du produit, les éléments énumérés "NR" dans le tableau RECHANGE CODES ne sont disponibles que dans le cadre du kit mentionné dans la même table, ou à l'endroit indiqué, nécessitant un remplacement comme l'ensemble du groupe.

DK

Kontroller ligheden af de defekt komponenter med de nye inden udskiftning. Komponenterne som bør kontrolleres er opført i reservedelsoversigten, i kolonnen "BEKRÆFT". For at sikre fuld funktionalitet og pålidelighed, anvend udelukkende originale MOTOVARIO reservedele. For at sikre ombytteligheden af delene, "NR" komponenterne i reservedelsoversigten angiver om de kan sælges som reservedel eller udelukkende som sæt.

CN

检查取出组件的完整性用于替换损坏部件。 需要检查的组件都列在零备件部分表中，在"验证"栏。 为了保证一个良好的功能和可靠性，只能使用MOTOVARIO原厂零件。 为了保证产品的完整性，在零备件表中组件"数量"可用的只是相同表提到套件的一部分，或者特别注明，如需要更换整个组。

RU

Клиент должен самостоятельно проверить целостность компонентов, предназначенных для замены поврежденного. Компоненты, которые должны быть проверены, представлены в ТАБЛИЦА КОДОВ ЗАПАСНЫХ ЧАСТЕЙ, в колонке ""ПРОВЕРИТЬ"". Для правильной работы и надежности необходимо использовать запасные части исключительно MOTOVARIO. Чтобы гарантировать целостность продукта, компоненты, отмеченные ""NR"" в ТАБЛИЦЕ КОДОВ ЗАПАСНЫХ ЧАСТЕЙ, поставляются только в качестве комплектов, отмеченных в этой же таблице, или в иных местах, поэтому необходимо заказывать всю группу товаров.

Composizione codice ricambio - Spare part code composition - Composición códigos de recambio
Zusammensetzung des Ersatzteilschlüssels - Composition du code de pièces détachées - Reservedelsnummer-opbygning
零部件代码组成 - Состав кода запасных частей

Dati generali - General data - Datos generales - Allgemeine Daten - Données générales - Generelle data - 一般资料 - Общие данные

+

Dati supplemetari (dove richiesto) - Additional data (where required) - Datos adicionales (en caso necesario) - Zusätzliche Daten (Soweit erforderlich) - Données supplémentaires (si nécessaire) - Yderligere data (hvor krævet) 其他数据（如需要的地方）- Дополнительные данные (если требуются)

XXX	n1	n2	n3

+

n4	n5

Vedi - See - Ver - Siehe - Voir - Se - 参阅 - См. TAB1

Es. **MMO** **03** **063** **02**

Tavola codice ricambio - Reference spare parts tables - Tabla códigos recambio - Ersatzteilliste - Tableaux code vues éclatées - Reservedelsoversigt - 参考零备件表 - Таблица с кодами запасных частей	**Grandezza - Size - Tamaño - Baugröße - Grandeur - Størrelse - 规格 - Размер**	**Codice particolare - Part number - Código del producto - Teilenummer - Code du composant - Reservedelsnummer - 部件编号 - Код запасной части**

Tavole ricambi allestite per posizione di piazzamento standard B3/B5. Per eventuali differenze di particolari su altre posizioni di piazzamento contattare ASSISTENZA TECNICA MOTOVARIO
Spare parts table setted for mounting position B3/B5. For any differences of particular other mounting positions, please call MOTOVARIO SERVICE
Tablas de recambios establecidas para posición de montaje B3/B5. Para posibles diferencias con otras posiciones de montaje contactar con la ASISTENCIA TÉCNICA DE MOTOVARIO
Ersatzteilübersicht erstellt für Bauform B3/B5. Für abweichende Bauformen kontaktieren Sie bitte den Motovario Service
Le tableau des pièces détachées correspond aux positions de montage B3/B5. Pour toutes autres positions de montage, veuillez appeler les services techniques MOTOVARIO
Reservedelsoversigten er gældende for byggeform B3/B5. For andre byggeformer, venligst kontakt Motovario
用于B3/B5标准放置位置的配备零备件表 欲了解在放置其他位置的任何不同的详细信息，请联系MOTOVARIO技术支持
Таблицы запасных частей подготовлены для положения стандартного монтажа B3/B5. В случае возможных различий деталей в других положениях монтажа связывайтесь с СЛУЖБОЙ ТЕХНИЧЕСКОЙ ПОМОЩИ MOTOVARIO

TAB.1

Dati supplementari - Additional data - Datos adicionales - Zusätzliche Daten - Données supplémentaires - Yderligere data - 其他数据 - Дополнительные данные

ITEM		n4	n5	Codice ricambio, esempio - Spare Part code, example Códigos recambios, ejemplo - Ersatzteilnummer, beispiel Code vues éclatées, exemple - Reservedelsnummer, eksempel 零部件代码 ， 例子 - Код запасной части, например
1	USCITA - OUTPUT SALIDA - ABTRIEB SORTIE- AFGANG 输出 - ВЫХОД 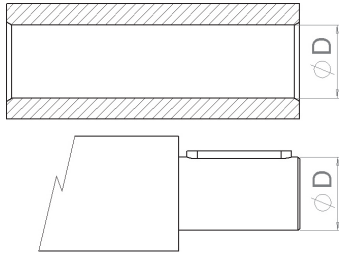	D		MVI-04-040-04-18 MCX-09-041-02-19 MON-08-060-02-35 MPD-03-050-02-30
2	FLANGIA - FLANGE BRIDA - FLANSCH FLASQUE - FLANGE 法兰 - ФЛАНЕЦ 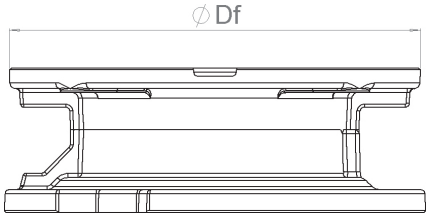	Df		MVI-01-040-02-160 MCX-19-041-01-160 MON-12-060-01-140 MPD-06-050-01-160
3	ENTRATA - INPUT ENTRADA - EINTRIEB ENTREE - INDGANG 入口 - ВХОД 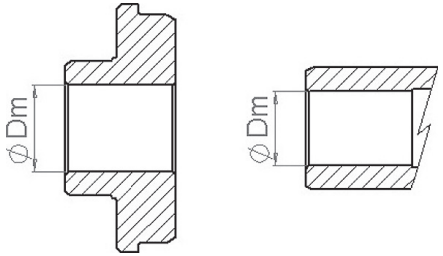 RAPPORTO - RATIO RELACIÓN - ÜBERSETZUNG RAPPORT - UDVEKSLING 比例 - СООТНОШЕНИЕ	i	Dm	MVI-01-040-04-10-14 MCX-19-041-09-1,44-14 MON-12-060-09-69,16-11 MPD-06-050-09-8,63-14

TAB.1

Dati supplementari - Additional data - Datos adicionales - Zusätzliche Daten - Données supplémentaires - Yderligere data - 其他数据 - Дополнительные данные

ITEM			n4	n5	Codice ricambio, esempio - Spare Part code, example Códigos recambios, ejemplo - Ersatzteilnummer, beispiel Code vues éclatées, exemple - Reservedelsnummer, eksempel 零部件代码， 例子 - Код запасной части, например
4	ALBERO - SHAFT EJE - WELLE BOUCHON - AKSEL 轴 - ВАЛ	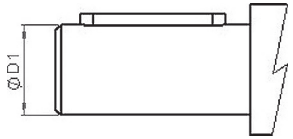	D1		MVI-02-040-04-11 MCX-20-041-02-16 MON-13-060-02-24 MPD-07-050-02-24
5	RAPPORTO - RATIO RELACIÓN - ÜBERSETZUNG RAPPORT - UDVEKSLING 比例 - СООТНОШЕНИЕ		i		MPC-01-030-06-22,08 MCX-09-041-03-1,44 MON-07-060-06-69,16 MPD-01-050-02-8,63
6	FLANGIA DI USCITA - OUTPUT FLANGE BRIDA DE SALIDA - ABTRIEBSFLANSCH BRIDE DE SORTIE - AFGANGSFLANGE 出口法兰 - ВЫХОДНОЙ ФЛАНЕЦ	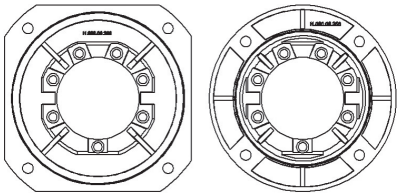	FA FB FC FD FE		MVI-04-040-01-FA MCX-11-041-02-FA MON-15-060-02-FA MPD-09-050-02-FA
7	PIEDE LATERALE - LATERAL FOOT PIE LATERAL - FUSS SEITLICH PIED LATÉRAL - FØDDER 侧面支脚 - БОКОВАЯ НОЖКА	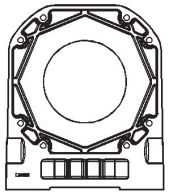	PA PAS PB PBS PV PVS		SVI-04-040-06-PA

i= Rapporto - Ratio - Relación - Übersetzung - Rapport - Udveksling - 比例 - Соотношение

TAB.1

Dati supplementari - Additional data - Datos adicionales - Zusätzliche Daten - Données supplémentaires - Yderligere data - 其他数据 - Дополнительные данные

ITEM		n4	n5	Codice ricambio, esempio - Spare Part code, example Códigos recambios, ejemplo - Ersatzteilnummer, beispiel Code vues éclatées, exemple - Reservedelsnummer, eksempel 零部件代码， 例子 - Код запасной части, например
8	MOTORE - MOTOR MOTORES - MOTOREN MOTEURS - MOTOR 电动机 - ДВИГАТЕЛЬ 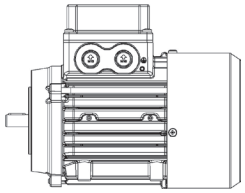	063 071 080 090 100 112 132		MCX-11-A32-01-063 MON-11-A40-01-063 MPD-09-050-01-063
9	VERSIONE - VERSION VERSION - AUSFÜHRUNG VERSION - VERSION 型号 - ВЕРСИЯ 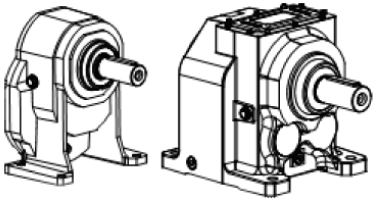	T F M U		MCX-11-041-06N-T MCX-11-041-06N-F MCX-11-041-06N-M MCX-11-041-06N-U
	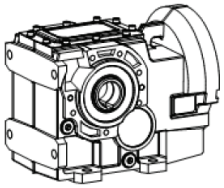	F S U		MON-02-083-01-F MON-02-083-01-S MON-02-083-01-U
10	PIAZZAMENTO - MOUNTING POSITION POSICIONES DE MONTAJE - EINBAULAGE POSITION DE MONTAGE - BYGGEFORM 放置 - УСТАНОВКА	B3-B5 B6-B7 B8 V5-V1 V6-V3		MCX-11-A32-08N-V5 MON-11-A40-08N-V5 MPD-09-A50-08N-V5 MVI-01-090-08N-V5

FA-FB-FC-FD-FE= Vedere catalogo - See catalog - Consulte el catálogo - Siehe Katalog - Voir le catalogue - Se katalog - 参见目录 - См. каталог
PA-PAS-PB-PBS-PV-PVS= Vedere catalogo - See catalog - Consulte el catálogo - Siehe Katalog - Voir le catalogue - Se katalog - 参见目录 - См. каталог

MOTOVARIO
HEART OF MOTION

TAVOLA CODICE RICAMBIO
REFERENCE SPARE PARTS TABLES
TABLEAUX CODE VUES ÉCLATÉES
TEILEXPLOSIONS-ZEICHNUNG
CÓDIGO TABLAS DIBUJOS DE DESPIECE
RESERVEDELSOVERSIGT
参考零备件表
ТАБЛИЦА С КОДАМИ ЗАПАСНЫХ ЧАСТЕЙ

SVI 01

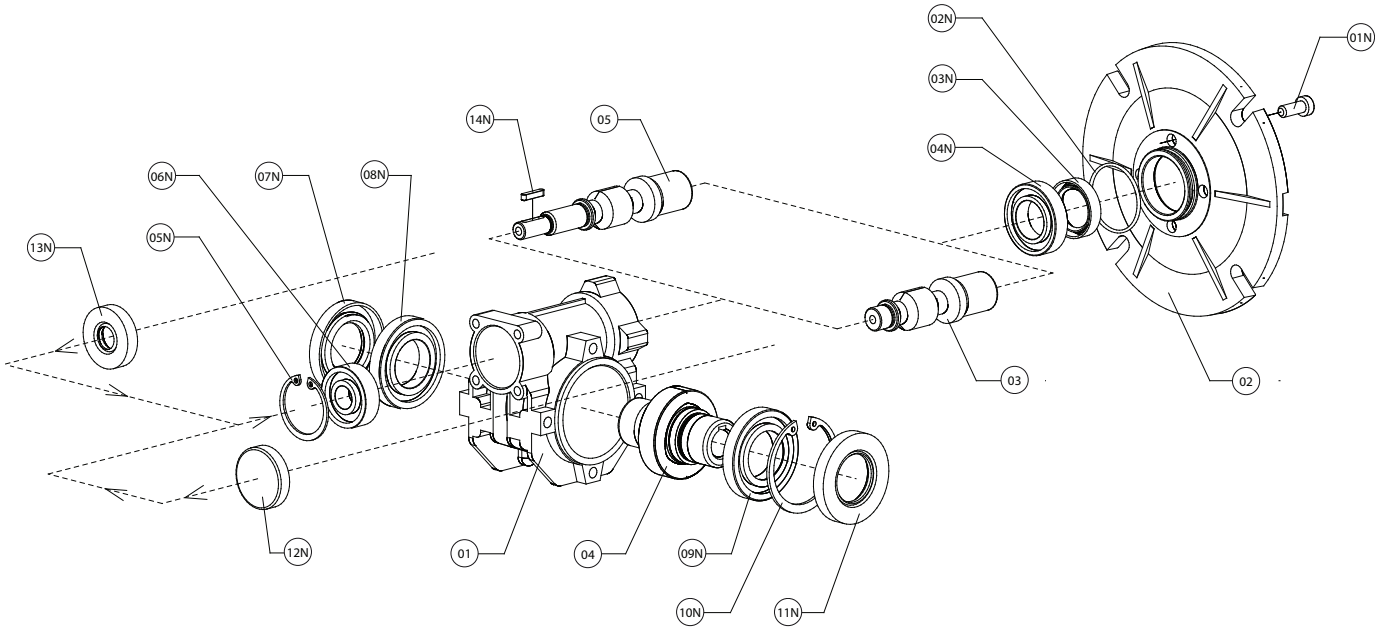

IT

SVI	01	030	···	+	n4	n5

		DESCRIZIONE	KIT	ITEM TAB.1	VERIFICARE
NR	01	Carcassa			
	02	Kit flangia entrata	01N 02N 03N	2	02N
	03	Vite entrata		3	12N
NR	04	Corona dentata			
NR	05	Vite sporgente			
	01N	Vite			
	02N	O-ring			
	03N	Anello di tenuta			
	04N	Cuscinetto			12N
	05N	Anello di arresto			12N-13N
	06N	Cuscinetto			12N-13N
	07N	Anello di tenuta			
NR	08N	Cuscinetto			
NR	09N	Cuscinetto			
	10N	Anello di arresto			11N
	11N	Anello di tenuta			
	12N	Cappellotto			
	13N	Anello di tenuta			
	14N	Linguetta			

NR= componente non vendibile come ricambio

EN

SVI	01	030	···	+	n4	n5

		DESCRIPTION	KIT	ITEM TAB.1	VERIFY
NR	01	Casing			
	02	Input flange kit	01N 02N 03N	2	02N
	03	Input shaft		3	12N
NR	04	Worm wheel			
NR	05	Double input shaft			
	01N	Screw			
	02N	O-ring			
	03N	Oil seal			
	04N	Bearing			12N
	05N	Stop ring			12N-13N
	06N	Bearing			12N-13N
	07N	Oil seal			
NR	08N	Bearing			
NR	09N	Bearing			
	10N	Stop ring			11N
	11N	Oil seal			
	12N	Bearing			
	13N	Oil seal			
	14N	Key			

NR= unit that can't be sold as a spare part

ES

SVI	01	030	···	+	n4	n5

		DESCRIPCIÓN	KIT	ITEM TAB.1	VERIFICAR
NR	01	Carcasa			
	02	Kit brida entrada	01N 02N 03N	2	02N
	03	Tornillo entrada		3	12N
NR	04	Corona dentada			
NR	05	Tornillo prolongado			
	01N	Tornillo			
	02N	O-ring			
	03N	Retén			
	04N	Rodamiento			12N
	05N	Anillo de bloqueo			12N-13N
	06N	Rodamiento			12N-13N
	07N	Retén			
NR	08N	Rodamiento			
NR	09N	Rodamiento			
	10N	Anillo de bloqueo			11N
	11N	Retén			
	12N	Rodamiento			
	13N	Retén			
	14N	Chaveta			

NR= componente no suministrable como recambio

DE

SVI	01	030	···	+	n4	n5

		BESCHREIBUNG	KIT	ITEM TAB.1	ÜBERPRÜFEN
NR	01	Gehäuse			
	02	Eingangsflansch-Kit	01N 02N 03N	2	02N
	03	Eingangswelle		3	12N
NR	04	Schneckenrad			
NR	05	Beidseitige Eingangswelle			
	01N	Schraube			
	02N	O-rung			
	03N	Dichtung			
	04N	Wälzlager			12N
	05N	Sicherungsring			12N-13N
	06N	Wälzlager			12N-13N
	07N	Dichtung			
NR	08N	Wälzlager			
NR	09N	Wälzlager			
	10N	Sicherungsring			11N
	11N	Dichtung			
	12N	Wälzlager			
	13N	Dichtung			
	14N	Passfeder			

NR= komponente nicht als Ersatzteil verkaufbar

FR

SVI	01	030	···	+	n4	n5

		DESCRIPTION	KIT	ITEM TAB.1	VERIFIER
NR	01	Carter			
	02	Kit bride d'entrée	01N 02N 03N	2	02N
	03	Vis (arbre) d'entrée		3	12N
NR	04	Roue dentée			
NR	05	Vis à double entrée			
	01N	Vis			
	02N	Joint torique			
	03N	Bague d'étanchéité			
	04N	Roulement			12N
	05N	Bague d'arrêt			12N-13N
	06N	Roulement			12N-13N
	07N	Bague d'étanchéité			
NR	08N	Roulement			
NR	09N	Roulement			
	10N	Bague d'arrêt			11N
	11N	Bague d'étanchéité			
	12N	Couvercle			
	13N	Bague d'étanchéité			
	14N	Clavette			

NR= produit qui ne peut être vendu comme pièce détachée

DK

SVI	01	030	···	+	n4	n5

		BESKRIVELSE	KIT	ITEM TAB.1	BEKRÆFT
NR	01	Hus			
	02	Indgangsflange-kit	01N 02N 03N	2	02N
	03	Indgangsaksel		3	12N
NR	04	Snekkehjul			
NR	05	Dobbelt indgangsaksel			
	01N	Snekke			
	02N	O-ring			
	03N	Olietætningsring			
	04N	Leje			12N
	05N	Stopring			12N-13N
	06N	Leje			12N-13N
	07N	Olietætningsring			
NR	08N	Leje			
NR	09N	Leje			
	10N	Stopring			11N
	11N	Olietætningsring			
	12N	Leje			
	13N	Olietætningsring			
	14N	Feder			

NR= del kan ikke sælges som reservedel

CN

SVI	01	030	···	+	n4	n5

		描述	套件	品目表1	核实
NR	01	外壳			
	02	入口法兰套件	01N 02N 03N	2	02N
	03	入口螺丝		3	12N
NR	04	号齿圈			
NR	05	号凸出的螺丝			
	01N	螺钉			
	02N	O-型密封圈			
	03N	密封环			
	04N	轴承			12N
	05N	制动环			12N-13N
	06N	轴承			12N-13N
	07N	密封环			
NR	08N	轴承			
NR	09N	轴承			
	10N	制动环			11N
	11N	密封环			
	12N	帽			
	13N	密封环			
	14N	簧片			

NR = 此组件为非卖品，只作备件使用

RU

SVI	01	030	···	+	n4	n5

		ОПИСАНИЕ	КОМП.	ДЕТ. ТАБЛ.1	ПРОВЕРИТЬ
NR	01	Каркас			
	02	Комплект входного фланца	01N 02N 03N	2	02N
	03	Входной винт		3	12N
NR	04	Зубчатый венец			
NR	05	Выступающий винт			
	01N	Винт			
	02N	Уплотнительное кольцо O-ring			
	03N	Уплотнительное кольцо			
	04N	Подшипник			12N
	05N	Стопорное кольцо			12N-13N
	06N	Подшипник			12N-13N
	07N	Уплотнительное кольцо			
NR	08N	Подшипник			
NR	09N	Подшипник			
	10N	Стопорное кольцо			11N
	11N	Уплотнительное кольцо			
	12N	Шляпка			
	13N	Уплотнительное кольцо			
	14N	Шпонка			

NR= деталь не продается в качестве запчасти

MOTOVARIO
HEART OF MOTION

TAVOLA CODICE RICAMBIO
REFERENCE SPARE PARTS TABLES
TABLEAUX CODE VUES ÉCLATÉES
TEILEXPLOSIONS-ZEICHNUNG
CÓDIGO TABLAS DIBUJOS DE DESPIECE
RESERVEDELSOVERSIGT
参考零备件表
ТАБЛИЦА С КОДАМИ ЗАПАСНЫХ ЧАСТЕЙ

SVI 01

	040	050	063	075	090	105
(*) 06N	NO	OK	OK	OK	OK	OK

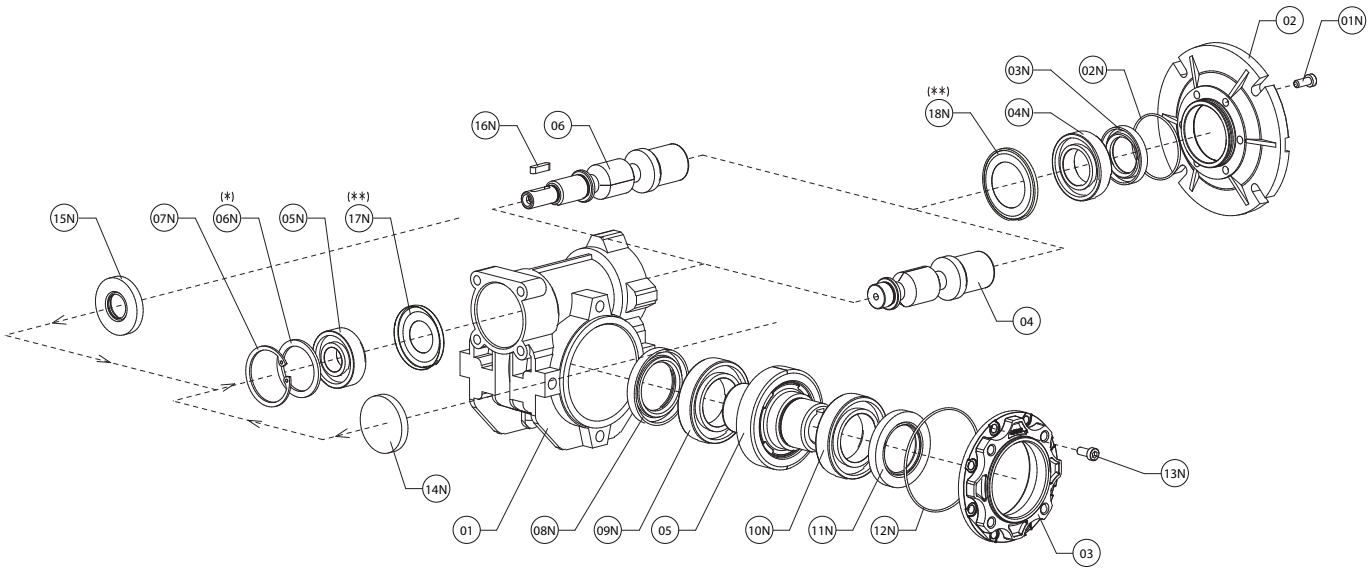

(**) 17N	Solo posizione di montaggio V6 e grandezze 090-105 - Only V6 mounting position and sizes 090-105 Sólo V6 posición de montaje y tamaños de 090 a 105 - Nur V6 Einbaulage und Größen 090-105 Seulement V6 position de montage et de tailles de 090 à 105 - Kun V6 monteringsposition og størrelser fra 090 til 105 仅限V6安装位置和规格为090-105 - Только позиция монтажа V6 и размеры 090-105
(**) 18N	Solo posizione di montaggio V5 e grandezze 090-105 - Only V5 mounting position and sizes 090-105 Sólo V5 posición de montaje y tamaños de 090 a 105 - Nur V5 Montageposition und Größen 090-105 Seulement V5 position de montage et de tailles de 090 à 105 - Kun V5 monteringsposition og størrelser fra 090 til 105 仅限V5安装位置和规格为090-105 - Только позиция монтажа V5 и размеры 090-105

IT

SVI	01	040 ... 105	···	+	n4	n5

		DESCRIZIONE	KIT	ITEM TAB.1	VERIFICARE
NR	01	Carcassa			
	02	Kit flangia entrata	01N 02N 03N	2	02N
	03	Coperchio di chiusura			12N
	04	Vite entrata		3	14N
NR	05	Corona dentata			
NR	06	Vite sporgente			
	01N	Vite			
	02N	O-ring			
	03N	Anello di tenuta			
	04N	Cuscinetto			14N
	05N	Cuscinetto			14N-15N
	06N	Distanziale			14N-15N
	07N	Anello di arresto			14N-15N
	08N	Anello di tenuta			
NR	09N	Cuscinetto			
	10N	Cuscinetto			
	11N	Anello di tenuta			
	12N	O-ring			
	13N	Vite			
	14N	Cappellotto			
	15N	Anello di tenuta			
	16N	Linguetta			
	17N	Nilos			
	18N	Nilos			

NR= componente non vendibile come ricambio

EN

SVI	01	040 ... 105	···	+	n4	n5

		DESCRIPTION	KIT	ITEM TAB.1	VERIFY
NR	01	Casing			
	02	Input flange kit	01N 02N 03N	2	02N
	03	Closing cover			12N
	04	Input shaft		3	14N
NR	05	Worm wheel			
NR	06	Double input shaft			
	01N	Screw			
	02N	O-ring			
	03N	Oil seal			
	04N	Bearing			14N
	05N	Bearing			14N-15N
	06N	Spacer			14N-15N
	07N	Stop ring			14N-15N
	08N	Oil seal			
NR	09N	Bearing			
	10N	Bearing			
	11N	Oil seal			
	12N	O-ring			
	13N	Screw			
	14N	Cap			
	15N	Oil seal			
	16N	Key			
	17N	Nilos			
	18N	Nilos			

NR= unit that can't be sold as a spare part

ES

SVI	01	040 ... 105	···	+	n4	n5

		DESCRIPCIÓN	KIT	ITEM TAB.1	VERIFICAR
NR	01	Carcasa			
	02	Kit brida entrada	01N 02N 03N	2	02N
	03	Tapa de cierre			12N
	04	Tornillo entrada		3	14N
NR	05	Corona dentada			
NR	06	Tornillo prolongado			
	01N	Tornillo			
	02N	O-ring			
	03N	Retén			
	04N	Rodamiento			14N
	05N	Rodamiento			14N-15N
	06N	Distanciador			14N-15N
	07N	Anillo de bloqueo			14N-15N
	08N	Retén			
NR	09N	Rodamiento			
	10N	Rodamiento			
	11N	Retén			
	12N	O-ring			
	13N	Tornillo			
	14N	Tapeta			
	15N	Retén			
	16N	Chaveta			
	17N	Nilos			
	18N	Nilos			

NR= componente no suministrable como recambio

DE

SVI	01	040 ... 105	···	+	n4	n5

		BESCHREIBUNG	KIT	ITEM TAB.1	ÜBERPRÜFEN
NR	01	Gehäuse			
	02	Eingangsflansch-Kit	01N 02N 03N	2	02N
	03	Verschlussdeckel			12N
	04	Eingangswelle		3	14N
NR	05	Schneckenrad			
NR	06	Beidseitige Eingangswelle			
	01N	Schraube			
	02N	O-rung			
	03N	Dichtung			
	04N	Wälzlager			14N
	05N	Wälzlager			14N-15N
	06N	Distanzring			14N-15N
	07N	Sicherungsring			14N-15N
	08N	Dichtung			
NR	09N	Wälzlager			
	10N	Wälzlager			
	11N	Dichtung			
	12N	O-rung			
	13N	Schraube			
	14N	Deckel			
	15N	Dichtung			
	16N	Passfeder			
	17N	Nilos			
	18N	Nilos			

NR= komponente nicht als Ersatzteil verkaufbar

FR

SVI	01	040 ... 105	···	+	n4	n5

		DESCRIPTION	KIT	ITEM TAB.1	VERIFIER
NR	01	Carter			
	02	Kit bride d'entrée	01N 02N 03N	2	02N
	03	Couvercle de fermeture			12N
	04	Vis (arbre) d'entrée		3	14N
NR	05	Roue dentée			
NR	06	Vis à double entrée			
	01N	Vis			
	02N	Joint torique			
	03N	Bague d'étanchéité			
	04N	Roulement			14N
	05N	Roulement			14N-15N
	06N	Entretoise			14N-15N
	07N	Bague d'arrêt			14N-15N
	08N	Bague d'étanchéité			
NR	09N	Roulement			
	10N	Roulement			
	11N	Bague d'étanchéité			
	12N	Joint torique			
	13N	Vis			
	14N	Couvercle			
	15N	Bague d'étanchéité			
	16N	Clavette			
	17N	Nilos			
	18N	Nilos			

NR= produit qui ne peut être vendu comme pièce détachée

DK

SVI	01	040 ... 105	···	+	n4	n5

		BESKRIVELSE	KIT	ITEM TAB.1	BEKRÆFT
NR	01	Hus			
	02	Indgangsflange-kit	01N 02N 03N	2	02N
	03	Dæksel			12N
	04	Indgangsaksel		3	14N
NR	05	Snekkehjul			
NR	06	Dobbelt indgangsaksel			
	01N	Snekke			
	02N	O-ring			
	03N	Olietætningsring			
	04N	Leje			14N
	05N	Leje			14N-15N
	06N	Afstandsskive			14N-15N
	07N	Stopring			14N-15N
	08N	Olietætningsring			
NR	09N	Leje			
	10N	Leje			
	11N	Olietætningsring			
	12N	O-ring			
	13N	Snekke			
	14N	Låg			
	15N	Olietætningsring			
	16N	Feder			
	17N	Nilos			
	18N	Nilos			

NR= del kan ikke sælges som reservedel

CN

SVI	01	040 ... 105	···	+	n4	n5

		描述	套件	品目表1	核实
NR	01	外壳			
	02	入口法兰套件	01N 02N 03N	2	02N
	03	封闭盖			12N
	04	入口螺丝		3	14N
NR	05	号齿圈			
NR	06	凸出的螺丝			
	01N	螺钉			
	02N	O-型密封圈			
	03N	密封环			
	04N	轴承			14N
	05N	轴承			14N-15N
	06N	垫片			14N-15N
	07N	限动环			14N-15N
	08N	密封环			
NR	09N	轴承			
	10N	轴承			
	11N	密封环			
	12N	O-型密封圈			
	13N	螺丝			
	14N	帽			
	15N	密封环			
	16N	簧片			
	17N	Nilos环			
	18N	Nilos 环			

NR = 此组件为非卖品，只作备件使用

RU

SVI	01	040 ... 105	···	+	n4	n5

		ОПИСАНИЕ	КОМП.	ДЕТ. ТАБЛ.1	ПРОВЕРИТЬ
NR	01	Каркас			
	02	Комплект входного фланца	01N 02N 03N	2	02N
	03	Крышка			12N
	04	Входной винт		3	14N
NR	05	Зубчатый венец			
NR	06	Выступающий винт			
	01N	Винт			
	02N	Уплотнительное кольцо O-ring			
	03N	Уплотнительное кольцо			
	04N	Подшипник			14N
	05N	Подшипник			14N-15N
	06N	Распорка			14N-15N
	07N	Стопорное кольцо			14N-15N
	08N	Уплотнительное кольцо			
NR	09N	Подшипник			
	10N	Подшипник			
	11N	Уплотнительное кольцо			
	12N	Уплотнительное кольцо O-ring			
	13N	Винт			
	14N	Шляпка			
	15N	Уплотнительное кольцо			
	16N	Шпонка			
	17N	Уплотнительное кольцо типа "Нилос"			
	18N	Уплотнительное кольцо типа "Нилос"			

NR= деталь не продается в качестве запчасти

MOTOVARIO
HEART OF MOTION

TAVOLA CODICE RICAMBIO
REFERENCE SPARE PARTS TABLES
TABLEAUX CODE VUES ÉCLATÉES
TEILEXPLOSIONS-ZEICHNUNG
CÓDIGO TABLAS DIBUJOS DE DESPIECE
RESERVEDELSOVERSIGT
参考零备件表
ТАБЛИЦА С КОДАМИ ЗАПАСНЫХ ЧАСТЕЙ

SVI 01

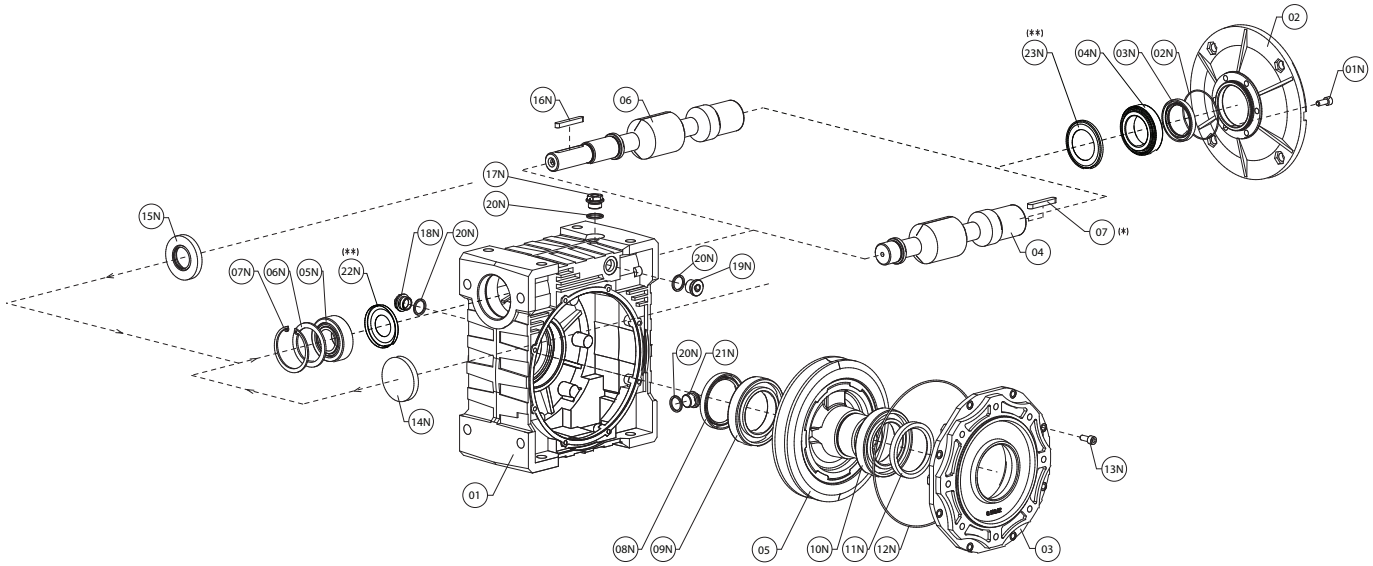

(*) 07	Solo motore 132 Only motor 132 Sólo motor 132 Nur Motor 132 Seulement moteur 132 Kun motor 132 仅限132 发动机 Только двигатель 132	**(**) 22N**	Solo posizione di montaggio V6 Only V6 mounting position Sólo V6 posición de montaje Nur V6 Einbaulage Seulement V6 position de montage Kun V6 monteringsposition 仅限于V6安装位置 Только позиция монтажа V6	**(**) 23N**	Solo posizione di montaggio V5 Only V5 mounting position Sólo V5 posición de montaje Nur V5 Montageposition Seulement V5 position de montage Kun V5 monteringsposition 仅限于V5安装位置 Только позиция монтажа V5

IT

SVI	01	110 130	···	+	n4	n5

		DESCRIZIONE	KIT	ITEM TAB.1	VERIFICARE
	01	Carcassa			05-08N
	02	Kit flangia entrata	01N 02N 03N	2	02N
	03	Coperchio di chiusura			12N
	04	Vite entrata		3	05-14N
	05	Corona dentata		5	09N-10N-12N-14N-15N
	06	Vite sporgente		3	05-15N
	07	Linguetta			
	01N	Vite			
	02N	O-ring			
	03N	Anello di tenuta			
	04N	Cuscinetto			14N-15N
	05N	Cuscinetto			05-14N-15N
	06N	Distanziale			14N-15N
	07N	Anello di arresto			14N-15N
	08N	Anello di tenuta			
	09N	Cuscinetto			05-12N-14N-15N
	10N	Cuscinetto			12N
	11N	Anello di tenuta			
	12N	O-ring			
	13N	Vite			
	14N	Cappellotto			
	15N	Anello di tenuta			
	16N	Linguetta			
	17N	Tappo di sfiato			20N
	18N	Tappo di livello			20N
	19N	Tappo di chiusura			20N
	20N	Guarnizione per tappo			
	21N	Tappo magnetico			20N
	22N	Nilos			
	23N	Nilos			

EN

SVI	01	110 130	···	+	n4	n5

		DESCRIPTION	KIT	ITEM TAB.1	VERIFY
	01	Casing			05-08N
	02	Input flange kit	01N 02N 03N	2	02N
	03	Closing cover			12N
	04	Input shaft		3	05-14N
	05	Worm wheel		5	09N-10N-12N-14N-15N
	06	Double input shaft		3	05-15N
	07	Key			
	01N	Screw			
	02N	O-ring			
	03N	Oil seal			
	04N	Bearing			14N-15N
	05N	Bearing			05-14N-15N
	06N	Spacer			14N-15N
	07N	Stop ring			14N-15N
	08N	Oil seal			
	09N	Bearing			05-12N-14N-15N
	10N	Bearing			12N
	11N	Oil seal			
	12N	O-ring			
	13N	Screw			
	14N	Cap			
	15N	Oil seal			
	16N	Key			
	17N	Breather plug			20N
	18N	Oil level plug			20N
	19N	Closing plug			20N
	20N	Plug gasket			
	21N	Magnetic plug			20N
	22N	Nilos			
	23N	Nilos			

ES

SVI	01	110 130	···	+	n4	n5

		DESCRIPCIÓN	KIT	ITEM TAB.1	VERIFICAR
	01	Carcasa			05-08N
	02	Kit brida entrada	01N 02N 03N	2	02N
	03	Tapa de cierre			12N
	04	Tornillo entrada		3	05-14N
	05	Corona dentada		5	09N-10N-12N-14N-15N
	06	Tornillo prolongado		3	05-15N
	07	Chaveta			
	01N	Tornillo			
	02N	O-ring			
	03N	Retén			
	04N	Rodamiento			14N-15N
	05N	Rodamiento			05-14N-15N
	06N	Distanciador			14N-15N
	07N	Anillo de bloqueo			14N-15N
	08N	Retén			
	09N	Rodamiento			05-12N-14N-15N
	10N	Rodamiento			12N
	11N	Retén			
	12N	O-ring			
	13N	Tornillo			
	14N	Tapeta			
	15N	Retén			
	16N	Chaveta			
	17N	Respiradero			20N
	18N	Mirilla			20N
	19N	Tapón ciego			20N
	20N	Junta para tapón			
	21N	Tapón magnético			20N
	22N	Nilos			
	23N	Nilos			

FR

SVI	01	110 130	···	+	n4	n5

		DESCRIPTION	KIT	ITEM TAB.1	VERIFIER
	01	Carter			05-08N
	02	Kit bride d'entrée	01N 02N 03N	2	02N
	03	Couvercle de fermeture			12N
	04	Vis (arbre) d'entrée		3	05-14N
	05	Roue dentée		5	09N-10N-12N-14N-15N
	06	Vis à double entrée		3	05-15N
	07	Clavette			
	01N	Vis			
	02N	Joint torique			
	03N	Bague d'étanchéité			
	04N	Roulement			14N-15N
	05N	Roulement			05-14N-15N
	06N	Entretoise			14N-15N
	07N	Bague d'arrêt			14N-15N
	08N	Bague d'étanchéité			
	09N	Roulement			05-12N-14N-15N
	10N	Roulement			12N
	11N	Bague d'étanchéité			
	12N	Joint torique			
	13N	Vis			
	14N	Couvercle			
	15N	Bague d'étanchéité			
	16N	Clavette			
	17N	Bouchon d'évent			20N
	18N	Bouchon de niveau			20N
	19N	Bouchon			20N
	20N	Protection pour arbre			
	21N	Bouchon magnetique			20N
	22N	Nilos			
	23N	Nilos			

DE

SVI	01	110 130	···	+	n4	n5

		BESCHREIBUNG	KIT	ITEM TAB.1	ÜBERPRÜFEN
	01	Gehäuse			05-08N
	02	Eingangsflansch-Kit	01N 02N 03N	2	02N
	03	Verschlussdeckel			12N
	04	Eingangswelle		3	05-14N
	05	Schneckenrad		5	09N-10N-12N-14N-15N
	06	Beidseitige Eingangswelle		3	05-15N
	07	Passfeder			
	01N	Schraube			
	02N	O-rung			
	03N	Dichtung			
	04N	Wälzlager			14N-15N
	05N	Wälzlager			05-14N-15N
	06N	Distanzring			14N-15N
	07N	Sicherungsring			14N-15N
	08N	Dichtung			
	09N	Wälzlager			05-12N-14N-15N
	10N	Wälzlager			12N
	11N	Dichtung			
	12N	O-rung			
	13N	Schraube			
	14N	Deckel			
	15N	Dichtung			
	16N	Passfeder			
	17N	Entlüftungsschraube			20N
	18N	Ölstandsschraube			20N
	19N	Verschlussschraube			20N
	20N	Schraubendichtung			
	21N	Magnetschraube			20N
	22N	Nilos			
	23N	Nilos			

DK

SVI	01	110 130	···	+	n4	n5

		BESKRIVELSE	KIT	ITEM TAB.1	BEKRÆFT
	01	Hus			05-08N
	02	Indgangsflange-kit	01N 02N 03N	2	02N
	03	Dæksel			12N
	04	Indgangsaksel		3	05-14N
	05	Snekkehjul		5	09N-10N-12N-14N-15N
	06	Dobbelt indgangsaksel		3	05-15N
	07	Feder			
	01N	Snekke			
	02N	O-ring			
	03N	Olietætningsring			
	04N	Leje			14N-15N
	05N	Leje			05-14N-15N
	06N	Afstandsskive			14N-15N
	07N	Stopring			14N-15N
	08N	Olietætningsring			
	09N	Leje			05-12N-14N-15N
	10N	Leje			12N
	11N	Olietætningsring			
	12N	O-ring			
	13N	Snekke			
	14N	Låg			
	15N	Olietætningsring			
	16N	Låg			
	17N	Udluftningsskrue			20N
	18N	Oliestandsglas			20N
	19N	Prop			20N
	20N	Lukkeskrue			
	21N	Magnetisk-prop			20N
	22N	Nilos			
	23N	Nilos			

CN

SVI	01	110 130	···	+	n4	n5

		描述	套件	品目表1	核实
	01	外壳			05-08N
	02	入口法兰套件	01N 02N 03N	2	02N
	03	封闭盖			12N
	04	入口螺丝		3	05-14N
	05	齿圈		5	09N-10N-12N-14N-15N
	06	凸出的螺丝		3	05-15N
	07	防油门环			
	01N	螺钉			
	02N	O-型密封圈			
	03N	密封环			
	04N	轴承			14N-15N
	05N	轴承			05-14N-15N
	06N	垫片			14N-15N
	07N	限动环			14N-15N
	08N	密封环			
	09N	轴承			05-12N-14N-15N
	10N	轴承			12N
	11N	密封环			
	12N	O-型密封圈			
	13N	螺丝			
	14N	帽			
	15N	密封环			
	16N	簧片			
	17N	通气盖			20N
	18N	关闭盖			20N
	19N	油位盖			20N
	20N	封盖的密封圈			
	21N	磁性盖			20N
	22N	Nilos环			
	23N	Nilos环			

RU

SVI	01	110 130	···	+	n4	n5

		ОПИСАНИЕ	КОМП.	ДЕТ. ТАБЛ.1	ПРОВЕРИТЬ
	01	Каркас			05-08N
	02	Комплект входного фланца	01N 02N 03N	2	02N
	03	Крышка			12N
	04	Входной винт		3	05-14N
	05	Зубчатый венец		5	09N-10N-12N-14N-15N
	06	Выступающий винт		3	05-15N
	07	Шпонка			
	01N	Винт			
	02N	Уплотнительное кольцо O-ring			
	03N	Уплотнительное кольцо			
	04N	Подшипник			14N-15N
	05N	Подшипник			05-14N-15N
	06N	Распорка			14N-15N
	07N	Стопорное кольцо			14N-15N
	08N	Уплотнительное кольцо			
	09N	Подшипник			05-12N-14N-15N
	10N	Подшипник			12N
	11N	Уплотнительное кольцо			
	12N	Уплотнительное кольцо O-ring			
	13N	Винт			
	14N	Шляпка			
	15N	Уплотнительное кольцо			
	16N	Шпонка			
	17N	Заглушка для стравливания			20N
	18N	Крышка			20N
	19N	Пробка уровня			20N
	20N	Уплотнитель для пробки			
	21N	Магнитная пробка			20N
	22N	Уплотнительное кольцо типа "Нилос"			
	23N	Уплотнительное кольцо типа "Нилос"			

MOTOVARIO
HEART OF MOTION

TAVOLA CODICE RICAMBIO
REFERENCE SPARE PARTS TABLES
TABLEAUX CODE VUES ÉCLATÉES
TEILEXPLOSIONS-ZEICHNUNG
CÓDIGO TABLAS DIBUJOS DE DESPIECE
RESERVEDELSOVERSIGT
参考零备件表
ТАБЛИЦА С КОДАМИ ЗАПАСНЫХ ЧАСТЕЙ

SVI 01

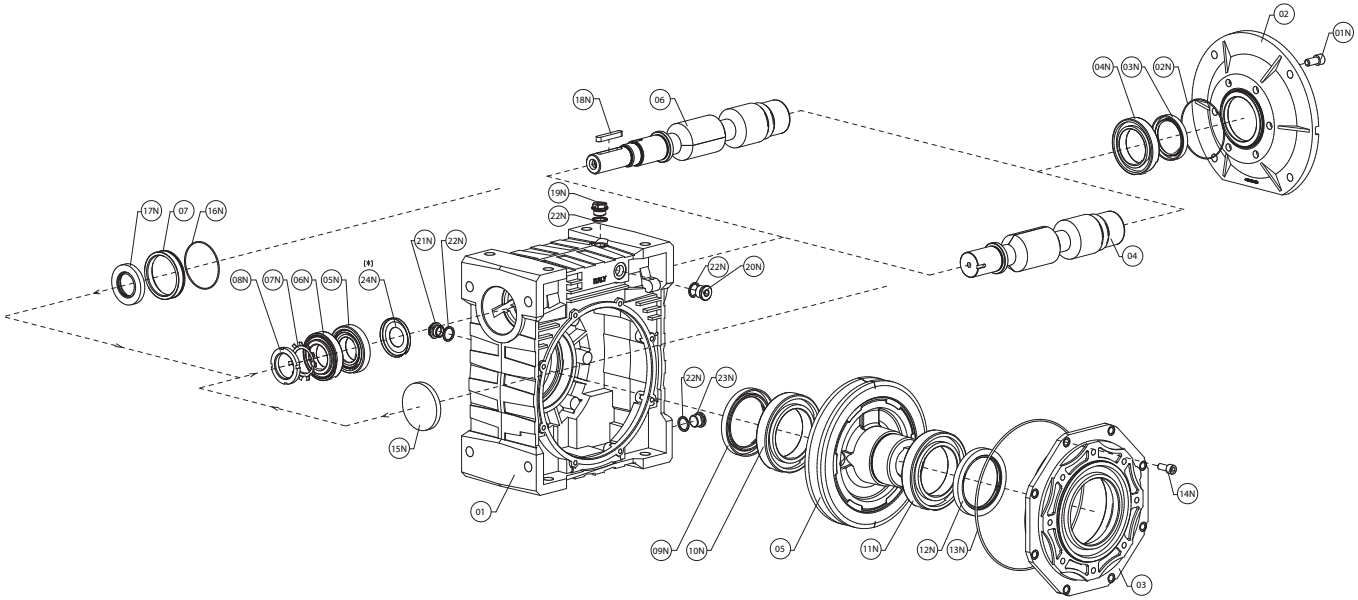

(*) 24N	Solo posizione di montaggio V6 Only V6 mounting position Sólo V6 posición de montaje Nur V6 Einbaulage Seulement V6 position de montage Kun V6 monteringsposition 仅限于V6安装位置 Только позиция монтажа V6

IT

SVI	01	150	...	+	n4	n5

		DESCRIZIONE	KIT	ITEM TAB.1	VERIFICARE
	01	Carcassa			05-09N-15N-17N
	02	Kit flangia entrata	01N 02N 03N	2	02N
	03	Coperchio di chiusura			13N
	04	Vite entrata		3	05-05N-15N-16N
	05	Corona dentata		5	05N-10N-11N-13N-15N-16N-17N
	06	Vite sporgente		3	05-05N-16N-17N
	07	Anello porta paraolio			16N-17N
	01N	Vite			
	02N	O-ring			
	03N	Anello di tenuta			
	04N	Cuscinetto		10	15N-17N
	05N	Cuscinetto			05-15N-16N-17N
	06N	Cuscinetto			05-15N-16N-17N
	07N	Rosetta di sicurezza			15N
	08N	Ghiera di bloccaggio			07N-15N
	09N	Anello di tenuta			
	10N	Cuscinetto			05-13N-15N-17N
	11N	Cuscinetto			13N
	12N	Anello di tenuta			
	13N	O-ring			
	14N	Vite			
	15N	Cappellotto			
	16N	O-ring			17N
	17N	Anello di tenuta			
	18N	Linguetta			
	19N	Tappo di sfiato			22N
	20N	Tappo di chiusura			22N
	21N	Tappo di livello			22N
	22N	Guarnizione per tappo			
	23N	Tappo magnetico			22N
	24N	Nilos			

EN

SVI	01	150	...	+	n4	n5

		DESCRIPTION	KIT	ITEM TAB.1	VERIFY
	01	Casing			05-09N-15N-17N
	02	Input flange kit	01N 02N 03N	2	02N
	03	Closing cover			13N
	04	Input shaft		3	05-05N-15N-16N
	05	Worm wheel		5	05N-10N-11N-13N-15N-16N-17N
	06	Double input shaft		3	05-05N-16N-17N
	07	Oil seal ring			16N-17N
	01N	Screw			
	02N	O-ring			
	03N	Oil seal			
	04N	Bearing		10	15N-17N
	05N	Bearing			05-15N-16N-17N
	06N	Bearing			05-15N-16N-17N
	07N	Protection washer			15N
	08N	Lock nut			07N-15N
	09N	Oil seal			
	10N	Bearing			05-13N-15N-17N
	11N	Bearing			13N
	12N	Oil seal			
	13N	O-ring			
	14N	Screw			
	15N	Cap			
	16N	O-ring			17N
	17N	Oil seal			
	18N	Key			
	19N	Breather plug			22N
	20N	Closing plug			22N
	21N	Oil level plug			22N
	22N	Plug gasket			
	23N	Magnetic plug			22N
	24N	Nilos			

ES

SVI	01	150	...	+	n4	n5

		DESCRIPCIÓN	KIT	ITEM TAB.1	VERIFICAR
	01	Carcasa			05-09N-15N-17N
	02	Kit brida entrada	01N 02N 03N	2	02N
	03	Tapa de cierre			13N
	04	Tornillo entrada		3	05-05N-15N-16N
	05	Corona dentada		5	05N-10N-11N-13N-15N-16N-17N
	06	Tornillo prolongado		3	05-05N-16N-17N
	07	Anillo porta retén			16N-17N
	01N	Tornillo			
	02N	O-ring			
	03N	Retén			
	04N	Rodamiento		10	15N-17N
	05N	Rodamiento			05-15N-16N-17N
	06N	Rodamiento			05-15N-16N-17N
	07N	Arandela de seguridad			15N
	08N	Tuerca de cierre			07N-15N
	09N	Retén			
	10N	Rodamiento			05-13N-15N-17N
	11N	Rodamiento			13N
	12N	Retén			
	13N	O-ring			
	14N	Tornillo			
	15N	Tapeta			
	16N	O-ring			17N
	17N	Retén			
	18N	Chaveta			
	19N	Respiradero			22N
	20N	Tapón ciego			22N
	21N	Mirilla			22N
	22N	Junta para tapón			
	23N	Tapón magnético			22N
	24N	Nilos			

DE

SVI	01	150	...	+	n4	n5

		BESCHREIBUNG	KIT	ITEM TAB.1	ÜBERPRÜFEN
	01	Gehäuse			05-09N-15N-17N
	02	Eingangsflansch-Kit	01N 02N 03N	2	02N
	03	Verschlussdeckel			13N
	04	Eingangswelle		3	05-05N-15N-16N
	05	Schneckenrad		5	05N-10N-11N-13N-15N-16N-17N
	06	Beidseitige Eingangswelle		3	05-05N-16N-17N
	07	Dichtungsring			16N-17N
	01N	Schraube			
	02N	O-rung			
	03N	Dichtung			
	04N	Wälzlager		10	15N-17N
	05N	Wälzlager			05-15N-16N-17N
	06N	Wälzlager			05-15N-16N-17N
	07N	Schutzscheibe			15N
	08N	Kontermutter			07N-15N
	09N	Dichtung			
	10N	Wälzlager			05-13N-15N-17N
	11N	Wälzlager			13N
	12N	Dichtung			
	13N	O-rung			
	14N	Schraube			
	15N	Deckel			
	16N	O-rung			17N
	17N	Dichtung			
	18N	Passfeder			
	19N	Entlüftungsschraube			22N
	20N	Verschlussschraube			22N
	21N	Ölstandsschraube			22N
	22N	Schraubendichtung			
	23N	Magnetschraube			22N
	24N	Nilos			

FR

SVI	01	150	...	+	n4	n5

		DESCRIPTION	KIT	ITEM TAB.1	VERIFIER
	01	Carter			05-09N-15N-17N
	02	Kit bride d'entrée	01N 02N 03N	2	02N
	03	Couvercle de fermeture			13N
	04	Vis (arbre) d'entrée		3	05-05N-15N-16N
	05	Roue dentée		5	05N-10N-11N-13N-15N-16N-17N
	06	Vis à double entrée		3	05-05N-16N-17N
	07	Joint pour bouchon			16N-17N
	01N	Vis			
	02N	Joint torique			
	03N	Bague d'étanchéité			
	04N	Roulement		10	15N-17N
	05N	Roulement			05-15N-16N-17N
	06N	Roulement			05-15N-16N-17N
	07N	Couvercle de protection			15N
	08N	Contre écrou			07N-15N
	09N	Bague d'étanchéité			
	10N	Roulement			05-13N-15N-17N
	11N	Roulement			13N
	12N	Bague d'étanchéité			
	13N	O-Joint torique			
	14N	Vis			
	15N	Couvercle			
	16N	Joint torique			17N
	17N	Bague d'étanchéité			
	18N	Clavette			
	19N	Bouchon d'évent			22N
	20N	Bouchon			22N
	21N	Bouchon de niveau			22N
	22N	Protection pour arbre			
	23N	Bouchon magnetique			22N
	24N	Nilos			

DK

SVI	01	150	...	+	n4	n5

		BESKRIVELSE	KIT	ITEM TAB.1	BEKRÆFT
	01	Hus			05-09N-15N-17N
	02	Indgangsflange-kit	01N 02N 03N	2	02N
	03	Dæksel			13N
	04	Indgangsaksel		3	05-05N-15N-16N
	05	Snekkehjul		5	05N-10N-11N-13N-15N-16N-17N
	06	Dobbelt indgangsaksel		3	05-05N-16N-17N
	07	Olietætningsring			16N-17N
	01N	Snekke			
	02N	O-ring			
	03N	Olietætningsring			
	04N	Leje		10	15N-17N
	05N	Leje			05-15N-16N-17N
	06N	Leje			05-15N-16N-17N
	07N	Beskyttelsesskive			15N
	08N	Lukkemøtrik			07N-15N
	09N	Olietætningsring			
	10N	Leje			05-13N-15N-17N
	11N	Leje			13N
	12N	Olietætningsring			
	13N	O-ring			
	14N	Snekke			
	15N	Låg			
	16N	O-ring			17N
	17N	Olietætningsring			
	18N	Feder			
	19N	Udluftningsskrue			22N
	20N	Prop			22N
	21N	Oliestandsglas			22N
	22N	Lukkeskrue			
	23N	Magnetisk-prop			22N
	24N	Nilos			

CN

SVI	01	150	...	+	n4	n5

		描述	套件	品目表1	核实
	01	外壳			05-09N-15N-17N
	02	入口法兰套件	01N 02N 03N	2	02N
	03	封闭盖			13N
	04	入口螺丝		3	05-05N-15N-16N
	05	齿圈		5	05N-10N-11N-13N-15N-16N-17N
	06	凸出的螺丝		3	05-05N-16N-17N
	07	防油门环			16N-17N
	01N	螺钉			
	02N	O-型密封圈			
	03N	密封环			
	04N	轴承		10	15N-17N
	05N	轴承			05-15N-16N-17N
	06N	轴承			05-15N-16N-17N
	07N	安全垫圈			15N
	08N	锁定螺母			07N-15N
	09N	密封环			
	10N	轴承			05-13N-15N-17N
	11N	轴承			13N
	12N	密封环			
	13N	O-型密封圈			
	14N	螺丝			
	15N	帽			
	16N	O-型密封圈			17N
	17N	密封环			
	18N	簧片			
	19N	通气盖			22N
	20N	关闭盖			22N
	21N	油位盖			22N
	22N	封盖的密封圈			
	23N	磁性盖			22N
	24N	Nilos环			

RU

SVI	01	150	...	+	n4	n5

		ОПИСАНИЕ	КОМП.	ДЕТ. ТАБЛ.1	ПРОВЕРИТЬ
	01	Каркас			05-09N-15N-17N
	02	Комплект входного фланца	01N 02N 03N	2	02N
	03	Крышка			13N
	04	Входной винт		3	05-05N-15N-16N
	05	Зубчатый венец		5	05N-10N-11N-13N-15N-16N-17N
	06	Выступающий винт		3	05-05N-16N-17N
	07	Кольцо сальника			16N-17N
	01N	Винт			
	02N	Уплотнительное кольцо O-ring			
	03N	Уплотнительное кольцо			
	04N	Подшипник		10	15N-17N
	05N	Подшипник			05-15N-16N-17N
	06N	Подшипник			05-15N-16N-17N
	07N	Предохранительная шайба			15N
	08N	Круглая стопорная гайка			07N-15N
	09N	Уплотнительное кольцо			
	10N	Подшипник			05-13N-15N-17N
	11N	Подшипник			13N
	12N	Уплотнительное кольцо			
	13N	Уплотнительное кольцо O-ring			
	14N	Винт			
	15N	Шляпка			
	16N	Уплотнительное кольцо O-ring			17N
	17N	Уплотнительное кольцо			
	18N	Шпонка			
	19N	Заглушка для стравливания			22N
	20N	Крышка			22N
	21N	Пробка уровня			22N
	22N	Уплотнитель для пробки			
	23N	Магнитная пробка			22N
	24N	Уплотнительное кольцо типа "Нилос"			

MOTOVARIO
HEART OF MOTION

TAVOLA CODICE RICAMBIO
REFERENCE SPARE PARTS TABLES
TABLEAUX CODE VUES ÉCLATÉES
TEILEXPLOSIONS-ZEICHNUNG
CÓDIGO TABLAS DIBUJOS DE DESPIECE
RESERVEDELSOVERSIGT
参考零备件表
ТАБЛИЦА С КОДАМИ ЗАПАСНЫХ ЧАСТЕЙ

SVI 02

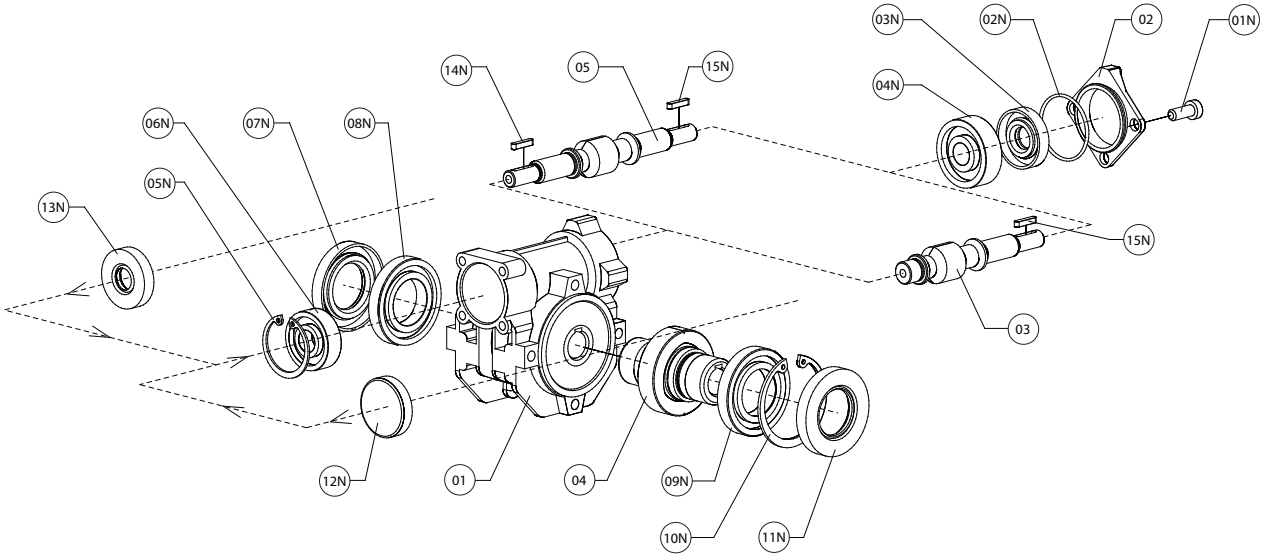

IT

SVI	02	030	···	+	n4	n5

		DESCRIZIONE	KIT	ITEM TAB.1	VERIFICARE
NR	01	Carcassa			
	02	Coperchio			02N
	03	Vite		4-5	12N
NR	04	Corona dentata			
NR	05	Vite sporgente			
	01N	Vite			
	02N	O-ring			
	03N	Anello di tenuta			
	04N	Cuscinetto			12N
	05N	Anello di arresto			12N-13N
	06N	Cuscinetto			12N-13N
	07N	Anello di tenuta			
NR	08N	Cuscinetto			
NR	09N	Cuscinetto			
	10N	Anello di arresto			11N
	11N	Anello di tenuta			
	12N	Cappellotto			
	13N	Anello di tenuta			
	14N	Linguetta			
	15N	Linguetta			

NR= componente non vendibile come ricambio

EN

SVI	02	030	···	+	n4	n5

		DESCRIPTION	KIT	ITEM TAB.1	VERIFY
NR	01	Casing			
	02	Cover			02N
	03	Input shaft		4-5	12N
NR	04	Worm wheel			
NR	05	Double input shaft			
	01N	Screw			
	02N	O-ring			
	03N	Oil seal			
	04N	Bearing			12N
	05N	Stop ring			12N-13N
	06N	Bearing			12N-13N
	07N	Oil seal			
NR	08N	Bearing			
NR	09N	Bearing			
	10N	Stop ring			11N
	11N	Oil seal			
	12N	Cap			
	13N	Oil seal			
	14N	Key			
	15N	Key			

NR= unit that can't be sold as a spare part

ES

SVI	02	030	···	+	n4	n5

		DESCRIPCIÓN	KIT	ITEM TAB.1	VERIFICAR
NR	01	Carcasa			
	02	Tapeta			02N
	03	Tornillo		4-5	12N
NR	04	Corona dentada			
NR	05	Tornillo prolongado			

	01N	Tornillo		
	02N	O-ring		
	03N	Retén		
	04N	Rodamiento		12N
	05N	Anillo de bloqueo		12N-13N
	06N	Rodamiento		12N-13N
	07N	Retén		
NR	08N	Rodamiento		
NR	09N	Rodamiento		
	10N	Anillo de bloqueo		11N
	11N	Retén		
	12N	Tapeta		
	13N	Retén		
	14N	Chaveta		
	15N	Chaveta		

NR= componente no suministrable como recambio

DE

SVI	02	030	···	+	n4	n5

		BESCHREIBUNG	KIT	ITEM TAB.1	ÜBERPRÜFEN
NR	01	Gehäuse			
	02	Deckel			02N
	03	Eingangswelle		4-5	12N
NR	04	Schneckenrad			
NR	05	Beidseitige Eingangswelle			

	01N	Schraube		
	02N	O-rung		
	03N	Dichtung		
	04N	Wälzlager		12N
	05N	Sicherungsring		12N-13N
	06N	Wälzlager		12N-13N
	07N	Dichtung		
NR	08N	Wälzlager		
NR	09N	Wälzlager		
	10N	Sicherungsring		11N
	11N	Dichtung		
	12N	Deckel		
	13N	Dichtung		
	14N	Passfeder		
	15N	Passfeder		

NR= komponente nicht als Ersatzteil verkaufbar

FR

SVI	02	030	···	+	n4	n5

		DESCRIPTION	KIT	ДЕТ. ТАБЛ.1	VERIFIER
NR	01	Carter			
	02	Couvercle			02N
	03	Vis		4-5	12N
NR	04	Roue dentée			
NR	05	Vis à double entrée			

	01N	Vis		
	02N	Joint torique		
	03N	Bague d'étanchéité		
	04N	Roulement		12N
	05N	Bague d'arrêt		12N-13N
	06N	Roulement		12N-13N
	07N	Bague d'étanchéité		
NR	08N	Roulement		
NR	09N	Roulement		
	10N	Bague d'arrêt		11N
	11N	Bague d'étanchéité		
	12N	Couvercle		
	13N	Bague d'étanchéité		
	14N	Clavette		
	15N	Clavette		

NR= produit qui ne peut être vendu comme pièce détachée

DK

SVI	02	030	···	+	n4	n5

		BESKRIVELSE	KIT	ITEM TAB.1	BEKRÆFT
NR	01	Hus			
	02	Dæksel			02N
	03	Indgangsaksel		4-5	12N
NR	04	Snekkehjul			
NR	05	Dobbelt indgangsaksel			

	01N	Snekke		
	02N	O-ring		
	03N	Olietætningsring		
	04N	Leje		12N
	05N	Stopring		12N-13N
	06N	Leje		12N-13N
	07N	Olietætningsring		
NR	08N	Leje		
NR	09N	Leje		
	10N	Stopring		11N
	11N	Olietætningsring		
	12N	Låg		
	13N	Olietætningsring		
	14N	Feder		
	15N	Feder		

NR= del kan ikke sælges som reservedel

CN

SVI	02	030	···	+	n4	n5

		描述	套件	品目表1	核实
NR	01	外壳			
	02	盖板			02N
	03	螺丝		4-5	12N
NR	04	号齿圈			
NR	05	号凸出的螺丝			

	01N	螺钉		
	02N	O-型密封圈		
	03N	密封环		
	04N	轴承		12N
	05N	限动环		12N-13N
	06N	轴承		12N-13N
	07N	密封环		
NR	08N	轴承		
NR	09N	轴承		
	10N	限动环		11N
	11N	密封环		
	12N	帽		
	13N	密封环		
	14N	簧片		
	15N	簧片		

NR = 此组件为非卖品，只作备件使用

RU

SVI	02	030	···	+	n4	n5

		ОПИСАНИЕ	КОМП.	ДЕТ. ТАБЛ.1	ПРОВЕРИТЬ
NR	01	Каркас			
	02	Крышка			02N
	03	Винт		4-5	12N
NR	04	Зубчатый венец			
NR	05	Выступающий винт			

	01N	Винт		
	02N	Уплотнительное кольцо O-ring		
	03N	Уплотнительное кольцо		
	04N	Подшипник		12N
	05N	Стопорное кольцо		12N-13N
	06N	Подшипник		12N-13N
	07N	Уплотнительное кольцо		
NR	08N	Подшипник		
NR	09N	Подшипник		
	10N	Стопорное кольцо		11N
	11N	Уплотнительное кольцо		
	12N	Шляпка		
	13N	Уплотнительное кольцо		
	14N	Шпонка		
	15N	Шпонка		

NR= деталь не продается в качестве запчасти

MOTOVARIO
HEART OF MOTION

TAVOLA CODICE RICAMBIO
REFERENCE SPARE PARTS TABLES
TABLEAUX CODE VUES ÉCLATÉES
TEILEXPLOSIONS-ZEICHNUNG
CÓDIGO TABLAS DIBUJOS DE DESPIECE
RESERVEDELSOVERSIGT
参考零备件表
ТАБЛИЦА С КОДАМИ ЗАПАСНЫХ ЧАСТЕЙ

SVI 02

	040	050	063	075	090	105
(*) 06N	NO	OK	OK	OK	OK	OK

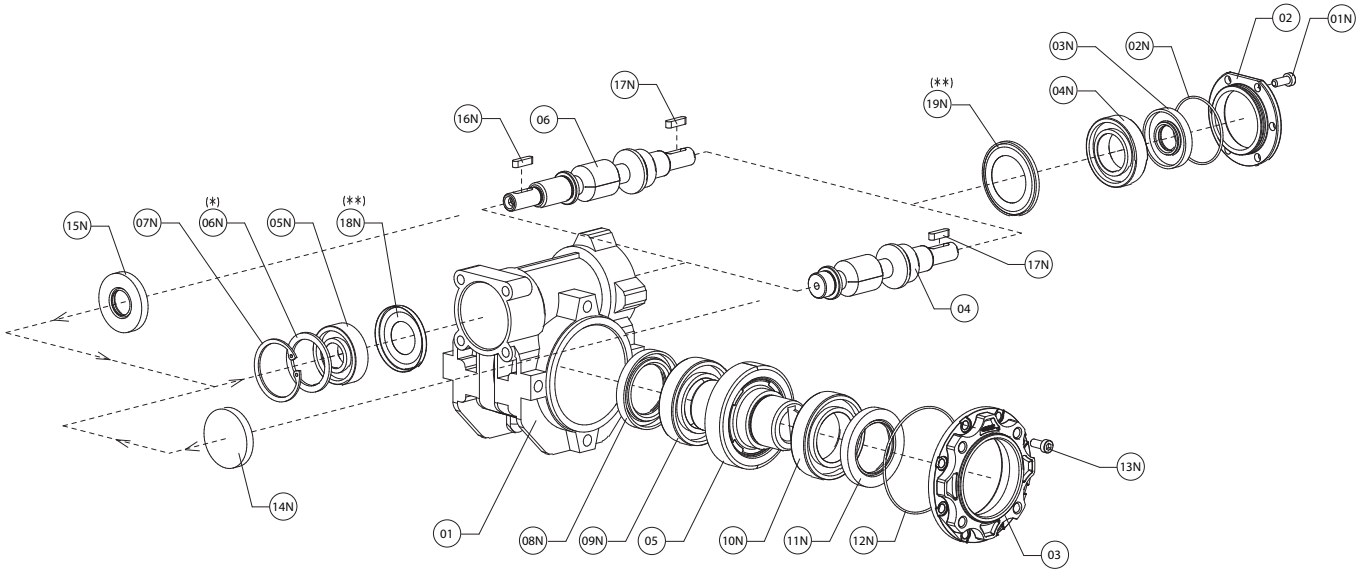

(**) 18	Solo posizione di montaggio V6 e grandezze 090-105 Only V6 mounting position and sizes 090-105 Sólo V6 posición de montaje y tamaños de 090 a 105 Nur V6 Einbaulage und Größen 090-105 Seulement V6 position de montage et de tailles de 090 à 105 Kun V6 monteringsposition og størrelser fra 090 til 105 仅限V6安装位置和规格为090-105 Только позиция монтажа V6 и размеры 090-105	**(**) 19N**	Solo posizione di montaggio V5 e grandezze 090-105 Only V5 mounting position and sizes 090-105 Sólo V5 posición de montaje y tamaños de 090 a 105 Nur V5 Montageposition und Größen 090-105 Seulement V5 position de montage et de tailles de 090 à 105 Kun V5 monteringsposition og størrelser fra 090 til 105 仅限V5安装位置和规格为090-105 Только позиция монтажа V5 и размеры 090-105

IT

SVI	02	040 ... 105	···	+	n4	n5

		DESCRIZIONE	KIT	ITEM TAB.1	VERIFICARE
NR	01	Carcassa			
	02	Coperchio			02N
	03	Coperchio di chiusura			12N
	04	Vite		4-5	14N
NR	05	Corona dentata			
NR	06	Vite sporgente			
	01N	Vite			
	02N	O-ring			
	03N	Anello di tenuta			
	04N	Cuscinetto			14N
	05N	Cuscinetto			14N-15N
	06N	Distanziale			14N-15N
	07N	Anello di arresto			14N-15N
	08N	Anello di tenuta			
NR	09N	Cuscinetto			
	10N	Cuscinetto			
	11N	Anello di tenuta			
	12N	O-ring			
	13N	Vite			
	14N	Cappellotto			
	15N	Anello di tenuta			
	16N	Linguetta			
	17N	Linguetta			
	18N	Nilos			
	19N	Nilos			

NR= componente non vendibile come ricambio

EN

SVI	02	040 ... 105	···	+	n4	n5

		DESCRIPTION	KIT	ITEM TAB.1	VERIFY
NR	01	Casing			
	02	Cover			02N
	03	Closing cover			12N
	04	Input shaft		4-5	14N
NR	05	Worm wheel			
NR	06	Double input shaft			
	01N	Screw			
	02N	O-ring			
	03N	Oil seal			
	04N	Bearing			14N
	05N	Bearing			14N-15N
	06N	Spacer			14N-15N
	07N	Stop ring			14N-15N
	08N	Oil seal			
NR	09N	Bearing			
	10N	Bearing			
	11N	Oil seal			
	12N	O-ring			
	13N	Screw			
	14N	Cap			
	15N	Oil seal			
	16N	Key			
	17N	Key			
	18N	Nilos			
	19N	Nilos			

NR= unit that can't be sold as a spare part

ES

SVI	02	040 ... 105	...	+	n4	n5

		DESCRIPCIÓN	KIT	ITEM TAB.1	VERIFICAR
NR	01	Carcasa			
	02	Tapeta			02N
	03	Tapa de cierre			12N
	04	Tornillo		4-5	14N
NR	05	Corona dentada			
NR	06	Tornillo prolongado			
	01N	Tornillo			
	02N	O-ring			
	03N	Retén			
	04N	Rodamiento			14N
	05N	Rodamiento			14N-15N
	06N	Distanciador			14N-15N
	07N	Anillo de bloqueo			14N-15N
	08N	Retén			
NR	09N	Rodamiento			
	10N	Rodamiento			
	11N	Retén			
	12N	O-ring			
	13N	Tornillo			
	14N	Tapeta			
	15N	Retén			
	16N	Chaveta			
	17N	Chaveta			
	18N	Nilos			
	19N	Nilos			

NR= componente no suministrable como recambio

DE

SVI	02	040 ... 105	...	+	n4	n5

		BESCHREIBUNG	KIT	ITEM TAB.1	ÜBERPRÜFEN
NR	01	Gehäuse			
	02	Deckel			02N
	03	Verschlussdeckel			12N
	04	Eingangswelle		4-5	14N
NR	05	Schneckenrad			
NR	06	Beidseitige Eingangswelle			
	01N	Schraube			
	02N	O-rung			
	03N	Dichtung			
	04N	Wälzlager			14N
	05N	Wälzlager			14N-15N
	06N	Distanzring			14N-15N
	07N	Sicherungsring			14N-15N
	08N	Dichtung			
NR	09N	Wälzlager			
	10N	Wälzlager			
	11N	Dichtung			
	12N	O-rung			
	13N	Schraube			
	14N	Deckel			
	15N	Dichtung			
	16N	Passfeder			
	17N	Passfeder			
	18N	Nilos			
	19N	Nilos			

NR= komponente nicht als Ersatzteil verkaufbar

FR

SVI	02	040 ... 105	...	+	n4	n5

		DESCRIPTION	KIT	ITEM TAB.1	VERIFIER
NR	01	Carter			
	02	Couvercle			02N
	03	Couvercle de fermeture			12N
	04	Vis		4-5	14N
NR	05	Roue dentée			
NR	06	Vis à double entrée			
	01N	Vis			
	02N	Joint torique			
	03N	Bague d'étanchéité			
	04N	Roulement			14N
	05N	Roulement			14N-15N
	06N	Entretoise			14N-15N
	07N	Bague d'arrêt			14N-15N
	08N	Bague d'étanchéité			
NR	09N	Roulement			
	10N	Roulement			
	11N	Bague d'étanchéité			
	12N	Joint torique			
	13N	Vis			
	14N	Couvercle			
	15N	Bague d'étanchéité			
	16N	Clavette			
	17N	Clavette			
	18N	Nilos			
	19N	Nilos			

NR= produit qui ne peut être vendu comme pièce détachée

DK

SVI	02	040 ... 105	...	+	n4	n5

		BESKRIVELSE	KIT	ITEM TAB.1	BEKRÆFT
NR	01	Hus			
	02	Dæksel			02N
	03	Dæksel			12N
	04	Indgangsaksel		4-5	14N
NR	05	Snekkehjul			
NR	06	Dobbelt indgangsaksel			
	01N	Snekke			
	02N	O-ring			
	03N	Olietætningsring			
	04N	Leje			14N
	05N	Leje			14N-15N
	06N	Afstandsskive			14N-15N
	07N	Stopring			14N-15N
	08N	Olietætningsring			
NR	09N	Leje			
	10N	Leje			
	11N	Olietætningsring			
	12N	O-ring			
	13N	Snekke			
	14N	Låg			
	15N	Olietætningsring			
	16N	Feder			
	17N	Feder			
	18N	Nilos			
	19N	Nilos			

NR= del kan ikke sælges som reservedel

CN

SVI	02	040 ... 105	...	+	n4	n5

		描述	套件	品目表1	核实
NR	01	外壳			
	02	盖板			02N
	03	封闭盖			12N
	04	螺丝		4-5	14N
NR	05	号齿圈			
NR	06	号 凸出的螺丝			
	01N	螺钉			
	02N	O-型密封圈			
	03N	密封环			
	04N	轴承			14N
	05N	轴承			14N-15N
	06N	垫片			14N-15N
	07N	限动环			14N-15N
	08N	密封环			
NR	09N	轴承			
	10N	轴承			
	11N	密封环			
	12N	O型密封圈			
	13N	螺丝			
	14N	帽			
	15N	密封环			
	16N	簧片			
	17N	簧片			
	18N	Nilos环			
	19N	Nilos环			

NR = 此组件为非卖品，只作备件使用

RU

SVI	02	040 ... 105	...	+	n4	n5

		ОПИСАНИЕ	КОМП.	ДЕТ. ТАБЛ.1	ПРОВЕРИТЬ
NR	01	Каркас			
	02	Крышка			02N
	03	Крышка			12N
	04	Винт		4-5	14N
NR	05	Зубчатый венец			
NR	06	Выступающий винт			
	01N	Винт			
	02N	Уплотнительное кольцо O-ring			
	03N	Уплотнительное кольцо			
	04N	Подшипник			14N
	05N	Подшипник			14N-15N
	06N	Распорка			14N-15N
	07N	Стопорное кольцо			14N-15N
	08N	Уплотнительное кольцо			
NR	09N	Подшипник			
	10N	Подшипник			
	11N	Уплотнительное кольцо			
	12N	Уплотнительное кольцо O-ring			
	13N	Винт			
	14N	Шляпка			
	15N	Уплотнительное кольцо			
	16N	Шпонка			
	17N	Шпонка			
	18N	Уплотнительное кольцо типа "Нилос"			
	19N	Уплотнительное кольцо типа "Нилос"			

NR= деталь не продается в качестве запчасти

MOTOVARIO
HEART OF MOTION

TAVOLA CODICE RICAMBIO
REFERENCE SPARE PARTS TABLES
TABLEAUX CODE VUES ÉCLATÉES
TEILEXPLOSIONS-ZEICHNUNG
CÓDIGO TABLAS DIBUJOS DE DESPIECE
RESERVEDELSOVERSIGT
参考零备件表
ТАБЛИЦА С КОДАМИ ЗАПАСНЫХ ЧАСТЕЙ

SVI 02

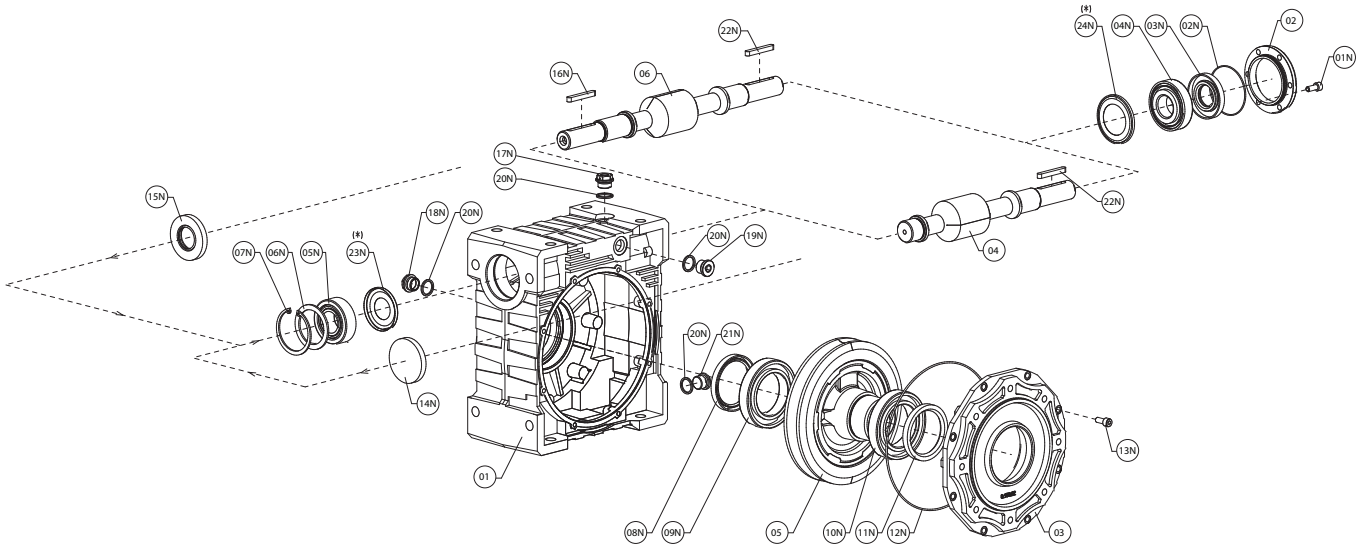

(*) 23N	Solo posizione di montaggio V6 Only V6 mounting position Sólo V6 posición de montaje Nur V6 Einbaulage Seulement V6 position de montage Kun V6 monteringsposition 仅限于V6安装位置 Только позиция монтажа V6	(*) 24N	Solo posizione di montaggio V5 Only V5 mounting position Sólo V5 posición de montaje Nur V5 Einbaulage Seulement V5 position de montage Kun V5 monteringsposition 仅限于V5安装位置 Только позиция монтажа V5

IT

SVI	02	110 130	...	+	n4	n5

		DESCRIZIONE	KIT	ITEM TAB.1	VERIFICARE
	01	Carcassa			05-08N-14N-15N
	02	Coperchio			02N
	03	Coperchio di chiusura			12N
	04	Vite		4-5	05-14N
	05	Corona dentata		5	09N-10N-12N-14N-15N
	06	Vite sporgente		5	05-15N
	01N	Vite			
	02N	O-ring			
	03N	Anello di tenuta			
	04N	Cuscinetto			14N-15N
	05N	Cuscinetto			05-14N-15N
	06N	Distanziale			14N-15N
	07N	Anello di arresto			14N-15N
	08N	Anello di tenuta			
	09N	Cuscinetto			05-12N-14N-15N
	10N	Cuscinetto			12N
	11N	Anello di tenuta			
	12N	O-ring			
	13N	Vite			
	14N	Cappellotto			
	15N	Anello di tenuta			
	16N	Linguetta			
	17N	Tappo di sfiato			20N
	18N	Tappo di livello			20N
	19N	Tappo di chiusura			20N
	20N	Guarnizione per tappo			
	21N	Tappo magnetico			20N
	22N	Linguetta			
	23N	Nilos			
	24N	Nilos			

EN

SVI	02	110 130	...	+	n4	n5

		DESCRIPTION	KIT	ITEM TAB.1	VERIFY
	01	Casing			05-08N-14N-15N
	02	Cover			02N
	03	Closing cover			12N
	04	Input shaft		4-5	05-14N
	05	Worm wheel		5	09N-10N-12N-14N-15N
	06	Double input shaft		5	05-15N
	01N	Screw			
	02N	O-ring			
	03N	Oil seal			
	04N	Bearing			14N-15N
	05N	Bearing			05-14N-15N
	06N	Spacer			14N-15N
	07N	Stop ring			14N-15N
	08N	Oil seal			
	09N	Bearing			05-12N-14N-15N
	10N	Bearing			12N
	11N	Oil seal			
	12N	O-ring			
	13N	Screw			
	14N	Cap			
	15N	Oil seal			
	16N	Key			
	17N	Breather plug			20N
	18N	Oil level plug			20N
	19N	Closing plug			20N
	20N	Plug gasket			
	21N	Magnetic plug			20N
	22N	Key			
	23N	Nilos			
	24N	Nilos			

ES

SVI	02	110 130	...	+	n4	n5

		DESCRIPCIÓN	KIT	ITEM TAB.1	VERIFICAR
	01	Carcasa			05-08N-14N-15N
	02	Tapeta			02N
	03	Tapa de cierre			12N
	04	Tornillo		4-5	05-14N
	05	Corona dentada		5	09N-10N-12N-14N-15N
	06	Tornillo prolongado		5	05-15N
	01N	Tornillo			
	02N	O-ring			
	03N	Retén			
	04N	Rodamiento			14N-15N
	05N	Rodamiento			05-14N-15N
	06N	Distanciador			14N-15N
	07N	Anillo de bloqueo			14N-15N
	08N	Retén			
	09N	Rodamiento			05-12N-14N-15N
	10N	Rodamiento			12N
	11N	Retén			
	12N	O-ring			
	13N	Tornillo			
	14N	Tapeta			
	15N	Retén			
	16N	Chaveta			
	17N	Respiradero			20N
	18N	Mirilla			20N
	19N	Tapón ciego			20N
	20N	Junta para tapón			
	21N	Tapón magnético			20N
	22N	Chaveta			
	23N	Nilos			
	24N	Nilos			

DE

SVI	02	110 130	...	+	n4	n5

		BESCHREIBUNG	KIT	ITEM TAB.1	ÜBERPRÜFEN
	01	Gehäuse			05-08N-14N-15N
	02	Deckel			02N
	03	Verschlussdeckel			12N
	04	Eingangswelle		4-5	05-14N
	05	Schneckenrad		5	09N-10N-12N-14N-15N
	06	Beidseitige Eingangswelle		5	05-15N
	01N	Schraube			
	02N	O-rung			
	03N	Dichtung			
	04N	Wälzlager			14N-15N
	05N	Wälzlager			05-14N-15N
	06N	Distanzring			14N-15N
	07N	Sicherungsring			14N-15N
	08N	Dichtung			
	09N	Wälzlager			05-12N-14N-15N
	10N	Wälzlager			12N
	11N	Dichtung			
	12N	O-rung			
	13N	Schraube			
	14N	Deckel			
	15N	Dichtung			
	16N	Passfeder			
	17N	Entlüftungsschraube			20N
	18N	Ölstandsschraube			20N
	19N	Verschlussschraube			20N
	20N	Schraubendichtung			
	21N	Magnetschraube			20N
	22N	Passfeder			
	23N	Nilos			
	24N	Nilos			

FR

SVI	02	110 130	...	+	n4	n5

		DESCRIPTION	KIT	ITEM TAB.1	VERIFIER
	01	Carter			05-08N-14N-15N
	02	Couvercle			02N
	03	Couvercle de fermeture			12N
	04	Vis		4-5	05-14N
	05	Roue dentée		5	09N-10N-12N-14N-15N
	06	Vis à double entrée		5	05-15N
	01N	Vis			
	02N	Joint torique			
	03N	Bague d'étanchéité			
	04N	Roulement			14N-15N
	05N	Roulement			05-14N-15N
	06N	Entretoise			14N-15N
	07N	Bague d'arrêt			14N-15N
	08N	Bague d'étanchéité			
	09N	Roulement			05-12N-14N-15N
	10N	Roulement			12N
	11N	Bague d'étanchéité			
	12N	Joint torique			
	13N	Vis			
	14N	Couvercle			
	15N	Bague d'étanchéité			
	16N	Clavette			
	17N	Bouchon d'évent			20N
	18N	Bouchon de niveau			20N
	19N	Bouchon			20N
	20N	Protection pour arbre			
	21N	Bouchon magnetique			20N
	22N	Clavette			
	23N	Nilos			
	24N	Nilos			

DK

SVI	02	110 130	...	+	n4	n5

		BESKRIVELSE	KIT	ITEM TAB.1	BEKRÆFT
	01	Hus			05-08N-14N-15N
	02	Dæksel			02N
	03	Dæksel			12N
	04	Indgangsaksel		4-5	05-14N
	05	Snekkehjul		5	09N-10N-12N-14N-15N
	06	Dobbelt indgangsaksel		5	05-15N
	01N	Snekke			
	02N	O-ring			
	03N	Olietætningsring			
	04N	Leje			14N-15N
	05N	Leje			05-14N-15N
	06N	Afstandsskive			14N-15N
	07N	Stopring			14N-15N
	08N	Olietætningsring			
	09N	Leje			05-12N-14N-15N
	10N	Leje			12N
	11N	Olietætningsring			
	12N	O-ring			
	13N	Snekke			
	14N	Låg			
	15N	Olietætningsring			
	16N	Feder			
	17N	Udluftningsskrue			20N
	18N	Oliestandsglas			20N
	19N	Prop			20N
	20N	Lukkeskrue			
	21N	Magnetisk-prop			20N
	22N	Feder			
	23N	Nilos			
	24N	Nilos			

CN

SVI	02	110 130	...	+	n4	n5

		描述	套件	品目表1	核实
	01	外壳			05-08N-14N-15N
	02	盖板			02N
	03	封闭盖			12N
	04	螺丝		4-5	05-14N
	05	号齿圈		5	09N-10N-12N-14N-15N
	06	号凸出的螺丝		5	05-15N
	01N	螺钉			
	02N	O-型密封圈			
	03N	密封环			
	04N	轴承			14N-15N
	05N	轴承			05-14N-15N
	06N	垫片			14N-15N
	07N	限动环			14N-15N
	08N	密封环			
	09N	轴承			05-12N-14N-15N
	10N	轴承			12N
	11N	密封环			
	12N	O-型密封圈			
	13N	螺丝			
	14N	帽			
	15N	密封环			
	16N	簧片			
	17N	通气盖			20N
	18N	关闭盖			20N
	19N	油位盖			20N
	20N	封盖的密封圈			
	21N	磁性盖			20N
	22N	簧片			
	23N	Nilos环			
	24N	Nilos环			

RU

SVI	02	110 130	...	+	n4	n5

		ОПИСАНИЕ	КОМП.	ДЕТ. ТАБЛ.1	ПРОВЕРИТЬ
	01	Каркас			05-08N-14N-15N
	02	Крышка			02N
	03	Крышка			12N
	04	Винт		4-5	05-14N
	05	Зубчатый венец		5	09N-10N-12N-14N-15N
	06	Выступающий винт		5	05-15N
	01N	Винт			
	02N	Уплотнительное кольцо O-ring			
	03N	Уплотнительное кольцо			
	04N	Подшипник			14N-15N
	05N	Подшипник			05-14N-15N
	06N	Распорка			14N-15N
	07N	Стопорное кольцо			14N-15N
	08N	Уплотнительное кольцо			
	09N	Подшипник			05-12N-14N-15N
	10N	Подшипник			12N
	11N	Уплотнительное кольцо			
	12N	Уплотнительное кольцо O-ring			
	13N	Винт			
	14N	Шляпка			
	15N	Уплотнительное кольцо			
	16N	Шпонка			
	17N	Заглушка для стравливания			20N
	18N	Крышка			20N
	19N	Пробка уровня			20N
	20N	Уплотнитель для пробки			
	21N	Магнитная пробка			20N
	22N	Шпонка			
	23N	Уплотнительное кольцо типа "Нилос"			
	24N	Уплотнительное кольцо типа "Нилос"			

MOTOVARIO
HEART OF MOTION

TAVOLA CODICE RICAMBIO
REFERENCE SPARE PARTS TABLES
TABLEAUX CODE VUES ÉCLATÉES
TEILEXPLOSIONS-ZEICHNUNG
CÓDIGO TABLAS DIBUJOS DE DESPIECE
RESERVEDELSOVERSIGT
参考零备件表
ТАБЛИЦА С КОДАМИ ЗАПАСНЫХ ЧАСТЕЙ

SVI 02

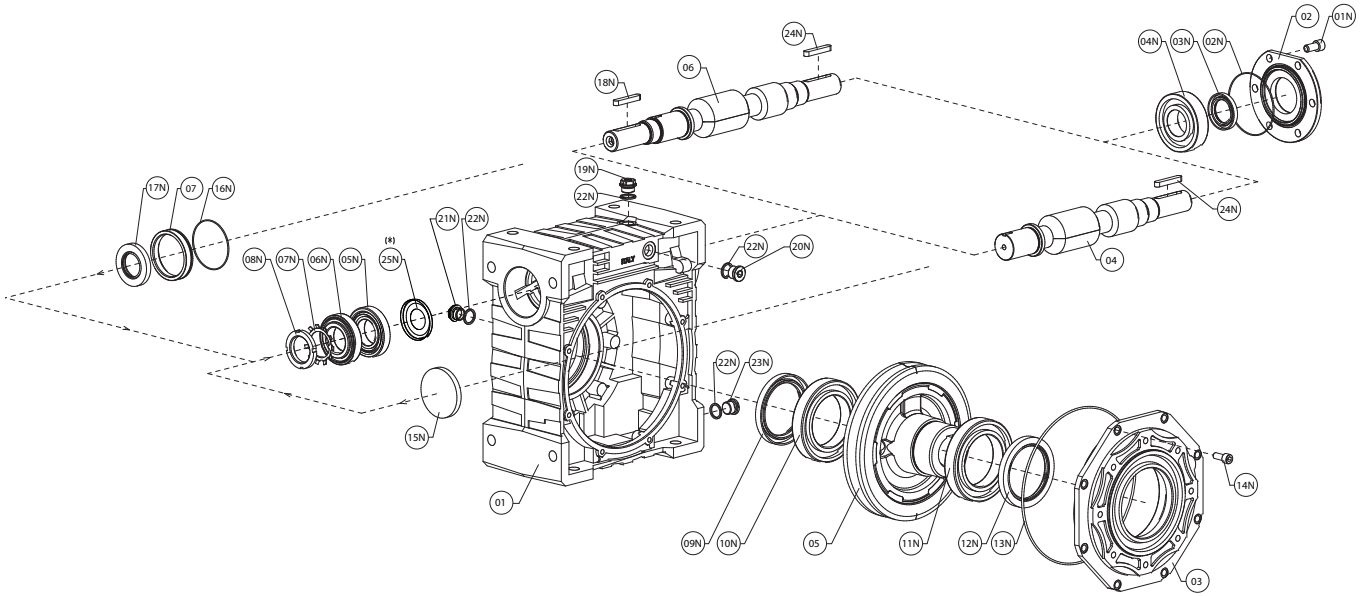

(*) 25N	Solo posizione di montaggio V6 Only V6 mounting position Sólo V6 posición de montaje Nur V6 Einbaulage Seulement V6 position de montage Kun V6 monteringsposition 仅限于V6安装位置 Только позиция монтажа V6

IT

SVI	02	150	...	+	n4	n5

		DESCRIZIONE	KIT	ITEM TAB.1	VERIFICARE
	01	Carcassa			05-09N-15N-17N
	02	Coperchio			02N
	03	Coperchio di chiusura			13N
	04	Vite		4-5	05-05N-15N-16N
	05	Corona dentata		5	05N-10N-11N-13N-15N-16N-17N
	06	Vite sporgente		5	05-05N-16N-17N
	07	Anello porta paraolio			16N-17N
	01N	Vite			
	02N	O-ring			
	03N	Anello di tenuta			
	04N	Cuscinetto		10	15N-17N
	05N	Cuscinetto			05-15N-16N-17N
	06N	Cuscinetto			05-15N-16N-17N
	07N	Rosetta di sicurezza			15N
	08N	Ghiera di bloccaggio			07N-15N
	09N	Anello di tenuta			
	10N	Cuscinetto			05-13N-15N-17N
	11N	Cuscinetto			13N
	12N	Anello di tenuta			
	13N	O-ring			
	14N	Vite			
	15N	Cappellotto			
	16N	O-ring			17N
	17N	Anello di tenuta			
	18N	Linguetta			
	19N	Tappo di sfiato			22N
	20N	Tappo di chiusura			22N
	21N	Tappo di livello			22N
	22N	Guarnizione per tappo			
	23N	Tappo magnetico			22N
	24N	Linguetta			
	25N	Nilos			

EN

SVI	02	150	...	+	n4	n5

		DESCRIPTION	KIT	ITEM TAB.1	VERIFY
	01	Casing			05-09N-15N-17N
	02	Cover			02N
	03	Closing cover			13N
	04	Input shaft		4-5	05-05N-15N-16N
	05	Worm wheel		5	05N-10N-11N-13N-15N-16N-17N
	06	Double input shaft		5	05-05N-16N-17N
	07	Oil seal ring			16N-17N
	01N	Screw			
	02N	O-ring			
	03N	Oil seal			
	04N	Bearing		10	15N-17N
	05N	Bearing			05-15N-16N-17N
	06N	Bearing			05-15N-16N-17N
	07N	Protection washer			15N
	08N	Lock nut			07N-15N
	09N	Oil seal			
	10N	Bearing			05-13N-15N-17N
	11N	Bearing			13N
	12N	Oil seal			
	13N	O-ring			
	14N	Screw			
	15N	Cap			
	16N	O-ring			17N
	17N	Oil seal			
	18N	Key			
	19N	Breather plug			22N
	20N	Closing plug			22N
	21N	Oil level plug			22N
	22N	Plug gasket			
	23N	Magnetic plug			22N
	24N	Key			
	25N	Nilos			

ES

SVI	02	150	...	+	n4	n5

		DESCRIPCIÓN	KIT	ITEM TAB.1	VERIFICAR
	01	Carcasa			05-09N-15N-17N
	02	Tapeta			02N
	03	Tapa de cierre			13N
	04	Tornillo		4-5	05-05N-15N-16N
	05	Corona dentada		5	05N-10N-11N-13N-15N-16N-17N
	06	Tornillo prolongado		5	05-05N-16N-17N
	07	Anillo porta retén			16N-17N
	01N	Tornillo			
	02N	O-ring			
	03N	Retén			
	04N	Rodamiento		10	15N-17N
	05N	Rodamiento			05-15N-16N-17N
	06N	Rodamiento			05-15N-16N-17N
	07N	Arandela de seguridad			15N
	08N	Tuerca de cierre			07N-15N
	09N	Retén			
	10N	Rodamiento			05-13N-15N-17N
	11N	Rodamiento			13N
	12N	Retén			
	13N	O-ring			
	14N	Tornillo			
	15N	Tapeta			
	16N	O-ring			17N
	17N	Retén			
	18N	Chaveta			
	19N	Respiradero			22N
	20N	Tapón ciego			22N
	21N	Mirilla			22N
	22N	Junta para tapón			
	23N	Tapón magnético			22N
	24N	Chaveta			
	25N	Nilos			

DE

SVI	02	150	...	+	n4	n5

		BESCHREIBUNG	KIT	ITEM TAB.1	ÜBERPRÜFEN
	01	Gehäuse			05-09N-15N-17N
	02	Deckel			02N
	03	Verschlussdeckel			13N
	04	Eingangswelle		4-5	05-05N-15N-16N
	05	Schneckenrad		5	05N-10N-11N-13N-15N-16N-17N
	06	Beidseitige Eingangswelle		5	05-05N-16N-17N
	07	Dichtungsring			16N-17N
	01N	Schraube			
	02N	O-rung			
	03N	Dichtung			
	04N	Wälzlager		10	15N-17N
	05N	Wälzlager			05-15N-16N-17N
	06N	Wälzlager			05-15N-16N-17N
	07N	Schutzscheibe			15N
	08N	Kontermutter			07N-15N
	09N	Dichtung			
	10N	Wälzlager			05-13N-15N-17N
	11N	Wälzlager			13N
	12N	Dichtung			
	13N	O-rung			
	14N	Schraube			
	15N	Deckel			
	16N	O-rung			17N
	17N	Dichtung			
	18N	Passfeder			
	19N	Entlüftungsschraube			22N
	20N	Verschlussschraube			22N
	21N	Ölstandsschraube			22N
	22N	Schraubendichtung			
	23N	Magnetschraube			22N
	24N	Passfeder			
	25N	Nilos			

FR

SVI	02	150	...	+	n4	n5

		DESCRIPTION	KIT	ITEM TAB.1	VERIFIER
	01	Carter			05-09N-15N-17N
	02	Couvercle			02N
	03	Couvercle de fermeture			13N
	04	Vis		4-5	05-05N-15N-16N
	05	Roue dentée		5	05N-10N-11N-13N-15N-16N-17N
	06	Vis à double entrée		5	05-05N-16N-17N
	07	Joint pour bouchon			16N-17N
	01N	Vis			
	02N	Joint torique			
	03N	Bague d'étanchéité			
	04N	Roulement		10	15N-17N
	05N	Roulement			05-15N-16N-17N
	06N	Roulement			05-15N-16N-17N
	07N	Couvercle de protection			15N
	08N	Contre écrou			07N-15N
	09N	Bague d'étanchéité			
	10N	Roulement			05-13N-15N-17N
	11N	Roulement			13N
	12N	Bague d'étanchéité			
	13N	Joint torique			
	14N	Vis			
	15N	Couvercle			
	16N	Joint torique			17N
	17N	Bague d'étanchéité			
	18N	Clavette			
	19N	Bouchon d'évent			22N
	20N	Bouchon			22N
	21N	Bouchon de niveau			22N
	22N	Protection pour arbre			
	23N	Bouchon magnetique			22N
	24N	Clavette			
	25N	Nilos			

DK

SVI	02	150	...	+	n4	n5

		BESKRIVELSE	KIT	ITEM TAB.1	BEKRÆFT
	01	Hus			05-09N-15N-17N
	02	Dæksel			02N
	03	Dæksel			13N
	04	Indgangsaksel		4-5	05-05N-15N-16N
	05	Snekkehjul		5	05N-10N-11N-13N-15N-16N-17N
	06	Dobbelt indgangsaksel		5	05-05N-16N-17N
	07	Olietætningsring			16N-17N
	01N	Snekke			
	02N	O-ring			
	03N	Olietætningsring			
	04N	Leje		10	15N-17N
	05N	Leje			05-15N-16N-17N
	06N	Leje			05-15N-16N-17N
	07N	Beskyttelsesskive			15N
	08N	Lukkemøtrik			07N-15N
	09N	Olietætningsring			
	10N	Leje			05-13N-15N-17N
	11N	Leje			13N
	12N	Olietætningsring			
	13N	O-ring			
	14N	Snekke			
	15N	Låg			
	16N	O-ring			17N
	17N	Olietætningsring			
	18N	Feder			
	19N	Udluftningsskrue			22N
	20N	Prop			22N
	21N	Oliestandsglas			22N
	22N	Lukkeskrue			
	23N	Magnetisk-prop			22N
	24N	Feder			
	25N	Nilos			

CN

SVI	02	150	...	+	n4	n5

		描述	套件	品目表1	核实
	01	外壳			05-09N-15N-17N
	02	盖板			02N
	03	封闭盖			13N
	04	螺丝		4-5	05-05N-15N-16N
	05	号齿圈		5	05N-10N-11N-13N-15N-16N-17N
	06	号 凸出的螺丝		5	05-05N-16N-17N
	07	防油门环			16N-17N
	01N	螺钉			
	02N	O-型密封圈			
	03N	密封环			
	04N	轴承		10	15N-17N
	05N	轴承			05-15N-16N-17N
	06N	轴承			05-15N-16N-17N
	07N	安全垫圈			15N
	08N	锁定螺母			07N-15N
	09N	密封环			
	10N	轴承			05-13N-15N-17N
	11N	轴承			13N
	12N	密封环			
	13N	O-型密封圈			
	14N	螺丝			
	15N	帽			
	16N	O-型密封圈			17N
	17N	密封环			
	18N	簧片			
	19N	通气盖			22N
	20N	关闭盖			22N
	21N	油位盖			22N
	22N	封盖的密封圈			
	23N	磁性盖			22N
	24N	簧片			
	25N	Nilos环			

RU

SVI	02	150	...	+	n4	n5

		ОПИСАНИЕ	КОМП.	ДЕТ. ТАБЛ.1	ПРОВЕРИТЬ
	01	Каркас			05-09N-15N-17N
	02	Крышка			02N
	03	Крышка			13N
	04	Входной винт		4-5	05-05N-15N-16N
	05	Зубчатый венец		5	05N-10N-11N-13N-15N-16N-17N
	06	Выступающий винт		5	05-05N-16N-17N
	07	Кольцо сальника			16N-17N
	01N	Винт			
	02N	Уплотнительное кольцо O-ring			
	03N	Уплотнительное кольцо			
	04N	Подшипник		10	15N-17N
	05N	Подшипник			05-15N-16N-17N
	06N	Подшипник			05-15N-16N-17N
	07N	Предохранительная шайба			15N
	08N	Круглая стопорная гайка			07N-15N
	09N	Уплотнительное кольцо			
	10N	Подшипник			05-13N-15N-17N
	11N	Подшипник			13N
	12N	Уплотнительное кольцо			
	13N	Уплотнительное кольцо O-ring			
	14N	Винт			
	15N	Шляпка			
	16N	Уплотнительное кольцо O-ring			17N
	17N	Уплотнительное кольцо			
	18N	Шпонка			
	19N	Заглушка для стравливания			22N
	20N	Крышка			22N
	21N	Пробка уровня			22N
	22N	Уплотнитель для пробки			
	23N	Магнитная пробка			22N
	24N	Шпонка			
	25N	Уплотнительное кольцо типа "Нилос"			

MOTOVARIO
HEART OF MOTION

TAVOLA CODICE RICAMBIO
REFERENCE SPARE PARTS TABLES
TABLEAUX CODE VUES ÉCLATÉES
TEILEXPLOSIONS-ZEICHNUNG
CÓDIGO TABLAS DIBUJOS DE DESPIECE
RESERVEDELSOVERSIGT
参考零备件表
ТАБЛИЦА С КОДАМИ ЗАПАСНЫХ ЧАСТЕЙ

SVI 03

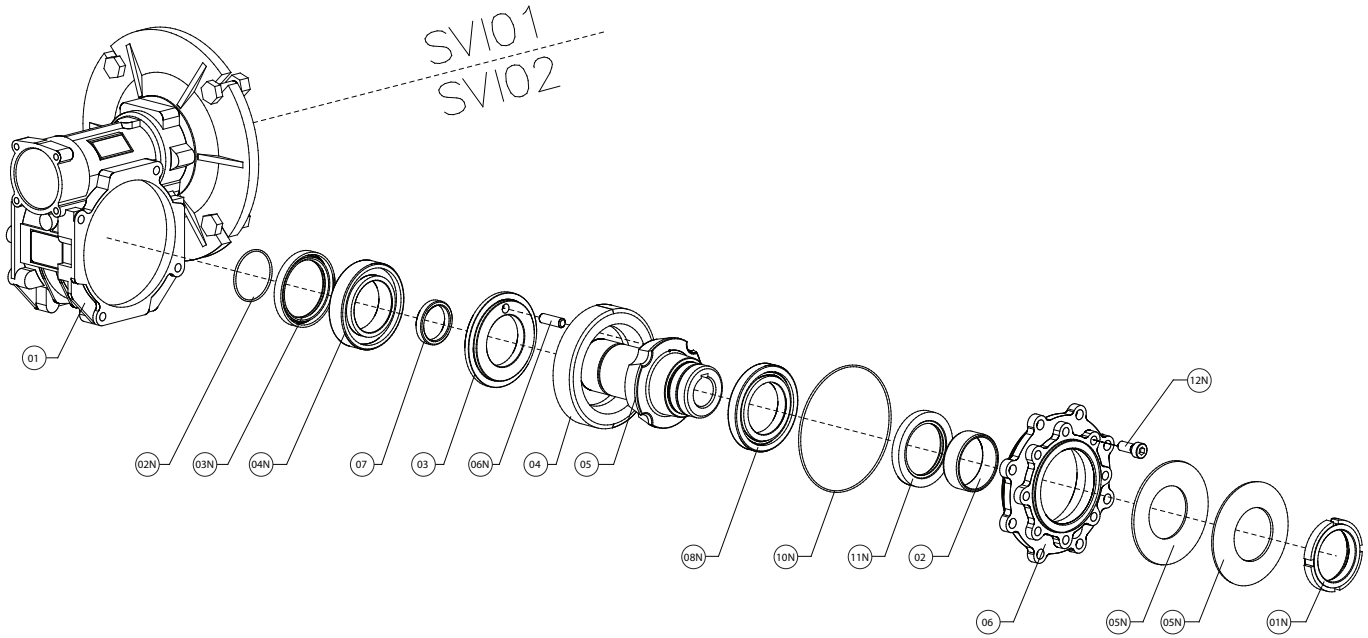

IT

SVI	03	040	···	+	n4	n5

		DESCRIZIONE	KIT	ITEM TAB.1	VERIFICARE
NR	01	Carcassa			
NR	02	Distanziale			
NR	03	Piattello di pressione			
NR	04	Corona dentata			
NR	05	Albero di uscita			
NR	06	Coperchio di chiusura			
NR	07	Distanziale			
	01N	Ghiera			
NR	02N	O-ring			
	03N	Anello di tenuta			
NR	04N	Cuscinetto			
NR	05N	Molla a tazza			
NR	06N	Rullino			
NR	08N	Cuscinetto			
NR	10N	O-ring			
NR	11N	Anello di tenuta			
NR	12N	Vite			

NR= componente non vendibile come ricambio

Per componenti NR richiedere gruppo finito specificando il rapporto

EN

SVI	03	040	···	+	n4	n5

		DESCRIPTION	KIT	ITEM TAB.1	VERIFY
NR	01	Casing			
NR	02	Spacer			
NR	03	Pressure washer			
NR	04	Worm wheel			
NR	05	Low speed shaft			
NR	06	Closing cover			
NR	07	Spacer			
	01N	Lock nut			
NR	02N	O-ring			
	03N	Oil seal			
NR	04N	Bearing			
NR	05N	Belleville washer			
NR	06N	Pin			
NR	08N	Bearing			
NR	10N	O-ring			
NR	11N	Oil seal			
NR	12N	Screw			

NR= unit that can't be sold as a spare part

For NR components, specify the gear reducer type and ratio

ES

SVI	03	040	···	+	n4	n5

		DESCRIPCIÓN	KIT	ITEM TAB.1	VERIFICAR
NR	01	Carcasa			
NR	02	Distanciador			
NR	03	Placa de presión			
NR	04	Corona dentada			
NR	05	Eje de salida			
NR	06	Tapa de cierre			
NR	07	Distanciador			
	01N	Anillo de cierre			
NR	02N	O-ring			
	03N	Retén			
NR	04N	Rodamiento			
NR	05N	Muelle Belleville			
NR	06N	Rodillo			
NR	08N	Rodamiento			
NR	10N	O-ring			
NR	11N	Retén			
NR	12N	Tornillo			

NR= componente no suministrable como recambio

Para componentes NR indicar el grupo terminado especificando la relación

DE

SVI	03	040	···	+	n4	n5

		BESCHREIBUNG	KIT	ITEM TAB.1	ÜBERPRÜFEN
NR	01	Gehäuse			
NR	02	Distanzring			
NR	03	Druckscheibe			
NR	04	Schneckenrad			
NR	05	Abtriebswelle			
NR	06	Verschlussdeckel			
NR	07	Distanzring			
	01N	Sicherungsmutter			
NR	02N	O-rung			
	03N	Dichtung			
NR	04N	Wälzlager			
NR	05N	Tellerfeder			
NR	06N	Stift			
NR	08N	Wälzlager			
NR	10N	O-rung			
NR	11N	Dichtung			
NR	12N	Schraube			

NR= komponente nicht als Ersatzteil verkaufbar

Für NR Teile, geben sie die Getriebetype und Untersetzung an

FR

SVI	03	040	···	+	n4	n5

		DESCRIPTION	KIT	ITEM TAB.1	VERIFIER
NR	01	Carter			
NR	02	Entretoise			
NR	03	Plaque de pression			
NR	04	Roue dentée			
NR	05	Arbre de sortie			
NR	06	Couvercle de fermeture			
NR	07	Entretoise			
	01N	Virole - Anneau			
NR	02N	Joint torique			
	03N	Bague d'étanchéité			
NR	04N	Roulement			
NR	05N	Rondelle Belleville			
NR	06N	Rouleau			
NR	08N	Roulement			
NR	10N	Joint torique			
NR	11N	Bague d'étanchéité			
NR	12N	Vis			

NR= produit qui ne peut être vendu comme pièce détachée

Pour les composants NR indiquez le type de réducteur et son rapport

DK

SVI	03	040	···	+	n4	n5

		BESKRIVELSE	KIT	ITEM TAB.1	BEKRÆFT
NR	01	Hus			
NR	02	Afstandsskive			
NR	03	Trykring			
NR	04	Snekkehjul			
NR	05	Udgangsaksel			
NR	06	Dæksel			
NR	07	Afstandsskive			
	01N	Låsemøtrik			
NR	02N	O-ring			
	03N	Olietætningsring			
NR	04N	Leje			
NR	05N	Skive			
NR	06N	Pin			
NR	08N	Leje			
NR	10N	O-ring			
NR	11N	Olietætningsring			
NR	12N	Snekke			

NR= del kan ikke sælges som reservedel

For NR-dele, oplys geartype og udveksling

CN

SVI	03	040	···	+	n4	n5

		描述	套件	品目表1	核实
NR	01	外壳			
NR	02	垫片			
NR	03	压力板			
NR	04	齿圈			
NR	05	出口轴			
NR	06	封闭盖			
NR	07	垫片			
	01N	螺母			
NR	02N	O-型密封圈			
	03N	密封环			
NR	04N	轴承			
NR	05N	杯形弹簧			
NR	06N	轧辊			
NR	08N	轴承			
NR	10N	O型密封圈			
NR	11N	密封环			
NR	12N	螺钉			

NR = 此组件为非卖品，只作备件使用

对于NR组件要求成品组说明的比率

RU

SVI	03	040	···	+	n4	n5

		ОПИСАНИЕ	КОМП.	ДЕТ. ТАБЛ.1	ПРОВЕРИТЬ
NR	01	Каркас			
NR	02	Распорка			
NR	03	Прижимной диск			
NR	04	Зубчатый венец			
NR	05	Выходной вал			
NR	06	Крышка			
NR	07	Распорка			
	01N	Круглая гайка			
NR	02N	Уплотнительное кольцо O-ring			
	03N	Уплотнительное кольцо			
NR	04N	Подшипник			
NR	05N	Тарельчатая пружина			
NR	06N	Ролик			
NR	08N	Подшипник			
NR	10N	Уплотнительное кольцо O-ring			
NR	11N	Уплотнительное кольцо			
NR	12N	Винт			

NR= деталь не продается в качестве запчасти

Для компонентов NR запрашивать укомплектованный узел, указывая соотношение

MOTOVARIO
HEART OF MOTION

TAVOLA CODICE RICAMBIO
REFERENCE SPARE PARTS TABLES
TABLEAUX CODE VUES ÉCLATÉES
TEILEXPLOSIONS-ZEICHNUNG
CÓDIGO TABLAS DIBUJOS DE DESPIECE
RESERVEDELSOVERSIGT
参考零备件表
ТАБЛИЦА С КОДАМИ ЗАПАСНЫХ ЧАСТЕЙ

SVI 03

	050	063	075	090
(*) 07	NO	NO	NO	OK

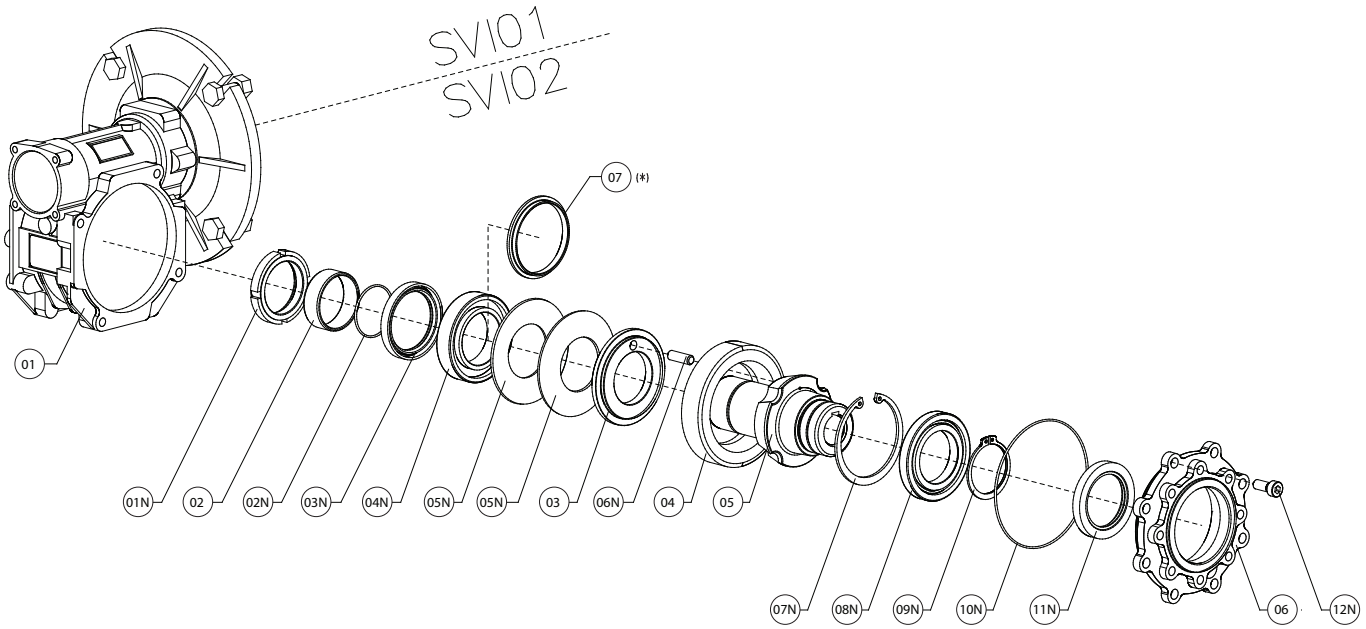

IT

SVI	03	050 … 090	…	+	n4	n5

		DESCRIZIONE	KIT	ITEM TAB.1	VERIFICARE
NR	01	Carcassa			
NR	02	Distanziale			
NR	03	Piattello di pressione			
NR	04	Corona dentata			
NR	05	Albero di uscita			
NR	06	Coperchio di chiusura			
NR	07	Distanziale			
	01N	Ghiera			
NR	02N	O-ring			
	03N	Anello di tenuta			
NR	04N	Cuscinetto			
NR	05N	Molla a tazza			
NR	06N	Rullino			
NR	07N	Anello di arresto			
NR	08N	Cuscinetto			
NR	09N	Anello di arresto			
NR	10N	O-ring			
	11N	Anello di tenuta			
	12N	Vite			

NR= componente non vendibile come ricambio

Per componenti NR richiedere gruppo finito specificando il rapporto

EN

SVI	03	050 … 090	…	+	n4	n5

		DESCRIPTION	KIT	ITEM TAB.1	VERIFY
NR	01	Casing			
NR	02	Spacer			
NR	03	Pressure washer			
NR	04	Worm wheel			
NR	05	Low speed shaft			
NR	06	Closing cover			
NR	07	Spacer			
	01N	Lock nut			
NR	02N	O-ring			
	03N	Oil seal			
NR	04N	Bearing			
NR	05N	Belleville washer			
NR	06N	Pin			
NR	07N	Stop ring			
NR	08N	Bearing			
NR	09N	Stop ring			
NR	10N	O-ring			
	11N	Oil seal			
	12N	Screw			

NR= unit that can't be sold as a spare part

For NR components, specify the gear reducer type and ratio

ES

SVI	03	050 … 090	…	+	n4	n5

		DESCRIPCIÓN	KIT	ITEM TAB.1	VERIFICAR
NR	01	Carcasa			
NR	02	Distanciador			
NR	03	Placa de presión			
NR	04	Corona dentada			
NR	05	Eje de salida			
NR	06	Tapa de cierre			
NR	07	Distanciador			
	01N	Anillo de cierre			
NR	02N	O-ring			
	03N	Retén			
NR	04N	Rodamiento			
NR	05N	Belleville washer			
NR	06N	Rodillo			
NR	07N	Anillo de bloqueo			
NR	08N	Rodamiento			
NR	09N	Anillo de bloqueo			
NR	10N	O-ring			
	11N	Retén			
	12N	Tornillo			

NR= componente no suministrable como recambio

Para componentes NR indicar el grupo terminado especificando la relación

DE

SVI	03	050 … 090	…	+	n4	n5

		BESCHREIBUNG	KIT	ITEM TAB.1	ÜBERPRÜFEN
NR	01	Gehäuse			
NR	02	Distanzring			
NR	03	Druckscheibe			
NR	04	Schneckenrad			
NR	05	Abtriebswelle			
NR	06	Verschlussdeckel			
NR	07	Distanzring			
	01N	Sicherungsmutter			
NR	02N	O-rung			
	03N	Dichtung			
NR	04N	Wälzlager			
NR	05N	Tellerfeder			
NR	06N	Stift			
NR	07N	Sicherungsring			
NR	08N	Wälzlager			
NR	09N	Sicherungsring			
NR	10N	O-rung			
	11N	Dichtung			
	12N	Schraube			

NR= komponente nicht als Ersatzteil verkaufbar

Für NR Teile, geben sie die Getriebetype und Untersetzung an

FR

SVI	03	050 … 090	…	+	n4	n5

		DESCRIPTION	KIT	ITEM TAB.1	VERIFIER
NR	01	Carter			
NR	02	Entretoise			
NR	03	Plaque de pression			
NR	04	Roue dentée			
NR	05	Arbre de sortie			
NR	06	Couvercle de fermeture			
NR	07	Entretoise			
	01N	Virole - Anneau			
NR	02N	Joint torique			
	03N	Bague d'étanchéité			
NR	04N	Roulement			
NR	05N	Rondelle Belleville			
NR	06N	Rouleau			
NR	07N	Bague d'arrêt			
NR	08N	Roulement			
NR	09N	Bague d'arrêt			
NR	10N	Joint torique			
	11N	Bague d'étanchéité			
	12N	Vis			

NR= produit qui ne peut être vendu comme pièce détachée

Pour les composants NR indiquez le type de réducteur et son rapport

DK

SVI	03	050 … 090	…	+	n4	n5

		BESKRIVELSE	KIT	ITEM TAB.1	BEKRÆFT
NR	01	Hus			
NR	02	Afstandsskive			
NR	03	Trykring			
NR	04	Snekkehjul			
NR	05	Udgangsaksel			
NR	06	Dæksel			
NR	07	Afstandsskive			
	01N	Låsemøtrik			
NR	02N	O-ring			
	03N	Olietætningsring			
NR	04N	Leje			
NR	05N	Skive			
NR	06N	Pin			
NR	07N	Stopring			
NR	08N	Leje			
NR	09N	Stopring			
NR	10N	O-ring			
	11N	Olietætningsring			
	12N	Snekke			

NR= del kan ikke sælges som reservedel

For NR-dele, oplys geartype og udveksling

CN

SVI	03	050 … 090	…	+	n4	n5

		描述	套件	品目表1	核实
NR	01	外壳			
NR	02	垫片			
NR	03	压力板			
NR	04	齿圈			
NR	05	出口轴			
NR	06	封闭盖			
NR	07	垫片			
	01N	螺母			
NR	02N	O-型密封圈			
	03N	密封环			
NR	04N	轴承			
NR	05N	杯形弹簧			
NR	06N	轧辊			
NR	07N	限动环			
NR	08N	轴承			
NR	09N	限动环			
NR	10N	O型密封圈			
	11N	密封环			
	12N	螺钉			

NR = 此组件为非卖品，只作备件使用

对于NR组件要求成品组说明的比率

RU

SVI	03	050 … 090	…	+	n4	n5

		ОПИСАНИЕ	КОМП.	ДЕТ. ТАБЛ.1	ПРОВЕРИТЬ
NR	01	Каркас			
NR	02	Распорка			
NR	03	Прижимной диск			
NR	04	Зубчатый венец			
NR	05	Выходной вал			
NR	06	Крышка			
NR	07	Распорка			
	01N	Круглая гайка			
NR	02N	Уплотнительное кольцо O-ring			
	03N	Уплотнительное кольцо			
NR	04N	Подшипник			
NR	05N	Тарельчатая пружина			
NR	06N	Ролик			
NR	07N	Стопорное кольцо			
NR	08N	Подшипник			
NR	09N	Стопорное кольцо			
NR	10N	Уплотнительное кольцо O-ring			
	11N	Уплотнительное кольцо			
	12N	Винт			

NR= деталь не продается в качестве запчасти

Для компонентов NR запрашивать укомплектованный узел, указывая соотношение

TAVOLA CODICE RICAMBIO
REFERENCE SPARE PARTS TABLES
TABLEAUX CODE VUES ÉCLATÉES
TEILEXPLOSIONS-ZEICHNUNG
CÓDIGO TABLAS DIBUJOS DE DESPIECE
RESERVEDELSOVERSIGT
参考零备件表
ТАБЛИЦА С КОДАМИ ЗАПАСНЫХ ЧАСТЕЙ

SVI 04

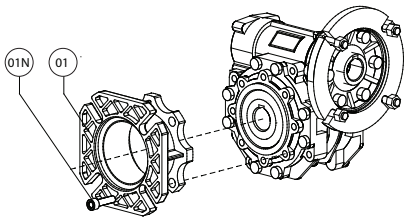

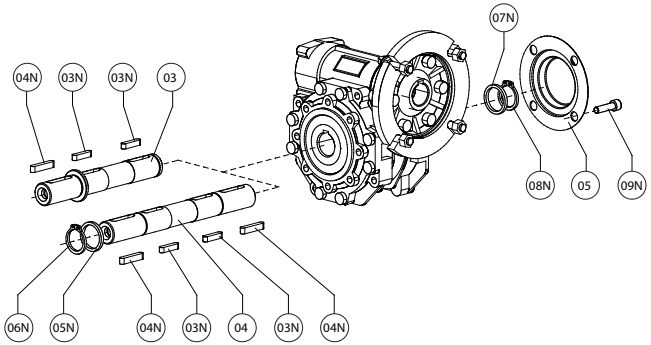

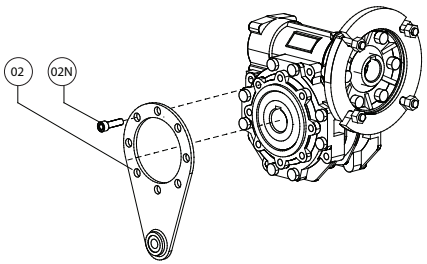

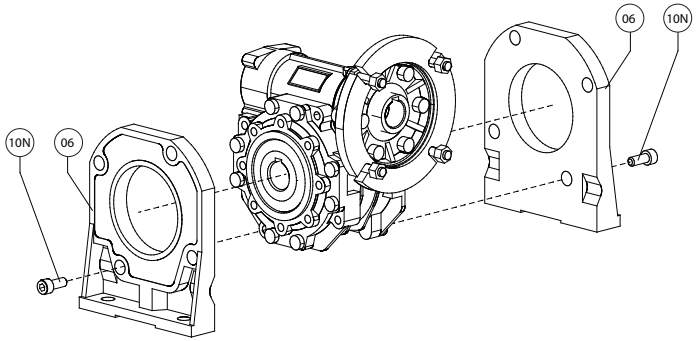

IT

SVI	04	030 … 150	…	+	n4	n5

		DESCRIZIONE	KIT	ITEM TAB.1	VERIFICARE
	01	Kit Flangia di uscita	01N	6	
	02	Kit Braccio di reazione	02N		
	03	Kit Albero di uscita	03N 04N	1	
	04	Kit Albero di uscita	03N 04N 05N 06N	1	
	05	Kit Cappellotto	07N 08N 09N		
	06	Kit piedi	10N	7	

	01N	Vite	6	
	02N	Vite		
	03N	Linguetta	1	
	04N	Linguetta	1	
	05N	Distanziale	1	
	06N	Anello di arresto	1	
	07N	Distanziale	1	
	08N	Anello di arresto	1	
	09N	Vite		
	10N	Vite		

EN

SVI	04	030 … 150	…	+	n4	n5

		DESCRIPTION	KIT	ITEM TAB.1	VERIFY
	01	Output flange kit	01N	6	
	02	Torque arm kit	02N		
	03	Low speed shaft kit	03N 04N	1	
	04	Low speed shaft kit	03N 04N 05N 06N	1	
	05	Cap Kit	07N 08N 09N		
	06	Feet kit	10N	7	

	01N	Screw	6	
	02N	Screw		
	03N	Key	1	
	04N	Key	1	
	05N	Spacer	1	
	06N	Stop ring	1	
	07N	Spacer	1	
	08N	Stop ring	1	
	09N	Screw		
	10N	Screw		

ES

SVI	04	030 … 150	…	+	n4	n5

		DESCRIPCIÓN	KIT	ITEM TAB.1	VERIFICAR
	01	Kit brida de salida	01N	6	
	02	Kit brazo de reacción	02N		
	03	Kit eje de salida	03N 04N	1	
	04	Kit eje de salida	03N 04N 05N 06N	1	
	05	Kit tapeta	07N 08N 09N		
	06	Kit patas	10N	7	

	01N	Tornillo	6	
	02N	Tornillo		
	03N	Chaveta	1	
	04N	Chaveta	1	
	05N	Distanciador	1	
	06N	Anillo de bloqueo	1	
	07N	Distanciador	1	
	08N	Anillo de bloqueo	1	
	09N	Tornillo		
	10N	Tornillo		

DE

SVI	04	030 … 150	…	+	n4	n5

		BESCHREIBUNG	KIT	ITEM TAB.1	ÜBERPRÜFEN
	01	Abtriebsflansch-Kit	01N	6	
	02	Drehmomentstütze-Kit	02N		
	03	Abtriebswellen-Kit	03N 04N	1	
	04	Abtriebswellen-Kit	03N 04N 05N 06N	1	
	05	Abdeckkappe-Kit	07N 08N 09N		
	06	Fuß-Kit	10N	7	

	01N	Schraube	6	
	02N	Schraube		
	03N	Passfeder	1	
	04N	Passfeder	1	
	05N	Distanzring	1	
	06N	Sicherungsring	1	
	07N	Distanzring	1	
	08N	Sicherungsring	1	
	09N	Schraube		
	10N	Schraube		

FR

SVI	04	030 … 150	…	+	n4	n5

		DESCRIPTION	KIT	ITEM TAB.1	VERIFIER
	01	Kit bride de sortie	01N	6	
	02	Kit bras de réaction	02N		
	03	Kit arbre de sortie	03N 04N	1	
	04	Kit arbre de sortie	03N 04N 05N 06N	1	
	05	Kit couvercle	07N 08N 09N		
	06	Kit de pied	10N	7	

	01N	Vis	6	
	02N	Vis		
	03N	Clavette	1	
	04N	Clavette	1	
	05N	Entretoise	1	
	06N	Bague d'arrêt	1	
	07N	Entretoise	1	
	08N	Bague d'arrêt	1	
	09N	Vis		
	10N	Vis		

DK

SVI	04	030 … 150	…	+	n4	n5

		BESKRIVELSE	KIT	ITEM TAB.1	BEKRÆFT
	01	Udgangsflange	01N	6	
	02	Momentarm	02N		
	03	Udgangsaksel (sæt)	03N 04N	1	
	04	Udgangsaksel (sæt)	03N 04N 05N 06N	1	
	05	Dæksel (sæt)	07N 08N 09N		
	06	Fod kit	10N	7	

	01N	Snekke	6	
	02N	Snekke		
	03N	Feder	1	
	04N	Feder	1	
	05N	Afstandsskive	1	
	06N	Stopring	1	
	07N	Afstandsskive	1	
	08N	Stopring	1	
	09N	Snekke		
	10N	Snekke		

CN

SVI	04	030 … 150	…	+	n4	n5

		描述	套件	品目表1	核实
	01	出口法兰套装	01N	6	
	02	扭力臂套装	02N		
	03	出口轴套装	03N 04N	1	
	04	口口轴套装	03N 04N 05N 06N	1	
	05	帽套装	07N 08N 09N		
	06	支撑套装	10N	7	

	01N	螺钉	6	
	02N	螺丝		
	03N	簧片	1	
	04N	簧片	1	
	05N	垫片	1	
	06N	限动环	1	
	07N	垫片	1	
	08N	限动环	1	
	09N	螺丝		
	10N	螺丝		

RU

SVI	04	030 … 150	…	+	n4	n5

		ОПИСАНИЕ	КОМП.	ДЕТ. ТАБЛ.1	ПРОВЕРИТЬ
	01	Комплект выходного фланца	01N	6	
	02	Комплект моментного рычага	02N		
	03	Комплект выходного вала	03N 04N	1	
	04	Комплект выходного вала	03N 04N 05N 06N	1	
	05	Комплект Шляпки	07N 08N 09N		
	06	Комплект ножек	10N	7	

	01N	Винт	6	
	02N	Винт		
	03N	Шпонка	1	
	04N	Шпонка	1	
	05N	Распорка	1	
	06N	Стопорное кольцо	1	
	07N	Распорка	1	
	08N	Стопорное кольцо	1	
	09N	Винт		
	10N	Винт		

TAVOLA CODICE RICAMBIO
REFERENCE SPARE PARTS TABLES
TABLEAUX CODE VUES ÉCLATÉES
TEILEXPLOSIONS-ZEICHNUNG
CÓDIGO TABLAS DIBUJOS DE DESPIECE
RESERVEDELSOVERSIGT
参考零备件表
ТАБЛИЦА С КОДАМИ ЗАПАСНЫХ ЧАСТЕЙ

SVD 01

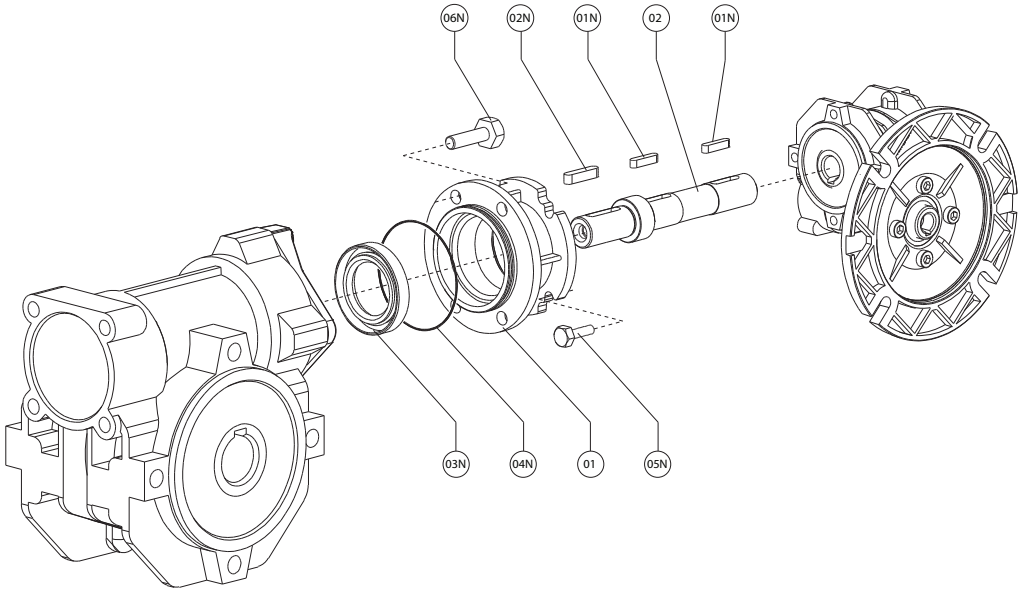

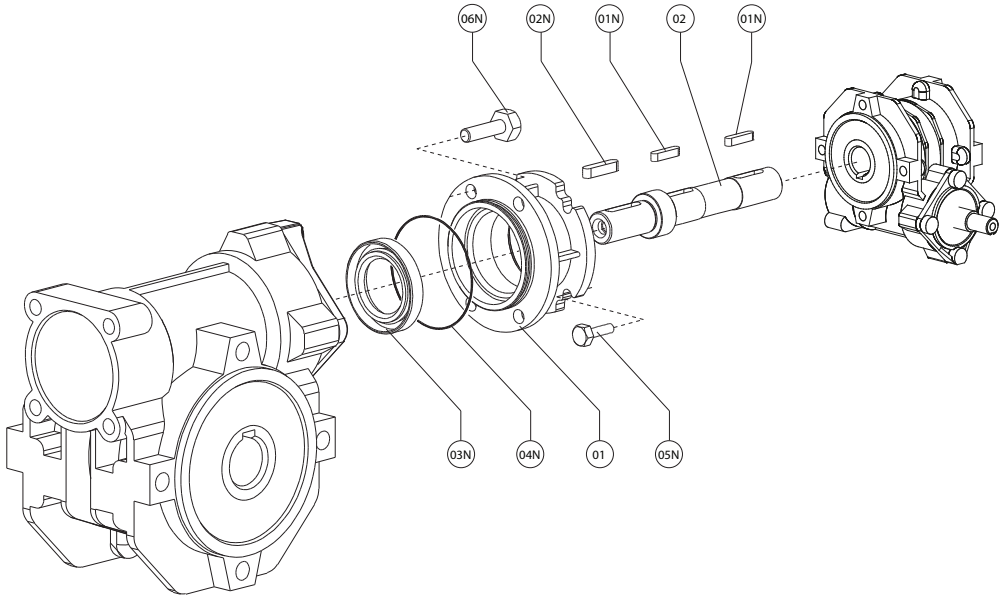

IT

SVD	01	030/040 030/050 030/063 040/075 040/090 050/105 050/110 063/130 063/150	···	+	n4	n5

		DESCRIZIONE	KIT	ITEM TAB.1	VERIFICARE
	01	Kit Flangia di collegamento	03N 04N 05N 06N		03N-04N
	02	Kit Albero di collegamento	03 01N 02N 07N	4	
	03	Kit Cappellotto	07N		

	01N	Linguetta		
	02N	Linguetta	4	
	03N	Anello di tenuta		
	04N	O-ring		
	05N	Vite		
	06N	Vite		
	07N	Vite		

EN

SVD	01	030/040 030/050 030/063 040/075 040/090 050/105 050/110 063/130 063/150	···	+	n4	n5

		DESCRIPTION	KIT	ITEM TAB.1	VERIFY
	01	Connection flange kit	03N 04N 05N 06N		03N-04N
	02	Connection shaft kit	03 01N 02N 07N	4	
	03	Cap Kit	07N		

	01N	Key		
	02N	Key	4	
	03N	Oil seal		
	04N	O-ring		
	05N	Screw		
	06N	Screw		
	07N	Screw		

ES

SVD	01	030/040 030/050 030/063 040/075 040/090 050/105 050/110 063/130 063/150	···	+	n4	n5

		DESCRIPCIÓN	KIT	ITEM TAB.1	VERIFICAR
	01	Kit brida de conexión	03N 04N 05N 06N		03N-04N
	02	Eje de conexión Kit	03 01N 02N 07N	4	
	03	Kit tapeta	07N		

	01N	Chaveta		
	02N	Chaveta	4	
	03N	Retén		
	04N	O-ring		
	05N	Tornillo		
	06N	Tornillo		
	07N	Tornillo		

DE

SVD	01	030/040 030/050 030/063 040/075 040/090 050/105 050/110 063/130 063/150	···	+	n4	n5

		BESCHREIBUNG	KIT	ITEM TAB.1	ÜBERPRÜFEN
	01	Verbindungsflansch-Kit	03N 04N 05N 06N		03N-04N
	02	Welle-Verbindungs-Kit	03 01N 02N 07N	4	
	03	Abdeckkappe-Kit	07N		

	01N	Passfeder		
	02N	Passfeder	4	
	03N	Dichtung		
	04N	O-rung		
	05N	Schraube		
	06N	Schraube		
	07N	Schraube		

FR

SVD	01	030/040 030/050 030/063 040/075 040/090 050/105 050/110 063/130 063/150	···	+	n4	n5

		DESCRIPTION	KIT	ITEM TAB.1	VERIFIER
	01	Kit de bride de connexion	03N 04N 05N 06N		03N-04N
	02	Arbre de connexion Kit	03 01N 02N 07N	4	
	03	Kit couvercle	07N		

	01N	Clavette		
	02N	Clavette	4	
	03N	Bague d'étanchéité		
	04N	Joint torique		
	05N	Vis		
	06N	Vis		
	07N	Vis		

DK

SVD	01	030/040 030/050 030/063 040/075 040/090 050/105 050/110 063/130 063/150	···	+	n4	n5

		BESKRIVELSE	KIT	ITEM TAB.1	BEKRÆFT
	01	Sammenbygnings-flange (sæt)	03N 04N 05N 06N		03N-04N
	02	Aksel (sæt)	03 01N 02N 07N	4	
	03	Dæksel (sæt)	07N		

	01N	Feder		
	02N	Feder	4	
	03N	Olietætningsring		
	04N	O-ring		
	05N	Snekke		
	06N	Snekke		
	07N	Snekke		

CN

SVD	01	030/040 030/050 030/063 040/075 040/090 050/105 050/110 063/130 063/150	···	+	n4	n5

		描述	套件	品目表1	核实
	01	连接轴套装	03N 04N 05N 06N		03N-04N
	02	的法兰套装	03 01N 02N 07N	4	
	03	帽套装	07N		

	01N	簧片		
	02N	簧片	4	
	03N	密封环		
	04N	O-型密封圈		
	05N	螺丝		
	06N	螺丝		
	07N	螺丝		

RU

SVD	01	030/040 030/050 030/063 040/075 040/090 050/105 050/110 063/130 063/150	···	+	n4	n5

		ОПИСАНИЕ	КОМП.	ДЕТ. ТАБЛ.1	ПРОВЕРИТЬ
	01	Комплект Фланца	03N 04N 05N 06N		03N-04N
	02	Комплект Соединительного вала	03 01N 02N 07N	4	
	03	Комплект Шляпки	07N		

	01N	Шпонка		
	02N	Шпонка	4	
	03N	Уплотнительное кольцо		
	04N	Уплотнительное кольцо O-ring		
	05N	Винт		
	06N	Винт		
	07N	Винт		

MOTOVARIO®
HEART OF MOTION

REV.0 / 2014

www.motovario-group.com