CATALOGO TECNICO

VSF SERIES

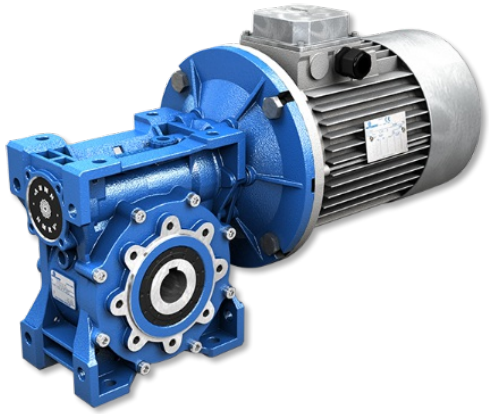

MOTORIDUTTORI**A** VITE**SENZA**FINE

STANDARD **IEC**

DIRETTIVA **ATEX** Ex

MOTOVARIO®

HEART OF MOTION

a TECO Group company

1. INFORMAZIONI GENERALI

1.1 ATEX 4

1.2 SIMBOLOGIA E FORMULE 5

1.2.1 Simbologia 5

1.2.2 Formule 6

1.3 SELEZIONE DEL PRODOTTO 7

1.4 FATTORE DI SERVIZIO 8

1.5 INSTALLAZIONE 9

2. INFORMAZIONI DI PRODOTTO

2.1 CARATTERISTICHE COSTRUTTIVE 10

2.2 TIPOLOGIA 11

2.2.1 Designazione 11

2.2.2 Versioni 14

2.2.3 Modularità 16

2.3 POSIZIONI DI MONTAGGIO 18

2.3.1 Posizioni di montaggio 18

2.3.2 Posizione morsettiera 20

2.4 RENDIMENTO 21

2.4.1 Rendimento 21

2.4.2 Irreversibilità 21

2.5 DATI DI INGRANAMENTO 22

2.6 GIOCHI ANGOLARI 23

2.7 SENSO DI ROTAZIONE 24

2.8 APPLICAZIONI CRITICHE 25

2.8.1 Applicazioni critiche 25

2.8.2 Informazioni 25

2.9 DISPONIBILITÀ FLANGE ATTACCO MOTORE 26

2.9.1 Disponibilità flange attacco motore NMRV - NMRV-P 26

2.9.2 Disponibilità flange attacco motore NMRV - NMRV-P IBRIDI 27

2.9.3 Disponibilità flange attacco motore HA31+NMRV 28

2.9.4 Disponibilità flange attacco motore NMRV-P/HW 29

2.9.5 Rapporti NRV/NMRV/NMRV-P+NMRV/NMRV-P 30

2.10 CUSCINETTI ASSE LENTO 33

2.11 CARICHI RADIALI 34

2.11.1 Informazioni 34

2.11.2 Entrata 34

2.11.3 Uscita 35

2.12 LUBRIFICAZIONE 36

2.12.1 Informazioni 36

2.12.2 Lubrificanti 36

2.12.3 Lubrificanti speciali 37

2.12.4 Quantità 38

2.13 MOMENTI D'INERZIA 39

3. DIMENSIONI

3.1 RIDUTTORI/MOTORIDUTTORI 40

3.1.1 NMRV 025 40

3.1.2 NMRV 030-150 41

3.1.3 NRV 42

3.1.4 HA31+NMRV 43

3.1.5 NMRV-P/HW 43

3.1.6 NMRV-P/IHW 45

3.1.7 NMRV+NMRV 46

3.1.8 NRV+NMRV 47

3.2 MOTORI ELETTRICI 48

3.2.1 Motori elettrici 48

3.2.2 Motori ad efficienza standard (TS), alta (TH) e premium (TP) 50

3.2.3 Potenza nominale - [kW] 51

3.3 PESI 52

3.4 ESTREMITÀ D'ALBERO 53

4. ACCESSORI & OPZIONI

4.1 ALBERI LENTI 54

4.2 FLANGIA USCITA 55

4.3 SISTEMI DI FISSAGGIO PENDOLARE 56

4.3.1 Braccio di reazione: Posizioni di montaggio 56

4.3.2 Braccio di reazione: Dimensioni 58

5. NMRV - PRESTAZIONALI

5.1 NMRV/NMRV-P MOTORIDUTTORE (50Hz) 59

5.2 NRV/NRV-P RIDUTTORE - 2800 rpm 105

5.3 NRV/NMRV-P RIDUTTORE COMBINATO - 2800 rpm 107

5.4 NRV/NRV-P RIDUTTORE - 1750 rpm 112

5.5 NRV/NMRV-P RIDUTTORE COMBINATO - 1750 rpm 115

5.6 NRV/NRV-P RIDUTTORE - 1400 rpm 121

5.7 NRV/NMRV-P RIDUTTORE COMBINATO - 1400 rpm 124

5.8 NRV/NRV-P RIDUTTORE - 1140 rpm 130

5.9 NRV/NMRV-P RIDUTTORE COMBINATO - 1140 rpm 133

5.10 NRV/NRV-P RIDUTTORE - 900 rpm 139

5.11 NRV/NMRV-P RIDUTTORE COMBINATO - 900 rpm 142

5.12 NRV/NRV-P RIDUTTORE - 500 rpm 148

5.13 NRV/NMRV-P RIDUTTORE COMBINATO - 500 rpm 151

5.14 IHW/NMRV-P RIDUTTORE CON PRECOPPIA - 1750 rpm 157

5.15 IHW/NMRV-P RIDUTTORE CON PRECOPPIA - 1400 rpm 159

5.16 IHW/NMRV-P RIDUTTORE CON PRECOPPIA - 1140 rpm 161

5.17 IHW/NMRV-P RIDUTTORE CON PRECOPPIA - 900 rpm 163

6. CONDIZIONI DI VENDITA

6.1 CONDIZIONI DI VENDITA 165

Certificazione ATEX

I riduttori del presente catalogo, designati “ATEX”, sono progettati e realizzati in conformità alla:
Direttiva **ATEX 2014/34/UE.**
Con impiego secondo le istruzioni riportate nel Manuale Atex ISTRUZIONI PER INSTALLAZIONE ED USO (allegato ai prodotti forniti) i riduttori ATEX MOTOVARIO possono essere impiegati in uno dei seguenti ambienti:

Gruppo II
Categoria 2G e 2D
Zona 1/21 per gas e polveri (gruppo gas IIB), con i seguenti metodi di protezione:
Protezione contro l’accensione:
EN13463-5 (c) sicurezza costruttiva
EN13463-8 (k) immersione in liquidi

Gruppo II
Categoria 3G e 3D
Zona 2/22 per gas e polveri
Protezione contro l’accensione:
EN13463-5 (c) sicurezza costruttiva

La temperatura ambiente prevista dall’applicazione deve essere compresa tra -20 e + 40 °C (*).
I prodotti certificati per impiego in Zona 1/21 possono essere impiegati anche in Zona 2/22
Per individuare l’ambiente cui è limitata la certificazione Atex dello specifico riduttore, consultare le Tabelle Prestazioni Atex.

I gruppi così classificati sono fabbricati e marcati per essere conformi alle norme contenute nella Direttiva **ATEX 2014/34/UE**.

USI NON CONSENTITI
E' vietato utilizzare il riduttore:

- in un’area con categoria di apparecchiature I (miniere soggette a rischi derivanti da grisù);
- in una Zona classificata come più gravosa di quanto marcato in etichetta prodotto;
- a temperatura ambiente che non rispetti i limiti previsti (*)
- in condizioni (P1, n1, M2) che, anche singolarmente, eccedano i valori riportati nelle Tabelle Prestazioni Atex.

1.2.1 Simbologia

Dimensione fisica	Simbolo	Simbolo unità di misura	Entrata	Uscita
Potenza	P	[kW]	P_1	P_2
Potenza richiesta	Pr	[kW]	Pr_1	Pr_2
Potenza nominale	Pn	[kW]	Pn_1	Pn_2
Momento torcente	M	[Nm]	M_1	M_2
Momento torcente nominale	Mn	[Nm]		Mn_2
Momento torcente richiesto	Mr	[Nm]	Mr_1	Mr_2
Numero giri	n	[rpm]	n_1	n_2
Forza	F	[N]		
Forza radiale	Fr	[N]	Fr_1	Fr_2
Forza assiale	Fa	[N]	Fa_1	Fa_2
Rapporto di riduzione	i			
Rendimento dinamico	η_d			
Fattore di servizio	f.s.			
Statico	s			
Dinamico	d			
Calcolato	c			
Massimo	max			
Minimo	min			
Momenti d'inerzia	J	[kgm^2]	J_1	
Temperatura ambiente	T_{amb}	[°C]		
Dimensioni		[mm]		
Numero principi vite	Z1			
Angolo elica	ϒ	[° ' '']		
Modulo assiale	Mx			
Rendimento dinamico a n1= 1400 rpm	ηδ(1400)			
Rendimento statico	ηs			

1.2.2 Formule

RIDUTTORE		
Tempo di avviamento o arresto	$t = v / a$	[s]
Velocità di rotazione	$v = \pi * d * n / 60$ $v = \omega * r$	[m/s]
Velocità angolare	$n = 60 * v / (\pi * d)$ $\omega = v / r$	[rpm] [rad/s]
Accelerazione o decelerazione	$a = v / t$	[m/s^2]
Accelerazione angolare	$\alpha = n / (9{,}55 * t)$ $\alpha = \omega / t$	[rad/s^2]
Spazio (in funzione di una accelerazione o di una velocità iniziale o finale)	$s = a * t^2 / 2$ $s = v * t / 2$	[m]
Forza di traslazione su piano orizzontale	$F = \mu * m * g$	[N]
Forza di traslazione su piano verticale (sollevamento)	$F = m * g$	
Forza di traslazione su piano inclinato	$F = m * g (\mu * \cos\beta + \mathrm{sen}\beta)$	
m= massa [kg]; g= accelerazione gravitazionale [m/s^2]; μ= coefficiente di attrito; β= angolo di inclinazione		
Momento di inerzia	$J = m * v^2 / \omega^2$	[kgm^2]
Momento torcente	$M = F * d / 2$ $M = J * \omega / t$	[Nm]

MOTORE e MOTORIDUTTORE		
Tempo di accelerazione	$ta = (Jext+Jm)*n_n/9{,}55+(M_{spunto}-Mr)$	[s]
Tempo di frenatura	$ts = (Jext+Jm)*n_n/9{,}55+(M_{spunto}+Mr)$	[s]
Angolo di rotazione del motore in accelerazione	$\varphi = n_n * ta / 19{,}1$	[rad]
Angolo di rotazione del motore in frenatura	$\varphi = n_n * ts / 19{,}1$	[rad]
Potenza resa all'albero di un motore monofase	$P = V * I * \eta * \cos\omega$	[W]
Potenza resa all'albero di un motore trifase	$P = 1{,}73 * V * I * \eta * \cos\omega$	[W]

FUNZIONAMENTO a 60Hz		
Velocità angolare a 60Hz	$n_{60Hz} = 1{,}2 * n_{50Hz}$	[rpm]
Potenza a 60Hz	$P1_{60Hz} = P1_{50Hz} * V_{60Hz}/V_{50Hz}$	[kW]
Se la tensione di alimentazione V_{60Hz} è uguale a quella di avvolgimento V_{50Hz}, la potenza non varia ovvero $P1_{60Hz} = P1_{50Hz}$ Se la tensione di alimentazione V_{60Hz} è maggiore del 20% di quella di avvolgimento V_{50Hz} , la potenza aumenta del 20% ovvero $P1_{60Hz} = 1{,}2\ P1_{50Hz}$		
Momento torcente a 60Hz	$M_{60hz} = M_{50Hz} * P1_{60Hz} / (1{,}2 * P1_{50Hz})$	[Nm]
Fattore di servizio a 60Hz	$f.s_{60Hz} = f.s_{50Hz} * 1{,}175 * P1_{50Hz} / P1_{60Hz}$	-

1.3 SELEZIONE DEL PRODOTTO

Per la corretta selezione di un riduttore o di un motoriduttore occorre disporre di alcuni dati fondamentali quali:

1. La velocità angolare in entrata al riduttore **(n_1)** e la velocità angolare in uscita **(n_2)**. Attraverso questi due valori è possibile calcolare il rapporto di riduzione **(i)** del riduttore attraverso la formula: **$i=n_1/n_2$**
2. Il momento torcente richiesto dall'applicazione **(Mr_2)**

Noti questi dati si può procedere alla selezione del motoriduttore o del riduttore.
Questa guida conduce alla selezione del prodotto attraverso pochi passi:

Selezione dei motoriduttori

1. Determinare il fattore di servizio effettivo dell'applicazione **(f.s.)**. Questo parametro è funzione del tipo di carico della macchina azionata, del numero di azionamenti per ora e del numero di ore di funzionamento (vedi paragrafo "Fattore di servizio").
2. Ricavare la potenza in entrata **Pr_1** mediante il momento torcente richiesto **Mr_2**, la velocità **n_2** e il rendimento dinamico. **$Pr_1=(Mr_2*n_2)/(9550*\eta_d)$.** Il valore di rendimento dinamico dipende dalla tipologia del riduttore e dal numero di stadi d'ingranaggi di riduzione (per ricavare il valore di rendimento vedi relativa pagina).
3. Consultare le tabelle delle prestazioni dei motoriduttori ricercando una potenza normalizzata **Pn_1** superiore a quella richiesta **Pr_1** tale che: **$Pn_1 \geq Pr_1$**
4. Individuata la potenza nominale idonea, selezionare il motoriduttore in grado di sviluppare la velocità angolare più vicina a n_2 desiderata e con fattore di servizio f.s. maggiore o uguale a quello richiesto dall'applicazione.

Per la selezione di prodotti Atex utilizzare il fattore di servizio "f.s.Atex ".

Nelle tabelle di selezione dei motoriduttori gli abbinamenti sono realizzati con motori 2,4,6 poli alimentati a 50Hz.

Selezione dei riduttori:

1. Determinare il fattore di servizio dell'applicazione **(f.s.)** (vedi paragrafo "Fattore di servizio").
2. Calcolare il rapporto di riduzione i dalla velocità in uscita **n_2** richiesta e dalla quella in entrata **n_1**. **$i=n_1/n_2$**
3. Calcolare il momento torcente **Mc_2** per la selezione del riduttore attraverso la coppia richiesta dall'applicazione **Mr_2** ed il fattore di servizio f.s.: **$Mc_2=Mr_2*(f.s.)$**
4. Consultare le tabelle delle Prestazioni dei Riduttori cercando il riduttore che, col rapporto di riduzione più prossimo a quello calcolato, dispone di una coppia nominale **Mn_2** tale che: **$Mn_2 \geq Mc_2$**

Per la selezione dei prodotti Atex consultare le tabelle delle Prestazioni dei Riduttori Atex.

Verifiche

Eseguita la selezione del riduttore o del motoriduttore è opportuno effettuare le seguenti verifiche:

A. **Coppia Massima**

Generalmente la coppia massima (picco di carico istantaneo) che può essere applicata al riduttore non deve superare il 200% della coppia nominale **Mn_2** (o, per Atex, M_2max).

B. **Carichi radiali**

1. Verificare che i carichi radiali agenti sugli alberi di entrata e/o di uscita rispettino i valori ammessi a catalogo. Se superiori, aumentare la grandezza del riduttore o modificare la supportazione del carico esterno. Nella fase di verifica occorre tenere conto che i valori indicati a catalogo si riferiscono a carichi agenti sulla mezzeria della sporgenza dell'albero per cui, nel caso il carico sia applicato in posizione diversa, è necessario determinare con le apposite formule il carico ammissibile nella posizione desiderata (vedi paragrafo "Carichi Radiali").
2. In caso di alberi accessori in uscita verificare che il carico applicato sia compatibile con la dimensione dell'albero. In caso di necessità contattare l'ASSISTENZA TECNICA MOTOVARIO.

C. Se al riduttore selezionato verrà abbinato un motore elettrico, verificarne l'applicabilità consultando la tabella delle predisposizioni (vedi paragrafo "Predisposizioni"). Per motori di dimensione maggiore a IEC 180, verificare la necessità di supportare il motore con i piedi. In caso di necessità contattare l'ASSISTENZA TECNICA MOTOVARIO

(solo versione Atex) Consultare il catalogo per verificare che Versione, Piazzamento, Accessori previsti soddisfino la certificazione Atex richiesta.

1.4 FATTORE DI SERVIZIO

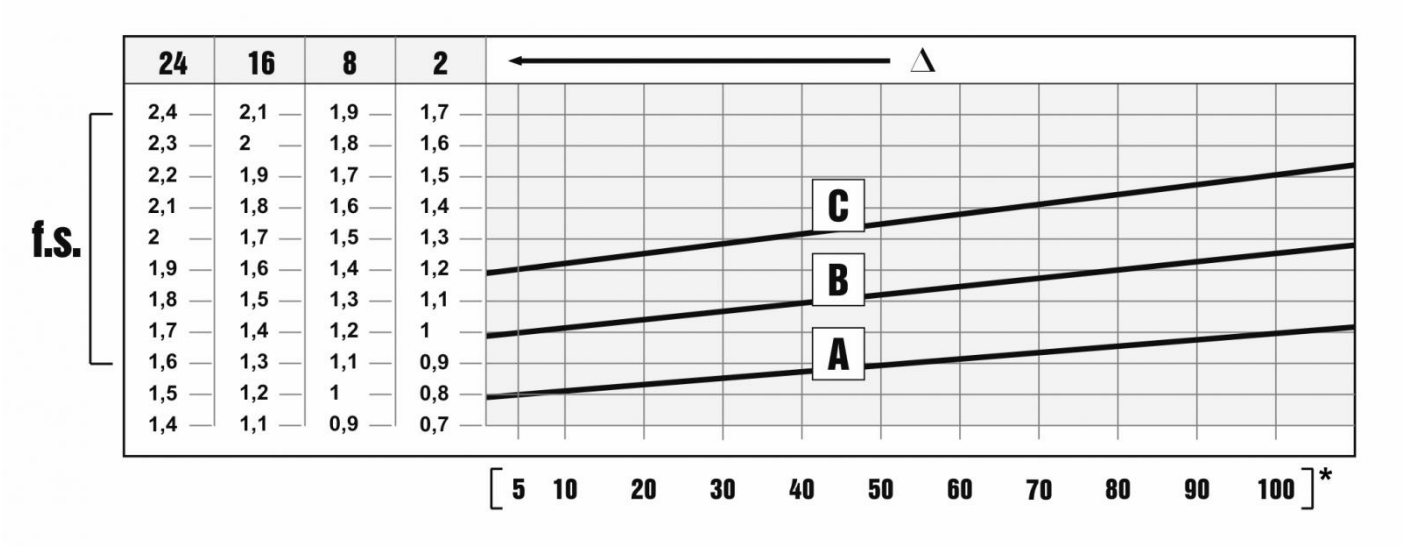

Il fattore di servizio f.s. dipende dalle condizioni di funzionamento alle quali il riduttore è sottoposto. I parametri che occorre considerare per una corretta selezione del fattore di servizio più adeguato sono:

- tipo del carico della macchina azionata: A - B - C
- durata di funzionamento giornaliero: ore/giorno (Δ)
- frequenza di avviamento: avv./ora (*)

CARICO:

- **A** - uniforme = fa ≤ 0,3
- **B** - medio = fa ≤ 3
- **C** - forte = fa ≤ 10

fa = Je/Jm

- Je [kgm^{2}] momento d'inerzia esterno ridotto all'albero motore
- Jm [kgm^{2}] momento d'inerzia motore

Se fa > 10 interpellare il ns. Servizio Tecnico.

A. Coclee per materiali leggeri, ventole, linee di montaggio, nastri trasportatori per materiali leggeri, piccoli agitatori, elevatori, macchine pulitrici, macchine riempitrici, macchine per il controllo, nastri trasportatori.
B. Dispositivi di avvolgimento, apparecchi per l'alimentazione delle macchine per il legno, montacarichi, equilibratrici, filettatrici, agitatori medi e mescolatori, nastri trasportatori per materiali pesanti, verricelli, porte scorrevoli, raschiatore di concime, macchine per l'imballaggio, betoniere, meccanismi per il movimento delle gru, frese, piegatrici, pompe a ingranaggi.
C. Agitatori per materiali pesanti, cesoie, presse, centrifughe, supporti rotanti, verricelli ed ascensori per materiali pesanti, torni per la rettifica, frantoi da pietre, elevatori a tazze, perforatrici, mulini a martello, presse ad eccentrico, piegatrici, tavole rotanti, barilatrici, vibratori, trinciatrici.

1.5 INSTALLAZIONE

Per l'installazione del riduttore è consigliabile attenersi alle seguenti indicazioni:

- Il fissaggio sulla macchina deve essere stabile per evitare qualsiasi vibrazione.
- Verificare il corretto senso di rotazione dell'albero di uscita del riduttore prima del montaggio del gruppo sulla macchina.
- In caso di periodi particolarmente lunghi di stoccaggio (4/6 mesi) se l'anello di tenuta non è immerso nel lubrificante contenuto all'interno del gruppo si consiglia la sua sostituzione in quanto la gomma potrebbe essersi incollata all'albero o addirittura aver perso quelle caratteristiche di elasticità necessarie al corretto funzionamento.
- Quando possibile proteggere il riduttore dall'irraggiamento solare e dalle intemperie.
- Garantire un corretto raffreddamento del motore assicurando un buon passaggio d'aria dal lato ventola.
- Nel caso di temperature ambiente < -5°C o >+40°C contattare il servizio Assistenza Tecnica.
- Il montaggio dei vari organi (pulegge, ruote denta- te, giunti, alberi, ecc.) sugli alberi pieni o cavi deve essere eseguito utilizzando appositi fori filettati o altri sistemi che comunque garantiscano una corretta operazione senza rischiare il danneggiamento dei cuscinetti o delle parti esterne dei gruppi.
- Lubrificare le superfici a contatto per evitare grippaggi o ossidazioni.
- La verniciatura non deve assolutamente interessare le parti in gomma e i fori esistenti sui tappi di sfiato, quando presenti.
- Per i gruppi provvisti di tappi per olio sostituire il tappo chiuso utilizzato per la spedizione con l'apposito tappo di sfiato.
- Controllare il corretto livello del lubrificante tramite, quando prevista, l'apposita spia.
- La messa in funzione deve avvenire in maniera graduale, evitando l'applicazione immediata del carico massimo.
- Quando sotto alla motorizzazione sono presenti organi, cose o materiali danneggiabili dall'eventuale fuoriuscita, anche limitata, di olio è opportuno prevedere un'apposita protezione.

N.B. in caso di etichetta adesiva su cappellotto, qualora questo venga sostituito, è necessario applicare una nuova etichetta, che dovrà essere richiesta dal cliente a Motovario.

2.1 CARATTERISTICHE COSTRUTTIVE

I prodotti Motovario vengono forniti con il seguente stato di finitura superficiale.

Gruppi con casse in lega di alluminio pressofuso (grandezze 025-110)
Le fusioni subiscono le seguenti operazioni di pulizia superficiale:
- Eliminazione delle bave di fonderia con sistemi meccanici di asportazione (trancianti).
- Accurata pallinatura.
- Verniciatura.
- Lavaggio e passivazione.

Gruppi con casse in ghisa grigia (grandezze 130-150)
- Le fusioni vengono sempre verniciate.

Specifiche verniciatura:
- Epossipoliestere Blu Bucciato RAL5010. Prodotto utilizzato: Polvere termoindurente a base di resine poliesteri, modificate con resina epossidica.

Proprietà meccaniche
- Le prove eseguite su lamierini Unichim sgrassati con spessore del film di 60 micron hanno soddisfatto le seguenti caratteristiche: aderenza (ISO2409).

Resistenza al calore:
- 24 ORE A 150°C.

Resistenza alla corrosione:
- Nebbia salina ASTM B 117/97 da 100 a 500 ore in funzione del trattamento preliminare del supporto.

Prestazioni:
- Capacità di carico verificata secondo: ISO 14521, DIN 3996, BS 721, AGMA 6034, ISO 6336, DIN 3990, DIN 743, ISO 281.

2.2.1 Designazione

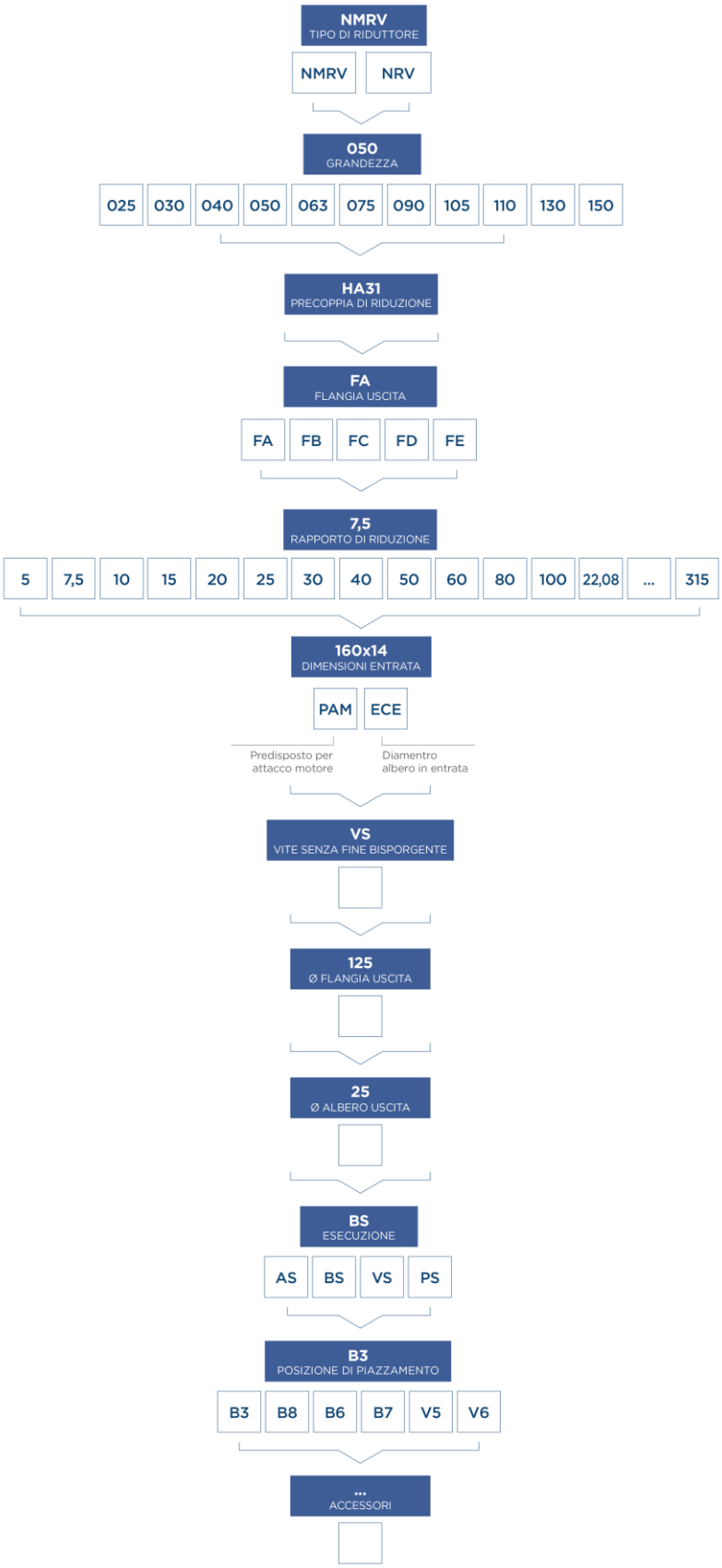

2.2 TIPOLOGIA

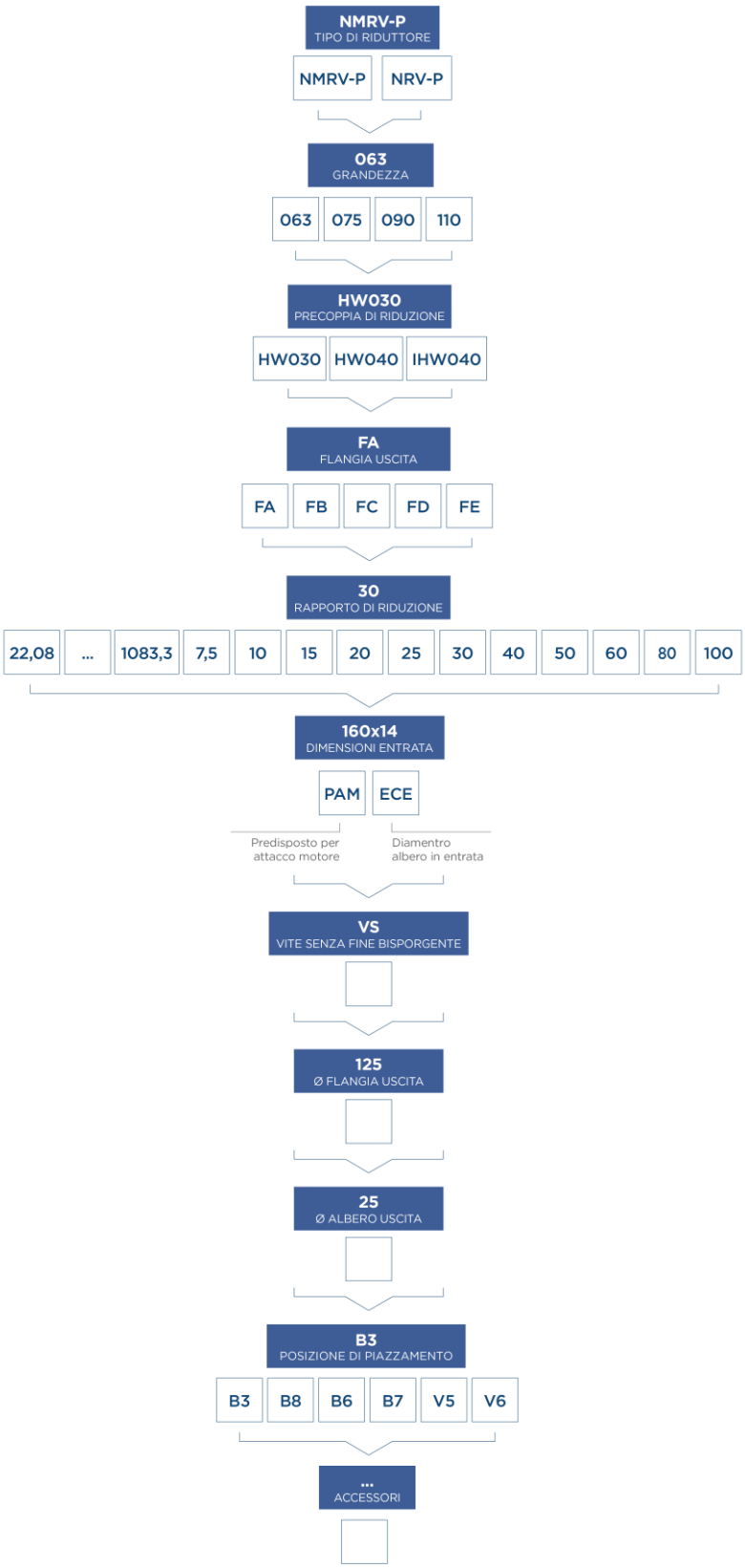

2.2 TIPOLOGIA

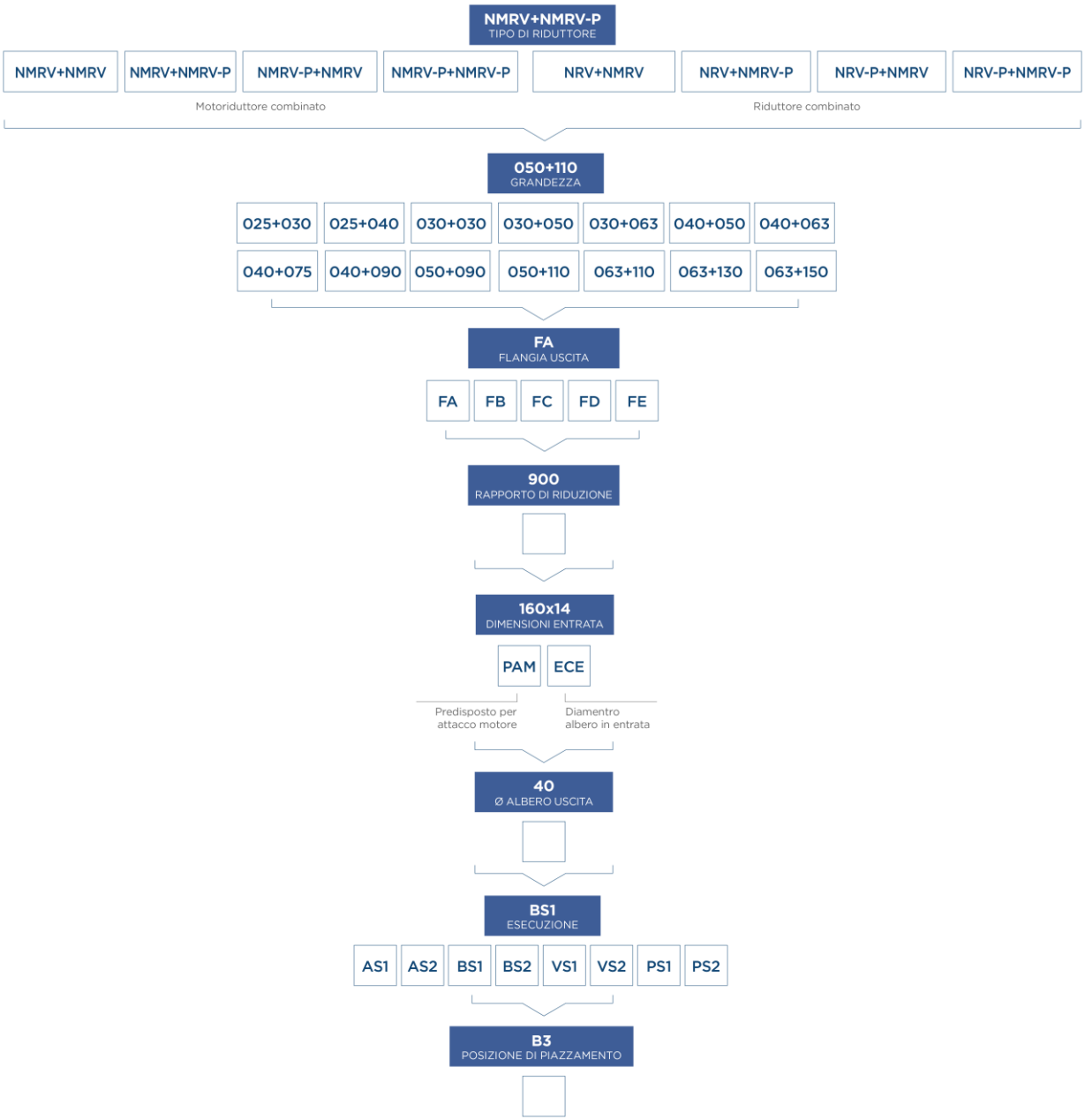

2.2.2 Versioni

NMRV

NMRV 025-050 / NMRV 130-150

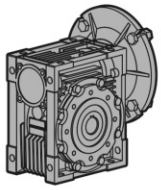

NMRV 025-050 F / NMRV 130-150 F

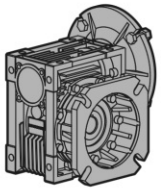

NRV 030-050 / NRV 130-150

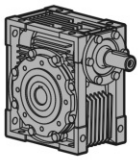

NRV 030-050 F / NRV 130-150 F

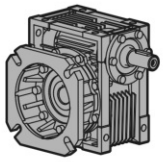

NMRV-NMRV...

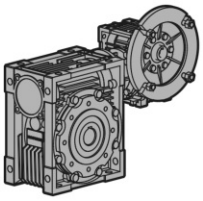

NRV-NMRV... F

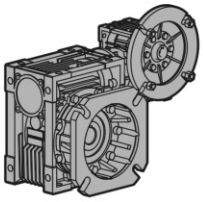

NRV-NMRV...

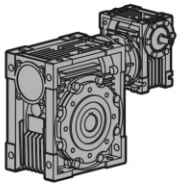

NRV-NMRV... F

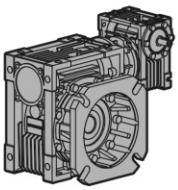

HA31+NMRV...

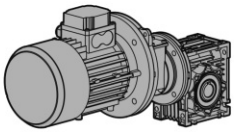

HA31+NMRV... F

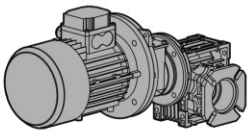

NMRVpower

NMRVpower 063-110

NMRVpower 063-110 F

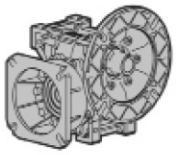

NRVpower 063-110

NRVpower 063-110 F

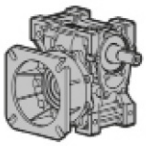

NMRV-NMRVpower...
NMRVpower-NMRV...
NMRVpower-NMRVpower...

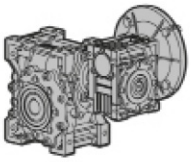

NMRV-NMRVpower... F
NMRVpower-NMRV... F
NMRVpower-NMRVpower... F

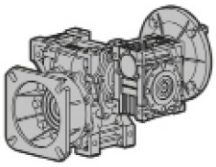

NRV-NMRVpower...
NRVpower-NMRV...
NRVpower-NRVpower...

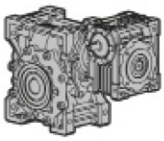

NRV-NMRVpower... F
NRVpower-NRV... F
NRVpower-NRVpower...F

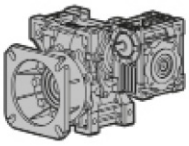

NMRVpower/HW...

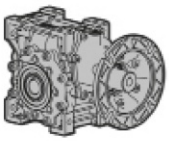

NMRVpower/HW... F

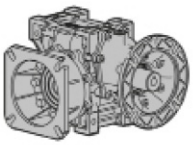

2.2.3 Modularità

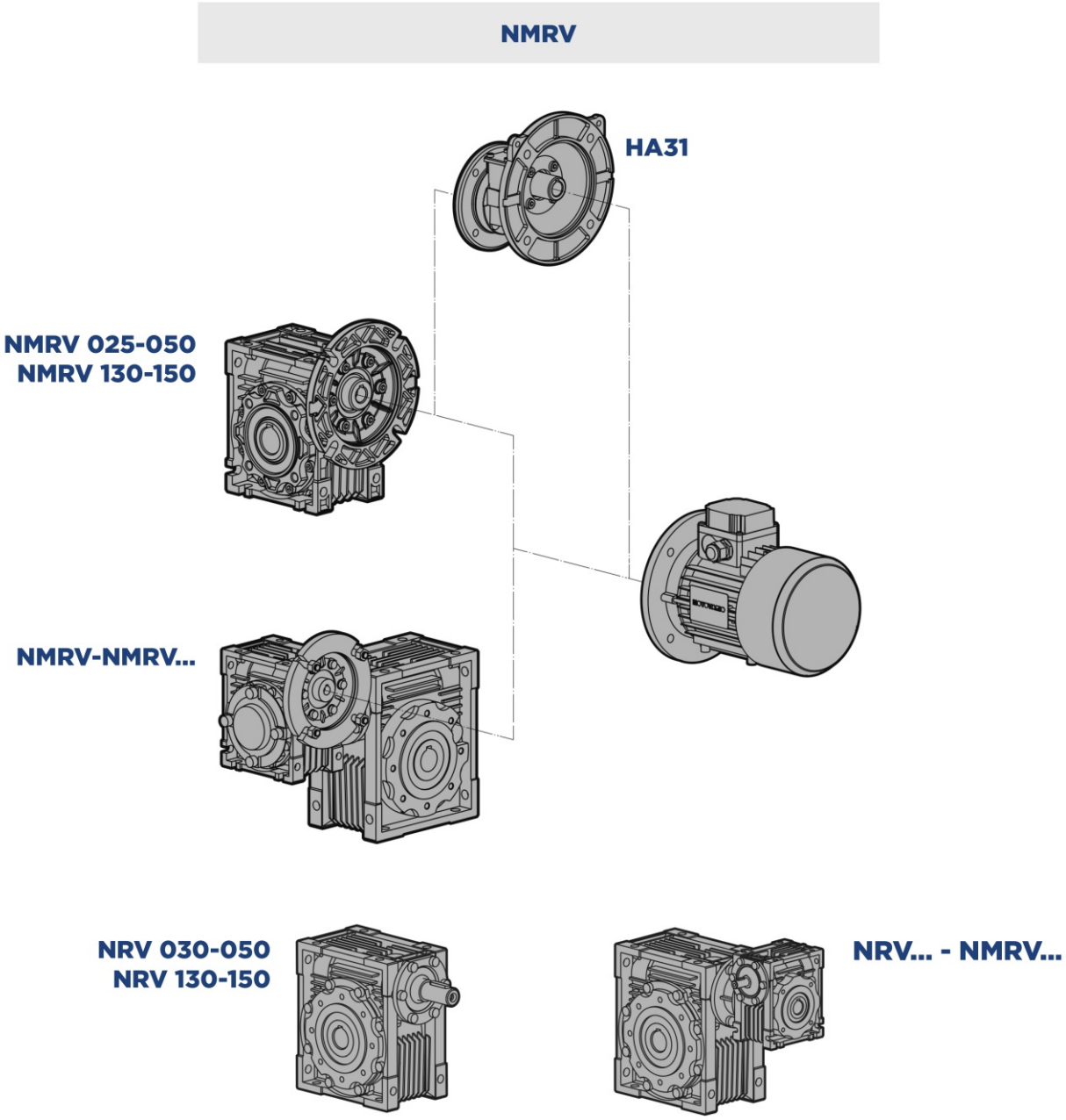

HA31

Precoppia di riduzione (NMRV 040-050)

NMRV 025-150

Motoriduttore a vite senza fine

NMRV... - NMRV...

Motoriduttore a vite senza fine combinato

NRV 030-150

Riduttore a vite senza fine

NRV... - NMRV...

Riduttore a vite senza fine combinato

NMRVpower

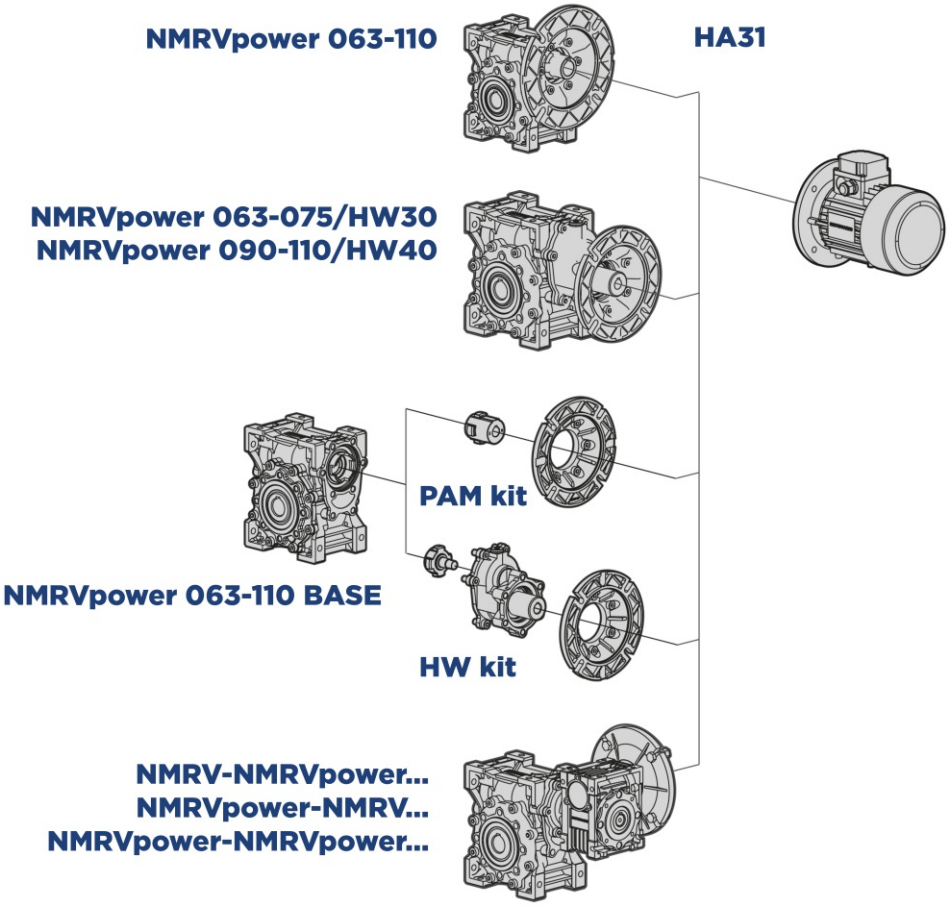

NRVpower 063-110

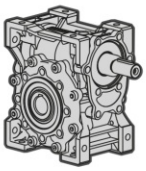

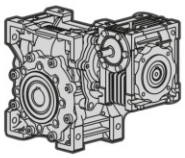

NRV-NMRVpower...

NMRVpower 063-110

Motoriduttore a vite senza fine

NMRVpower/HW

Motoriduttore a vite senza fine con precoppia

NMRV-NMRVpower...

Motoriduttore a vite senza fine combinato

NRVpower 063-110

Riduttore a vite senza fine

NRV-NMRVpower...

Riduttore a vite senza fine combinato

2.3.1 Posizioni di montaggio

La posizione di montaggio identifica l'orientamento del riduttore nello spazio. Quando possibile privilegiare la posizione di montaggio B3, in quanto da un punto di vista tecnico garantisce minor sbattimento d'olio, miglior lubrificazione e minor riscaldamento.

NMRV	NMRV - HW
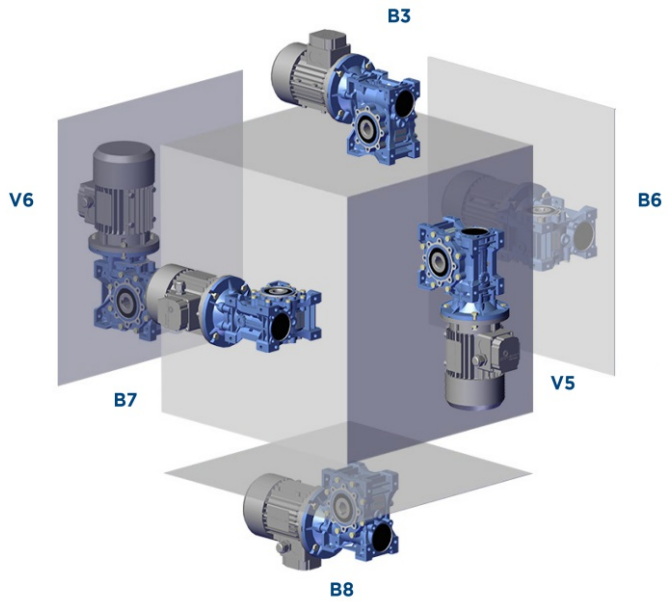	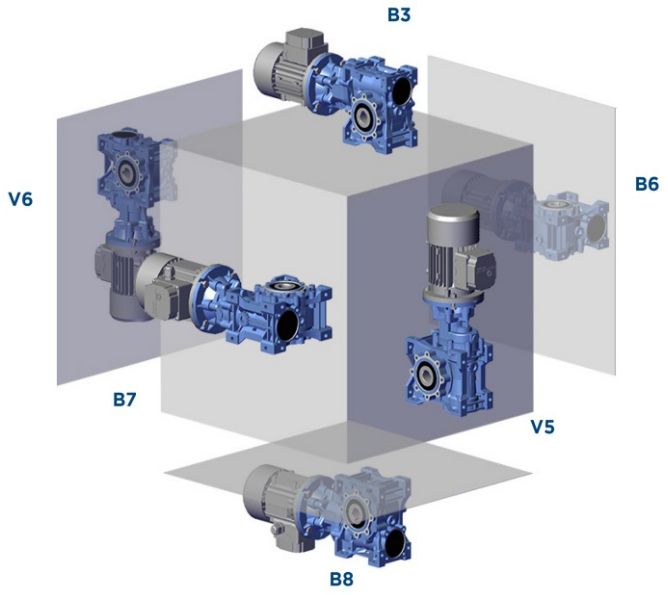
HA31 + NMRV	
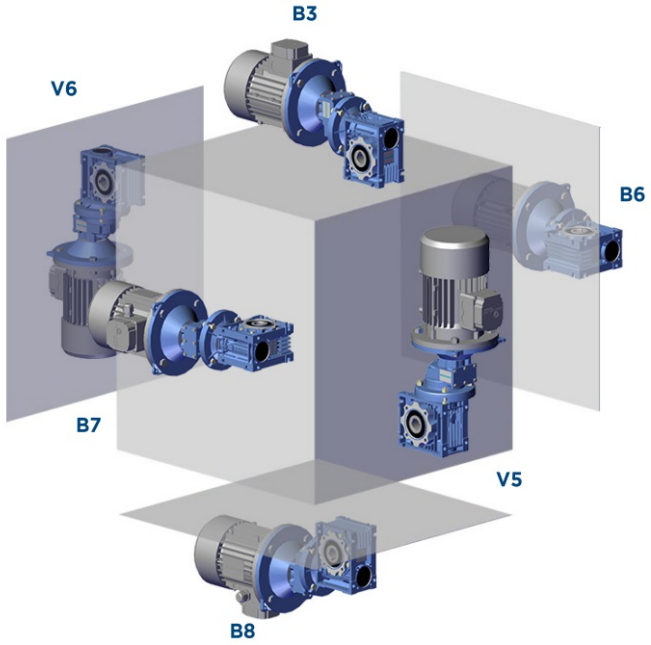	

Esecuzione

NMRV/NMRV-P+NMRV/NMRV-P - NRV/NRV-P+NMRV/NMRV-P

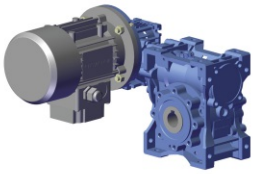

AS1

AS2

VS1

VS2

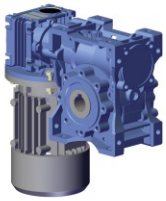

PS1

PS2

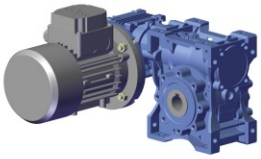

BS1

BS2

HA31+NMRV

BS

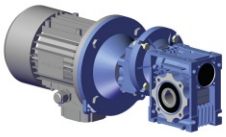

AS

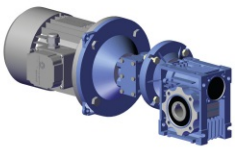

VS

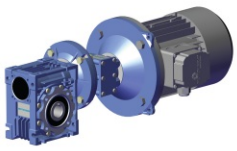

PS

2.3.2 Posizione morsettiera

Nel caso di particolari esigenze specificare in fase di ordine la posizione della morsettiera come da schema.
Posizione morsettiera sempre riferita alla posizione HA31.

NMRV - NMRV-P

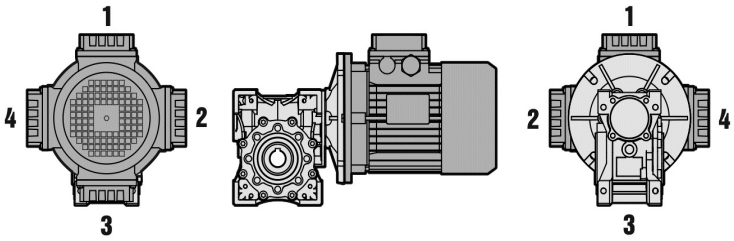

HA31+NMRV

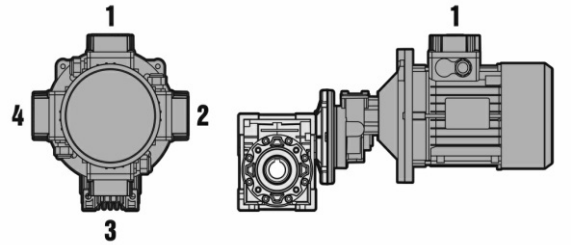

2.4.1 Rendimento

Un parametro che influisce in maniera determinante nella definizione di talune applicazioni è il rendimento. Il rendimento dipende essenzialmente da elementi definiti dal progettista all'atto del progetto della coppia. La tabella dei dati di dentatura riporta i valori di rendimento dinamico (n1=1400) e rendimento statico. I valori indicati vengono raggiunti solo dopo la fase di rodaggio, a temperatura ambiente 25°C, a fattore di servizio 1 e olio di fornitura standard.

Irreversibilità dinamica

L'irreversibilità dinamica si realizza quando al venir meno del moto sull'asse della vite, si ha un arresto istantaneo del moto sull'asse dell'albero lento. Questa condizione si realizza quando il rendimento dinamico è $\eta d<0.5$.

Irreversibilità statica

L'irreversibilità statica si realizza quando, a riduttore fermo, l'applicazione di un carico all'albero lento non mette in movimento l'asse della vite. Questa condizione si realizza quando il rendimento statico è $\eta s<0.5$.

N.B.: La presenza di vibrazioni o urti può modificare le condizioni sopra descritte.

2.4.2 Irreversibilità

ηd	IRREVERSIBILITA' DINAMICA
>0.6	Reversibilità dinamica
0.5÷0.6	Reversibilità dinamica incerta
0.4÷0.5	Buona irreversibilità dinamica
<0.4	Irreversibilità dinamica

ηs	IRREVERSIBILITA' STATICA
>0.55	Reversibilità statica
0.5÷0.55	Reversibilità statica incerta
<0.5	Irreversibilità statica

La tabella riporta classificazioni indicative sul grado di irreversibilità.
Per i riduttori combinati verificare la condizione di irreversibilità sul gruppo con rendimento più basso.

2.5 DATI DI INGRANAMENTO

	i	5	7,5	10	15	20	25	30	40	50	60	80	100
025	Z1	6	4	3	2	2	-	1	1	1	1	-	-
	ϒ	35°02′	25°03′	19°19′	13°09′	10°41′		6°40′	5°23′	4°31′	3°53′		
	Mx	1,3	1,3	1,3	1,3	0,995		1,3	0,995	0,8	0,67		
	ηδ(1400)	0,87	0,85	0,83	0,79	0,75		0,67	0,62	0,58	0,55		
	ηs	0,72	0,71	0,68	0,61	0,56		0,46	0,41	0,36	0,34		
030	Z1	6	4	3	2	2	1	1	1	1	1	1	-
	ϒ	27°04′	18°49′	14°20′	9°40′	7°42′	5°35′	4°52′	3°52′	3°12′	2°45′	2°07′	
	Mx	1,44	1,44	1,44	1,44	1,09	1,7	1,44	1,09	0,89	0,74	0,56	
	ηδ(1400)	0,87	0,85	0,83	0,78	0,74	0,69	0,66	0,6	0,56	0,52	0,45	
	ηs	0,72	0,67	0,63	0,55	0,5	0,43	0,39	0,35	0,31	0,27	0,23	
040	Z1	6	4	3	2	2	2	1	1	1	1	1	1
	ϒ	34°19′	24°28′	18°51′	12°49′	10°23′	8°43′	6°29′	5°14′	4°23′	3°47′	2°57′	2°25′
	Mx	2,06	2,06	2,06	2,06	1,57	1,27	2,06	1,57	1,27	1,06	0,81	0,65
	ηδ(1400)	0,89	0,87	0,85	0,83	0,79	0,76	0,71	0,66	0,63	0,59	0,53	0,48
	ηs	0,74	0,71	0,67	0,6	0,55	0,51	0,45	0,4	0,36	0,32	0,28	0,24
050	Z1	6	4	3	2	2	2	1	1	1	1	1	1
	ϒ	33°37′	23°54′	18°23′	12°30′	10°06′	8°29′	6°19′	5°06′	4°16′	3°40′	2°52′	2°21′
	Mx	2,56	2,56	2,56	2,56	1,95	1,58	2,56	1,95	1,58	1,32	1	0,8
	ηδ(1400)	0,89	0,88	0,87	0,83	0,8	0,77	0,73	0,68	0,64	0,6	0,54	0,5
	ηs	0,74	0,7	0,66	0,59	0,55	0,51	0,44	0,39	0,35	0,32	0,27	0,23
063	Z1	-	4	3	2	2	2	1	1	1	1	1	1
	ϒ		24°31′	18°53′	12°51′	10°25′	8°45′	6°30′	5°15′	4°24′	3°47′	2°58′	2°26′
	Mx		3,25	3,25	3,25	2,48	2	3,25	2,48	2	1,68	1,27	1,02
	ηδ(1400)		0,89	0,87	0,84	0,82	0,79	0,75	0,71	0,67	0,63	0,58	0,52
	ηs		0,71	0,67	0,6	0,55	0,51	0,45	0,4	0,36	0,33	0,28	0,24
075	Z1	-	4	3	2	2	2	1	1	1	1	1	1
	ϒ		26°17′	20°20′	13°52′	11°18′	9°32′	7°02′	5°42′	4°48′	4°08′	3°14′	2°40′
	Mx		3,94	3,94	3,94	3	2,42	3,94	3	2.42	2,03	1,54	1.24
	ηδ(1400)		0,89	0,88	0,86	0,83	0,81	0,77	0,73	0,7	0,66	0,61	0,56
	ηs		0,71	0,68	0,61	0,57	0,53	0,46	0,42	0,38	0,35	0,29	0,26
090	Z1	-	4	3	2	2	2	1	1	1	1	1	1
	ϒ		29°11′	22°44′	15°36′	12°50′	10°54′	7°57′	6°30′	5°30′	4°46′	3°45′	3°06′
	Mx		4,84	4,84	4,84	3,69	2,98	4,84	3,69	2,98	2,5	1,89	1,52
	ηδ(1400)		0,9	0,89	0,87	0,85	0,83	0,79	0,76	0,73	0,7	0,64	0,6
	ηs		0,73	0,7	0,64	0,6	0,56	0,49	0,45	0,41	0,38	0,32	0,28
110	Z1	-	4	3	2	2	2	1	1	1	1	1	1
	ϒ		28°15′	21°57′	15°02′	14°41′	12°34′	7°39′	7°28′	6°22′	5°32′	4°24′	3°39′
	Mx		5,875	5,875	5,875	4,62	3,73	5,875	4,62	3,73	3,13	2,37	1,91
	ηδ(1400)		0,9	0,89	0,87	0,86	0,85	0,8	0,79	0,76	0,73	0,68	0,64
	ηs		0,72	0,69	0,63	0,62	0,59	0,48	0,48	0,44	0,41	0,36	0,32
130	Z1	-	4	3	2	2	2	1	1	1	1	1	1
	ϒ		28°41′	22°19′	15°18′	13°52′	11°49′	7°47′	7°02′	5°58′	5°11′	4°07′	3°24′
	Mx		6,97	6,97	6,97	5,4	4,37	6,97	5,4	4,37	3,67	2,77	2,23
	ηδ(1400)		0,91	0,89	0,87	0,87	0,85	0,81	0,79	0,76	0,73	0,69	0,65
	ηs		0,72	0,69	0,63	0,61	0,58	0,49	0,46	0,43	0,39	0,34	0,3
150	Z1	-	6	4	3	2	2	2	1	1	1	1	1
	ϒ		32°09′	24°35′	17°27′	12°53′	11°19′	9°50′	6°32′	5°43′	4°57′	3°55′	3°14′
	Mx		5,5	6,155	5,5	6,155	5	4,193	6,155	5	4,193	3,17	2,55
	ηδ(1400)		0,91	0,9	0,88	0,87	0,85	0,84	0,79	0,77	0,74	0,69	0,65
	ηs		0,73	0,71	0,66	0,6	0,57	0,54	0,45	0,42	0,39	0,33	0,29

2.6 GIOCHI ANGOLARI

La tabella riporta il range medio dei valori del gioco angolare rilevabili all'albero lento, con albero veloce bloccato. Per applicazioni che richiedano giochi angolari controllati o limitati contattare il ns. servizio tecnico.

NMRV 030	NMRV 040	NMRV 050	NMRV-P 063	NMRV-P 075	NMRV-P 90	NMRV-P 110	NMRV 130	NMRV 150
20′ ÷ 44′	18′ ÷ 34′	18′ ÷ 32′	18′ ÷ 28′	16′ ÷ 24′	6′ ÷ 18′	6′ ÷ 14′	6′ ÷ 12′	6′ ÷ 12′

2.7 SENSO DI ROTAZIONE

Il senso di rotazione dell'elica è destro.

SENSO DI ROTAZIONE - ALBERO VELOCE

NMRV - NRV - SW - ISW

PIAZZAMENTO **B3**

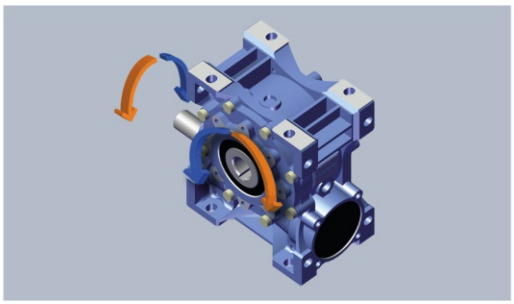

PIAZZAMENTO **B8**

NMRV + NMRV – SW + SW - NRV + NMRV – ISW + SW

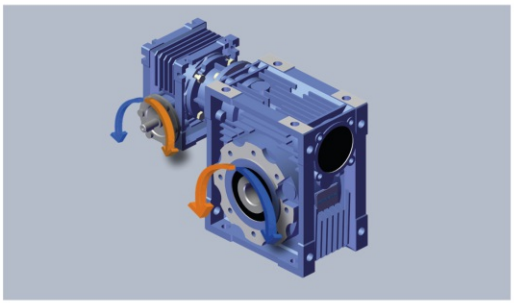

PIAZZAMENTO **AS1**

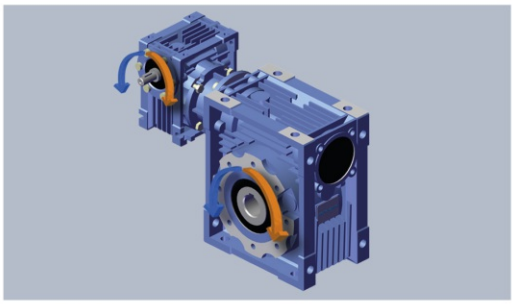

PIAZZAMENTO **BS1**

2.8.1 Applicazioni critiche

	NMRV				NMRV-P				NMRV	
NMRV - NMRV-P	**025**	**030**	**040**	**050**	**063**	**075**	**090**	**110**	**130**	**150**
V5: 1500 < n1 < 3000	✔	✔	✔	✔	B	B	B	B	B	B
n1 > 3000	B	B	B	B	B	B	A	A	A	A
V6	B	B	B	B	B	B	B	B	B	B

H	A31
V5 - V1: 1500 < n1 < 3000	✔
n1 > 3000	B
V3 - V6	B

HW+NMRV-P	030+063	030+075	040+090	040+110
1500<n1<3000	B	B	B	B
n1>3000	A	A	A	A
V5 - V6	B	B	B	B

✔ Applicazione verificata
A Applicazione sconsigliata
B Verificare l'applicazione e/o contattare il ns. servizio tecnico

2.8.2 Informazioni

Le prestazioni indicate a catalogo corrispondono alla posizione B3 o similari, quando cioè il primo stadio non è interamente immerso in olio. Per situazioni di montaggio diverse e/o velocità di ingresso particolari attenersi alle tabelle che evidenziano situazioni critiche diverse per ciascuna grandezza di riduttore. Occorre anche tenere nella giusta considerazione e valutare attentamente le seguenti applicazioni consultando il ns. Servizio Tecnico:

- Utilizzo in servizi che potrebbero risultare pericolosi per l'uomo in caso di rottura del riduttore.
- Evitare l'utilizzo come moltiplicatore.
- Applicazioni con inerzie particolarmente elevate.
- Utilizzo come argano di sollevamento.
- Applicazioni con elevate sollecitazioni dinamiche sulla cassa del riduttore.
- Utilizzo in ambiente con T_{amb} inferiore a -5°C o superiore a 40°C.
- Utilizzo in ambiente con presenza di aggressivi chimici.
- Utilizzo in ambiente salmastro.
- Posizioni di piazzamento non previste a catalogo.
- Utilizzo in ambiente radioattivo.
- Utilizzo in ambiente con pressione diversa da quella atmosferica.

Evitare applicazioni dove è prevista l'immersione, anche parziale, del riduttore.
In presenza di sovraccarichi, dovuti ad avviamenti a pieno carico, frenature, urti ed altre cause statiche e dinamiche, verificare che il picco del momento torcente sia sempre inferiore a $2*Mn_2$.

2.9.1 Disponibilità flange attacco motore NMRV - NMRV-P

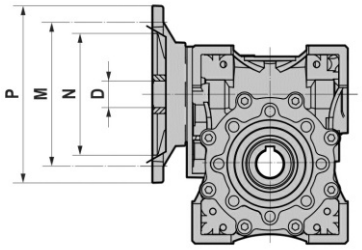

(*) Linguetta ribassata di nostra fornitura.
(•) Combinazioni motore-rapporto fattibile.
(**) Combinazioni motore-rapporto non fattibile.
(+) Combinazioni motore-rapporto da non utilizzare, non rientranti nelle condizioni di garanzia.
Le configurazioni risultanti dalla tabella riportata sono da intendersi possibili esclusivamente per quanto riguarda la compatibilità geometrica. La compatibilità meccanica dell'insieme motore/riduttore dovrà essere necessariamente verificata mediante l'uso delle consuete tabelle delle prestazioni NRV/NRV-P.

NMRV NMRV-P	PAM IEC	N	M	P	D	i											
						5	7,5	10	15	20	25	30	40	50	60	80	100
025	56B14	50	65	80	9	9	•	•	•	•	**	•	•	•	•	**	**
030	63B5	95	115	140	11	•	•	•	•	•	•	•	•	•	**	**	**
	63B14	60	75	90	11												
	56B5	80	100	120	9	•	•	•	•	•	•	•	•	•	•	•	**
	56B14	50	65	80	9												
040	71B5	110	130	160	14	•	•	•	•	•	•	•	•	**	**	**	**
	71B14	70	85	105	14												
	63B5	95	115	140	11	•	•	•	•	•	•	•	•	•	•	•	•
	63B14	60	75	90	11												
	56B5	80	100	120	9	**	**	**	**	**	**	**	**	•	•	•	•
050	80B5	130	165	200	19	•	•	•	•	•	•	•	**	**	**	**	**
	80B14	80	100	120	19												
	71B5	110	130	160	14	•	•	•	•	•	•	•	•	•	•	•	**
	71B14	70	85	105	14												
	63B5	95	115	140	11	**	**	**	**	**	**	**	•	•	•	•	•
063	90B5	130	165	200	24	**	•	•	•	•	•	•	•	+	+	+	+
	90B14	95	115	140	24												
	80B5	130	165	200	19	**	•	•	•	•	•	•	•	•	•	•	+
	80B14	80	100	120	19												
	71B5	110	130	160	14	**	•	•	•	•	•	•	•	•	•	•	•
	71B14	70	85	105	14												
075	100/112B5	180	215	250	28	**	•	•	•	•	•	•	+	+	+	+	+
	100/112B14	110	130	160	28												
	90B5	130	165	200	24	**	•	•	•	•	•	•	•	•	•	+	+
	90B14	95	115	140	24												
	80B5	130	165	200	19	**	•	•	•	•	•	•	•	•	•	•	•
	80B14	80	100	120	19												
	71B5	110	130	160	14	**	•	•	•	•	•	•	•	•	•	•	•
	71B14	70	85	105	14												
090	100/112B5	180	215	250	28	**	•	•	•	•	•	•	•	+	+	+	+
	100/112B14	110	130	160	28												
	90B5	130	165	200	24	**	•	•	•	•	•	•	•	•	•	•	+
	90B14	95	115	140	24												
	80B5	130	165	200	19	**	•	•	•	•	•	•	•	•	•	•	•
	80B14	80	100	120	19												
110	132B5	230	265	300	38	**	•	•	•	•	•	•	•	+	+	+	+
	100/112B5	180	215	250	28	**	•	•	•	•	•	•	•	•	•	+	+
	100/112B14	110	130	160	28												
	90B5	130	165	200	24	**	•	•	•	•	•	•	•	•	•	•	•
	90B14	95	115	140	24												
	80B5	130	165	200	19	**	•	•	•	•	•	•	•	•	•	•	•
	80B14	80	100	120	19												
130	132B5	230	265	300	38	**	•*	•*	•*	•*	•*	•*	•*	**	**	**	**
	100/112B5	180	215	250	28	**	**	**	**	**	•	•	•	•	•	•	•
	90B5	130	165	200	24	**	**	**	**	**	**	**	**	**	**	•	•
150	160B5	250	300	350	42	**	•	•	•	•	•	**	**	**	**	**	**
	132B5	230	265	300	38	**	**	**	**	•	•	•	•	•	•	**	**
	100/112B5	180	215	250	28	**	**	**	**	**	**	**	**	•	•	•	•

2.9.2 Disponibilità flange attacco motore NMRV - NMRV-P IBRIDI

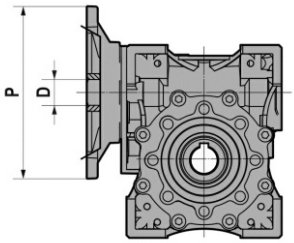

(*) Linguetta ribassata di nostra fornitura.
(**) Per NMRV-P 110 flangia Ø300 unica soluzione possibile boccola Ø38.
(+) Combinazioni motore-rapporto da non utilizzare, non rientranti nelle condizioni di garanzia.
Le configurazioni risultanti dalla tabella riportata sono da intendersi possibili esclusivamente per quanto riguarda la compatibilità geometrica. La compatibilità meccanica dell'insieme motore/riduttore dovrà essere necessariamente verificata mediante l'uso delle consuete tabelle delle prestazioni NRV/NRV-P.

NMRV NMRV-P	P	i											
		5	7,5	10	15	20	25	30	40	50	60	80	100
		D											
025	80	9	9	9	9	9	-	9	9	9	9	-	-
030	140	11 9	11 9	11 9	11 9	11 9	11 9	11 9	11 9	11 9	9	9	-
	120												
	90												
	80												
040	160	14 11	14 11	14 11	14 11	14 11	14 11	14 11	14 11	11 9	11 9	11 9	11 9
	140												
	120												
	105												
	90												
050	200	19 14	19 14	19 14	19 14	19 14	19 14	19 14	14 11	14 11	14 11	14 11	11
	160												
	140												
	120												
	105												
063	200	-	24 19 14	24 19 14	24 19 14	24 19 14	24 19 14	24 19 14	24 19 14	19 14	19 14	19 14	14
	160												
	140												
	120												
	105												
075	250	-	28 24 19 14	28 24 19 14	28 24 19 14	28 24 19 14	28 24 19 14	28 24 19 14	24 19 14	24 19 14	24 19 14	19 14	19 14
	200												
	160												
	140												
	120												
	105												
090	250	-	28 24 19	28 24 19	28 24 19	28 24 19	28 24 19	28 24 19	28 24 19	24 19	24 19	24 19	19
	200												
	160												
	140												
	120												
110	300		38**	38**	38**	38**	38**	38**	38**	+	+	+	+
	300	-	28 24 19	28 24 19	28 24 19	28 24 19	28 24 19	28 24 19	28 24 19	28 24 19	28 24 19	24 19	24 19
	250												
	200												
	160												
	140												
	120												
130	300	-	38*	38*	38*	38* 28	38* 28	38* 28	38* 28	28	28	28 24	28 24
	250												
	200												
	160												
150	350	-	42	42	42	42 38	42 38	38	38	38 28	38 28	28	28
	300												
	250												

2.9.3 Disponibilità flange attacco motore HA31+NMRV

HA31	NMRV 040	I1xI2	63	71	80
2,94	7,5	22,08	B5	B5	B5
4,75	5	23,75	B5	B5	B5
5,10	5	25,50	B5	B5	
2,94	10	29,44	B5	B5	
6,30	5	31,50	B5	B5	
4,75	7,5	35,63	B5	B5	
5,45	7,5	40,91	B5	B5	
2,94	15	44,17	B5	B5	
4,75	10	47,50	B5	B5	
5,45	10	54,55	B5	B5	
2,94	20	58,89	B5	B5	
6,30	10	63,00	B5	B5	
4,75	15	71,25	B5	B5	
7,88	10	78,75	B5		
2,94	30	88,33	B5		
6,30	15	94,50	B5		
5,10	20	102,00	B5		
5,45	20	109,09	B5		
7,88	15	118,13	B5		
5,10	25	127,50	B5		
4,75	30	142,50	B5		
3,87	40	154,67	B5		
5,45	30	163,64	B5		
6,30	30	189,00	B5		
5,10	40	204,00	B5		

HA31	NMRV 050	I1xI2	63	71	80
2,94	7,5	22,08		B5	B5
4,75	5	23,75	B5	B5	B5
5,10	5	25,50	B5	B5	
2,94	10	29,44	B5	B5	B5
6,30	5	31,50	B5	B5	
4,75	7,5	35,63	B5	B5	B5
5,45	7,5	40,91	B5	B5	
2,94	15	44,17	B5	B5	B5
4,75	10	47,50	B5	B5	B5
5,45	10	54,55	B5	B5	
2,94	20	58,89	B5	B5	
6,30	10	63,00	B5	B5	
4,75	15	71,25	B5	B5	
7,88	10	78,75	B5	B5	
2,94	30	88,33	B5	B5	
6,30	15	94,50	B5	B5	
5,10	20	102,00	B5	B5	
5,45	20	109,09	B5	B5	
7,88	15	118,13	B5	B5	
5,10	25	127,50	B5	B5	
4,75	30	142,50	B5	B5	
3,87	40	154,67	B5	B5	
5,45	30	163,64	B5	B5	
6,30	30	189,00	B5		
5,10	40	204,00	B5		
7,88	30	236,25	B5		
6,30	40	252,00	B5		
5,45	50	272,73	B5		
4,75	60	285,00	B5		
6,30	50	315,00	B5		

2.9.4 Disponibilità flange attacco motore NMRV-P/HW

HW030	NMRV-P 063	i1xi2	56	63	71	80
2,94	7,5	22,08			B5-B14	B5-B14
3,86	7,5	29,00			B5-B14	B5-B14
3,86	10	38,67			B5-B14	B5-B14
2,94	15	44,17			B5-B14	B5-B14
4,75	10	47,50		B5	B5-B14	B5-B14
3,86	15	58,00		B5	B5-B14	B5-B14
4,75	15	71,25		B5	B5-B14	B5-B14
3,86	20	77,33		B5	B5-B14	B5-B14
5,45	15	81,82		B5	B5-B14	B5-B14
2,94	30	88,33		B5	B5-B14	B5-B14
4,75	20	95,00		B5	B5-B14	B5-B14
5,45	20	109,09		B5	B5-B14	B5-B14
7,88	15	118,13		B5	B5-B14	B5-B14
5,45	25	136,36		B5	B5-B14	B5-B14
4,75	30	142,50		B5	B5-B14	B5-B14
7,88	20	157,50		B5	B5-B14	B5-B14
5,45	30	163,64		B5	B5-B14	B5-B14
2,94	60	176,67	B5	B5	B5-B14	
7,88	25	196,88	B5	B5	B5-B14	
5,45	40	218,18	B5	B5	B5-B14	
7,88	30	236,25	B5	B5	B5-B14	
5,45	50	272,73	B5	B5	B5-B14	
7,88	40	315,00	B5	B5	B5-B14	
7,88	50	393,75	B5	B5	B5-B14	
10,83	40	433,33	B5	B5		
7,88	60	472,50	B5	B5		
10,83	50	541,67	B5	B5		
10,83	60	650,00	B5	B5		
7,88	100	787,50	B5			
10,83	80	866,67	B5			
10,83	100	1083,33	B5			

HW030	NMRV-P 075	i	56	63	71	80
2,94	7,5	22,08				B5-B14
3,86	7,5	29,00			B5-B14	B5-B14
3,86	10	38,67			B5-B14	B5-B14
2,94	15	44,17			B5-B14	B5-B14
4,75	10	47,50			B5-B14	B5-B14
3,86	15	58,00			B5-B14	B5-B14
4,75	15	71,25			B5-B14	B5-B14
3,86	20	77,33			B5-B14	B5-B14
5,45	15	81,82		B5	B5-B14	B5-B14
2,94	30	88,33		B5	B5-B14	B5-B14
4,75	20	95,00		B5	B5-B14	B5-B14
5,45	20	109,09		B5	B5-B14	B5-B14
7,88	15	116,00		B5	B5-B14	B5-B14
5,45	25	136,36		B5	B5-B14	B5-B14
4,75	30	142,50		B5	B5-B14	B5-B14
7,88	20	154,67		B5	B5-B14	B5-B14
5,45	30	163,64		B5	B5-B14	B5-B14
2,94	60	176,67		B5	B5-B14	B5-B14
7,88	25	196,88		B5	B5-B14	B5-B14
5,45	40	218,18		B5	B5-B14	B5-B14
7,88	30	236,25		B5	B5-B14	B5-B14
5,45	50	272,73		B5	B5-B14	B5-B14
7,88	40	315,00		B5	B5-B14	
7,88	50	393,75	B5	B5	B5-B14	
7,88	60	472,50	B5	B5	B5-B14	
10,83	50	541,67	B5	B5		
10,83	60	650,00	B5	B5		
7,88	100	787,50	B5	B5		
10,83	80	866,67	B5	B5		
10,83	100	1083,33	B5			

HW040	NMRV-P 090	i	63	71	80	90
3,11	7,5	23,29			B5-B14	B5-B14
3,11	10	31,05			B5-B14	B5-B14
4,20	10	42,00			B5-B14	B5-B14
3,11	15	46,58			B5-B14	B5-B14
4,20	15	63,00		B5-B14	B5-B14	B5-B14
3,11	25	77,63		B5-B14	B5-B14	B5-B14
4,20	20	84,00		B5-B14	B5-B14	B5-B14
3,11	30	93,16		B5-B14	B5-B14	B5-B14
5,50	20	110,00		B5-B14	B5-B14	B5-B14
4,20	30	126,00		B5-B14	B5-B14	B5-B14
5,50	25	137,50		B5-B14	B5-B14	B5-B14
3,11	50	155,26	B5	B5-B14	B5-B14	B5-B14
5,50	30	165,00		B5-B14	B5-B14	B5-B14
3,11	60	186,32	B5	B5-B14	B5-B14	
5,50	40	220,00	B5	B5-B14	B5-B14	B5-B14
4,20	60	252,00	B5	B5-B14	B5-B14	
5,50	50	275,00	B5	B5-B14	B5-B14	
6,09	50	304,55	B5	B5-B14	B5-B14	
5,50	60	330,00	B5	B5-B14	B5-B14	
7,67	50	383,33	B5	B5-B14	B5-B14	
8,75	50	437,50	B5	B5-B14		
7,67	60	460,00	B5	B5-B14		
8,75	60	525,00	B5	B5-B14		
7,67	80	613,33	B5	B5-B14		
8,75	80	700,00	B5	B5-B14		
7,67	100	766,67	B5			
8,75	100	875,00	B5			

HW040	NMRV-P 110	i	63	71	80	90
3,11	7,5	23,29			B5-B14	B5-B14
3,11	10	31,05			B5-B14	B5-B14
4,20	10	42,00			B5-B14	B5-B14
3,11	15	46,58			B5-B14	B5-B14
3,105	20	62,11			B5-B14	B5-B14
3,11	25	77,63			B5-B14	B5-B14
4,20	20	84,00			B5-B14	B5-B14
3,11	30	93,16			B5-B14	B5-B14
4,200	25	105,00			B5-B14	B5-B14
4,20	30	126,00			B5-B14	B5-B14
5,50	25	137,50		B5-B14	B5-B14	B5-B14
3,11	50	155,26		B5-B14	B5-B14	B5-B14
4,200	40	168,00		B5-B14	B5-B14	B5-B14
3,11	60	186,32		B5-B14	B5-B14	B5-B14
5,50	40	220,00		B5-B14	B5-B14	B5-B14
4,20	60	252,00		B5-B14	B5-B14	B5-B14
5,50	50	275,00		B5-B14	B5-B14	B5-B14
6,09	50	304,55	B5	B5-B14	B5-B14	B5-B14
5,50	60	330,00	B5	B5-B14	B5-B14	
7,67	50	383,33	B5	B5-B14	B5-B14	
5,500	80	440,00	B5	B5-B14	B5-B14	
7,67	60	460,00	B5	B5-B14	B5-B14	
8,75	60	525,00	B5	B5-B14		
7,67	80	613,33	B5	B5-B14	B5-B14	
8,75	80	700,00	B5	B5-B14		
7,67	100	766,67	B5	B5-B14		
8,75	100	875,00	B5	B5-B14		

2.9.5 Rapporti NRV/NMRV/NMRV-P+NMRV/NMRV-P

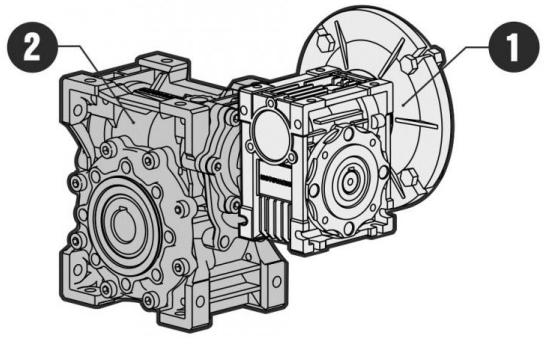

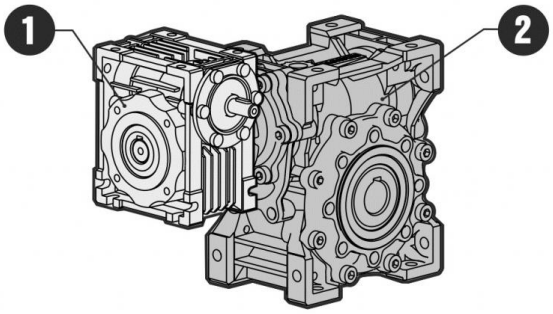

i	NMRV/NMRV	i1	i2
100	025/030	10,0	10,0
150		7,5	20,0
200		10,0	20,0
250		10,0	25,0
300		10,0	30,0
400		20,0	20,0
500		20,0	25,0
600		20,0	30,0
750		30,0	25,0
900		15,0	60,0
1200		30,0	40,0
1500		30,0	50,0
1800		60,0	30,0
2400		60,0	40,0
3000		60,0	50,0
4000		50,0	80,0

i	NMRV/NMRV	i1	i2
100	025/040	10,0	10,0
150		7,5	20,0
200		10,0	20,0
250		10,0	25,0
300		10,0	30,0
400		20,0	20,0
500		20,0	25,0
600		20,0	30,0
750		30,0	25,0
900		30,0	30,0
1200		30,0	40,0
1500		30,0	50,0
1800		60,0	30,0
2400		60,0	40,0
3000		60,0	50,0
4000		50,0	80,0
5000		50,0	100,0

i	NMRV/NMRV NRV/NMRV	i1	i2
100	030/040	10,0	10,0
150		10,0	15,0
200		10,0	20,0
250		10,0	25,0
300		10,0	30,0
400		10,0	40,0
500		20,0	25,0
600		20,0	30,0
750		25,0	30,0
900		30,0	30,0
1200		40,0	30,0
1500		50,0	30,0
1800		60,0	30,0
2400		60,0	40,0
3000		60,0	50,0
4000		50,0	80,0
5000		50,0	100,0

i	NMRV/NMRV NRV/NMRV	i1	i2
100	030/050	10,0	10,0
150		10,0	15,0
200		10,0	20,0
250		10,0	25,0
300		10,0	30,0
400		10,0	40,0
500		10,0	50,0
600		20,0	30,0
750		25,0	30,0
900		30,0	30,0
1200		40,0	30,0
1500		50,0	30,0
1800		60,0	30,0
2400		60,0	40,0
3000		60,0	50,0
4000		50,0	80,0
5000		50,0	100,0

i	NMRV/NMRV-P NRV/NMRV-P	i1	i2
100	030/063	10,0	10,0
150		10,0	15,0
200		10,0	20,0
250		10,0	25,0
300		7,5	40,0
400		10,0	40,0
500		10,0	50,0
600		20,0	30,0
750		25,0	30,0
900		30,0	30,0
1200		40,0	30,0
1500		50,0	30,0
1800		60,0	30,0
2400		60,0	40,0
3000		60,0	50,0
4000		80,0	50,0
5000		50,0	100,0

i	NMRV/NMRV NRV/NMRV	i1	i2
100	040/050	10,0	10,0
150		10,0	15,0
200		10,0	20,0
250		10,0	25,0
300		10,0	30,0
400		10,0	40,0
500		50,0	10,0
600		20,0	30,0
750		25,0	30,0
900		60,0	15,0
1200		40,0	30,0
1500		50,0	30,0
1800		60,0	30,0
2400		60,0	40,0
3000		60,0	50,0
4000		80,0	50,0
5000		100,0	50,0

2.9 DISPONIBILITÀ FLANGE ATTACCO MOTORE

i	NMRV/NMRV-P NRV/NMRV-P	i1	i2
100	040/063	10,0	10,0
150		10,0	15,0
200		10,0	20,0
250		10,0	25,0
300		10,0	30,0
400		10,0	40,0
500		20,0	25,0
600		20,0	30,0
750		25,0	30,0
900		30,0	30,0
1200		40,0	30,0
1500		50,0	30,0
1800		60,0	30,0
2400		60,0	40,0
3000		60,0	50,0
4000		80,0	50,0
5000		100,0	50,0

i	NMRV/NMRV-P NRV/NMRV-P	i1	i2
100	040/075	10,0	10,0
150		10,0	15,0
200		10,0	20,0
250		10,0	25,0
300		10,0	30,0
400		10,0	40,0
500		10,0	50,0
600		20,0	30,0
750		25,0	30,0
900		30,0	30,0
1200		40,0	30,0
1500		50,0	30,0
1800		60,0	30,0
2400		60,0	40,0
3000		60,0	50,0
4000		80,0	50,0
5000		100,0	50,0

i	NMRV/NMRV-P NRV/NMRV-P	i1	i2
100	040/090	10,0	10,0
150		10,0	15,0
200		10,0	20,0
250		10,0	25,0
300		10,0	30,0
400		10,0	40,0
500		10,0	50,0
600		20,0	30,0
750		25,0	30,0
900		30,0	30,0
1200		40,0	30,0
1500		50,0	30,0
1800		60,0	30,0
2400		60,0	40,0
3000		60,0	50,0
4000		80,0	50,0
5000		100,0	50,0

i	NMRV/NMRV-P NRV/NMRV-P	i1	i2
100	050/090	10,0	10,0
150		10,0	15,0
200		10,0	20,0
250		10,0	25,0
300		10,0	30,0
400		10,0	40,0
500		20,0	25,0
600		20,0	30,0
750		25,0	30,0
900		30,0	30,0
1200		40,0	30,0
1500		50,0	30,0
1800		60,0	30,0
2400		60,0	40,0
3000		60,0	50,0
4000		80,0	50,0
5000		100,0	50,0

i	NMRV/NMRV-P NRV/NMRV-P	i1	i2
100	050/110	10,0	10,0
150		10,0	15,0
200		10,0	20,0
250		10,0	25,0
300		10,0	30,0
400		10,0	40,0
500		20,0	25,0
600		20,0	30,0
750		25,0	30,0
900		30,0	30,0
1200		40,0	30,0
1500		50,0	30,0
1800		60,0	30,0
2400		60,0	40,0
3000		60,0	50,0
4000		80,0	50,0
5000		100,0	50,0

i	NMRV-P/NMRV-P NRV-P/NMRV-P	i1	i2
100	063/110	10,0	10,0
150		10,0	15,0
200		10,0	20,0
250		10,0	25,0
300		10,0	30,0
400		10,0	40,0
500		20,0	25,0
600		20,0	30,0
750		25,0	30,0
900		30,0	30,0
1200		40,0	30,0
1500		50,0	30,0
1800		60,0	30,0
2400		60,0	40,0
3000		60,0	50,0
4000		80,0	50,0
5000		100,0	50,0

2.9 DISPONIBILITÀ FLANGE ATTACCO MOTORE

i	NMRV-P/NMRV NRV-P/NMRV	i1	i2
100	063/130	10,0	10,0
150		10,0	15,0
200		10,0	20,0
250		10,0	25,0
300		10,0	30,0
400		10,0	40,0
500		10,0	50,0
600		20,0	30,0
750		25,0	30,0
900		30,0	30,0
1200		40,0	30,0
1500		50,0	30,0
1800		60,0	30,0
2400		60,0	40,0
3000		60,0	50,0
4000		80,0	50,0
5000		100,0	50,0

i	NMRV-P/NMRV NRV-P/NMRV	i1	i2
150	063/150	7,5	20,0
200		10,0	20,0
250		10,0	25,0
300		15,0	20,0
400		10,0	40,0
500		10,0	50,0
600		15,0	40,0
750		15,0	50,0
900		30,0	30,0
1200		30,0	40,0
1500		30,0	50,0
1800		60,0	30,0
2400		60,0	40,0
3000		60,0	50,0
4000		80,0	50,0
5000		100,0	50,0

2.10 CUSCINETTI ASSE LENTO

VSF		Standard	A richiesta
NMRV	025	1	/
NMRV	030	1	/
NMRV	040	1	2
NMRV	050	1	2
NMRV-P	063	1	2
NMRV-P	075	1	2
NMRV-P	090	1	2
NMRV-P	110	1	2
NMRV	130	1	2
NMRV	150	1	2

1 - Cuscinetti a sfera

2 - Cuscinetti a rulli conici

/ - Non Disponibile

2.11.1 Informazioni

Il valore del carico radiale [N] ammissibile viene riportato nelle tabelle prestazionali, ed è relativo al carico applicato sulla mezzeria dell'albero e nelle condizioni più sfavorevoli come angolo di applicazione e senso di rotazione. I carichi assiali massimi ammissibili sono 1/5 del valore del carico radiale indicato quando sono applicati in combinazione col carico radiale stesso. Nelle tabelle relative agli alberi di uscita viene indicato il valore massimo ammissibile, questo valore non deve mai essere superato in quanto è relativo alla resistenza della cassa. Possono essere verificate condizioni particolari di carico radiale superiori ai limiti di catalogo, in questo caso contattare il ns. Servizio Tecnico e fornire tutti i dati applicativi: direzione del carico, senso di rotazione dell'albero, tipo di servizio. Nel caso di alberi bisporgenti e cavi in cui è previsto l'applicazione di carichi radiali su entrambe le estremità, i carichi massimi ammissibili sono da definire in funzione delle condizioni di esercizio specifiche, in questo caso contattare il ns. Servizio Tecnico. Il carico radiale sull'albero si calcola con la seguente formula: **Fre=(2000*M*fz)/D≤Fr1 o Fr2**

- **Fre** [N] Carico radiale risultante
- **M** [Nm] Momento torcente sull'albero
- **D** [mm] Diametro dell'elemento di trasmissione montato sull'albero
- **Fr1**-**Fr2** [N] Valore di carico radiale massimo ammesso (ved. tab. relative)
- **fz** = 1,1 pignone dentato - 1,4 ruota per catena - 1,7 puleggia a gola - 2,5 puleggia piana

2.11.2 Entrata

Con carico radiale risultante non in mezzeria dell'albero, correggere il carico radiale ammissibile Fr1 con la formula: **Frx=(Fr1*a)/(b+x)**

- **a** , **b** = valori riportati nelle tabelle
- **x** = distanza del punto di applicazione del carico dallo spallamento dell'albero

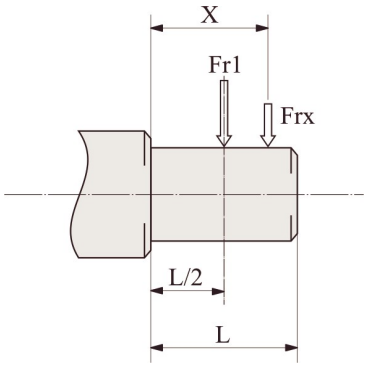

NRV/NRV-P	030	040	050	063	075	090	110	130	150
a	86	106	129	159	192	227	266	314	350
b	76	95	114	139	167	202	236	274	310
Fr1 max(**)	210	350	490	700	980	1270	1700	2100	2800

IHW040	090	110
a	71	71
b	51	51
Fr1 max(**)	400	500

(**Fr1 max) Valore massimo ammissibile dal riduttore in condizioni statiche e/o per funzionamenti limitati. Per carichi radiali in servizio continuativo verificare i valori delle tabelle prestazionali calcolati in funzione della carcassa, dell'albero e dei cuscinetti.

2.11.3 Uscita

Con carico radiale risultante non in mezzeria dell'albero, correggere il carico radiale ammissibile Fr2 con la formula: **Frx=(Fr2*a)/(b+x)**

- **a** , **b** = valori riportati nelle tabelle
- **x** = distanza del punto di applicazione del carico dallo spallamento dell'albero

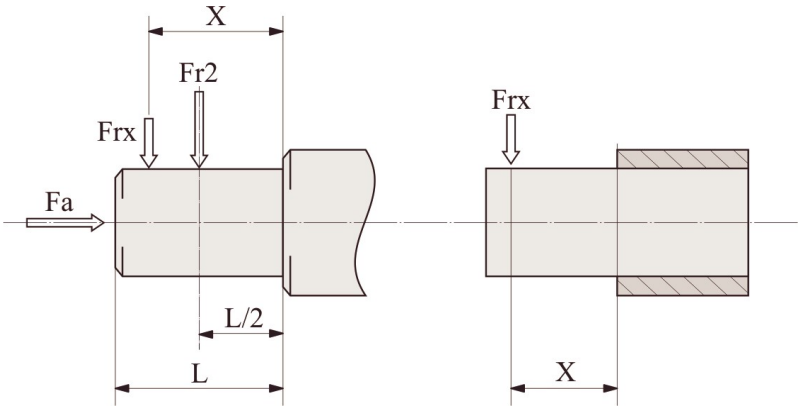

NMRV NMRV-P	025	030	040	050	063	075	090	110	130	150
a	50	65	84	101	120	131	162	176	188	215
b	38	50	64	76	95	101	122	136	148	174
Fr2 max(**)	1350	1830	3490	4840	6270	7380	8180	12000	13500	18000

(**Fr2 max) Valore massimo ammissibile dal riduttore in condizioni statiche e/o per funzionamenti limitati. Per carichi radiali in servizio continuativo verificare i valori delle tabelle prestazionali calcolati in funzione della carcassa, dell'albero e dei cuscinetti.

2.12.1 Informazioni

Nei casi con temperature ambiente non previste in tabella contattare il ns. Servizio Tecnico. In caso di temperature inferiori a -30°C o superiori a 60°C occorre utilizzare anelli di tenuta con mescole speciali. Per i campi di funzionamento con temperature inferiori a 0°C occorre considerare quanto segue:

1. I motori devono essere idonei al funzionamento con temperatura ambiente prevista.
2. La potenza del motore elettrico deve essere adeguata al superamento delle maggiori coppie di avviamento richieste.
3. Nel caso di riduttori con cassa in ghisa prestare attenzione ai carichi d'urto in quanto la ghisa può presentare problemi di fragilità a temperature inferiori ai -15°C.
4. Durante le prime fasi di servizio possono insorgere problemi di lubrificazione causa l'elevata viscosità che assume l'olio e quindi è opportuno procedere ad alcuni minuti di funzionamento a "vuoto".

Per riduttori Atex:

- Cambiare l'olio secondo quanto previsto nella tabella "Manutenzioni" del relativo manuale "Istruzioni per Installazione ed Uso" (fornito insieme ai prodotti).
- Non è permesso utilizzare olio diverso da quello di prima fornitura.

2.12.2 Lubrificanti

Specifiche dei lubrificanti consigliati da Motovario.
Tutti i gruppi sono forniti con olio ENI, salvo diversa richiesta.

	HA31	NMRV 025 ÷ 150 NMRV-P 063 ÷ 110 HW 030 ÷ 040
	Olio minerale	Olio sintetico
T_{amb}°C ISO/SAE	(-5) ÷ (+40) ISO VG220	(-25) ÷ (+50) ISO VG320
ENI	BLASIA 220	TELIUM VSF320
SHELL	OMALA OIL220	OMALA S4 WE320
KLUBER	Kluberoil GEM 1-220N	Klubersynth GH 6-320
MOBIL	MOBILGEAR 600 XP220	SHC 632
CASTROL	ALPHA SP 220	ALPHASYN PG320
BP	ENERGOL GR-XP220	ENERGOL SG-XP320

2.12.3 Lubrificanti speciali

	T_{amb}°C	Olio sintetico a basi di poliglicoli
ENI	**(-30) ÷ (+30)**	Blasia S 150 (ISO VG150)
	(-20) ÷ (+40)	Blasia S 220 (ISO VG220)
MOBIL	**(-45) ÷ (+0)**	SCH 624 (ISO VG32)
	(-40) ÷ (+5)	SCH 626 (ISO VG68)
KLUBER	**(-40) ÷ (+5)**	Klubersynth GH 6-32 (ISO VG32)
	(-35) ÷ 10)	Klubersynth GH 6-80 (ISO VG80)
	(-30) ÷ (+40)	Klubersynth GH 6-150 (ISO VG150)
	(-25) ÷ (+40)	Klubersynth GH 6-220 (ISO VG220)
	(-15) ÷ (+50)	Klubersynth GH 6-460 (ISO VG460)
	(-10) ÷ (+70)	Klubersynth GH 6-680 (ISO VG680)

	T_{amb}°C	Olio sintetico a basi di poliglicoli per settore alimentare
KLUBER	**(-30) ÷ (+15)**	Klubersynth UH1-6 100 (ISO VG100)
	(-25) ÷ (+40)	Klubersynth UH1-6 220 (ISO VG220)
	(-15) ÷ (+40)	Klubersynth UH1-6 320 (ISO VG320)
	(-15) ÷ (+50)	Klubersynth UH1-6 460 (ISO VG460)
	(-10) ÷ (+50)	Klubersynth UH1-6 680 (ISO VG680)

Per l'utilizzo di lubrificanti speciali, contattare l'assistenza tecnica.

2.12.4 Quantità

- I riduttori delle gr. 025 - 030 - 040 - 050 - 063 - 075 - 090 - 110 - 130 - 150 vengono forniti completi di lubrificante a vita, olio a base sintetica, ENI TELIUM VSF. Possono essere montati in tutte le posizioni di montaggio previste a catalogo, tranne le gr. NMRV 090 - 110 e NRV 075 - 090 - 110 per la quale occorre specificare la posizione di montaggio prevista.
- Per le gr. 130 e 150 occorre sempre specificare la posizione di montaggio, se questo non avviene i riduttori vengono forniti con le q.tà di olio relative alla pos. B3.
- Solo i riduttori delle gr. 130 e 150 sono provvisti dei tappi di carico/sfiato, livello e scarico olio.
- Le precoppie vengono fornite complete di lubrificante a vita, olio a base sintetica, ENI TELIUM VSF. La lubrificazione della precoppia è separata da quella del riduttore a vite.

Si raccomanda, effettuata l'installazione, di sostituire il tappo chiuso, utilizzato per il trasporto, con il tappo di sfiato fornito a corredo.

Quantità olio in litri ~

NMRV	025	030	040	050	130	150
B3	0,02	0,04	0,08	0,15	4,5	7
B8					3,3	5,1
B6-B7					3,5	5,4
V5					4,5	7
V6					3,3	5,1

NMRV-P	063	075	090	110
B3	0,33	0,55	1,15	1,6
B8				
B6-B7				
V5				
V6				

HW	HW030		HW040	
	NMRV-P063	NMRV-P075	NMRV-P090	NMRV-P110
B3	0,06	0,09	0,11	0,12

H	A31
B3-B5	0,07

2.13 MOMENTI D'INERZIA

I seguenti valori di momento d'inerzia J1 sono solo indicativi, riferiti al massimo di quelli calcolati, e sono riferiti all'albero di entrata del riduttore.

NMRV	J_1 [Kg*m2]
025	0,00003
030	0,0001
040	0,0003
050	0,0008
130	0,0225
150	0,0529

HA-1	J_1 [Kg*m2]
A31	0,0001

NMRV-P	J_1 [Kg*m2]
063	0,0022
075	0,0044
090	0,0082
110	0,0199

3.1.1 NMRV 025

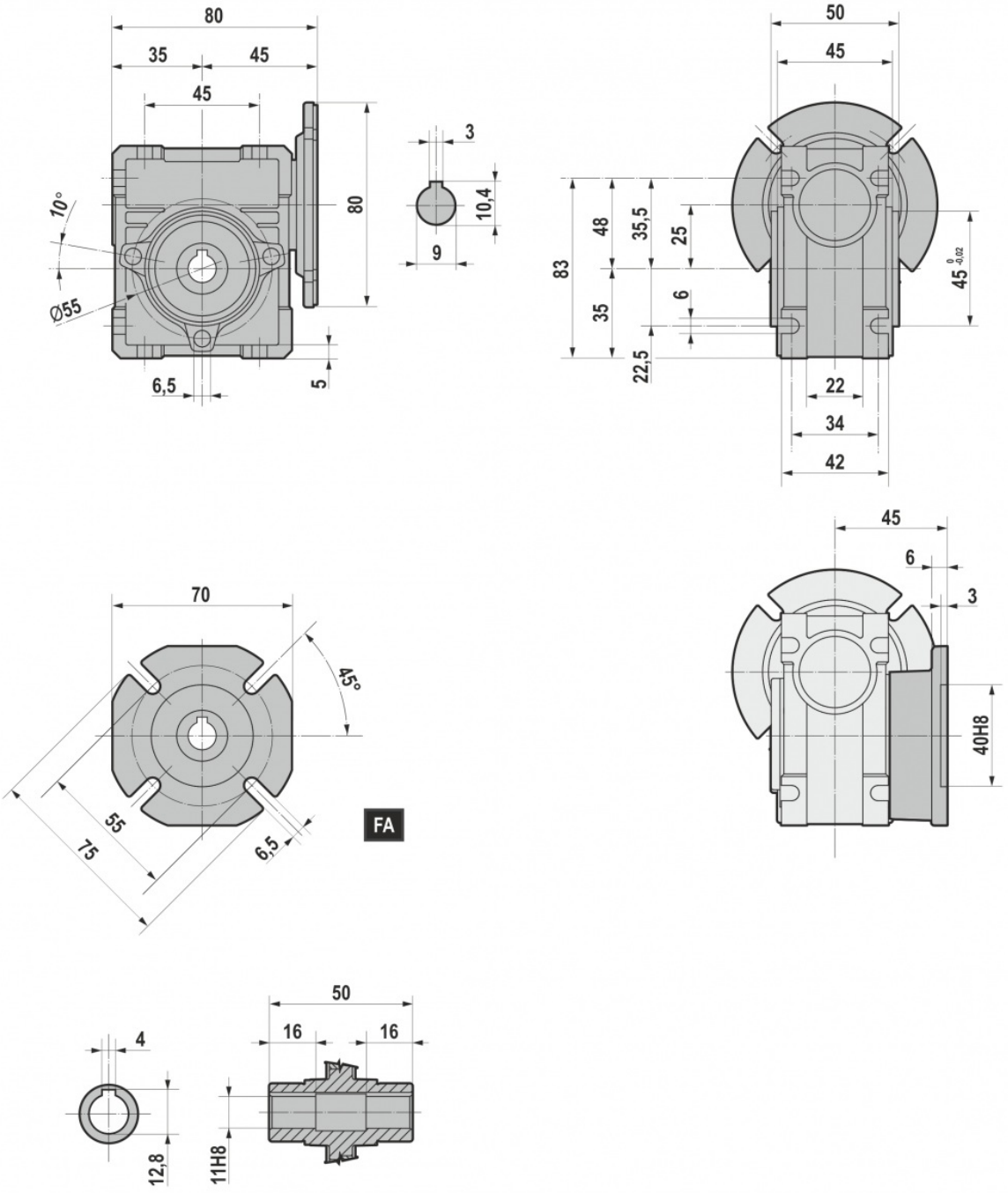
80
35
45
45
10°
Ø55
80
6,5
5
3
10,4
9
50
45
83
48
35,5
25
35
6
22,5
45 0 -0,02
22
34
42
45
6
3
40H8
70
45°
55
75
6,5
FA
4
12,8
50
16
16
11H8

3.1.2 NMRV 030-150

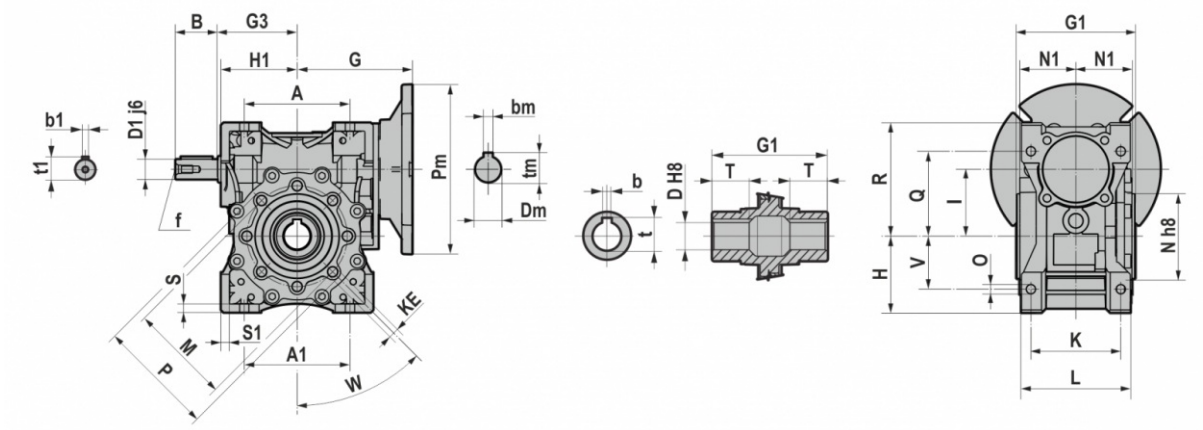

	030	040	050	063	075	090	110	130	150
A	54	70	80	100	120	140	170	200	240
A1	54	70	80	100	120	140	164 - 170	200	240
B	20	23	30	40	50	50	60	80	80
D1 j6	9	11	14	19	24	24	28	30	35
G	55	70	80	95	126,5	145	185,5 (PAM 132) 168 (PAM 080/112)	180	210
G1	63	78	92	112	120	140	155	170	200
G3	45	53	64	75	90	108	135	155	175
H	40	50	60	72	86	103	127,5	147,5	170
H1	40	50	60	72	89	103	127,5	147,5	170
I	30	40	50	63	75	90	110	130	150
K	44	60	70	85	90 - 95	100	115	120	145
KE	M6*11	M6*11	M8*10	M8*14	M8*14	M10*18	M10*18	M12*21	M12*21
L	56	71	85	103	112	130	144	155	185
M	65	75	85	95	115	130	165	215	215
N	55	60	70	80	95	110	130	180	180
N1	29	36,5	43,5	53	57	67	74	81	96
O	6,5	6,5	8,5	8,5	11	13	14	16	18
P	75	87	100	110	131	160	200	250	250
Q	44	55	64	80	93	102	125	140	180
R	57	71,5	84	102	123	144	167,5	187,5	230
S	5,5	6,5	7	8	10	11	14,5	15,5	18
S1	5,5	6,5	7	8	13	11	14,5	15,5	18
V	27	35	40	50	60	70	82 - 85	100	120
W	0	45	45	45	45	45	45	45	45
b1	3	4	5	6	8	8	8	8	10
t1	10,2	12,5	16	21,5	27	27	31	33	38
f1	-	-	M6	M6	M8	M8	M10	M10	M12

	D H8	b	t	T
030	14	5	16,3	21
040	18	6	20,8	26
	19	6	21,8	26
050	25	8	28,3	30
	24	8	27,3	30
063	25	8	28,3	36
	28	8	31,3	36
075	28	8	31,3	40
	30	8	33,3	40
	32	10	35,3	40
	35	10	38,3	40
090	35	10	38,3	45
	38	10	41,3	45
	40	12	43,3	45
110	42	12	45,3	50
130	45	14	48,8	60
150	50	14	53,8	72,5

B5	Pm	Dm	bm	tm
063	140	11	4	12,8
071	160	14	5	16,3
080	200	19	6	21,8
090	200	24	8	27,3
100	250	28	8	31,3
112	250	28	8	31,3
132	300	38	10	41,3
160	350	42	12	45,3

B14	Pm	Dm	bm	tm
056	80	09	3	10,4
063	90	11	4	12,8
071	105	14	5	16,3
080	120	19	6	21,8
090	140	24	8	27,3
100	160	28	8	31,3
112	160	28	8	31,3

3.1.3 NRV

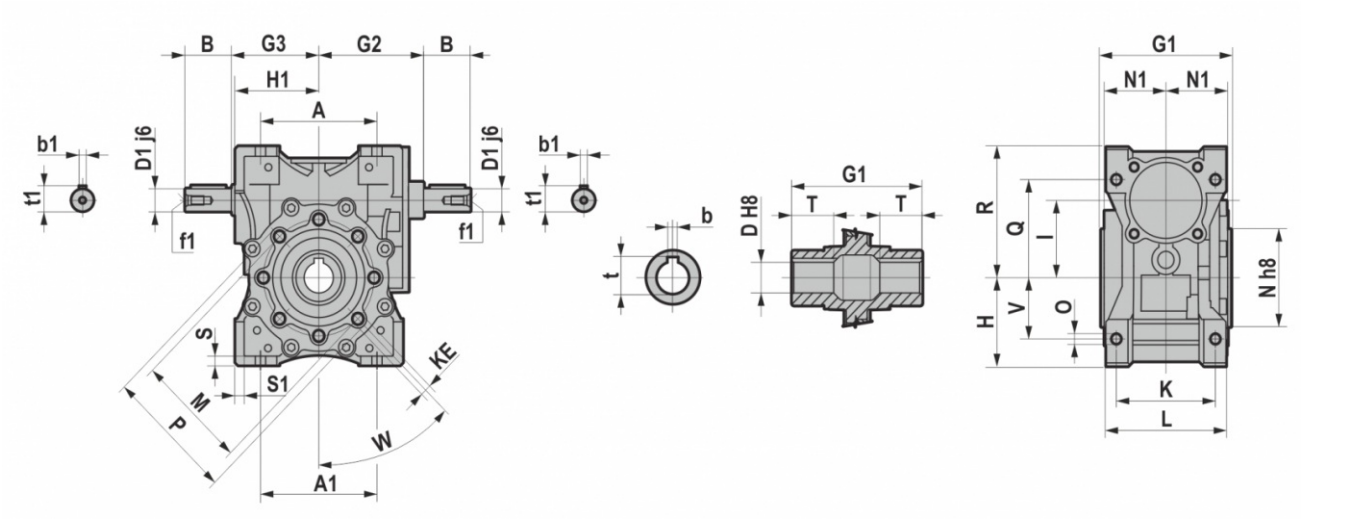

	030	040	050	063	075	090	110	130	150
A	54	70	80	100	120	140	170	200	240
A1	54	70	80	100	120	140	164 - 170	200	240
B	20	23	30	40	50	50	60	80	80
D1 j6	9	11	14	19	24	24	28	30	35
G1	63	78	92	112	120	140	155	170	200
G2	51	60	74	90	105	125	142	162	195
G3	45	53	64	75	90	108	135	155	175
H	40	50	60	72	86	103	127,5	147,5	170
H1	40	50	60	72	89	103	127,5	147,5	170
I	30	40	50	63	75	90	110	130	150
K	44	60	70	85	90 - 95	100	115	120	145
KE	M6*11	M6*11	M8*10	M8*14	M8*14	M10*18	M10*18	M12*21	M12*21
L	56	71	85	103	112	130	144	155	185
M	65	75	85	95	115	130	165	215	215
N	55	60	70	80	95	110	130	180	180
N1	29	36,5	43,5	53	57	67	74	81	96
O	6,5	6,5	8,5	8,5	11	13	14	16	18
P	75	87	100	110	131	160	200	250	250
Q	44	55	64	80	93	102	125	140	180
R	57	71,5	84	102	123	144	167,5	187,5	230
S	5,5	6,5	7	8	10	11	14,5	15,5	18
S1	5,5	6,5	7	8	13	11	14,5	15,5	18
V	27	35	40	50	60	70	82 - 85	100	120
W	0	45	45	45	45	45	45	45	45
b1	3	4	5	6	8	8	8	8	10
t1	10,2	12,5	16	21,5	27	27	31	33	38
f1	-	-	M6	M6	M8	M8	M10	M10	M12

	D H8	b	t	T
030	14	5	16,3	21
040	18	6	20,8	26
	19	6	21,8	26
050	25	8	28,3	30
	24	8	27,3	30
063	25	8	28,3	36
	28	8	31,3	36
075	28	8	31,3	40
	30	8	33,3	40
	32	10	35,3	40
	35	10	38,3	40
090	35	10	38,3	45
	38	10	41,3	45
	40	12	43,3	45
110	42	12	45,3	50
130	45	14	48,8	60
150	50	14	53,8	72,5

3.1.4 HA31+NMRV

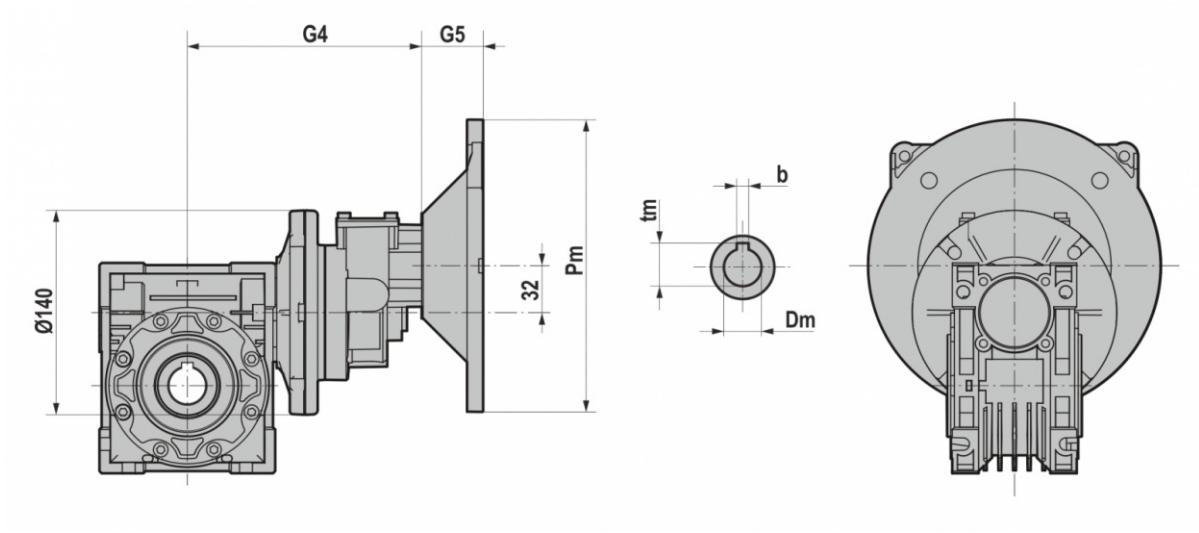

	NMRV040		NMRV050	
	G4	G5	G4	G5
063	150	25	160	25
071	150	32	160	32
080	150	42	160	42

B5	Pm	Dm	bm	tm
063	140	11	4	12,8
071	160	14	5	16,3
080	200	19	6	21,8

3.1.5 NMRV-P/HW

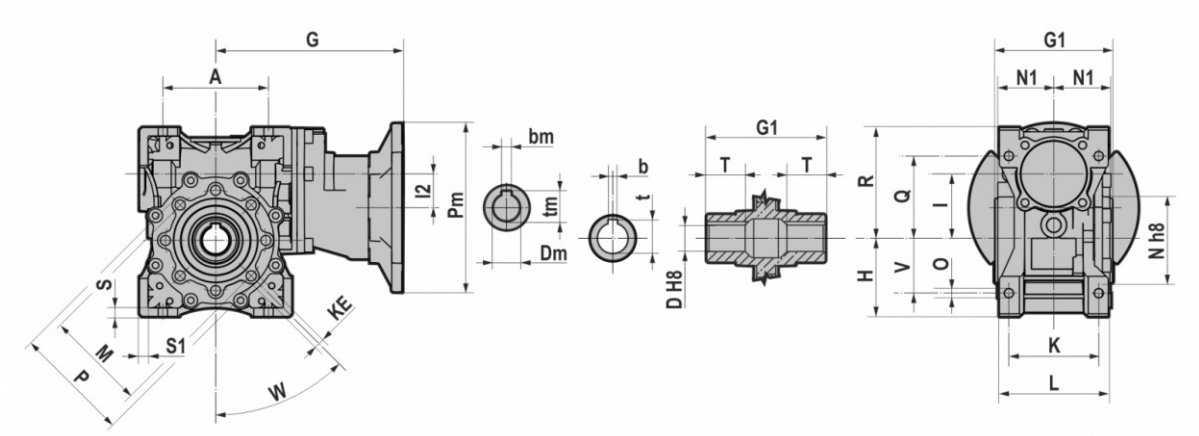

	HW030		HW040	
	056/063/071/080		063/071/080/090	
	NMRV-P 063	NMRV-P 075	NMRV-P 090	NMRV-P 110
A	100	120	140	170
G1	112	120	140	155
G6	176,5	194	218	241
H	72	86	103	127,5
H1	72	89	103	127,5
I	63	75	90	110
I2	32	32	42	42
K	85	90 - 95	100	115
KE	M8*14	M8*14	M10*18	M10*18
L	103	112	130	144
M	95	115	130	165
N	80	95	110	130
N1	53	57	67	74
O	8,5	11	13	14
P	110	131	160	200
Q	80	93	102	125
R	102	123	144	167,5
S	8	10	11	14,5
S1	8	13	11	14,5
V	50	60	70	82 - 85
W	45	45	45	45

NMRV-P	D H8	b	t	T
063	25	8	28,3	36
	28	8	31,3	36
075	28	8	31,3	40
	30	8	33,3	40
	32	10	35,3	40
	35	10	38,3	40
090	35	10	38,3	45
	38	10	41,3	45
	40	12	43,3	45
110	42	12	45,3	50

B5	Pm	Dm	bm	tm
056	120	09	3	10,4
063	140	11	4	12,8
071	160	14	5	16,3
080	200	19	6	21,8
090	200	24	8	27,3

B14	Pm	Dm	bm	tm
056	80	09	3	10,4
063	90	11	4	12,8
071	105	14	5	16,3
080	120	19	6	21,8
090	140	24	8	27,3

3.1.6 NMRV-P/IHW

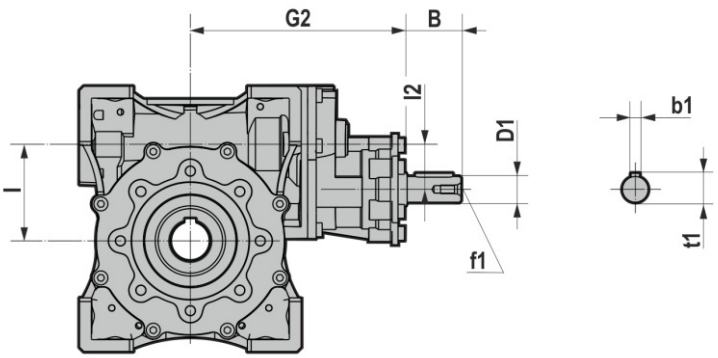

	IHW040	
	NMRV-P 090	NMRV-P 110
l	90	110
G2	204,5	227,5
l2	42	42
B	40	50
D1	19 j6	24 j6
b1	6	8
t1	21,5	27
f1	M6	M8

3.1.7 NMRV+NMRV

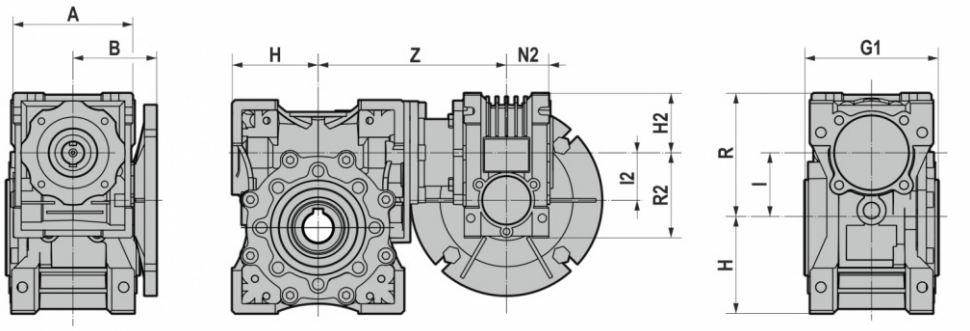

	A	G	G1	H	H1	I	R	H2	I2	N2	R2	Z
025-030	70	45	63	40	40	30	57	35	25	22,5	48	100
025-040	70	45	78	50	50	40	71,5	35	25	22,5	48	115
030-040	80	55	78	50	50	40	71,5	40	30	29	57	122
030-050	80	55	92	60	60	50	84	40	30	29	57	132
030-063	80	55	112	72	72	63	102	40	30	29	57	145
040-050	100	70	92	60	60	50	84	50	40	36,5	71,5	140,5
040-063	100	70	112	72	72	63	102	50	40	36,5	71,5	156,5
040-075	100	70	120	86	89	75	119	50	40	36,5	71,5	167,5
040-090	100	70	140	103	103	90	135	50	40	36,5	71,5	184,5
050-075	120	80	120	86	89	75	119	60	50	43,5	84	195,5
050-090	120	80	140	103	103	90	135	60	50	43,5	84	205
050-110	120	80	155	127,5	127,5	110	167,5	60	50	43,5	84	226
063-075	144	109	120	86	89	75	119	72	63	53	107	195,5
063-090	144	109	140	103	103	90	135	72	63	53	107	214
063-110	144	109	155	127,5	127,5	110	167,5	72	63	53	107	237
063-130	144	109	170	147,5	147,5	130	187,5	72	63	53	107	245
063-150	144	109	200	170	170	150	230	72	63	53	107	275

3.1.8 NRV+NMRV

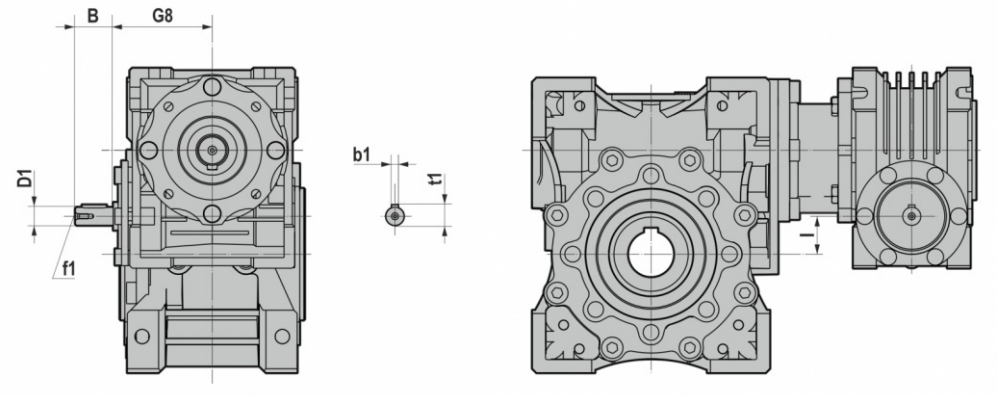

	B	D1	G8	l8	b1	f1	t1
030-040	20	9	51	10	3	-	10,2
030-050	20	9	51	20	3	-	10,2
030-063	20	9	51	33	3	-	10,2
040-050	23	11	60	10	4	-	12,5
040-063	23	11	60	23	4	-	12,5
040-075	23	11	60	35	4	-	12,5
040-090	23	11	60	50	4	-	12,5
050-090	30	14	74	40	5	M6	16
050-110	30	14	74	60	5	M6	16
063-110	40	19	90	47	6	M6	21,5
063-130	40	19	90	67	6	M6	21,5
063-150	40	19	90	87	6	M6	21,5

3.2.1 Motori elettrici

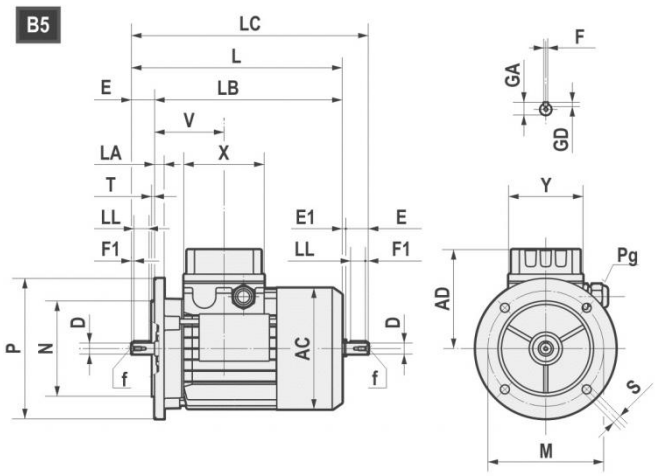

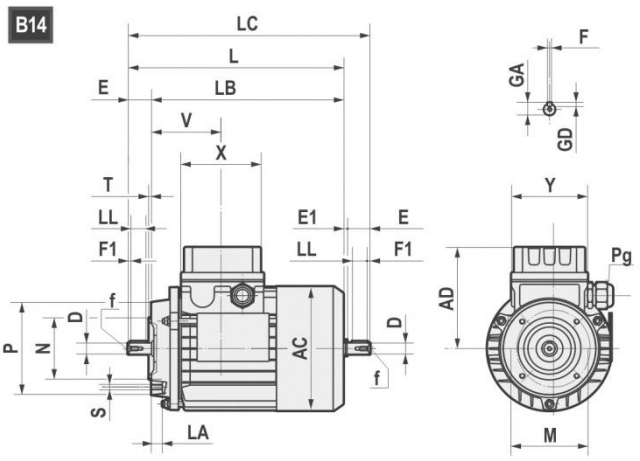

	AC	AD	L	LB	LC	X	Y	V	D	E	E1	f	F1	GA	F	GD
063	121	104	211	188	235,5	80	74	69	11 j6	23	1,5	M4x10	2,5	12,5	4	4
071	139	112	238,5	208,5	271	80	74	74,5	14 j6	30	2,5	M5x12.5	3	16	5	5
080	158	122	272,5 *(296)	232,5 *(256)	314 *(337)	80	74	78	19 j6	40	1,5	M6x16	5	21,5	6	6
90S	173	146	298 *(331)	248 *(281)	349,5 *(381)	98	98	89,5	24 j6	50	1,5	M8x19	5	27	8	7
90L	173	146	323 *(356)	273 *(306)	374,5 *(408)	98	98	89,5	24 j6	50	1,5	M8x19	5	27	8	7
100	191	155	368	308	431,5	98	98	97,5	28 j6	60	3,5	M10x22	7,5	31	8	7
112	211	170	382,5 *(408)	322,5 *(348)	447 *(472)	98	98	100	28 j6	60	3,5	M10x22	7,5	31	8	7
132S	249	195	452	372	536,5	118	118	115,5	38 k6	80	4	M12x28	10	41	10	8
132L	249	195	490	410	574,5	118	118	115,5	38 k6	80	4	M12x28	10	41	10	8
160S	249	195	520	410	/	118	118	115,5	42k6	100	/	M16x36	10	45	12	8

*TP80B4,TP90S4, TP90L4, TP90S6, TP112M4, TP112M6

B5	M	N	P	LA	S	T
063	115	95	140	10	9	3
071	130	110	160	10	9,5	3,5
080	165	130	200	12	11	3,5
090	165	130	200	12	11	3,5
100	215	180	250	15	14	4
112	215	180	250	14,5	14	4
132	265	230	300	20	14	3,5
160	300	250	350	13	18,5	3,5

B14	M	N	P	LA	S	T
063	75	60	90	10	M5	2,5
071	85	70	105	10,5	M6	2,5
080	100	80	120	10,5	M6	3
090	115	95	140	11,5	M8	3
100	130	110	160	15	M8	3,5
112	130	110	160	11,5	M8	3,5
132	165	130	200	20,5	M10	3,5
160	215	180	250	-	M12	4

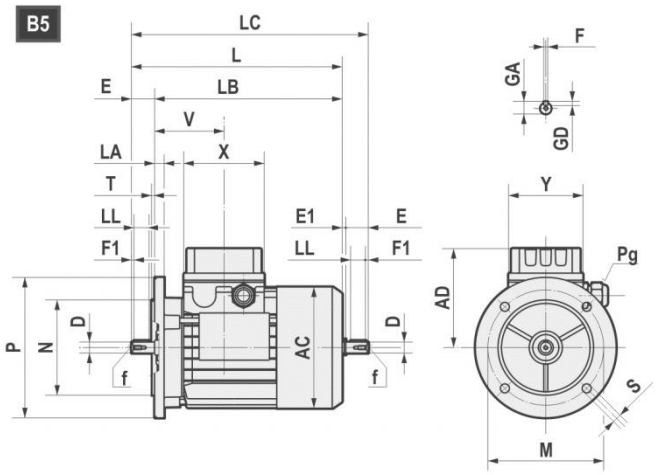

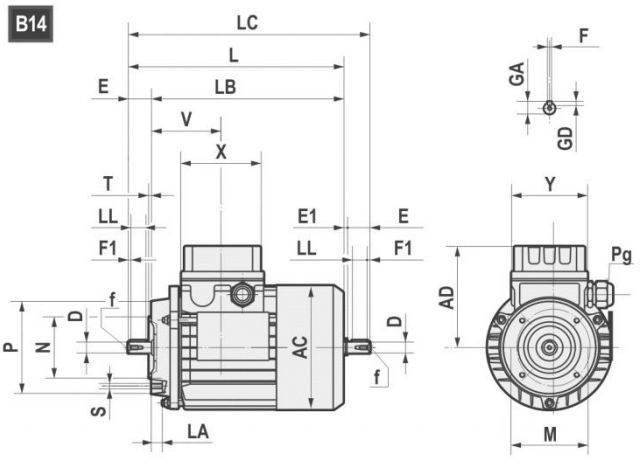

		AC	AD	L	LB	X	D	E	f	GA	F	GD	LL	Pg	
160M	4-6	314	251	600	490	158	42	110	M16	45	12	8	90	2-M40x1,5	1-M16x1,5
160L	4-6	314	251	645	535	158	42	110	M16	45	12	8	90	2-M40x1,5	1-M16x1,5
180M	4	355	267	680	570	158	48	110	M16	51,5	14	9	100	2-M40x1,5	1-M16x1,5
180L	6	355	267	720	610	158	48	110	M16	51,5	14	9	100	2-M40x1,5	1-M16x1,5
200L	4-6	397	300	785	675	187	55	110	M20	59	16	10	100	2-M50x1,5	1-M16x1,5
225S	4	446	325	820	680	187	60	140	M20	64	18	11	125	2-M50x1,5	1-M16x1,5
225M	4-6	446	325	845	705	187	60	140	M20	64	18	11	125	2-M50x1,5	1-M16x1,5
250M	4-6	485	360	910	770	238	60	140	M20	64	18	11	125	2-M63x1,5	1-M16x1,5
250M	4-6	485	360	910	770	238	65	140	M20	69	18	11	125	2-M63x1,5	1-M16x1,5
280S	4-6	547	390	970	830	238	65	140	M20	69	18	11	125	2-M63x1,5	1-M16x1,5
280S	4-6	547	390	970	830	238	75	140	M20	79,5	20	12	125	2-M63x1,5	1-M16x1,5
280M	4-6	547	390	1025	885	238	65	140	M20	69	18	11	125	2-M63x1,5	1-M16x1,5
280M	4-6	547	390	1025	885	238	75	140	M20	79,5	20	12	125	2-M63x1,5	1-M16x1,5

B5	M	N	P	LA	S	T
160	300	250	350	13	19	5
180	300	250	350	15	19	5
200	350	300	400	17	19	5
225	400	350	450	20	19	5
250	500	450	550	22	19	5
280	500	450	550	22	19	5

3.2.2 Motori ad efficienza standard (TS), alta (TH) e premium (TP)

I motori trifase a singola polarità Motovario sono disponibili in tre versioni differenti (IE1-IE2-IE3) in accordo alla norma IEC 60034-30-1 (vedi tabella); Il rendimento è calcolato secondo il metodo prescritto dalla norma IEC 60034-2-1.

1. IE1: Serie TS ad efficienza standard
2. IE2: Serie TH ad alta efficienza
3. IE3: Serie TP ad efficienza premium

Tabella disponibilità commerciale Motovario

		LIVELLI DI EFFICIENZA		
POTENZA NOMINALE [kW]	POLI	IE1	IE2	IE3
0,09 ≤ Pn < 0,75	4 - 6	TS-TBS	-	-
0,75 ≤ Pn ≤ 11	4	TBS	-	-
0,75 ≤ Pn ≤ 5,5	6	TBS	TH-TBH	TP-TBP
0,75 ≤ Pn ≤ 9,2	4	-	TH-TBH	-
0,75 ≤ Pn ≤ 7,5	4	-	-	TP-TBP
7,5 ≤ Pn ≤ 22	6	TBS (*)	-	TP
11 ≤ Pn ≤ 90	4	-	-	TP
15 ≤ Pn ≤ 55	4	TBS (*)	-	-

(*) Serie disponibile su richiesta.

3.2.3 Potenza nominale - [kW]

	63A	63B	63C	71A	71B	71C	80A			80B		
Poli	TS	TS	TS	TS	TS	TS	TS	TH	TP	TS	TH	TP
4	0,12	0,18	0,22	0,25	0,37	0,55	0,55	-	-	-	0,75	0,75
6	0,09	0,12	0,15	0,18	0,25	0,37	0,37	-	-	0,55	-	-

	90S		90L		100LR	100L	100LA		112MR	112MS	112MA	112M
Poli	TH	TP	TH	TP	TP	TP	TH	TP	TP	TP	TH	TP
4	1,1	1,1	1,5	1,5	-	-	2,2	2,2	2,2	3	4	4
6	-	0,75	0,75	-	1,1	1,5	1,1	-	-	-	2,2	2,2

	112MR	112MS	132S	132SA	132MS	132SB	132M	132MA		132MB	
Poli	TP	TP	TP	TH	TP	TH	TP	TH	TP	TH	TP
4	2,2	3	-	5,5	5,5	-	7,5	7,5	-	9,2	-
6	-	-	3	3	-	-	-	4	4	5,5	5,5

	160M	160MA	160MB	160L	160LA	180M	180L
Poli	TP	TP	TP	TP	TP	TP	TP
4	-	11	-	-	15	18,5	22
6	7,5	-	-	11	-	-	15

	200L	200LA	200LB	225S	225M	250M	280S	280M
Poli	TP	TP	TP	TP	TP	TP	TP	TP
4	30	-	-	37	45	55	75	90
6	-	18,5	22	-	-	-	-	-

3.3 PESI

Nelle tabelle vengono riportati le masse indicative dei riduttori completi di lubrificante.
Peso senza motore.

NMRV - NMRV-P (~ kg)									
025	030	040	050	063	075	090	110	130	150
0,7	1,2	2,3	3,5	6,2	9	13	21	43,5	7

NRV - NRV-P (~ kg)								
030	040	050	063	075	090	110	130	150
1	2	3,3	5,8	8,8	13	21	43,5	77

	HA31+NMRV040 (~ kg)	HA31+NMRV050 (~ kg)
063	4,2	5,4
071	4,3	5,5
080	4,5	5,7

056/063/071/080		063/071/080/090	
NMRV-P063/HW030 (~ kg)	NMRV-P075/HW030 (~ kg)	NMRV-P090/HW040 (~ kg)	NMRV-P110/HW040 (~ kg)
7,1	10	14,6	24,4

NMRV-P090/IHW040 (~ kg)	NMRV-P110/IHW040 (~ kg)
14,6	38,4

NMRV+NMRV - NMRV+NMRV-P - NMRV-P+NMRV - NMRV-P+NMRV-P (~ kg)													
025-030	025-040	030-040	030-050	030-063	040-050	040-063	040-075	040-090	050-090	050-110	063-110	063-130	063-150
1,9	3	3,5	4,7	7,4	5,8	8,5	11,3	15,3	16,5	38,5	41,2	54,2	90,2

NRV+NMRV - NRV+NMRV-P - NRV-P+NMRV - NRV-P+NMRV-P (~ kg)											
030-040	030-050	030-063	040-050	040-063	040-075	040-090	050-090	050-110	063-110	063-130	063-150
3,5	4,7	7,4	5,8	8,5	11,3	15,3	16,5	38,5	41,2	54,2	90,2

3.4 ESTREMITÀ D'ALBERO

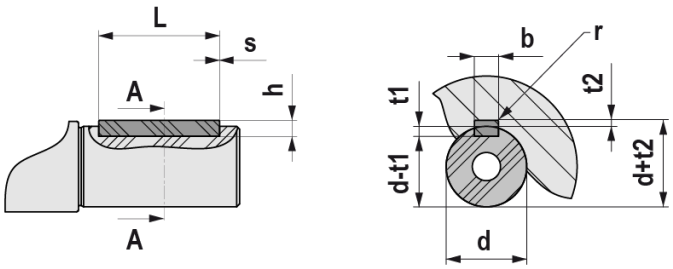

UNI 6604 - DIN 6885															
d			b x h			Tol. b / h	L		s min / max	b	t1	t2	Tol. t1 / t2	r max
	6	8	2	×	2	h9 / h9	6	20	0,16 0,25	2	1,2	1	0,1 0	0,08 0,16
>	8	10	3	×	3		6	36		3	1,8	1,4		
>	10	12	4	×	4		8	45		4	2,5	1,8		
>	12	17	5	×	5		10	56	0,25 0,4	5	3	2,3		0,16 0,25
>	17	22	6	×	6		14	70		6	3	2,8		
>	22	30	8	×	7	h9 / h11	18	90		8	4	3,3	0,2 0	
>	30	38	10	×	8		22	110	0,4 0,6	10	5	3,3		0,25 0,4
>	38	44	12	×	8		28	140		12	5	3,3		
>	44	50	14	×	9		36	160		14	5,5	3,8		
>	50	58	16	×	10		45	180		16	6	4,3		
>	58	65	18	×	11		50	200		18	7	4,4		
>	65	75	20	×	12		56	110	0,6 0,8	20	7,5	4,9		0,4 0,6
>	75	85	22	×	14		63	140		22	9	5,4		
>	85	95	25	×	14		70	160		25	9	5,4		
>	95	110	28	×	16		80	180		28	10	6,4		
>	110	130	32	×	18		90	200		32	11	7,4		
>	130	150	36	×	20		100	160	1 1,2	36	12	8,4	0,3 0	0,7 1
>	150	170	40	×	22		110	180		40	13	9,4		
>	170	200	45	×	25		125	200		45	14	10,4		

4.1 ALBERI LENTI

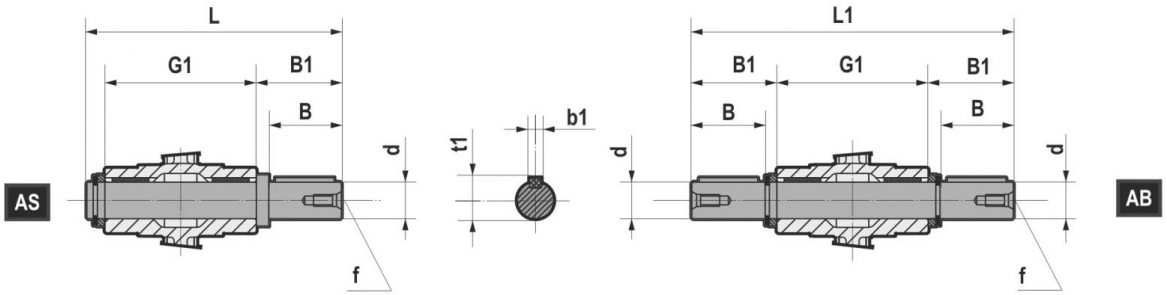

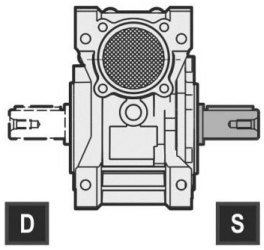

		d	B	B1	G1	L	L1	f	b1	t1
NMRV	**025**	11g6 (9)	23 (25)	25,5 (30)	50	81 (85,5)	101	-	4 (3)	12,5 (10,2)
NMRV	**030**	14 h6	30	32,5	63	102	128	M6	5	16
NMRV	**040**	18 h6	40	43	78	128	164	M6	6	20,5
NMRV	**050**	25 h6	50	53,5	92	153	199	M10	8	28
NMRV-P	**063**	25 h6	50	53,5	112	173	219	M10	8	28
NMRV-P	**075**	28 h6	60	63,5	120	192	247	M10	8	31
NMRV-P	**090**	35 h6	80	84,5	140	234	309	M12	10	38
NMRV-P	**110**	42 h6	80	84,5	155	249	324	M16	12	45
NMRV	**130**	45 h6	80	85	170	265	340	M16	14	48,5
NMRV	**150**	50 h6	82	87	200	297	374	M16	14	53,5

4.2 FLANGIA USCITA

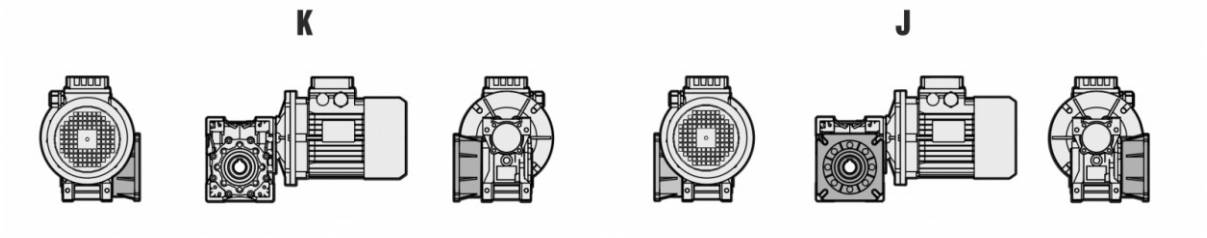

Se non diversamente specificato il riduttore viene fornito con flangia in pos. J riferito alla posizione di piazzamento B3.

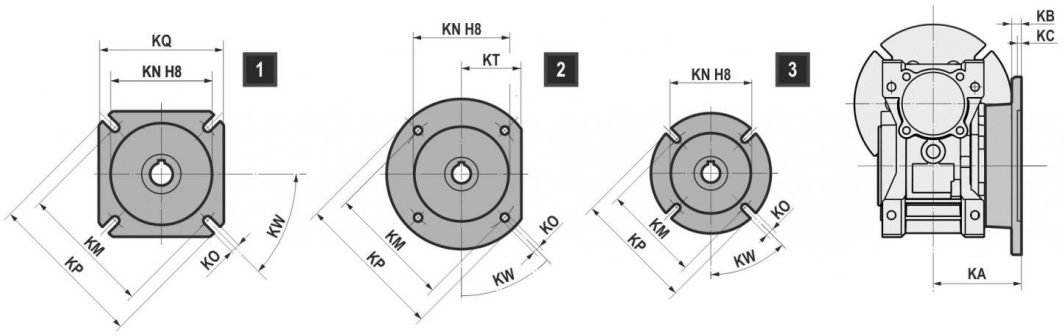

	NMRV	NMRV	NMRV	NMRV-P	NMRV-P	NMRV-P	NMRV-P	NMRV	NMRV
	030	040	050	063	075	090	110	130	150
FA	1	1	1	1	1	1	1	1	1
FB	-	1	1	1	3	2	1	-	-
FC	-	2	2	2	-	3	-	-	-
FD	-	2	2	2	-	1	-	-	-
FE	-	-	-	3	-	-	-	-	-

		FA									FB									
		KA	KB	KC	KN	KM	KO	KP	KQ	KW	KA	KB	KC	KN	KM	KO	KP	KQ	KT	KW
NMRV	030	54,5	6	4	50	68	6.5 (n°4)	80	70	45°	-	-	-	-	-	-	-	-	-	-
NMRV	040	67	7	4	60	80 min	9 (n°4)	110	95	45°	97	7	4	60	80 min	9 (n°4)	110	95	-	45°
NMRV	050	90	9	5	70	90 min	11 (n°4)	125	110	45°	120	9	5	70	90 min	11 (n°4)	125	110	-	45°
NMRV-P	063	82	10	6	115	150	11 (n°4)	180	142	45°	112	10	6	115	150	11 (n°4)	180	142	-	45°
NMRV-P	075	111	13	6	130	165	14 (n°4)	200	170	45°	90	13	6	110	130	11 (n°4)	160	-	-	45°
NMRV-P	090	111	13	6	152	175	14 (n°4)	210	200	45°	122	18	6	180	215	14 (n°4)	250	-	105	45°
NMRV-P	110	131	15	6	170	230	14 (n°8)	280	260	45°	180	15	6	170	230	14 (n°8)	280	260	-	45°
NMRV	130	140	15	6	180	255	16 (n°8)	320	290	22.5°	-	-	-	-	-	-	-	-	-	-
NMRV	150	155	15	6	180	255	16 (n°8)	320	290	22.5°	-	-	-	-	-	-	-	-	-	-

		FC									FD									
		KA	KB	KC	KN	KM	KO	KP	KT	KW	KA	KB	KC	KN	KM	KO	KP	KQ	KT	KW
NMRV	040	80	9	5	95	115	9.5 (n°4)	140	56	45°	58	12	5	80	100	9 (n°4)	120	-	50	45°
NMRV	050	89	10	5	110	130	9.5 (n°4)	160	66	45°	72	14,5	5	95	115	11 (n°4)	140	-	60	45°
NMRV-P	063	98	10	5	130	165	11 (n°4)	200	80	45°	107	10	5	130	165	11 (n°4)	200	-	-	45°
NMRV-P	090	110	17	6	130	165	11 (n°4)	200	-	45°	151	13	6	152	175	14 (n°4)	210	200	-	45°

		FE							
		KA	KB	KC	KN	KM	KO	KP	KW
NMRV-P	063	80,5	16,5	5	110	130	11 (n°4)	160	45°

4.3.1 Braccio di reazione: Posizioni di montaggio

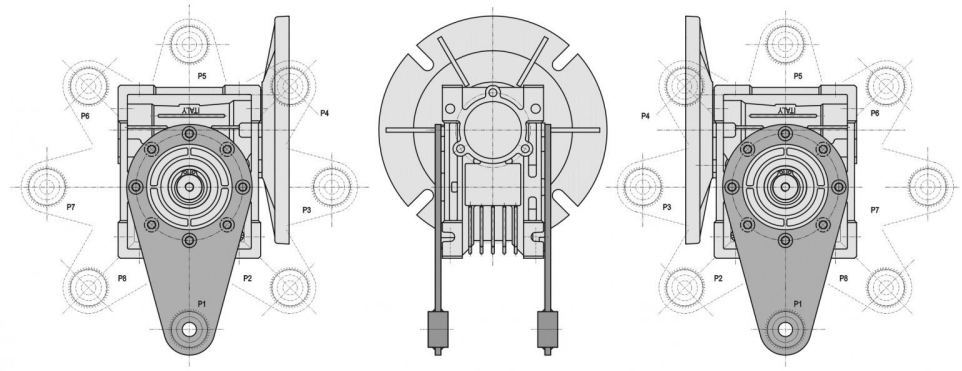

J K J K

NMRV NMRV-P NMRL	P1		P2		P3		P4		P5		P6		P7		P8	
	J	K	J	K	J	K	J	K	J	K	J	K	J	K	J	K
025			/	/	NO	NO	/	/			/	/			/	/
030			NO	NO	NO	NO	NO	NO								
040	NO NMRL		NO	NO	NO	NO	NO	NO	NO NMRL		NO NMRL		NO NMRL		NO NMRL	
050			NO	NO	NO	NO	NO	NO			NO	NO				
063					NO	NO	NO	NO								
075			NO	NO	NO	NO	NO	NO								
090					NO	NO	NO	NO								
110					NO	NO	NO	NO								
130					NO	NO	NO	NO								
150			NO	NO	NO	NO	NO	NO	NO	NO	NO	NO			NO	NO

(/) Non disponibile

4.3 SISTEMI DI FISSAGGIO PENDOLARE

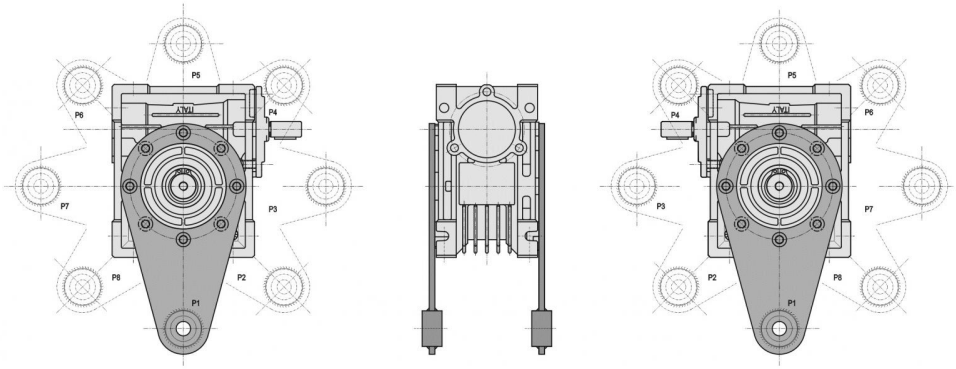

J K J K

NRV NRV-P NRL	P1		P2		P3		P4		P5		P6		P7		P8	
	J	K	J	K	J	K	J	K	J	K	J	K	J	K	J	K
030			NO	NO			NO	NO								
040	NO NRL		NO NRL	NO	NO NRL	NO	NO	NO	NO NRL		NO NRL		NO NRL		NO NRL	
050			NO	NO			NO	NO			NO	NO				
063							NO	NO								
075							NO	NO								
090							NO	NO								
110							NO	NO								
130							NO	NO								
150			NO	NO			NO	NO	NO	NO	NO	NO			NO	NO

(/) Non disponibile

Per le posizioni dei bracci su vite senza fine combinato e vite senza fine con precoppia contattare il ns. Servizio Tecnico.

4.3.2 Braccio di reazione: Dimensioni

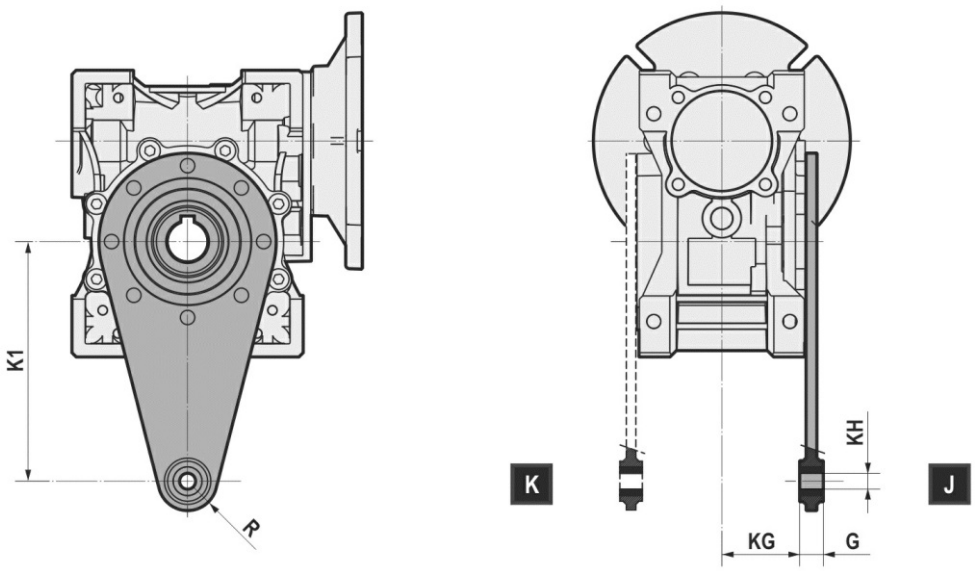

NMRV NMRV-P	025	030	040	050	063	075	090	110	130	150
K1	70	85	100	100	150	200	200	250	250	250
G	14	14	14	14	14	25	25	30	30	30
KG	17,5	24	31,5	38,5	49	47,5	57,5	62	69	84
KH	8	8	10	10	10	20	20	25	25	25
R	15	15	18	18	18	30	30	35	35	35

5.1 NMRV/NMRV-P MOTORIDUTTORE (50Hz)

In presenza di indicazione “Ex” consultare l’ASSISTENZA TECNICA MOTOVARIO.

0,09 kW

n2 [rpm]	M2 [Nm]	fs	i	Riduttore	Motore Grandezza	Motore Poli	Fr2 [N]
125,0	6	3,2	10,00	NMRV030	56B	4	752
115,0	6	2,9	7,50	NMRV030	63A	6	792
86,0	8	2,2	10,00	NMRV030	63A	6	871
83,0	8	2,2	15,00	NMRV030	56B	4	861
63,0	10	1,7	20,00	NMRV030	56B	4	948
57,0	11	1,6	15,00	NMRV030	63A	6	997
50,0	12	1,8	25,00	NMRV030	56B	4	1021
43,0	14	1,2	20,00	NMRV030	63A	6	1098
43,0	15	2,7	20,00	NMRV040	63A	6	2113
42,0	14	1,5	30,00	NMRV030	56B	4	1085
34,0	16	1,3	25,00	NMRV030	63A	6	1183
34,0	18	2,0	25,00	NMRV040	63A	6	2276
31,0	17	1,1	40,00	NMRV030	56B	4	1194
29,0	19	1,1	30,00	NMRV030	63A	6	1257
29,0	20	2,3	30,00	NMRV040	63A	6	2419
25,0	22	1,8	50,00	NMRV040	56B	4	2475
22,0	25	1,7	40,00	NMRV040	63A	6	2662
22,0	26	3,0	40,00	NMRV050	63A	6	3654
21,0	24	1,5	60,00	NMRV040	56B	4	2630
17,0	29	1,4	50,00	NMRV040	63A	6	2868
17,0	30	2,4	50,00	NMRV050	63A	6	3936
16,0	29	1,1	80,00	NMRV040	56B	4	2895
14,0	33	1,1	60,00	NMRV040	63A	6	3047
14,0	34	2,0	60,00	NMRV050	63A	6	4183
12,5	40	3,7	100,00	NMRV-P030/063	56B	4	4967
12,5	39	1,8	100,00	NMRV030/040	56B	4	2769
12,5	40	3,4	100,00	NMRV030/050	56B	4	3800
11,0	40	1,6	80,00	NMRV050	63A	6	4604
9,0	45	1,2	100,00	NMRV050	63A	6	4840
8,3	57	3,7	150,00	NMRV-P030/063	56B	4	5686
8,3	56	1,3	150,00	NMRV030/040	56B	4	3169
8,3	56	2,4	150,00	NMRV030/050	56B	4	4350
8,0	73	3,2	109,09	HW030+NMRV-P063	63A	6	6270
7,0	83	3,1	118,13	HW030+NMRV-P063	63A	6	6270
7,0	59	2,8	176,67	HW030+NMRV-P063	56B	4	6270
6,2	71	3,5	200,00	NMRV-P030/063	56B	4	6259
6,2	70	1,7	200,00	NMRV030/050	56B	4	4788
6,0	84	2,8	142,50	HW030+NMRV-P063	63A	6	6270
6,0	88	2,5	136,36	HW030+NMRV-P063	63A	6	6270
6,0	80	3,0	218,18	HW030+NMRV-P063	56B	4	6270

5.1 NMRV/NMRV-P MOTORIDUTTORE (50Hz)

0,09 kW

n2 [rpm]	M2 [Nm]	fs	i	Riduttore	Motore Grandezza	Motore Poli	Fr2 [N]
6,0	86	2,8	196,88	HW030+NMRV-P063	56B	4	6270
5,0	96	2,6	163,64	HW030+NMRV-P063	63A	6	6270
5,0	105	2,5	157,50	HW030+NMRV-P063	63A	6	6270
5,0	94	3,0	236,25	HW030+NMRV-P063	56B	4	6270
5,0	85	2,7	250,00	NMRV-P030/063	56B	4	6270
5,0	83	1,3	250,00	NMRV030/050	56B	4	4840
4,9	86	2,0	176,67	HW030+NMRV-P063	63A	6	6270
4,9	91	3,1	176,67	HW030+NMRV-P075	63A	6	7380
4,6	94	2,4	272,73	HW030+NMRV-P063	56B	4	6270
4,4	125	1,9	196,88	HW030+NMRV-P063	63A	6	6270
4,4	129	3,0	196,88	HW030+NMRV-P075	63A	6	7380
4,2	88	2,9	300,00	NMRV-P030/063	56B	4	6270
4,2	92	1,6	300,00	NMRV030/050	56B	4	4840
4,0	114	2,3	315,00	HW030+NMRV-P063	56B	4	6270
4,0	121	3,5	315,00	HW030+NMRV-P075	56B	4	7380
3,9	117	2,0	218,18	HW030+NMRV-P063	63A	6	6270
3,9	124	3,2	218,18	HW030+NMRV-P075	63A	6	7380
3,6	136	2,0	236,25	HW030+NMRV-P063	63A	6	6270
3,6	143	3,1	236,25	HW030+NMRV-P075	63A	6	7380
3,2	136	1,6	272,73	HW030+NMRV-P063	63A	6	6270
3,2	133	1,8	393,75	HW030+NMRV-P063	56B	4	6270
3,2	141	2,6	272,73	HW030+NMRV-P075	63A	6	7380
3,2	137	2,8	393,75	HW030+NMRV-P075	56B	4	7380
3,1	114	2,2	400,00	NMRV-P030/063	56B	4	6270
3,1	110	1,1	400,00	NMRV030/050	56B	4	4840
2,9	155	1,7	433,33	HW030+NMRV-P063	56B	4	6270
2,8	168	3,3	304,55	HW040+NMRV-P090	63A	6	8180
2,7	166	1,6	315,00	HW030+NMRV-P063	63A	6	6270
2,7	176	2,4	315,00	HW030+NMRV-P075	63A	6	7380
2,6	146	1,5	472,50	HW030+NMRV-P063	56B	4	6270
2,6	155	2,4	472,50	HW030+NMRV-P075	56B	4	7380
2,6	170	3,0	330,00	HW040+NMRV-P090	63A	6	8180
2,5	132	1,8	500,00	NMRV-P030/063	56B	4	6270
2,3	181	1,4	541,67	HW030+NMRV-P063	56B	4	6270
2,3	187	1,7	541,67	HW030+NMRV-P075	56B	4	7380
2,2	193	1,2	393,75	HW030+NMRV-P063	63A	6	6270
2,2	200	1,9	393,75	HW030+NMRV-P075	63A	6	7380
2,2	209	2,9	383,33	HW040+NMRV-P090	63A	6	8180
2,1	166	1,6	600,00	NMRV-P030/063	56B	4	6270
2,0	225	1,2	433,33	HW030+NMRV-P063	63A	6	6270
2,0	238	2,6	437,50	HW040+NMRV-P090	63A	6	8180
2,0	223	3,4	440,00	HW040+NMRV-P110	63A	6	10320

5.1 NMRV/NMRV-P MOTORIDUTTORE (50Hz)

0,09 kW

n2 [rpm]	M2 [Nm]	fs	i	Riduttore	Motore Grandezza	Motore Poli	Fr2 [N]
1,9	198	1,1	650,00	HW030+NMRV-P063	56B	4	6270
1,9	211	1,7	650,00	HW030+NMRV-P075	56B	4	7380
1,9	233	2,3	460,00	HW040+NMRV-P090	63A	6	8180
1,8	212	1,0	472,50	HW030+NMRV-P063	63A	6	6270
1,8	226	1,6	472,50	HW030+NMRV-P075	63A	6	7380
1,7	194	1,4	750,00	NMRV-P030/063	56B	4	6270
1,6	201	1,1	787,50	HW030+NMRV-P075	56B	4	7380
1,6	271	1,2	541,67	HW030+NMRV-P075	63A	6	7380
1,6	265	2,1	525,00	HW040+NMRV-P090	63A	6	8180
1,6	285	3,2	525,00	HW040+NMRV-P110	63A	6	10320
1,4	249	1,1	866,67	HW030+NMRV-P075	56B	4	7380
1,4	283	1,5	613,33	HW040+NMRV-P090	63A	6	8180
1,4	307	2,6	613,33	HW040+NMRV-P110	63A	6	10320
1,4	222	1,2	900,00	NMRV-P030/063	56B	4	6270
1,3	307	1,2	650,00	HW030+NMRV-P075	63A	6	7380
1,2	322	1,3	700,00	HW040+NMRV-P090	63A	6	8180
1,2	349	2,3	700,00	HW040+NMRV-P110	63A	6	10320
1,1	315	1,1	766,67	HW040+NMRV-P090	63A	6	8180
1,1	344	1,9	766,67	HW040+NMRV-P110	63A	6	10320
1,0	270	1,0	1200,00	NMRV-P030/063	56B	4	6270
1,0	391	1,6	875,00	HW040+NMRV-P110	63A	6	10320
0,8	371	1,2	1500,00	NMRV-P040/075	56B	4	7380
0,8	389	1,8	1500,00	NMRV-P040/090	56B	4	8180
0,7	417	1,1	1800,00	NMRV-P040/075	56B	4	7380
0,7	437	1,6	1800,00	NMRV-P040/090	56B	4	8180
0,5	539	1,1	2400,00	NMRV-P040/090	56B	4	8180

0,12 kW

n2 [rpm]	M2 [Nm]	fs	i	Riduttore	Motore Grandezza	Motore Poli	Fr2 [N]
265,0	4	3,3	10,00	NMRV030	56B	2	597
179,0	5	3,3	7,50	NMRV030	63A	4	683
177,0	5	2,3	15,00	NMRV030	56B	2	683
172,0	6	3,2	5,00	NMRV030	63B	6	692
134,0	7	2,5	10,00	NMRV030	63A	4	752
133,0	7	1,8	20,00	NMRV030	56B	2	752
115,0	8	2,2	7,50	NMRV030	63B	6	792
106,0	8	1,8	25,00	NMRV030	56B	2	810
89,0	10	1,8	15,00	NMRV030	63A	4	861
88,0	9	1,6	30,00	NMRV030	56B	2	861
86,0	11	1,7	10,00	NMRV030	63B	6	871
67,0	13	1,3	20,00	NMRV030	63A	4	948

5.1 NMRV/NMRV-P MOTORIDUTTORE (50Hz)

0,12 kW

n2 [rpm]	M2 [Nm]	fs	i	Riduttore	Motore Grandezza	Motore Poli	Fr2 [N]
67,0	14	3,0	20,00	NMRV040	63A	4	1824
66,0	12	1,2	40,00	NMRV030	56B	2	948
57,0	15	1,2	15,00	NMRV030	63B	6	997
57,0	16	2,7	15,00	NMRV040	63B	6	1920
54,0	15	1,4	25,00	NMRV030	63A	4	1021
54,0	16	2,3	25,00	NMRV040	63A	4	1964
53,0	15	1,9	50,00	NMRV040	56B	2	1964
45,0	17	1,2	30,00	NMRV030	63A	4	1085
45,0	18	2,5	30,00	NMRV040	63A	4	2087
44,0	17	1,6	60,00	NMRV040	56B	2	2087
43,0	20	2,0	20,00	NMRV040	63B	6	2113
34,0	24	1,5	25,00	NMRV040	63B	6	2276
34,0	23	1,9	40,00	NMRV040	63A	4	2298
34,0	23	3,4	40,00	NMRV050	63A	4	3153
33,0	21	1,2	80,00	NMRV040	56B	2	2298
29,0	27	1,7	30,00	NMRV040	63B	6	2419
27,0	27	1,5	50,00	NMRV040	63A	4	2475
27,0	27	2,7	50,00	NMRV050	63A	4	3397
22,0	34	1,3	40,00	NMRV040	63B	6	2662
22,0	30	1,2	60,00	NMRV040	63A	4	2630
22,0	34	2,3	40,00	NMRV050	63B	6	3654
22,0	31	2,2	60,00	NMRV050	63A	4	3610
17,0	39	1,0	50,00	NMRV040	63B	6	2868
17,0	40	1,8	50,00	NMRV050	63B	6	3936
17,0	37	1,7	80,00	NMRV050	63A	4	3973
14,0	45	1,5	60,00	NMRV050	63B	6	4183
13,4	54	2,8	100,00	NMRV-P030/063	63A	4	4967
13,4	52	1,4	100,00	NMRV030/040	63A	4	2769
13,4	54	2,6	100,00	NMRV030/050	63A	4	3800
13,4	55	2,5	100,00	NMRV040/050	63A	4	3800
13,0	43	1,2	100,00	NMRV050	63A	4	4280
12,0	64	3,7	109,09	HW030+NMRV-P063	63A	4	5844
11,0	71	2,9	77,33	HW030+NMRV-P063	63B	6	6041
11,0	78	3,0	81,82	HW030+NMRV-P063	63B	6	6155
11,0	72	3,6	118,13	HW030+NMRV-P063	63A	4	6001
11,0	53	1,2	80,00	NMRV050	63B	6	4604
10,0	72	2,8	88,33	HW030+NMRV-P063	63B	6	6270
10,0	77	2,8	136,36	HW030+NMRV-P063	63A	4	6270
9,0	86	2,6	95,00	HW030+NMRV-P063	63B	6	6270
9,0	74	3,2	142,50	HW030+NMRV-P063	63A	4	6270
9,0	91	2,9	157,50	HW030+NMRV-P063	63A	4	6270
8,9	75	2,8	150,00	NMRV-P030/063	63A	4	5686

5.1 NMRV/NMRV-P MOTORIDUTTORE (50Hz)

0,12 kW

n2 [rpm]	M2 [Nm]	fs	i	Riduttore	Motore Grandezza	Motore Poli	Fr2 [N]
8,9	77	3,4	150,00	NMRV-P040/063	63A	4	5686
8,9	74	1,8	150,00	NMRV030/050	63A	4	4350
8,9	76	1,8	150,00	NMRV040/050	63A	4	4350
8,0	98	2,4	109,09	HW030+NMRV-P063	63B	6	6270
8,0	84	2,9	163,64	HW030+NMRV-P063	63A	4	6270
8,0	78	2,1	176,67	HW030+NMRV-P063	63A	4	6270
8,0	83	3,4	176,67	HW030+NMRV-P075	63A	4	7380
7,0	111	2,4	118,13	HW030+NMRV-P063	63B	6	6270
7,0	109	2,2	196,88	HW030+NMRV-P063	63A	4	6270
7,0	112	3,5	196,88	HW030+NMRV-P075	63A	4	7380
6,7	95	2,7	200,00	NMRV-P030/063	63A	4	6259
6,7	97	2,6	200,00	NMRV-P040/063	63A	4	6259
6,7	94	1,3	200,00	NMRV030/050	63A	4	4788
6,7	96	1,2	200,00	NMRV040/050	63A	4	4788
6,0	112	2,1	142,50	HW030+NMRV-P063	63B	6	6270
6,0	117	1,8	136,36	HW030+NMRV-P063	63B	6	6270
6,0	103	2,3	218,18	HW030+NMRV-P063	63A	4	6270
6,0	119	2,3	236,25	HW030+NMRV-P063	63A	4	6270
6,0	119	2,9	154,67	HW030+NMRV-P075	63B	6	7380
6,0	118	3,2	142,50	HW030+NMRV-P075	63B	6	7380
6,0	121	2,9	136,36	HW030+NMRV-P075	63B	6	7380
6,0	108	3,6	218,18	HW030+NMRV-P075	63A	4	7380
6,0	125	3,6	236,25	HW030+NMRV-P075	63A	4	7380
5,4	114	2,0	250,00	NMRV-P030/063	63A	4	6270
5,4	117	2,0	250,00	NMRV-P040/063	63A	4	6270
5,4	120	3,2	250,00	NMRV-P040/075	63A	4	7380
5,0	128	1,9	163,64	HW030+NMRV-P063	63B	6	6270
5,0	140	1,9	157,50	HW030+NMRV-P063	63B	6	6270
5,0	134	3,0	163,64	HW030+NMRV-P075	63B	6	7380
4,9	120	1,8	272,73	HW030+NMRV-P063	63A	4	6270
4,9	114	1,5	176,67	HW030+NMRV-P063	63B	6	6270
4,9	125	2,9	272,73	HW030+NMRV-P075	63A	4	7380
4,9	121	2,3	176,67	HW030+NMRV-P075	63B	6	7380
4,6	134	3,1	186,32	HW040+NMRV-P090	63B	6	8180
4,5	117	2,2	300,00	NMRV-P030/063	63A	4	6270
4,5	127	2,1	300,00	NMRV-P040/063	63A	4	6270
4,5	134	3,3	300,00	NMRV-P040/075	63A	4	7380
4,5	122	1,2	300,00	NMRV030/050	63A	4	4840
4,5	125	1,2	300,00	NMRV040/050	63A	4	4840
4,4	167	1,4	196,88	HW030+NMRV-P063	63B	6	6270
4,4	172	2,3	196,88	HW030+NMRV-P075	63B	6	7380
4,4	148	3,7	304,55	HW040+NMRV-P090	63A	4	8180

5.1 NMRV/NMRV-P MOTORIDUTTORE (50Hz)

0,12 kW

n2 [rpm]	M2 [Nm]	fs	i	Riduttore	Motore Grandezza	Motore Poli	Fr2 [N]
4,3	145	1,8	315,00	HW030+NMRV-P063	63A	4	6270
4,3	153	2,8	315,00	HW030+NMRV-P075	63A	4	7380
4,1	151	3,3	330,00	HW040+NMRV-P090	63A	4	8180
3,9	156	1,5	218,18	HW030+NMRV-P063	63B	6	6270
3,9	165	2,4	218,18	HW030+NMRV-P075	63B	6	7380
3,6	182	1,5	236,25	HW030+NMRV-P063	63B	6	6270
3,6	191	2,4	236,25	HW030+NMRV-P075	63B	6	7380
3,5	183	3,3	383,33	HW040+NMRV-P090	63A	4	8180
3,4	169	1,4	393,75	HW030+NMRV-P063	63A	4	6270
3,4	175	2,2	393,75	HW030+NMRV-P075	63A	4	7380
3,4	177	2,7	252,00	HW040+NMRV-P090	63B	6	8180
3,4	152	1,7	400,00	NMRV-P030/063	63A	4	6270
3,4	156	1,6	400,00	NMRV-P040/063	63A	4	6270
3,4	164	2,5	400,00	NMRV-P040/075	63A	4	7380
3,4	173	3,5	400,00	NMRV-P040/090	63A	4	8180
3,2	181	1,2	272,73	HW030+NMRV-P063	63B	6	6270
3,2	188	1,9	272,73	HW030+NMRV-P075	63B	6	7380
3,1	196	1,4	433,33	HW030+NMRV-P063	63A	4	6270
3,1	204	2,8	275,00	HW040+NMRV-P090	63B	6	8180
3,1	208	3,0	437,50	HW040+NMRV-P090	63A	4	8180
3,0	197	3,8	440,00	HW040+NMRV-P110	63A	4	10320
2,9	205	2,6	460,00	HW040+NMRV-P090	63A	4	8180
2,8	186	1,1	472,50	HW030+NMRV-P063	63A	4	6270
2,8	198	1,8	472,50	HW030+NMRV-P075	63A	4	7380
2,8	224	2,5	304,55	HW040+NMRV-P090	63B	6	8180
2,7	221	1,2	315,00	HW030+NMRV-P063	63B	6	6270
2,7	234	1,8	315,00	HW030+NMRV-P075	63B	6	7380
2,7	177	1,3	500,00	NMRV-P030/063	63A	4	6270
2,7	217	1,1	500,00	NMRV-P040/063	63A	4	6270
2,7	188	2,0	500,00	NMRV-P040/075	63A	4	7380
2,7	202	2,8	500,00	NMRV-P040/090	63A	4	8180
2,6	227	2,2	330,00	HW040+NMRV-P090	63B	6	8180
2,6	232	2,3	525,00	HW040+NMRV-P090	63A	4	8180
2,6	249	3,6	525,00	HW040+NMRV-P110	63A	4	10320
2,5	228	1,1	541,67	HW030+NMRV-P063	63A	4	6270
2,5	236	1,4	541,67	HW030+NMRV-P075	63A	4	7380
2,2	222	1,2	600,00	NMRV-P030/063	63A	4	6270
2,2	237	1,1	600,00	NMRV-P040/063	63A	4	6270
2,2	248	1,8	600,00	NMRV-P040/075	63A	4	7380
2,2	260	2,7	600,00	NMRV-P040/090	63A	4	8180
2,2	266	1,5	393,75	HW030+NMRV-P075	63B	6	7380
2,2	279	2,2	383,33	HW040+NMRV-P090	63B	6	8180

5.1 NMRV/NMRV-P MOTORIDUTTORE (50Hz)

0,12 kW

n2 [rpm]	M2 [Nm]	fs	i	Riduttore	Motore Grandezza	Poli	Fr2 [N]
2,2	248	1,7	613,33	HW040+NMRV-P090	63A	4	8180
2,2	300	3,1	383,33	HW040+NMRV-P110	63B	6	10320
2,2	268	3,0	613,33	HW040+NMRV-P110	63A	4	10320
2,1	267	1,4	650,00	HW030+NMRV-P075	63A	4	7380
2,0	317	2,0	437,50	HW040+NMRV-P090	63B	6	8180
2,0	298	2,5	440,00	HW040+NMRV-P110	63B	6	10320
1,9	311	1,7	460,00	HW040+NMRV-P090	63B	6	8180
1,9	281	1,5	700,00	HW040+NMRV-P090	63A	4	8180
1,9	335	2,9	460,00	HW040+NMRV-P110	63B	6	10320
1,9	304	2,7	700,00	HW040+NMRV-P110	63A	4	10320
1,8	301	1,2	472,50	HW030+NMRV-P075	63B	6	7380
1,8	258	1,0	750,00	NMRV-P030/063	63A	4	6270
1,8	299	1,5	750,00	NMRV-P040/075	63A	4	7380
1,8	313	2,2	750,00	NMRV-P040/090	63A	4	8180
1,7	278	1,3	766,67	HW040+NMRV-P090	63A	4	8180
1,7	303	2,1	766,67	HW040+NMRV-P110	63A	4	10320
1,6	353	1,5	525,00	HW040+NMRV-P090	63B	6	8180
1,6	380	2,4	525,00	HW040+NMRV-P110	63B	6	10320
1,5	314	1,1	875,00	HW040+NMRV-P090	63A	4	8180
1,5	343	1,9	875,00	HW040+NMRV-P110	63A	4	10320
1,5	335	1,3	900,00	NMRV-P040/075	63A	4	7380
1,5	350	2,0	900,00	NMRV-P040/090	63A	4	8180
1,4	378	1,1	613,33	HW040+NMRV-P090	63B	6	8180
1,4	409	1,9	613,33	HW040+NMRV-P110	63B	6	10320
1,2	429	1,0	700,00	HW040+NMRV-P090	63B	6	8180
1,2	465	1,7	700,00	HW040+NMRV-P110	63B	6	10320
1,1	415	1,1	1200,00	NMRV-P040/075	63A	4	7380
1,1	434	1,6	1200,00	NMRV-P040/090	63A	4	8180
1,1	448	1,6	1200,00	NMRV-P050/090	63A	4	8180
1,1	448	2,8	1200,00	NMRV-P050/110	63A	4	10320
1,1	459	1,4	766,67	HW040+NMRV-P110	63B	6	10320
1,0	521	1,2	875,00	HW040+NMRV-P110	63B	6	10320
0,9	518	1,4	1500,00	NMRV-P040/090	63A	4	8180
0,9	527	1,3	1500,00	NMRV-P050/090	63A	4	8180
0,9	527	2,4	1500,00	NMRV-P050/110	63A	4	10320
0,7	582	1,2	1800,00	NMRV-P040/090	63A	4	8180
0,7	592	1,2	1800,00	NMRV-P050/090	63A	4	8180
0,7	592	2,1	1800,00	NMRV-P050/110	63A	4	10320
0,6	766	1,5	2400,00	NMRV-P050/110	63A	4	10320
0,5	914	1,2	3000,00	NMRV-P050/110	63A	4	10320
0,3	1096	1,0	4000,00	NMRV-P050/110	63A	4	10320

5.1 NMRV/NMRV-P MOTORIDUTTORE (50Hz)

0,15 kW

n2 [rpm]	M2 [Nm]	fs	i	Riduttore	Motore Grandezza	Motore Poli	Fr2 [N]
162,0	8	2,4	5,00	NMRV030	63C	6	692
108,0	11	1,6	7,50	NMRV030	63C	6	792
81,0	14	1,3	10,00	NMRV030	63C	6	871
81,0	15	2,9	10,00	NMRV040	63C	6	1677
54,0	21	2,0	15,00	NMRV040	63C	6	1920
41,0	27	1,5	20,00	NMRV040	63C	6	2113
32,0	32	1,1	25,00	NMRV040	63C	6	2276
27,0	36	1,3	30,00	NMRV040	63C	6	2419
20,0	45	1,7	40,00	NMRV050	63C	6	3654
17,0	64	3,2	47,50	HW030+NMRV-P063	63C	6	5239
16,0	53	1,4	50,00	NMRV050	63C	6	3936
14,0	74	2,8	58,00	HW030+NMRV-P063	63C	6	5599
14,0	76	3,8	58,00	HW030+NMRV-P075	63C	6	6609
14,0	59	1,1	60,00	NMRV050	63C	6	4183
11,0	90	2,4	71,25	HW030+NMRV-P063	63C	6	5997
11,0	93	3,3	71,25	HW030+NMRV-P075	63C	6	7078
10,0	94	2,2	77,33	HW030+NMRV-P063	63C	6	6163
10,0	103	2,2	81,82	HW030+NMRV-P063	63C	6	6270
10,0	106	3,0	81,82	HW030+NMRV-P075	63C	6	7380
9,0	114	2,0	95,00	HW030+NMRV-P063	63C	6	6270
9,0	95	2,1	88,33	HW030+NMRV-P063	63C	6	6270
9,0	117	3,2	95,00	HW030+NMRV-P075	63C	6	7380
7,0	130	1,8	109,09	HW030+NMRV-P063	63C	6	6270
7,0	148	1,8	118,13	HW030+NMRV-P063	63C	6	6270
7,0	128	2,8	116,00	HW030+NMRV-P075	63C	6	7380
7,0	134	3,0	109,09	HW030+NMRV-P075	63C	6	7380
6,0	149	1,6	142,50	HW030+NMRV-P063	63C	6	6270
6,0	155	1,4	136,36	HW030+NMRV-P063	63C	6	6270
6,0	156	2,4	142,50	HW030+NMRV-P075	63C	6	7380
6,0	160	2,2	136,36	HW030+NMRV-P075	63C	6	7380
5,0	170	1,5	163,64	HW030+NMRV-P063	63C	6	6270
5,0	185	1,4	157,50	HW030+NMRV-P063	63C	6	6270
5,0	158	2,2	154,67	HW030+NMRV-P075	63C	6	7380
5,0	178	2,2	163,64	HW030+NMRV-P075	63C	6	7380
5,0	159	2,9	155,26	HW040+NMRV-P090	63C	6	8180
4,6	152	1,1	176,67	HW030+NMRV-P063	63C	6	6270
4,6	161	1,8	176,67	HW030+NMRV-P075	63C	6	7380
4,3	178	2,3	186,32	HW040+NMRV-P090	63C	6	8180
4,1	221	1,1	196,88	HW030+NMRV-P063	63C	6	6270
4,1	228	1,7	196,88	HW030+NMRV-P075	63C	6	7380
3,7	207	1,2	218,18	HW030+NMRV-P063	63C	6	6270
3,7	219	1,8	218,18	HW030+NMRV-P075	63C	6	7380

5.1 NMRV/NMRV-P MOTORIDUTTORE (50Hz)

0,15 kW

n2 [rpm]	M2 [Nm]	fs	i	Riduttore	Motore Grandezza	Motore Poli	Fr2 [N]
3,7	232	2,6	220,00	HW040+NMRV-P090	63C	6	8180
3,4	241	1,2	236,25	HW030+NMRV-P063	63C	6	6270
3,4	254	1,8	236,25	HW030+NMRV-P075	63C	6	7380
3,2	235	2,0	252,00	HW040+NMRV-P090	63C	6	8180
3,0	249	1,4	272,73	HW030+NMRV-P075	63C	6	7380
2,9	270	2,1	275,00	HW040+NMRV-P090	63C	6	8180
2,9	290	3,6	275,00	HW040+NMRV-P110	63C	6	10320
2,7	298	1,9	304,55	HW040+NMRV-P090	63C	6	8180
2,7	319	3,1	304,55	HW040+NMRV-P110	63C	6	10320
2,6	311	1,4	315,00	HW030+NMRV-P075	63C	6	7380
2,5	302	1,7	330,00	HW040+NMRV-P090	63C	6	8180
2,5	324	2,8	330,00	HW040+NMRV-P110	63C	6	10320
2,1	353	1,1	393,75	HW030+NMRV-P075	63C	6	7380
2,1	371	1,7	383,33	HW040+NMRV-P090	63C	6	8180
2,1	399	2,4	383,33	HW040+NMRV-P110	63C	6	10320
1,9	421	1,5	437,50	HW040+NMRV-P090	63C	6	8180
1,8	413	1,3	460,00	HW040+NMRV-P090	63C	6	8180
1,8	395	1,9	440,00	HW040+NMRV-P110	63C	6	10320
1,8	445	2,2	460,00	HW040+NMRV-P110	63C	6	10320
1,5	469	1,2	525,00	HW040+NMRV-P090	63C	6	8180
1,5	505	1,8	525,00	HW040+NMRV-P110	63C	6	10320
1,3	543	1,5	613,33	HW040+NMRV-P110	63C	6	10320
1,2	617	1,3	700,00	HW040+NMRV-P110	63C	6	10320
1,1	610	1,0	766,67	HW040+NMRV-P110	63C	6	10320

0,18 kW

n2 [rpm]	M2 [Nm]	fs	i	Riduttore	Motore Grandezza	Motore Poli	Fr2 [N]
373,0	4	2,9	7,50	NMRV030	63A	2	542
280,0	5	2,2	10,00	NMRV030	63A	2	597
266,0	6	3,2	5,00	NMRV030	63B	4	597
187,0	8	1,6	15,00	NMRV030	63A	2	683
187,0	8	3,4	15,00	NMRV040	63A	2	1315
177,0	8	2,2	7,50	NMRV030	63B	4	683
140,0	10	1,2	20,00	NMRV030	63A	2	752
140,0	10	2,6	20,00	NMRV040	63A	2	1447
133,0	11	1,7	10,00	NMRV030	63B	4	752
120,0	12	3,3	7,50	NMRV040	71A	6	1524
112,0	12	1,2	25,00	NMRV030	63A	2	810
112,0	12	2,0	25,00	NMRV040	63A	2	1559
93,0	13	1,1	30,00	NMRV030	63A	2	861
93,0	14	2,2	30,00	NMRV040	63A	2	1657

5.1 NMRV/NMRV-P MOTORIDUTTORE (50Hz)

0,18 kW

n2 [rpm]	M2 [Nm]	fs	i	Riduttore	Motore Grandezza	Motore Poli	Fr2 [N]
90,0	16	2,6	10,00	NMRV040	71A	6	1677
89,0	15	1,2	15,00	NMRV030	63B	4	861
89,0	16	2,6	15,00	NMRV040	63B	4	1657
70,0	18	1,7	40,00	NMRV040	63A	2	1824
70,0	18	2,9	40,00	NMRV050	63A	2	2503
67,0	20	2,0	20,00	NMRV040	63B	4	1824
60,0	23	1,9	15,00	NMRV040	71A	6	1920
56,0	21	1,3	50,00	NMRV040	63A	2	1964
56,0	21	2,3	50,00	NMRV050	63A	2	2696
53,0	25	1,5	25,00	NMRV040	63B	4	1964
47,0	24	1,1	60,00	NMRV040	63A	2	2087
47,0	25	1,9	60,00	NMRV050	63A	2	2865
45,0	29	1,4	20,00	NMRV040	71A	6	2113
45,0	29	2,5	20,00	NMRV050	71A	6	2900
44,0	28	1,7	30,00	NMRV040	63B	4	2087
36,0	35	1,1	25,00	NMRV040	71A	6	2276
36,0	35	1,9	25,00	NMRV050	71A	6	3124
35,0	30	1,4	80,00	NMRV050	63A	2	3153
33,0	34	1,3	40,00	NMRV040	63B	4	2298
33,0	35	2,2	40,00	NMRV050	63B	4	3153
30,0	38	1,2	30,00	NMRV040	71A	6	2419
30,0	40	2,1	30,00	NMRV050	71A	6	3320
28,0	35	1,1	100,00	NMRV050	63A	2	3397
27,0	41	1,8	50,00	NMRV050	63B	4	3397
23,0	55	3,7	58,00	HW030+NMRV-P063	63B	4	4746
23,0	50	2,8	40,00	NMRV-P063	71A	6	4776
23,0	49	1,6	40,00	NMRV050	71A	6	3654
22,0	47	1,5	60,00	NMRV050	63B	4	3610
20,0	62	3,1	44,17	HW030+NMRV-P063	71A	6	4937
19,0	69	3,0	47,50	HW030+NMRV-P063	71A	6	5058
19,0	67	3,3	71,25	HW030+NMRV-P063	63B	4	5083
18,0	59	2,3	50,00	NMRV-P063	71A	6	5145
18,0	57	1,3	50,00	NMRV050	71A	6	3936
17,0	70	2,9	77,33	HW030+NMRV-P063	63B	4	5224
17,0	56	1,1	80,00	NMRV050	63B	4	3973
16,0	80	2,6	58,00	HW030+NMRV-P063	71A	6	5406
16,0	77	3,0	81,82	HW030+NMRV-P063	63B	4	5323
16,0	82	3,5	58,00	HW030+NMRV-P075	71A	6	6381
15,0	73	2,8	88,33	HW030+NMRV-P063	63B	4	5460
15,0	68	1,9	60,00	NMRV-P063	71A	6	5467
15,0	71	2,8	60,00	NMRV-P075	71A	6	6453
15,0	64	1,1	60,00	NMRV050	71A	6	4183

5.1 NMRV/NMRV-P MOTORIDUTTORE (50Hz)

0,18 kW

n2 [rpm]	M2 [Nm]	fs	i	Riduttore	Motore Grandezza	Motore Poli	Fr2 [N]
14,0	85	2,7	95,00	HW030+NMRV-P063	63B	4	5595
13,3	81	1,9	100,00	NMRV-P030/063	63B	4	4967
13,3	82	3,1	100,00	NMRV-P040/063	63B	4	4967
13,3	81	1,7	100,00	NMRV030/050	63B	4	3800
13,3	82	1,7	100,00	NMRV040/050	63B	4	3800
13,0	97	2,3	71,25	HW030+NMRV-P063	71A	6	5790
13,0	100	3,1	71,25	HW030+NMRV-P075	71A	6	6834
12,0	101	2,0	77,33	HW030+NMRV-P063	71A	6	5950
12,0	97	2,4	109,09	HW030+NMRV-P063	63B	4	5858
11,0	111	2,1	81,82	HW030+NMRV-P063	71A	6	6063
11,0	109	2,4	118,13	HW030+NMRV-P063	63B	4	6016
11,0	97	3,7	116,00	HW030+NMRV-P075	63B	4	7058
11,0	114	2,8	81,82	HW030+NMRV-P075	71A	6	7156
11,0	81	1,4	80,00	NMRV-P063	71A	6	6018
11,0	86	2,2	80,00	NMRV-P075	71A	6	7103
10,0	103	2,0	88,33	HW030+NMRV-P063	71A	6	6220
10,0	116	1,9	136,36	HW030+NMRV-P063	63B	4	6270
10,0	108	3,0	88,33	HW030+NMRV-P075	71A	6	7341
10,0	120	2,9	136,36	HW030+NMRV-P075	63B	4	7380
9,0	123	1,8	95,00	HW030+NMRV-P063	71A	6	6270
9,0	112	2,1	142,50	HW030+NMRV-P063	63B	4	6270
9,0	120	2,9	154,67	HW030+NMRV-P075	63B	4	7380
9,0	126	3,0	95,00	HW030+NMRV-P075	71A	6	7380
9,0	117	3,3	142,50	HW030+NMRV-P075	63B	4	7380
9,0	92	1,2	100,00	NMRV-P063	71A	6	6270
9,0	97	1,8	100,00	NMRV-P075	71A	6	7380
8,9	113	1,9	150,00	NMRV-P030/063	63B	4	5686
8,9	116	2,2	150,00	NMRV-P040/063	63B	4	5686
8,9	119	3,6	150,00	NMRV-P040/075	63B	4	6712
8,9	112	1,2	150,00	NMRV030/050	63B	4	4350
8,9	114	1,2	150,00	NMRV040/050	63B	4	4350
8,0	140	1,7	109,09	HW030+NMRV-P063	71A	6	6270
8,0	127	1,9	163,64	HW030+NMRV-P063	63B	4	6270
8,0	159	1,6	118,13	HW030+NMRV-P063	71A	6	6270
8,0	137	1,9	157,50	HW030+NMRV-P063	63B	4	6270
8,0	119	1,4	176,67	HW030+NMRV-P063	63B	4	6270
8,0	125	2,3	176,67	HW030+NMRV-P075	63B	4	7380
8,0	139	2,6	116,00	HW030+NMRV-P075	71A	6	7380
8,0	144	2,8	109,09	HW030+NMRV-P075	71A	6	7380
8,0	133	3,0	163,64	HW030+NMRV-P075	63B	4	7380
7,0	168	1,3	136,36	HW030+NMRV-P063	71A	6	6270
7,0	164	1,4	196,88	HW030+NMRV-P063	63B	4	6270

5.1 NMRV/NMRV-P MOTORIDUTTORE (50Hz)

0,18 kW

n2 [rpm]	M2 [Nm]	fs	i	Riduttore	Motore Grandezza	Poli	Fr2 [N]
7,0	173	2,0	136,36	HW030+NMRV-P075	71A	6	7380
7,0	169	2,3	196,88	HW030+NMRV-P075	63B	4	7380
7,0	138	3,0	186,32	HW040+NMRV-P090	63B	4	8180
7,0	182	3,2	137,50	HW040+NMRV-P090	71A	6	8180
6,7	143	1,8	200,00	NMRV-P030/063	63B	4	6259
6,7	146	1,7	200,00	NMRV-P040/063	63B	4	6259
6,7	150	2,8	200,00	NMRV-P040/075	63B	4	7380
6,7	157	3,9	200,00	NMRV-P040/090	63B	4	8174
6,0	161	1,5	142,50	HW030+NMRV-P063	71A	6	6270
6,0	183	1,3	163,64	HW030+NMRV-P063	71A	6	6270
6,0	156	1,5	218,18	HW030+NMRV-P063	63B	4	6270
6,0	200	1,3	157,50	HW030+NMRV-P063	71A	6	6270
6,0	180	1,6	236,25	HW030+NMRV-P063	63B	4	6270
6,0	171	2,0	154,67	HW030+NMRV-P075	71A	6	7380
6,0	169	2,3	142,50	HW030+NMRV-P075	71A	6	7380
6,0	192	2,1	163,64	HW030+NMRV-P075	71A	6	7380
6,0	164	2,4	218,18	HW030+NMRV-P075	63B	4	7380
6,0	188	2,4	236,25	HW030+NMRV-P075	63B	4	7380
6,0	172	2,7	155,26	HW040+NMRV-P090	71A	6	8180
6,0	174	3,5	220,00	HW040+NMRV-P090	63B	4	8180
5,3	171	1,4	250,00	NMRV-P030/063	63B	4	6270
5,3	175	1,3	250,00	NMRV-P040/063	63B	4	6270
5,3	180	2,1	250,00	NMRV-P040/075	63B	4	7380
5,3	188	3,0	250,00	NMRV-P040/090	63B	4	8180
5,0	164	1,0	176,67	HW030+NMRV-P063	71A	6	6270
5,0	174	1,6	176,67	HW030+NMRV-P075	71A	6	7380
5,0	179	2,6	252,00	HW040+NMRV-P090	63B	4	8180
4,9	181	1,2	272,73	HW030+NMRV-P063	63B	4	6270
4,9	189	1,9	272,73	HW030+NMRV-P075	63B	4	7380
4,8	193	2,2	186,32	HW040+NMRV-P090	71A	6	8180
4,8	204	2,8	275,00	HW040+NMRV-P090	63B	4	8180
4,6	246	1,6	196,88	HW030+NMRV-P075	71A	6	7380
4,4	175	1,5	300,00	NMRV-P030/063	63B	4	6270
4,4	191	1,4	300,00	NMRV-P040/063	63B	4	6270
4,4	200	2,2	300,00	NMRV-P040/075	63B	4	7380
4,4	210	3,3	300,00	NMRV-P040/090	63B	4	8180
4,4	224	2,5	304,55	HW040+NMRV-P090	63B	4	8180
4,2	219	1,2	315,00	HW030+NMRV-P063	63B	4	6270
4,2	232	1,9	315,00	HW030+NMRV-P075	63B	4	7380
4,1	224	1,1	218,18	HW030+NMRV-P063	71A	6	6270
4,1	236	1,7	218,18	HW030+NMRV-P075	71A	6	7380
4,1	250	2,5	220,00	HW040+NMRV-P090	71A	6	8180

5.1 NMRV/NMRV-P MOTORIDUTTORE (50Hz)

0,18 kW

n2 [rpm]	M2 [Nm]	fs	i	Riduttore	Motore Grandezza	Motore Poli	Fr2 [N]
4,0	228	2,2	330,00	HW040+NMRV-P090	63B	4	8180
4,0	244	3,7	330,00	HW040+NMRV-P110	63B	4	10320
3,8	261	1,1	236,25	HW030+NMRV-P063	71A	6	6270
3,8	274	1,6	236,25	HW030+NMRV-P075	71A	6	7380
3,6	253	1,9	252,00	HW040+NMRV-P090	71A	6	8180
3,6	272	3,1	252,00	HW040+NMRV-P110	71A	6	10320
3,5	277	2,2	383,33	HW040+NMRV-P090	63B	4	8180
3,5	297	3,2	383,33	HW040+NMRV-P110	63B	4	10320
3,4	264	1,5	393,75	HW030+NMRV-P075	63B	4	7380
3,3	228	1,1	400,00	NMRV-P030/063	63B	4	6270
3,3	234	1,1	400,00	NMRV-P040/063	63B	4	6270
3,3	246	1,7	400,00	NMRV-P040/075	63B	4	7380
3,3	259	2,4	400,00	NMRV-P040/090	63B	4	8180
3,3	269	1,3	272,73	HW030+NMRV-P075	71A	6	7380
3,3	292	2,0	275,00	HW040+NMRV-P090	71A	6	8180
3,3	313	3,3	275,00	HW040+NMRV-P110	71A	6	10320
3,0	321	1,7	304,55	HW040+NMRV-P090	71A	6	8180
3,0	314	2,0	437,50	HW040+NMRV-P090	63B	4	8180
3,0	297	2,5	440,00	HW040+NMRV-P110	63B	4	10320
3,0	345	2,8	304,55	HW040+NMRV-P110	71A	6	10320
2,9	336	1,3	315,00	HW030+NMRV-P075	71A	6	7380
2,9	309	1,7	460,00	HW040+NMRV-P090	63B	4	8180
2,9	332	2,9	460,00	HW040+NMRV-P110	63B	4	10320
2,8	299	1,2	472,50	HW030+NMRV-P075	63B	4	7380
2,7	326	1,5	330,00	HW040+NMRV-P090	71A	6	8180
2,7	350	2,6	330,00	HW040+NMRV-P110	71A	6	10320
2,7	282	1,3	500,00	NMRV-P040/075	63B	4	7380
2,7	303	1,9	500,00	NMRV-P040/090	63B	4	8180
2,5	350	1,6	525,00	HW040+NMRV-P090	63B	4	8180
2,5	376	2,4	525,00	HW040+NMRV-P110	63B	4	10320
2,3	381	1,0	393,75	HW030+NMRV-P075	71A	6	7380
2,3	400	1,5	383,33	HW040+NMRV-P090	71A	6	8180
2,3	431	2,2	383,33	HW040+NMRV-P110	71A	6	10320
2,2	372	1,2	600,00	NMRV-P040/075	63B	4	7380
2,2	390	1,8	600,00	NMRV-P040/090	63B	4	8180
2,2	375	1,1	613,33	HW040+NMRV-P090	63B	4	8180
2,2	405	2,0	613,33	HW040+NMRV-P110	63B	4	10320
2,1	454	1,4	437,50	HW040+NMRV-P090	71A	6	8180
2,0	446	1,2	460,00	HW040+NMRV-P090	71A	6	8180
2,0	427	1,8	440,00	HW040+NMRV-P110	71A	6	10320
2,0	480	2,0	460,00	HW040+NMRV-P110	71A	6	10320
1,9	424	1,0	700,00	HW040+NMRV-P090	63B	4	8180

5.1 NMRV/NMRV-P MOTORIDUTTORE (50Hz)

0,18 kW

n2 [rpm]	M2 [Nm]	fs	i	Riduttore	Motore Grandezza	Motore Poli	Fr2 [N]
1,9	459	1,8	700,00	HW040+NMRV-P110	63B	4	10320
1,8	469	1,5	750,00	NMRV-P040/090	63B	4	8180
1,7	506	1,1	525,00	HW040+NMRV-P090	71A	6	8180
1,7	458	1,4	766,67	HW040+NMRV-P110	63B	4	10320
1,7	545	1,7	525,00	HW040+NMRV-P110	71A	6	10320
1,5	587	1,4	613,33	HW040+NMRV-P110	71A	6	10320
1,5	518	1,2	875,00	HW040+NMRV-P110	63B	4	10320
1,5	526	1,3	900,00	NMRV-P040/090	63B	4	8180
1,3	666	1,2	700,00	HW040+NMRV-P110	71A	6	10320
1,1	652	1,1	1200,00	NMRV-P040/090	63B	4	8180
1,1	671	1,0	1200,00	NMRV-P050/090	63B	4	8180
1,1	671	1,9	1200,00	NMRV-P050/110	63B	4	10320
0,9	790	1,6	1500,00	NMRV-P050/110	63B	4	10320
0,7	888	1,4	1800,00	NMRV-P050/110	63B	4	10320
0,6	1149	1,0	2400,00	NMRV-P050/110	63B	4	10320

0,22 kW

n2 [rpm]	M2 [Nm]	fs	i	Riduttore	Motore Grandezza	Motore Poli	Fr2 [N]
266,0	7	2,6	5,00	NMRV030	63C	4	597
177,0	10	1,8	7,50	NMRV030	63C	4	683
133,0	13	1,4	10,00	NMRV030	63C	4	752
133,0	13	3,1	10,00	NMRV040	63C	4	1447
89,0	20	2,1	15,00	NMRV040	63C	4	1657
67,0	25	1,6	20,00	NMRV040	63C	4	1824
53,0	30	1,2	25,00	NMRV040	63C	4	1964
44,0	34	1,4	30,00	NMRV040	63C	4	2087
33,0	42	1,0	40,00	NMRV040	63C	4	2298
33,0	43	1,8	40,00	NMRV050	63C	4	3153
30,0	53	3,6	44,17	HW030+NMRV-P063	63C	4	4334
28,0	58	3,5	47,50	HW030+NMRV-P063	63C	4	4440
27,0	51	1,4	50,00	NMRV050	63C	4	3397
23,0	68	3,1	58,00	HW030+NMRV-P063	63C	4	4746
22,0	57	1,2	60,00	NMRV050	63C	4	3610
19,0	82	2,7	71,25	HW030+NMRV-P063	63C	4	5083
17,0	86	2,4	77,33	HW030+NMRV-P063	63C	4	5224
16,0	94	2,5	81,82	HW030+NMRV-P063	63C	4	5323
15,0	89	2,3	88,33	HW030+NMRV-P063	63C	4	5460
15,0	93	3,5	88,33	HW030+NMRV-P075	63C	4	6445
14,0	104	2,2	95,00	HW030+NMRV-P063	63C	4	5595
14,0	107	3,5	95,00	HW030+NMRV-P075	63C	4	6603
13,3	98	1,5	100,00	NMRV-P030/063	63C	4	4967

5.1 NMRV/NMRV-P MOTORIDUTTORE (50Hz)

0,22 kW

n2 [rpm]	M2 [Nm]	fs	i	Riduttore	Motore Grandezza	Motore Poli	Fr2 [N]
13,3	101	2,6	100,00	NMRV-P040/063	63C	4	4967
13,3	102	3,4	100,00	NMRV-P040/075	63C	4	5863
13,3	105	3,4	100,00	NMRV-P040/090	63C	4	6487
13,3	98	1,4	100,00	NMRV030/050	63C	4	3800
13,3	101	1,4	100,00	NMRV040/050	63C	4	3800
12,0	119	2,0	109,09	HW030+NMRV-P063	63C	4	5858
12,0	122	3,3	109,09	HW030+NMRV-P075	63C	4	6915
11,0	133	2,0	118,13	HW030+NMRV-P063	63C	4	6016
11,0	119	3,0	116,00	HW030+NMRV-P075	63C	4	7058
10,0	142	1,5	136,36	HW030+NMRV-P063	63C	4	6270
10,0	146	2,4	136,36	HW030+NMRV-P075	63C	4	7380
9,0	137	1,7	142,50	HW030+NMRV-P063	63C	4	6270
9,0	146	2,4	154,67	HW030+NMRV-P075	63C	4	7380
9,0	143	2,7	142,50	HW030+NMRV-P075	63C	4	7380
9,0	150	3,1	155,26	HW040+NMRV-P090	63C	4	8180
8,9	138	1,5	150,00	NMRV-P030/063	63C	4	5686
8,9	142	1,8	150,00	NMRV-P040/063	63C	4	5686
8,9	145	2,9	150,00	NMRV-P040/075	63C	4	6712
8,9	149	3,4	150,00	NMRV-P040/090	63C	4	7426
8,0	155	1,6	163,64	HW030+NMRV-P063	63C	4	6270
8,0	168	1,6	157,50	HW030+NMRV-P063	63C	4	6270
8,0	145	1,2	176,67	HW030+NMRV-P063	63C	4	6270
8,0	153	1,8	176,67	HW030+NMRV-P075	63C	4	7380
8,0	163	2,5	163,64	HW030+NMRV-P075	63C	4	7380
7,0	201	1,2	196,88	HW030+NMRV-P063	63C	4	6270
7,0	207	1,9	196,88	HW030+NMRV-P075	63C	4	7380
7,0	168	2,5	186,32	HW040+NMRV-P090	63C	4	8180
6,7	174	1,5	200,00	NMRV-P030/063	63C	4	6259
6,7	179	1,4	200,00	NMRV-P040/063	63C	4	6259
6,7	184	2,3	200,00	NMRV-P040/075	63C	4	7380
6,7	191	3,2	200,00	NMRV-P040/090	63C	4	8174
6,0	191	1,3	218,18	HW030+NMRV-P063	63C	4	6270
6,0	219	1,3	236,25	HW030+NMRV-P063	63C	4	6270
6,0	200	2,0	218,18	HW030+NMRV-P075	63C	4	7380
6,0	230	2,0	236,25	HW030+NMRV-P075	63C	4	7380
6,0	212	2,9	220,00	HW040+NMRV-P090	63C	4	8180
5,3	209	1,1	250,00	NMRV-P030/063	63C	4	6270
5,3	214	1,1	250,00	NMRV-P040/063	63C	4	6270
5,3	220	1,7	250,00	NMRV-P040/075	63C	4	7380
5,3	230	2,5	250,00	NMRV-P040/090	63C	4	8180
5,0	219	2,1	252,00	HW040+NMRV-P090	63C	4	8180
4,9	230	1,6	272,73	HW030+NMRV-P075	63C	4	7380

5.1 NMRV/NMRV-P MOTORIDUTTORE (50Hz)

0,22 kW

n2 [rpm]	M2 [Nm]	fs	i	Riduttore	Motore Grandezza	Motore Poli	Fr2 [N]
4,8	249	2,3	275,00	HW040+NMRV-P090	63C	4	8180
4,4	214	1,2	300,00	NMRV-P030/063	63C	4	6270
4,4	233	1,2	300,00	NMRV-P040/063	63C	4	6270
4,4	245	1,8	300,00	NMRV-P040/075	63C	4	7380
4,4	256	2,7	300,00	NMRV-P040/090	63C	4	8180
4,4	273	2,0	304,55	HW040+NMRV-P090	63C	4	8180
4,4	292	3,4	304,55	HW040+NMRV-P110	63C	4	10320
4,2	283	1,5	315,00	HW030+NMRV-P075	63C	4	7380
4,0	279	1,8	330,00	HW040+NMRV-P090	63C	4	8180
4,0	299	3,0	330,00	HW040+NMRV-P110	63C	4	10320
3,5	339	1,8	383,33	HW040+NMRV-P090	63C	4	8180
3,5	362	2,6	383,33	HW040+NMRV-P110	63C	4	10320
3,4	323	1,2	393,75	HW030+NMRV-P075	63C	4	7380
3,3	301	1,4	400,00	NMRV-P040/075	63C	4	7380
3,3	316	1,9	400,00	NMRV-P040/090	63C	4	8180
3,0	383	1,6	437,50	HW040+NMRV-P090	63C	4	8180
3,0	363	2,1	440,00	HW040+NMRV-P110	63C	4	10320
2,9	378	1,4	460,00	HW040+NMRV-P090	63C	4	8180
2,9	406	2,4	460,00	HW040+NMRV-P110	63C	4	10320
2,7	344	1,1	500,00	NMRV-P040/075	63C	4	7380
2,7	370	1,5	500,00	NMRV-P040/090	63C	4	8180
2,5	428	1,3	525,00	HW040+NMRV-P090	63C	4	8180
2,5	460	2,0	525,00	HW040+NMRV-P110	63C	4	10320
2,2	477	1,5	600,00	NMRV-P040/090	63C	4	8180
2,2	495	1,6	613,33	HW040+NMRV-P110	63C	4	10320
1,9	561	1,4	700,00	HW040+NMRV-P110	63C	4	10320
1,8	573	1,2	750,00	NMRV-P040/090	63C	4	8180
1,7	560	1,1	766,67	HW040+NMRV-P110	63C	4	10320
1,5	633	1,0	875,00	HW040+NMRV-P110	63C	4	10320
1,5	643	1,1	900,00	NMRV-P040/090	63C	4	8180
1,1	820	1,5	1200,00	NMRV-P050/110	63C	4	10320
0,9	965	1,3	1500,00	NMRV-P050/110	63C	4	10320
0,7	1086	1,2	1800,00	NMRV-P050/110	63C	4	10320

0,25 kW

n2 [rpm]	M2 [Nm]	fs	i	Riduttore	Motore Grandezza	Motore Poli	Fr2 [N]
560,0	4	3,0	5,00	NMRV030	63B	2	474
373,0	6	2,1	7,50	NMRV030	63B	2	542
280,0	7	1,6	10,00	NMRV030	63B	2	597
280,0	8	3,6	10,00	NMRV040	63B	2	1149
264,0	8	2,3	5,00	NMRV030	63D	4	597

5.1 NMRV/NMRV-P MOTORIDUTTORE (50Hz)

0,25 kW

n2 [rpm]	M2 [Nm]	fs	i	Riduttore	Motore Grandezza	Motore Poli	Fr2 [N]
187,0	10	1,1	15,00	NMRV030	63B	2	683
187,0	11	2,5	15,00	NMRV040	63B	2	1315
180,0	12	2,9	5,00	NMRV040	71B	6	1331
176,0	12	1,6	7,50	NMRV030	63D	4	683
176,0	12	3,4	7,50	NMRV040	63D/71A	4	1315
140,0	14	1,9	20,00	NMRV040	63B	2	1447
132,0	15	1,2	10,00	NMRV030	63D	4	752
132,0	15	2,7	10,00	NMRV040	63D/71A	4	1447
120,0	17	2,4	7,50	NMRV040	71B	6	1524
112,0	17	1,4	25,00	NMRV040	63B	2	1559
93,0	20	1,6	30,00	NMRV040	63B	2	1657
93,0	21	3,6	15,00	NMRV050	71A	4	2274
90,0	22	1,9	10,00	NMRV040	71B	6	1677
88,0	23	1,9	15,00	NMRV040	63D/71A	4	1657
70,0	25	1,2	40,00	NMRV040	63B	2	1824
70,0	27	2,7	20,00	NMRV050	71A	4	2503
70,0	25	2,1	40,00	NMRV050	63B	2	2503
66,0	29	1,4	20,00	NMRV040	63D/71A	4	1824
60,0	31	1,3	15,00	NMRV040	71B	6	1920
60,0	32	2,4	15,00	NMRV050	71B	6	2635
56,0	34	3,7	25,00	NMRV-P063	71A	4	3524
56,0	33	2,0	25,00	NMRV050	71A	4	2696
56,0	30	1,7	50,00	NMRV050	63B	2	2696
53,0	34	1,1	25,00	NMRV040	63D/71A	4	1964
47,0	34	1,4	60,00	NMRV050	63B	2	2865
46,0	38	2,2	30,00	NMRV050	71A	4	2865
45,0	41	3,3	20,00	NMRV-P063	71B	6	3791
45,0	40	1,0	20,00	NMRV040	71B	6	2113
45,0	41	1,8	20,00	NMRV050	71B	6	2900
44,0	39	1,2	30,00	NMRV040	63D/71A	4	2087
36,0	50	2,5	25,00	NMRV-P063	71B	6	4084
36,0	49	1,4	25,00	NMRV050	71B	6	3124
35,0	49	2,9	40,00	NMRV-P063	71A	4	4122
35,0	42	1,0	80,00	NMRV050	63B	2	3153
34,0	55	3,5	38,67	HW030+NMRV-P063	63D/71A	4	4156
33,0	49	1,6	40,00	NMRV050	63D/71A	4	3153
31,0	62	3,1	29,00	HW030+NMRV-P063	71B	6	4291
30,0	60	3,1	44,17	HW030+NMRV-P063	63D/71A	4	4345
30,0	57	2,7	30,00	NMRV-P063	71B	6	4339
30,0	55	1,5	30,00	NMRV050	71B	6	3320
28,0	67	3,1	47,50	HW030+NMRV-P063	63D/71A	4	4452
28,0	58	2,4	50,00	NMRV-P063	71A	4	4440

5.1 NMRV/NMRV-P MOTORIDUTTORE (50Hz)

0,25 kW

n2 [rpm]	M2 [Nm]	fs	i	Riduttore	Motore Grandezza	Motore Poli	Fr2 [N]
28,0	60	3,5	50,00	NMRV-P075	71A	4	5241
26,0	58	1,3	50,00	NMRV050	63D/71A	4	3397
23,0	79	2,4	38,67	HW030+NMRV-P063	71B	6	4722
23,0	77	2,7	58,00	HW030+NMRV-P063	63D/71A	4	4758
23,0	70	2,0	40,00	NMRV-P063	71B	6	4776
23,0	65	2,0	60,00	NMRV-P063	71A	4	4719
23,0	73	3,1	40,00	NMRV-P075	71B	6	5637
23,0	68	2,9	60,00	NMRV-P075	71A	4	5569
23,0	68	1,1	40,00	NMRV050	71B	6	3654
22,0	65	1,0	60,00	NMRV050	63D/71A	4	3610
20,0	86	2,2	44,17	HW030+NMRV-P063	71B	6	4937
20,0	88	3,0	44,17	HW030+NMRV-P075	71B	6	5827
19,0	96	2,1	47,50	HW030+NMRV-P063	71B	6	5058
19,0	94	2,3	71,25	HW030+NMRV-P063	63D/71A	4	5096
19,0	98	3,1	47,50	HW030+NMRV-P075	71B	6	5970
19,0	97	3,2	71,25	HW030+NMRV-P075	63D	4	6015
18,0	82	1,7	50,00	NMRV-P063	71B	6	5145
18,0	85	2,5	50,00	NMRV-P075	71B	6	6073
17,0	99	2,1	77,33	HW030+NMRV-P063	63D/71A	4	5237
17,0	101	3,4	77,33	HW030+NMRV-P075	63D/71A	4	6181
17,0	80	1,5	80,00	NMRV-P063	71A	4	5193
17,0	84	2,2	80,00	NMRV-P075	71A	4	6130
16,0	111	1,9	58,00	HW030+NMRV-P063	71B	6	5406
16,0	107	2,2	81,82	HW030+NMRV-P063	63D/71A	4	5336
16,0	114	2,5	58,00	HW030+NMRV-P075	71B	6	6381
16,0	110	2,9	81,82	HW030+NMRV-P075	63D/71A	4	6298
15,0	102	2,0	88,33	HW030+NMRV-P063	63D/71A	4	5474
15,0	106	3,1	88,33	HW030+NMRV-P075	63D/71A	4	6461
15,0	94	1,4	60,00	NMRV-P063	71B	6	5467
15,0	99	2,0	60,00	NMRV-P075	71B	6	6453
14,0	119	1,9	95,00	HW030+NMRV-P063	63D/71A	4	5609
14,0	123	3,1	95,00	HW030+NMRV-P075	63D/71A	4	6620
14,0	89	1,3	100,00	NMRV-P063	71A	4	5595
14,0	96	1,8	100,00	NMRV-P075	71A	4	6603
13,2	112	1,3	100,00	NMRV-P030/063	63D	4	4967
13,2	115	2,2	100,00	NMRV-P040/063	63D/71A	4	4967
13,2	116	3,0	100,00	NMRV-P040/075	63D/71A	4	5863
13,2	119	3,0	100,00	NMRV-P040/090	63D/71A	4	6487
13,2	112	1,2	100,00	NMRV030/050	63D	4	3800
13,2	115	1,2	100,00	NMRV040/050	63D/71A	4	3800
13,0	135	1,6	71,25	HW030+NMRV-P063	71B	6	5790
13,0	139	2,2	71,25	HW030+NMRV-P075	71B	6	6834

5.1 NMRV/NMRV-P MOTORIDUTTORE (50Hz)

0,25 kW

n2 [rpm]	M2 [Nm]	fs	i	Riduttore	Motore Grandezza	Motore Poli	Fr2 [N]
12,0	140	1,5	77,33	HW030+NMRV-P063	71B	6	5950
12,0	136	1,7	109,09	HW030+NMRV-P063	63D/71A	4	5873
12,0	144	2,4	77,33	HW030+NMRV-P075	71B	6	7023
12,0	140	2,9	109,09	HW030+NMRV-P075	63D/71A	4	6932
11,0	155	1,5	81,82	HW030+NMRV-P063	71B	6	6063
11,0	153	1,7	118,13	HW030+NMRV-P063	63D/71A	4	6031
11,0	136	2,6	116,00	HW030+NMRV-P075	63D/71A	4	7076
11,0	159	2,0	81,82	HW030+NMRV-P075	71B	6	7156
11,0	112	1,0	80,00	NMRV-P063	71B	6	6018
11,0	119	1,5	80,00	NMRV-P075	71B	6	7103
10,0	143	1,4	88,33	HW030+NMRV-P063	71B	6	6220
10,0	163	1,3	136,36	HW030+NMRV-P063	63D/71A	4	6270
10,0	149	2,2	88,33	HW030+NMRV-P075	71B	6	7341
10,0	167	2,1	136,36	HW030+NMRV-P075	63D/71A	4	7380
10,0	175	3,4	137,50	HW040+NMRV-P090	63D/71A	4	8180
9,3	174	3,8	150,00	NMRV-P050/090	71A	4	7426
9,0	171	1,3	95,00	HW030+NMRV-P063	71B	6	6270
9,0	156	1,5	142,50	HW030+NMRV-P063	63D/71A	4	6270
9,0	167	2,1	154,67	HW030+NMRV-P075	63D/71A	4	7380
9,0	176	2,2	95,00	HW030+NMRV-P075	71B	6	7380
9,0	164	2,3	142,50	HW030+NMRV-P075	63D/71A	4	7380
9,0	172	2,7	155,26	HW040+NMRV-P090	63D/71A	4	8180
9,0	135	1,3	100,00	NMRV-P075	71B	6	7380
8,8	157	1,3	150,00	NMRV-P030/063	63D	4	5686
8,8	161	1,6	150,00	NMRV-P040/063	63D/71A	4	5686
8,8	165	2,6	150,00	NMRV-P040/075	63D/71A	4	6712
8,8	170	3,0	150,00	NMRV-P040/090	63D/71A	4	7426
8,0	195	1,2	109,09	HW030+NMRV-P063	71B	6	6270
8,0	178	1,4	163,64	HW030+NMRV-P063	63D/71A	4	6270
8,0	221	1,2	118,13	HW030+NMRV-P063	71B	6	6270
8,0	192	1,4	157,50	HW030+NMRV-P063	63D/71A	4	6270
8,0	193	1,8	116,00	HW030+NMRV-P075	71B	6	7380
8,0	200	2,0	109,09	HW030+NMRV-P075	71B	6	7380
8,0	186	2,1	163,64	HW030+NMRV-P075	63D/71A	4	7380
8,0	211	2,8	110,00	HW040+NMRV-P090	71B	6	8180
8,0	197	3,4	165,00	HW040+NMRV-P090	63D/71A	4	8180
7,0	230	1,0	196,88	HW030+NMRV-P063	63D/71A	4	6270
7,0	166	1,0	176,67	HW030+NMRV-P063	63D/71A	4	6270
7,0	175	1,6	176,67	HW030+NMRV-P075	63D/71A	4	7380
7,0	240	1,4	136,36	HW030+NMRV-P075	71B	6	7380
7,0	237	1,6	196,88	HW030+NMRV-P075	63D/71A	4	7380
7,0	193	2,2	186,32	HW040+NMRV-P090	63D/71A	4	8180

5.1 NMRV/NMRV-P MOTORIDUTTORE (50Hz)

0,25 kW

n2 [rpm]	M2 [Nm]	fs	i	Riduttore	Motore Grandezza	Poli	Fr2 [N]
7,0	218	2,8	126,00	HW040+NMRV-P090	71B	6	8180
7,0	253	2,3	137,50	HW040+NMRV-P090	71B	6	8180
7,0	264	3,6	137,50	HW040+NMRV-P110	71B	6	10320
7,0	223	2,7	200,00	NMRV-P050/090	71A	4	8174
6,6	198	1,3	200,00	NMRV-P030/063	63D	4	6259
6,6	203	1,2	200,00	NMRV-P040/063	63D/71A	4	6259
6,6	209	2,0	200,00	NMRV-P040/075	63D/71A	4	7380
6,6	217	2,8	200,00	NMRV-P040/090	63D/71A	4	8174
6,0	223	1,1	142,50	HW030+NMRV-P063	71B	6	6270
6,0	219	1,1	218,18	HW030+NMRV-P063	63D/71A	4	6270
6,0	251	1,1	236,25	HW030+NMRV-P063	63D/71A	4	6270
6,0	237	1,5	154,67	HW030+NMRV-P075	71B	6	7380
6,0	234	1,6	142,50	HW030+NMRV-P075	71B	6	7380
6,0	267	1,5	163,64	HW030+NMRV-P075	71B	6	7380
6,0	229	1,7	218,18	HW030+NMRV-P075	63D/71A	4	7380
6,0	264	1,7	236,25	HW030+NMRV-P075	63D/71A	4	7380
6,0	239	2,0	155,26	HW040+NMRV-P090	71B	6	8180
6,0	243	2,5	220,00	HW040+NMRV-P090	63D/71A	4	8180
6,0	255	3,3	252,00	HW040+NMRV-P110	71A	4	10320
5,6	267	2,1	250,00	NMRV-P050/090	71A	4	8180
5,3	250	1,5	250,00	NMRV-P040/075	63D/71A	4	7380
5,3	261	2,2	250,00	NMRV-P040/090	63D/71A	4	8180
5,0	241	1,2	176,67	HW030+NMRV-P075	71B	6	7380
5,0	251	1,9	252,00	HW040+NMRV-P090	63D/71A	4	8180
5,0	282	2,4	165,00	HW040+NMRV-P090	71B	6	8180
4,8	264	1,4	272,73	HW030+NMRV-P075	63D/71A	4	7380
4,8	268	1,6	186,32	HW040+NMRV-P090	71B	6	8180
4,8	285	2,0	275,00	HW040+NMRV-P090	63D/71A	4	8180
4,8	287	2,6	186,32	HW040+NMRV-P110	71B	6	10320
4,8	304	3,4	275,00	HW040+NMRV-P110	63D/71A	4	10320
4,6	298	2,3	300,00	NMRV-P050/090	71A	4	8180
4,6	342	1,1	196,88	HW030+NMRV-P075	71B	6	7380
4,4	244	1,0	300,00	NMRV-P030/063	63D	4	6270
4,4	265	1,0	300,00	NMRV-P040/063	63D/71A	4	6270
4,4	278	1,6	300,00	NMRV-P040/075	63D/71A	4	7380
4,4	291	2,4	300,00	NMRV-P040/090	63D/71A	4	8180
4,3	313	1,8	304,55	HW040+NMRV-P090	63D/71A	4	8180
4,3	334	2,9	304,55	HW040+NMRV-P110	63D/71A	4	10320
4,2	324	1,3	315,00	HW030+NMRV-P075	63D/71A	4	7380
4,1	328	1,2	218,18	HW030+NMRV-P075	71B	6	7380
4,1	348	1,8	220,00	HW040+NMRV-P090	71B	6	8180
4,1	364	3,1	220,00	HW040+NMRV-P110	71B	6	10320

5.1 NMRV/NMRV-P MOTORIDUTTORE (50Hz)

0,25 kW

n2 [rpm]	M2 [Nm]	fs	i	Riduttore	Motore Grandezza	Motore Poli	Fr2 [N]
4,0	319	1,6	330,00	HW040+NMRV-P090	63D/71A	4	8180
4,0	342	2,6	330,00	HW040+NMRV-P110	63D/71A	4	10320
3,8	380	1,2	236,25	HW030+NMRV-P075	71B	6	7380
3,6	352	1,3	252,00	HW040+NMRV-P090	71B	6	8180
3,6	378	2,2	252,00	HW040+NMRV-P110	71B	6	10320
3,5	368	1,7	400,00	NMRV-P050/090	71A	4	8180
3,5	386	3,1	400,00	NMRV-P050/110	71A	4	10320
3,5	386	3,1	400,00	NMRV-P063/110	71A	4	10320
3,4	370	1,0	393,75	HW030+NMRV-P075	63D/71A	4	7380
3,4	388	1,6	383,33	HW040+NMRV-P090	63D/71A	4	8180
3,4	415	2,3	383,33	HW040+NMRV-P110	63D/71A	4	10320
3,3	405	1,4	275,00	HW040+NMRV-P090	71B	6	8180
3,3	434	2,4	275,00	HW040+NMRV-P110	71B	6	10320
3,3	342	1,2	400,00	NMRV-P040/075	63D/71A	4	7380
3,3	359	1,7	400,00	NMRV-P040/090	63D/71A	4	8180
3,0	446	1,2	304,55	HW040+NMRV-P090	71B	6	8180
3,0	439	1,4	437,50	HW040+NMRV-P090	63D/71A	4	8180
3,0	416	1,8	440,00	HW040+NMRV-P110	63D/71A	4	10320
3,0	479	2,0	304,55	HW040+NMRV-P110	71B	6	10320
2,9	433	1,2	460,00	HW040+NMRV-P090	63D/71A	4	8180
2,9	465	2,1	460,00	HW040+NMRV-P110	63D/71A	4	10320
2,8	491	1,2	500,00	NMRV-P050/090	71A	4	8180
2,8	512	2,3	500,00	NMRV-P050/110	71A	4	10320
2,8	524	2,2	500,00	NMRV-P063/110	71A	4	10320
2,8	460	3,4	500,00	NMRV-P063/130	71A	4	13500
2,7	452	1,1	330,00	HW040+NMRV-P090	71B	6	8180
2,7	486	1,9	330,00	HW040+NMRV-P110	71B	6	10320
2,6	420	1,3	500,00	NMRV-P040/090	63D/71A	4	8180
2,5	490	1,1	525,00	HW040+NMRV-P090	63D/71A	4	8180
2,5	527	1,7	525,00	HW040+NMRV-P110	63D/71A	4	10320
2,3	548	1,3	600,00	NMRV-P050/090	71A	4	8180
2,3	548	2,3	600,00	NMRV-P050/110	71A	4	10320
2,3	562	2,3	600,00	NMRV-P063/110	71A	4	10320
2,3	571	3,1	600,00	NMRV-P063/130	71A	4	13500
2,3	556	1,1	383,33	HW040+NMRV-P090	71B	6	8180
2,3	598	1,6	383,33	HW040+NMRV-P110	71B	6	10320
2,2	567	1,4	613,33	HW040+NMRV-P110	63D/71A	4	10320
2,2	542	1,3	600,00	NMRV-P040/090	63D/71A	4	8180
2,0	593	1,3	440,00	HW040+NMRV-P110	71B	6	10320
2,0	667	1,4	460,00	HW040+NMRV-P110	71B	6	10320
1,9	643	1,3	700,00	HW040+NMRV-P110	63D/71A	4	10320
1,9	660	1,1	750,00	NMRV-P050/090	71A	4	8180

5.1 NMRV/NMRV-P MOTORIDUTTORE (50Hz)

0,25 kW

n2 [rpm]	M2 [Nm]	fs	i	Riduttore	Motore Grandezza	Motore Poli	Fr2 [N]
1,9	660	1,9	750,00	NMRV-P050/110	71A	4	10320
1,9	677	1,9	750,00	NMRV-P063/110	71A	4	10320
1,9	687	2,6	750,00	NMRV-P063/130	71A	4	13500
1,9	666	3,5	750,00	NMRV-P063/150	71A	4	18000
1,8	609	1,0	766,67	HW040+NMRV-P110	71A	4	10320
1,8	651	1,1	750,00	NMRV-P040/090	63D/71A	4	8180
1,7	757	1,2	525,00	HW040+NMRV-P110	71B	6	10320
1,5	751	1,7	900,00	NMRV-P050/110	71A	4	10320
1,5	771	1,6	900,00	NMRV-P063/110	71A	4	10320
1,5	783	2,2	900,00	NMRV-P063/130	71A	4	13500
1,5	840	2,5	900,00	NMRV-P063/150	71A	4	18000
1,2	973	1,3	1200,00	NMRV-P063/110	71A	4	10320
1,2	988	1,8	1200,00	NMRV-P063/130	71A	4	13500
1,2	1013	2,6	1200,00	NMRV-P063/150	71A	4	18000
1,1	932	1,4	1200,00	NMRV-P050/110	63D/71A	4	10320
0,9	1148	1,1	1500,00	NMRV-P063/110	71A	4	10320
0,9	1165	1,5	1500,00	NMRV-P063/130	71A	4	13500
0,9	1189	2,0	1500,00	NMRV-P063/150	71A	4	18000
0,9	1097	1,2	1500,00	NMRV-P050/110	63D/71A	4	10320
0,8	1315	1,3	1800,00	NMRV-P063/130	71A	4	13500
0,8	1412	1,5	1800,00	NMRV-P063/150	71A	4	18000
0,7	1234	1,0	1800,00	NMRV-P050/110	63D/71A	4	10320
0,6	1702	1,6	2400,00	NMRV-P063/150	71A	4	18000
0,5	1998	1,2	3000,00	NMRV-P063/150	71A	4	18000

0,37 kW

n2 [rpm]	M2 [Nm]	fs	i	Riduttore	Motore Grandezza	Motore Poli	Fr2 [N]
558,0	6	2,1	5,00	NMRV030	63C	2	474
372,0	8	1,4	7,50	NMRV030	63C	2	542
372,0	8	3,0	7,50	NMRV040	63C/71A	2	1044
279,0	11	1,1	10,00	NMRV030	63C	2	597
279,0	11	2,4	10,00	NMRV040	63C/71A	2	1149
276,0	11	3,0	5,00	NMRV040	71B	4	1149
188,0	16	3,0	15,00	NMRV050	71A	2	1805
186,0	16	1,7	15,00	NMRV040	63C/71A	2	1315
184,0	17	2,4	7,50	NMRV040	71B	4	1315
176,0	17	1,9	5,00	NMRV040	71C	6	1331
141,0	21	2,3	20,00	NMRV050	71A	2	1987
140,0	21	1,3	20,00	NMRV040	63C/71A	2	1447
138,0	22	1,9	10,00	NMRV040	71B	4	1447
138,0	22	3,4	10,00	NMRV050	71B	4	1987

5.1 NMRV/NMRV-P MOTORIDUTTORE (50Hz)

0,37 kW

n2 [rpm]	M2 [Nm]	fs	i	Riduttore	Motore Grandezza	Motore Poli	Fr2 [N]
117,0	26	1,6	7,50	NMRV040	71C	6	1524
117,0	26	2,8	7,50	NMRV050	71C/80A	6	2091
113,0	25	1,7	25,00	NMRV050	71A	2	2140
94,0	29	1,9	30,00	NMRV050	71A	2	2274
93,0	29	1,1	30,00	NMRV040	63C/71A	2	1657
92,0	32	1,3	15,00	NMRV040	71B	4	1657
92,0	32	2,4	15,00	NMRV050	71B	4	2274
88,0	33	1,3	10,00	NMRV040	71C	6	1677
88,0	34	2,2	10,00	NMRV050	71C/80A	6	2302
70,0	37	1,4	40,00	NMRV050	63C/71A	2	2503
69,0	42	3,3	20,00	NMRV-P063	71B	4	3272
69,0	40	1,0	20,00	NMRV040	71B	4	1824
69,0	41	1,8	20,00	NMRV050	71B	4	2503
62,0	47	3,7	22,08	HW030+NMRV-P063	71B	4	3398
59,0	49	2,8	15,00	NMRV-P063	71C/80A	6	3444
59,0	48	1,6	15,00	NMRV050	71C/80A	6	2635
56,0	44	1,1	50,00	NMRV050	63C/71A	2	2696
55,0	51	2,5	25,00	NMRV-P063	71B	4	3524
55,0	49	1,4	25,00	NMRV050	71B	4	2696
48,0	61	3,1	29,00	HW030+NMRV-P063	71B	4	3721
46,0	58	2,6	30,00	NMRV-P063	71B	4	3745
46,0	56	1,5	30,00	NMRV050	71B	4	2865
44,0	63	2,2	20,00	NMRV-P063	71C/80A	6	3791
44,0	62	1,2	20,00	NMRV050	71C/80A	6	2900
40,0	72	2,4	22,08	HW030+NMRV-P063	71C/80A	6	3948
40,0	72	3,3	22,08	HW030+NMRV-P075	71C	6	4659
36,0	77	2,5	38,67	HW030+NMRV-P063	71B	4	4095
36,0	78	3,6	38,67	HW030+NMRV-P075	71B	4	4834
35,0	76	1,7	25,00	NMRV-P063	71C/80A	6	4084
35,0	73	2,0	40,00	NMRV-P063	71B	4	4122
35,0	78	2,6	25,00	NMRV-P075	71C/80A	6	4820
35,0	75	3,1	40,00	NMRV-P075	71B	4	4865
35,0	70	1,1	40,00	NMRV050	71B	4	3153
31,0	85	2,2	44,17	HW030+NMRV-P063	71B	4	4281
31,0	87	3,0	44,17	HW030+NMRV-P075	71B	4	5053
30,0	94	2,0	29,00	HW030+NMRV-P063	71C/80A	6	4323
30,0	94	2,9	29,00	HW030+NMRV-P075	71C/80A	6	5102
29,0	94	2,2	47,50	HW030+NMRV-P063	71B	4	4386
29,0	95	3,1	47,50	HW030+NMRV-P075	71B	4	5177
29,0	86	1,8	30,00	NMRV-P063	71C/80A	6	4339
29,0	89	2,6	30,00	NMRV-P075	71C/80A	6	5122
29,0	83	1,0	30,00	NMRV050	71C/80A	6	3320

5.1 NMRV/NMRV-P MOTORIDUTTORE (50Hz)

0,37 kW

n2 [rpm]	M2 [Nm]	fs	i	Riduttore	Motore Grandezza	Motore Poli	Fr2 [N]
28,0	86	1,6	50,00	NMRV-P063	71B	4	4440
28,0	90	2,4	50,00	NMRV-P075	71B	4	5241
24,0	110	1,9	58,00	HW030+NMRV-P063	71B	4	4688
24,0	113	2,6	58,00	HW030+NMRV-P075	71B	4	5533
23,0	119	1,6	38,67	HW030+NMRV-P063	71C/80A	6	4758
23,0	121	2,3	38,67	HW030+NMRV-P075	71C/80A	6	5616
23,0	97	1,3	60,00	NMRV-P063	71B	4	4719
23,0	101	2,0	60,00	NMRV-P075	71B	4	5569
22,0	106	1,3	40,00	NMRV-P063	71C/80A	6	4776
22,0	111	2,1	40,00	NMRV-P075	71C/80A	6	5637
21,0	134	3,7	42,00	HW040+NMRV-P090	71C	6	6388
21,0	134	3,7	42,00	HW040+NMRV-P110	71C	6	8071
20,0	130	1,5	44,17	HW030+NMRV-P063	71C/80A	6	4974
20,0	133	2,0	44,17	HW030+NMRV-P075	71C/80A	6	5871
19,0	146	1,4	47,50	HW030+NMRV-P063	71C/80A	6	5096
19,0	133	1,7	71,25	HW030+NMRV-P063	71B	4	5021
19,0	148	2,0	47,50	HW030+NMRV-P075	71C/80A	6	6015
19,0	137	2,3	71,25	HW030+NMRV-P075	71B	4	5926
19,0	130	2,7	50,00	NMRV-P090	80A	6	6719
18,0	140	1,5	77,33	HW030+NMRV-P063	71B	4	5160
18,0	143	2,4	77,33	HW030+NMRV-P075	71B	4	6090
18,0	145	3,1	77,63	HW040+NMRV-P090	71B	4	6747
18,0	124	1,1	50,00	NMRV-P063	71C/80A	6	5145
18,0	128	1,6	50,00	NMRV-P075	71C/80A	6	6073
17,0	152	1,5	81,82	HW030+NMRV-P063	71B	4	5258
17,0	156	2,1	81,82	HW030+NMRV-P075	71B	4	6206
17,0	125	1,5	80,00	NMRV-P075	71B	4	6130
16,0	144	1,4	88,33	HW030+NMRV-P063	71B	4	5394
16,0	150	2,2	88,33	HW030+NMRV-P075	71B	4	6366
16,0	160	3,4	84,00	HW040+NMRV-P090	71B	4	6927
16,0	147	2,3	60,00	NMRV-P090	80A	6	7140
15,0	168	1,2	58,00	HW030+NMRV-P063	71C/80A	6	5447
15,0	169	1,3	95,00	HW030+NMRV-P063	71B	4	5526
15,0	173	1,7	58,00	HW030+NMRV-P075	71C/80A	6	6429
15,0	174	2,2	95,00	HW030+NMRV-P075	71B	4	6523
15,0	165	3,4	93,16	HW040+NMRV-P090	71B	4	7170
15,0	149	1,3	60,00	NMRV-P075	71C/80A	6	6453
14,0	192	3,0	63,00	HW040+NMRV-P090	71C/80A	6	7312
14,0	143	1,2	100,00	NMRV-P075	71B	4	6603
13,8	169	1,5	100,00	NMRV-P040/063	71B	4	4967
13,8	172	2,1	100,00	NMRV-P040/075	71B	4	5863
13,8	176	2,1	100,00	NMRV-P040/090	71B	4	6487

5.1 NMRV/NMRV-P MOTORIDUTTORE (50Hz)

0,37 kW

n2 [rpm]	M2 [Nm]	fs	i	Riduttore	Motore Grandezza	Motore Poli	Fr2 [N]
13,8	180	3,3	100,00	NMRV-P050/090	71B	4	6487
13,8	180	3,6	100,00	NMRV-P050/110	71B	4	8198
13,0	192	1,2	109,09	HW030+NMRV-P063	71B	4	5787
13,0	198	2,0	109,09	HW030+NMRV-P075	71B	4	6830
13,0	207	2,9	110,00	HW040+NMRV-P090	71B	4	7579
12,0	199	1,0	77,33	HW030+NMRV-P063	80A	6	5864
12,0	205	1,1	71,25	HW030+NMRV-P063	71C/80A	6	5833
12,0	216	1,2	118,13	HW030+NMRV-P063	71B	4	5942
12,0	192	1,8	116,00	HW030+NMRV-P075	71B	4	6972
12,0	211	1,5	71,25	HW030+NMRV-P075	71C/80A	6	6885
12,0	180	1,5	80,00	NMRV-P090	80A	6	7859
12,0	192	2,5	80,00	NMRV-P110	80A	6	9931
11,0	219	1,1	81,82	HW030+NMRV-P063	80A	6	5976
11,0	219	1,6	77,33	HW030+NMRV-P075	71C/80A	6	7076
11,0	241	1,3	81,82	HW030+NMRV-P075	71C/80A	6	7210
11,0	221	2,0	77,63	HW040+NMRV-P090	71C/80A	6	7839
11,0	217	2,8	126,00	HW040+NMRV-P090	71B	4	7930
11,0	180	1,0	80,00	NMRV-P075	71C/80A	6	7103
10,0	221	1,1	142,50	HW030+NMRV-P063	71B	4	6270
10,0	226	1,4	88,33	HW030+NMRV-P075	71C/80A	6	7380
10,0	232	1,6	142,50	HW030+NMRV-P075	71B	4	7380
10,0	237	1,5	136,36	HW030+NMRV-P075	71B	4	7358
10,0	246	2,2	84,00	HW040+NMRV-P090	71C/80A	6	8048
10,0	248	2,4	137,50	HW040+NMRV-P090	71B	4	8164
10,0	253	3,7	84,00	HW040+NMRV-P110	71C	6	10169
10,0	259	3,6	137,50	HW040+NMRV-P110	71B	4	10316
9,2	238	1,1	150,00	NMRV-P040/063	71B	4	5686
9,2	245	1,7	150,00	NMRV-P040/075	71B	4	6712
9,2	251	2,1	150,00	NMRV-P040/090	71B	4	7426
9,2	257	2,6	150,00	NMRV-P050/090	71B	4	7426
9,2	260	3,6	150,00	NMRV-P050/110	71B	4	9384
9,0	237	1,5	154,67	HW030+NMRV-P075	71B	4	7380
9,0	266	1,4	95,00	HW030+NMRV-P075	71C/80A	6	7380
9,0	249	2,2	93,16	HW040+NMRV-P090	71C/80A	6	8180
9,0	243	1,9	155,26	HW040+NMRV-P090	71B	4	8180
9,0	255	3,2	155,26	HW040+NMRV-P110	71B	4	10320
9,0	207	1,2	100,00	NMRV-P090	80A	6	8180
9,0	222	2,1	100,00	NMRV-P110	80A	6	10320
8,0	264	1,5	163,64	HW030+NMRV-P075	71B	4	7380
8,0	248	1,1	176,67	HW030+NMRV-P075	71B	4	7380
8,0	292	1,2	116,00	HW030+NMRV-P075	71C/80A	6	7380
8,0	303	1,3	109,09	HW030+NMRV-P075	71C/80A	6	7380

5.1 NMRV/NMRV-P MOTORIDUTTORE (50Hz)

0,37 kW

n2 [rpm]	M2 [Nm]	fs	i	Riduttore	Motore Grandezza	Motore Poli	Fr2 [N]
8,0	319	1,9	110,00	HW040+NMRV-P090	71C/80A	6	8180
8,0	278	2,4	165,00	HW040+NMRV-P090	71B	4	8180
8,0	308	3,3	105,00	HW040+NMRV-P110	71C	6	10320
8,0	282	3,6	168,00	HW040+NMRV-P110	71B	4	10320
7,0	340	1,0	136,36	HW030+NMRV-P075	80A	6	7380
7,0	336	1,2	196,88	HW030+NMRV-P075	71B	4	7380
7,0	273	1,5	186,32	HW040+NMRV-P090	71B	4	8180
7,0	330	1,9	126,00	HW040+NMRV-P090	71C/80A	6	8180
7,0	292	2,5	186,32	HW040+NMRV-P110	71B	4	10320
7,0	330	3,4	126,00	HW040+NMRV-P110	71C	6	10320
6,9	309	1,4	200,00	NMRV-P040/075	71B	4	7380
6,9	322	1,9	200,00	NMRV-P040/090	71B	4	8174
6,9	329	1,9	200,00	NMRV-P050/090	71B	4	8174
6,9	338	3,4	200,00	NMRV-P050/110	71B	4	10320
6,9	338	3,4	200,00	NMRV-P063/110	71B	4	10320
6,0	378	1,1	163,64	HW030+NMRV-P075	80A	6	7380
6,0	325	1,2	218,18	HW030+NMRV-P075	71B	4	7380
6,0	373	1,2	236,25	HW030+NMRV-P075	71B	4	7380
6,0	336	1,0	154,67	HW030+NMRV-P075	80A	6	7380
6,0	354	1,1	142,50	HW030+NMRV-P075	71C/80A	6	7380
6,0	362	1,3	155,26	HW040+NMRV-P090	71C/80A	6	8180
6,0	383	1,5	137,50	HW040+NMRV-P090	71C/80A	6	8180
6,0	344	1,8	220,00	HW040+NMRV-P090	71B	4	8180
6,0	384	2,2	155,26	HW040+NMRV-P110	71C/80A	6	10320
6,0	399	2,4	137,50	HW040+NMRV-P110	71C/80A	6	10320
6,0	361	3,1	220,00	HW040+NMRV-P110	71B	4	10320
5,5	370	1,0	250,00	NMRV-P040/075	71B	4	7380
5,5	386	1,5	250,00	NMRV-P040/090	71B	4	8180
5,5	395	1,4	250,00	NMRV-P050/090	71B	4	8180
5,5	412	2,8	250,00	NMRV-P050/110	71B	4	10320
5,5	412	2,8	250,00	NMRV-P063/110	71B	4	10320
5,5	412	3,7	250,00	NMRV-P063/130	71B	4	13500
5,0	355	1,3	252,00	HW040+NMRV-P090	71B	4	8180
5,0	427	1,6	165,00	HW040+NMRV-P090	71C/80A	6	8180
5,0	404	1,4	275,00	HW040+NMRV-P090	71B	4	8180
5,0	427	2,4	168,00	HW040+NMRV-P110	71C/80A	6	10320
5,0	380	2,2	252,00	HW040+NMRV-P110	71B	4	10320
5,0	430	2,4	275,00	HW040+NMRV-P110	71B	4	10320
4,7	405	1,0	186,32	HW040+NMRV-P090	71C/80A	6	8180
4,7	434	1,7	186,32	HW040+NMRV-P110	71C/80A	6	10320
4,6	412	1,1	300,00	NMRV-P040/075	71B	4	7380
4,6	431	1,6	300,00	NMRV-P040/090	71B	4	8180

5.1 NMRV/NMRV-P MOTORIDUTTORE (50Hz)

0,37 kW

n2 [rpm]	M2 [Nm]	fs	i	Riduttore	Motore Grandezza	Motore Poli	Fr2 [N]
4,6	441	1,6	300,00	NMRV-P050/090	71B	4	8180
4,6	441	2,9	300,00	NMRV-P050/110	71B	4	10320
4,6	441	2,9	300,00	NMRV-P063/110	71B	4	10320
4,6	448	3,9	300,00	NMRV-P063/130	71B	4	13500
4,5	443	1,2	304,55	HW040+NMRV-P090	71B	4	8180
4,5	473	2,1	304,55	HW040+NMRV-P110	71B	4	10320
4,2	452	1,1	330,00	HW040+NMRV-P090	71B	4	8180
4,2	484	1,9	330,00	HW040+NMRV-P110	71B	4	10320
4,0	526	1,2	220,00	HW040+NMRV-P090	71C/80A	6	8180
4,0	551	2,0	220,00	HW040+NMRV-P110	71C/80A	6	10320
3,6	549	1,1	383,33	HW040+NMRV-P090	71B	4	8180
3,6	588	1,6	383,33	HW040+NMRV-P110	71B	4	10320
3,5	572	1,5	252,00	HW040+NMRV-P110	71C/80A	6	10320
3,5	532	1,1	400,00	NMRV-P040/090	71B	4	8180
3,5	545	1,1	400,00	NMRV-P050/090	71B	4	8180
3,5	571	2,1	400,00	NMRV-P050/110	71B	4	10320
3,5	571	2,1	400,00	NMRV-P063/110	71B	4	10320
3,5	571	2,9	400,00	NMRV-P063/130	71B	4	13500
3,2	622	1,0	437,50	HW040+NMRV-P090	71B	4	8180
3,2	658	1,6	275,00	HW040+NMRV-P110	71C/80A	6	10320
3,1	589	1,3	440,00	HW040+NMRV-P110	71B	4	10320
3,0	659	1,5	460,00	HW040+NMRV-P110	71B	4	10320
2,9	725	1,3	304,55	HW040+NMRV-P110	71C/80A	6	10320
2,8	757	1,5	500,00	NMRV-P050/110	71B	4	10320
2,8	776	1,5	500,00	NMRV-P063/110	71B	4	10320
2,8	681	2,3	500,00	NMRV-P063/130	71B	4	13500
2,8	681	3,4	500,00	NMRV-P063/150	71B	4	18000
2,7	736	1,2	330,00	HW040+NMRV-P110	71C/80A	6	10320
2,6	746	1,2	525,00	HW040+NMRV-P110	71B	4	10320
2,3	905	1,0	383,33	HW040+NMRV-P110	71C/80A	6	10320
2,3	812	1,6	600,00	NMRV-P050/110	71B	4	10320
2,3	832	1,5	600,00	NMRV-P063/110	71B	4	10320
2,3	844	2,1	600,00	NMRV-P063/130	71B	4	13500
2,3	840	3,2	600,00	NMRV-P063/150	71B	4	18000
2,0	945	1,0	460,00	HW040+NMRV-P110	80A	6	10320
1,8	977	1,3	750,00	NMRV-P050/110	71B	4	10320
1,8	1002	1,3	750,00	NMRV-P063/110	71B	4	10320
1,8	1017	1,7	750,00	NMRV-P063/130	71B	4	13500
1,8	986	2,4	750,00	NMRV-P063/150	71B	4	18000
1,5	1111	1,1	900,00	NMRV-P050/110	71B	4	10320
1,5	1141	1,1	900,00	NMRV-P063/110	71B	4	10320
1,5	1158	1,5	900,00	NMRV-P063/130	71B	4	13500

5.1 NMRV/NMRV-P MOTORIDUTTORE (50Hz)

0,37 kW

n2 [rpm]	M2 [Nm]	fs	i	Riduttore	Motore Grandezza	Poli	Fr2 [N]
1,5	1244	1,7	900,00	NMRV-P063/150	71B	4	18000
1,1	1462	1,2	1200,00	NMRV-P063/130	71B	4	13500
1,1	1499	1,8	1200,00	NMRV-P063/150	71B	4	18000
0,9	1725	1,0	1500,00	NMRV-P063/130	71B	4	13500
0,9	1760	1,3	1500,00	NMRV-P063/150	71B	4	18000
0,8	2089	1,0	1800,00	NMRV-P063/150	71B	4	18000
0,6	2519	1,1	2400,00	NMRV-P063/150	71B	4	18000

0,55 kW

n2 [rpm]	M2 [Nm]	fs	i	Riduttore	Motore Grandezza	Poli	Fr2 [N]
562,0	8	2,5	5,00	NMRV040	71B	2	912
375,0	12	2,0	7,50	NMRV040	71B	2	1044
281,0	16	1,6	10,00	NMRV040	71B	2	1149
281,0	17	2,9	10,00	NMRV050	71B	2	1577
274,0	17	2,0	5,00	NMRV040	71C	4	1149
274,0	17	3,8	5,00	NMRV050	71C	4	1577
187,0	24	1,1	15,00	NMRV040	71B	2	1315
187,0	24	2,0	15,00	NMRV050	71B	2	1805
186,0	25	2,6	5,00	NMRV050	80B	6	1827
183,0	25	1,6	7,50	NMRV040	71C	4	1315
183,0	25	2,9	7,50	NMRV050	71C/80A	4	1805
141,0	31	1,5	20,00	NMRV050	71B	2	1987
137,0	33	1,3	10,00	NMRV040	71C	4	1447
137,0	33	2,2	10,00	NMRV050	71C/80A	4	1987
124,0	36	2,0	7,50	NMRV050	80B	6	2091
112,0	38	1,2	25,00	NMRV050	71B	2	2140
94,0	43	1,3	30,00	NMRV050	71B	2	2274
93,0	48	2,6	10,00	NMRV-P063	80B	6	3009
93,0	48	1,6	10,00	NMRV050	80B	6	2302
91,0	48	2,9	15,00	NMRV-P063	71C/80A	4	2973
91,0	48	1,6	15,00	NMRV050	71C/80A	4	2274
69,0	63	2,2	20,00	NMRV-P063	71C/80A	4	3272
69,0	64	3,5	20,00	NMRV-P075	71C/80A	4	3862
69,0	61	1,2	20,00	NMRV050	71C/80A	4	2503
62,0	70	2,5	22,08	HW030+NMRV-P063	71C/80A	4	3406
62,0	70	3,5	22,08	HW030+NMRV-P075	71C/80A	4	4020
62,0	69	2,0	15,00	NMRV-P063	80B	6	3444
62,0	70	3,1	15,00	NMRV-P075	80B	6	4065
62,0	68	1,1	15,00	NMRV050	80B	6	2635
55,0	76	1,7	25,00	NMRV-P063	71C/80A	4	3524
55,0	78	2,6	25,00	NMRV-P075	71C/80A	4	4160

5.1 NMRV/NMRV-P MOTORIDUTTORE (50Hz)

0,55 kW

n2 [rpm]	M2 [Nm]	fs	i	Riduttore	Motore Grandezza	Poli	Fr2 [N]
47,0	91	2,1	29,00	HW030+NMRV-P063	71C/80A	4	3730
47,0	91	3,0	29,00	HW030+NMRV-P075	71C/80A	4	4403
47,0	88	1,6	20,00	NMRV-P063	80B	6	3791
47,0	90	2,4	20,00	NMRV-P075	80B	6	4474
46,0	86	1,8	30,00	NMRV-P063	71C/80A	4	3745
46,0	89	2,6	30,00	NMRV-P075	71C/80A	4	4421
46,0	84	1,0	30,00	NMRV050	71C/80A	4	2865
42,0	102	1,7	22,08	HW030+NMRV-P063	80B	6	3876
42,0	101	2,4	22,08	HW030+NMRV-P075	80B	6	4574
40,0	108	3,8	23,29	HW040+NMRV-P090	80B	6	5152
40,0	108	3,8	23,29	HW040+NMRV-P110	80B	6	6510
37,0	107	1,2	25,00	NMRV-P063	80B	6	4084
37,0	110	1,8	25,00	NMRV-P075	80B	6	4820
37,0	113	3,1	25,00	NMRV-P090	80B	6	5333
35,0	116	1,6	38,67	HW030+NMRV-P063	71C/80A	4	4105
35,0	117	2,4	38,67	HW030+NMRV-P075	71C/80A	4	4846
35,0	114	3,3	40,00	NMRV-P090	80A	4	5383
34,0	109	1,3	40,00	NMRV-P063	71C/80A	4	4122
34,0	112	2,1	40,00	NMRV-P075	71C/80A	4	4865
33,0	130	3,8	42,00	HW040+NMRV-P090	71C/80A	4	5511
33,0	130	3,8	42,00	HW040+NMRV-P110	71C/80A	4	6964
32,0	132	1,4	29,00	HW030+NMRV-P063	80B	6	4244
32,0	132	2,0	29,00	HW030+NMRV-P075	80B	6	5009
31,0	128	1,5	44,17	HW030+NMRV-P063	71C/80A	4	4291
31,0	131	2,0	44,17	HW030+NMRV-P075	71C/80A	4	5065
31,0	120	1,3	30,00	NMRV-P063	80B	6	4339
31,0	125	1,8	30,00	NMRV-P075	80B	6	5122
31,0	129	3,2	30,00	NMRV-P090	80B	6	5667
30,0	141	3,3	31,05	HW040+NMRV-P090	80B	6	5671
30,0	141	3,8	31,05	HW040+NMRV-P110	80B	6	7165
29,0	141	1,5	47,50	HW030+NMRV-P063	71C/80A	4	4397
29,0	143	2,1	47,50	HW030+NMRV-P075	71C/80A	4	5190
29,0	141	3,7	46,58	HW040+NMRV-P090	71C	4	5705
28,0	137	2,6	50,00	NMRV-P090	80A	4	5799
27,0	128	1,1	50,00	NMRV-P063	71C/80A	4	4440
27,0	134	1,6	50,00	NMRV-P075	71C/80A	4	5241
24,0	168	1,1	38,67	HW030+NMRV-P063	80B	6	4671
24,0	164	1,3	58,00	HW030+NMRV-P063	71C/80A	4	4699
24,0	170	1,6	38,67	HW030+NMRV-P075	80B	6	5513
24,0	169	1,7	58,00	HW030+NMRV-P075	71C/80A	4	5547
23,0	156	1,5	40,00	NMRV-P075	80B	6	5637
23,0	152	1,3	60,00	NMRV-P075	71C/80A	4	5569

0,55 kW

n2 [rpm]	M2 [Nm]	fs	i	Riduttore	Motore Grandezza	Poli	Fr2 [N]
23,0	163	2,3	40,00	NMRV-P090	80B	6	6238
23,0	158	2,1	60,00	NMRV-P090	80A	4	6163
23,0	167	3,5	60,00	NMRV-P110	80A	4	7787
22,0	189	2,6	42,00	HW040+NMRV-P090	80B	6	6271
22,0	187	3,1	63,00	HW040+NMRV-P090	71C/80A	4	6309
22,0	189	2,6	42,00	HW040+NMRV-P110	80B	6	7924
21,0	182	1,0	44,17	HW030+NMRV-P063	80B	6	4883
21,0	187	1,4	44,17	HW030+NMRV-P075	80B	6	5763
20,0	208	1,4	47,50	HW030+NMRV-P075	80B	6	5905
20,0	202	2,6	46,58	HW040+NMRV-P090	80B	6	6491
20,0	205	3,8	46,58	HW040+NMRV-P110	80B	6	8202
19,0	199	1,1	71,25	HW030+NMRV-P063	71C/80A	4	5033
19,0	205	1,5	71,25	HW030+NMRV-P075	71C/80A	4	5941
19,0	181	1,2	50,00	NMRV-P075	80B	6	6073
19,0	195	1,8	50,00	NMRV-P090	80B	6	6719
19,0	203	3,1	50,00	NMRV-P110	80B	6	8491
18,0	205	1,0	77,33	HW030+NMRV-P063	80A	4	5135
18,0	215	1,6	77,33	HW030+NMRV-P075	71C/80A	4	6105
18,0	218	2,0	77,63	HW040+NMRV-P090	71C/80A	4	6764
18,0	183	1,0	80,00	NMRV-P075	80A	4	6130
18,0	192	1,4	80,00	NMRV-P090	80A	4	6783
18,0	204	2,4	80,00	NMRV-P110	80A	4	8571
17,0	227	1,0	81,82	HW030+NMRV-P063	71C/80A	4	5270
17,0	234	1,4	81,82	HW030+NMRV-P075	71C/80A	4	6221
16,0	225	1,4	88,33	HW030+NMRV-P075	71C/80A	4	6382
16,0	243	1,2	58,00	HW030+NMRV-P075	80B	6	6311
16,0	240	2,3	84,00	HW040+NMRV-P090	71C/80A	4	6944
16,0	246	3,8	84,00	HW040+NMRV-P110	71C/80A	4	8774
16,0	220	1,5	60,00	NMRV-P090	80B	6	7140
16,0	234	2,5	60,00	NMRV-P110	80B	6	9023
15,0	247	2,3	93,16	HW040+NMRV-P090	71C/80A	4	7188
15,0	270	2,1	63,00	HW040+NMRV-P090	80B	6	7179
15,0	266	2,9	62,11	HW040+NMRV-P110	80B	6	9028
14,0	260	1,5	95,00	HW030+NMRV-P075	71C/80A	4	6538
14,0	225	1,1	100,00	NMRV-P090	80A	4	7306
14,0	240	1,9	100,00	NMRV-P110	80A	4	9232
13,7	252	1,0	100,00	NMRV-P040/063	71C	4	4967
13,7	255	1,4	100,00	NMRV-P040/075	71C	4	5863
13,7	261	1,4	100,00	NMRV-P040/090	71C	4	6487
13,7	268	2,2	100,00	NMRV-P050/090	71C/80A	4	6487
13,7	268	2,4	100,00	NMRV-P050/110	71C/80A	4	8198
13,0	296	1,0	71,25	HW030+NMRV-P075	80B	6	6759

5.1 NMRV/NMRV-P MOTORIDUTTORE (50Hz)

0,55 kW

n2 [rpm]	M2 [Nm]	fs	i	Riduttore	Motore Grandezza	Poli	Fr2 [N]
13,0	296	1,3	109,09	HW030+NMRV-P075	71C/80A	4	6847
13,0	300	3,4	105,00	HW040+NMRV-P110	71C/80A	4	9452
12,0	307	1,1	77,33	HW030+NMRV-P075	80B	6	6947
12,0	288	1,2	116,00	HW030+NMRV-P075	71C/80A	4	6989
12,0	311	1,4	77,63	HW040+NMRV-P090	80B	6	7696
12,0	310	1,9	110,00	HW040+NMRV-P090	71C/80A	4	7597
12,0	324	2,6	77,63	HW040+NMRV-P110	80B	6	9725
12,0	289	1,7	80,00	NMRV-P110	80B	6	9931
11,0	318	1,0	88,33	HW030+NMRV-P075	80B	6	7261
11,0	346	1,6	84,00	HW040+NMRV-P090	80B	6	7901
11,0	324	1,9	126,00	HW040+NMRV-P090	71C/80A	4	7949
11,0	355	2,6	84,00	HW040+NMRV-P110	80B	6	9984
11,0	326	3,4	126,00	HW040+NMRV-P110	71C/80A	4	10044
10,0	374	1,0	95,00	HW030+NMRV-P075	80B	6	7380
10,0	348	1,1	142,50	HW030+NMRV-P075	71C/80A	4	7380
10,0	350	1,6	93,16	HW040+NMRV-P090	80B	6	8178
10,0	372	1,6	137,50	HW040+NMRV-P090	71C/80A	4	8180
10,0	351	2,6	93,16	HW040+NMRV-P110	80B	6	10320
10,0	387	2,4	137,50	HW040+NMRV-P110	71C/80A	4	10320
9,1	364	1,2	150,00	NMRV-P040/075	71C	4	6712
9,1	373	1,4	150,00	NMRV-P040/090	71C	4	7426
9,1	382	1,7	150,00	NMRV-P050/090	71C/80A	4	7426
9,1	387	2,4	150,00	NMRV-P050/110	71C/80A	4	9384
9,1	387	3,1	150,00	NMRV-P063/110	71C/80A	4	9384
9,0	347	1,0	154,67	HW030+NMRV-P075	80A	4	7380
9,0	364	1,3	155,26	HW040+NMRV-P090	71C/80A	4	8180
9,0	382	2,2	155,26	HW040+NMRV-P110	71C/80A	4	10320
9,0	433	2,3	105,00	HW040+NMRV-P110	80B	6	10320
9,0	333	1,4	100,00	NMRV-P110	80B	6	10320
8,0	395	1,0	163,64	HW030+NMRV-P075	71C/80A	4	7380
8,0	449	1,3	110,00	HW040+NMRV-P090	80B	6	8180
8,0	417	1,6	165,00	HW040+NMRV-P090	71C/80A	4	8180
8,0	423	2,4	168,00	HW040+NMRV-P110	71C/80A	4	10320
7,0	409	1,0	186,32	HW040+NMRV-P090	71C/80A	4	8180
7,0	464	1,3	126,00	HW040+NMRV-P090	80B	6	8180
7,0	539	1,1	137,50	HW040+NMRV-P090	80B	6	8180
7,0	437	1,7	186,32	HW040+NMRV-P110	71C/80A	4	10320
7,0	464	2,4	126,00	HW040+NMRV-P110	80B	6	10320
7,0	561	1,7	137,50	HW040+NMRV-P110	80B	6	10320
6,8	478	1,3	200,00	NMRV-P040/090	71C	4	8174
6,8	490	1,2	200,00	NMRV-P050/090	71C/80A	4	8174
6,8	503	2,3	200,00	NMRV-P050/110	71C/80A	4	10320

5.1 NMRV/NMRV-P MOTORIDUTTORE (50Hz)

0,55 kW

n2 [rpm]	M2 [Nm]	fs	i	Riduttore	Motore Grandezza	Motore Poli	Fr2 [N]
6,8	503	2,3	200,00	NMRV-P063/110	71C/80A	4	10320
6,8	503	3,2	200,00	NMRV-P063/130	71C/80A	4	13500
6,0	600	1,1	165,00	HW040+NMRV-P090	80B	6	8180
6,0	515	1,2	220,00	HW040+NMRV-P090	71C/80A	4	8180
6,0	540	1,5	155,26	HW040+NMRV-P110	80B	6	10320
6,0	601	1,7	168,00	HW040+NMRV-P110	80B	6	10320
6,0	541	2,1	220,00	HW040+NMRV-P110	71C/80A	4	10320
5,5	612	1,9	250,00	NMRV-P050/110	71C/80A	4	10320
5,5	612	1,9	250,00	NMRV-P063/110	71C/80A	4	10320
5,5	612	2,5	250,00	NMRV-P063/130	71C/80A	4	13500
5,5	612	3,3	250,00	NMRV-P063/150	71C/80A	4	18000
5,0	610	1,2	186,32	HW040+NMRV-P110	80B	6	10320
5,0	569	1,5	252,00	HW040+NMRV-P110	71C/80A	4	10320
5,0	643	1,6	275,00	HW040+NMRV-P110	71C/80A	4	10320
4,6	641	1,1	300,00	NMRV-P040/090	71C	4	8180
4,6	656	1,1	300,00	NMRV-P050/090	71C/80A	4	8180
4,6	656	1,9	300,00	NMRV-P050/110	71C/80A	4	10320
4,6	656	1,9	300,00	NMRV-P063/110	71C/80A	4	10320
4,6	666	2,6	300,00	NMRV-P063/130	71C/80A	4	13500
4,6	728	3,2	300,00	NMRV-P063/150	71C/80A	4	18000
4,5	708	1,4	304,55	HW040+NMRV-P110	71C/80A	4	10320
4,2	775	1,4	220,00	HW040+NMRV-P110	80B	6	10320
4,2	725	1,2	330,00	HW040+NMRV-P110	71C/80A	4	10320
3,7	805	1,0	252,00	HW040+NMRV-P110	80B	6	10320
3,6	880	1,1	383,33	HW040+NMRV-P110	71C/80A	4	10320
3,4	849	1,4	400,00	NMRV-P050/110	71C/80A	4	10320
3,4	849	1,4	400,00	NMRV-P063/110	71C/80A	4	10320
3,4	849	1,9	400,00	NMRV-P063/130	71C/80A	4	13500
3,4	862	3,1	400,00	NMRV-P063/150	71C/80A	4	18000
3,4	925	1,1	275,00	HW040+NMRV-P110	80B	6	10320
2,7	1126	1,0	500,00	NMRV-P050/110	71C/80A	4	10320
2,7	1154	1,0	500,00	NMRV-P063/110	71C/80A	4	10320
2,7	1012	1,5	500,00	NMRV-P063/130	71C/80A	4	13500
2,7	1012	2,3	500,00	NMRV-P063/150	71C/80A	4	18000
2,3	1207	1,0	600,00	NMRV-P050/110	71C/80A	4	10320
2,3	1237	1,0	600,00	NMRV-P063/110	71C/80A	4	10320
2,3	1255	1,4	600,00	NMRV-P063/130	71C/80A	4	13500
2,3	1248	2,1	600,00	NMRV-P063/150	71C/80A	4	18000
1,8	1512	1,2	750,00	NMRV-P063/130	71C/80A	4	13500
1,8	1465	1,6	750,00	NMRV-P063/150	71C/80A	4	18000
1,5	1722	1,0	900,00	NMRV-P063/130	71C/80A	4	13500
1,5	1849	1,1	900,00	NMRV-P063/150	71C/80A	4	18000

5.1 NMRV/NMRV-P MOTORIDUTTORE (50Hz)

0,55 kW

n2 [rpm]	M2 [Nm]	fs	i	Riduttore	Motore Grandezza	Motore Poli	Fr2 [N]
1,1	2229	1,2	1200,00	NMRV-P063/150	71C/80A	4	18000

0,75 kW

n2 [rpm]	M2 [Nm]	fs	i	Riduttore	Motore Grandezza	Motore Poli	Fr2 [N]
560,0	12	1,9	5,00	NMRV040	71C (1)	2	912
560,0	12	3,6	5,00	NMRV050	71C/80A	2	1251
373,0	17	1,5	7,50	NMRV040	71C (1)	2	1044
373,0	17	2,7	7,50	NMRV050	71C/80A	2	1433
280,0	23	1,2	10,00	NMRV040	71C (1)	2	1149
280,0	23	2,9	5,00	NMRV050	80B	4	1577
280,0	23	2,1	10,00	NMRV050	71C/80A	2	1577
187,0	34	3,6	7,50	NMRV-P063	80B	4	2359
187,0	34	2,2	7,50	NMRV050	80B	4	1805
187,0	33	1,5	15,00	NMRV050	71C/80A	2	1805
184,0	34	1,9	5,00	NMRV050	80C	6	1827
140,0	45	2,8	10,00	NMRV-P063	80B	4	2597
140,0	45	1,7	10,00	NMRV050	80B	4	1987
140,0	42	1,1	20,00	NMRV050	71C/80A	2	1987
123,0	51	2,4	7,50	NMRV-P063	80C/90S	6	2734
123,0	50	1,5	7,50	NMRV050	80C	6	2091
93,0	64	2,2	15,00	NMRV-P063	80B	4	2973
93,0	66	3,3	15,00	NMRV-P075	80B	4	3509
93,0	64	1,2	15,00	NMRV050	80B	4	2274
92,0	66	1,9	10,00	NMRV-P063	80C/90S	6	3009
92,0	67	2,8	10,00	NMRV-P075	80C/90S	6	3551
92,0	66	1,1	10,00	NMRV050	80C	6	2302
70,0	84	1,6	20,00	NMRV-P063	80B	4	3272
70,0	85	2,6	20,00	NMRV-P075	80B	4	3862
63,0	94	1,9	22,08	HW030+NMRV-P063	80B	4	3382
63,0	93	2,6	22,08	HW030+NMRV-P075	80B	4	3991
61,0	96	1,5	15,00	NMRV-P063	80C/90S	6	3444
61,0	97	2,2	15,00	NMRV-P075	80C/90S	6	4065
56,0	101	1,3	25,00	NMRV-P063	80B	4	3524
56,0	104	1,9	25,00	NMRV-P075	80B	4	4160
56,0	106	3,3	25,00	NMRV-P090	80B	4	4603
48,0	122	1,6	29,00	HW030+NMRV-P063	80B	4	3703
48,0	121	2,2	29,00	HW030+NMRV-P075	80B	4	4371
47,0	115	1,3	30,00	NMRV-P063	80B	4	3745
47,0	118	1,9	30,00	NMRV-P075	80B	4	4421
47,0	121	3,4	30,00	NMRV-P090	80B	4	4891
46,0	121	1,1	20,00	NMRV-P063	80C/90S	6	3791

(1) Disponibile solo con motore autofrenante (TBS)

5.1 NMRV/NMRV-P MOTORIDUTTORE (50Hz)

0,75 kW

n2 [rpm]	M2 [Nm]	fs	i	Riduttore	Motore Grandezza	Poli	Fr2 [N]
46,0	125	1,8	20,00	NMRV-P075	80C/90S	6	4474
46,0	128	2,9	20,00	NMRV-P090	80C/90S	6	4951
45,0	130	3,5	31,05	HW040+NMRV-P090	80B	4	4948
42,0	140	1,2	22,08	HW030+NMRV-P063	80C	6	3890
42,0	140	1,7	22,08	HW030+NMRV-P075	80C	6	4591
40,0	149	2,7	23,29	HW040+NMRV-P090	80C/90S	6	5171
40,0	149	2,8	23,29	HW040+NMRV-P110	80C/90S	6	6534
37,0	152	1,3	25,00	NMRV-P075	80C/90S	6	4820
37,0	156	2,3	25,00	NMRV-P090	80C/90S	6	5333
36,0	155	1,2	38,67	HW030+NMRV-P063	80B	4	4076
36,0	157	1,8	38,67	HW030+NMRV-P075	80B	4	4811
36,0	141	1,0	40,00	NMRV-P063	80B	4	4122
35,0	149	1,5	40,00	NMRV-P075	80B	4	4865
35,0	156	2,4	40,00	NMRV-P090	80B	4	5383
33,0	174	2,8	42,00	HW040+NMRV-P090	80B	4	5472
33,0	174	2,8	42,00	HW040+NMRV-P110	80B	4	6914
32,0	182	1,0	29,00	HW030+NMRV-P063	80C	6	4259
32,0	170	1,1	44,17	HW030+NMRV-P063	80B	4	4260
32,0	175	1,5	44,17	HW030+NMRV-P075	80B	4	5029
32,0	182	1,5	29,00	HW030+NMRV-P075	80C	6	5027
31,0	173	1,3	30,00	NMRV-P075	80C/90S	6	5122
31,0	178	2,3	30,00	NMRV-P090	80C/90S	6	5667
30,0	194	2,4	31,05	HW040+NMRV-P090	80C/90S	6	5691
30,0	188	2,8	46,58	HW040+NMRV-P090	80B	4	5664
30,0	194	2,8	31,05	HW040+NMRV-P110	80C/90S	6	7191
29,0	188	1,1	47,50	HW030+NMRV-P063	80B	4	4365
29,0	191	1,6	47,50	HW030+NMRV-P075	80B	4	5152
28,0	179	1,2	50,00	NMRV-P075	80B	4	5241
28,0	187	1,9	50,00	NMRV-P090	80B	4	5799
28,0	194	3,2	50,00	NMRV-P110	80B	4	7328
24,0	235	1,2	38,67	HW030+NMRV-P075	80C	6	5533
24,0	225	1,3	58,00	HW030+NMRV-P075	80B	4	5507
24,0	198	1,0	60,00	NMRV-P075	80B	4	5569
23,0	248	3,2	62,11	HW040+NMRV-P110	80B	4	7877
23,0	215	1,1	40,00	NMRV-P075	80C/90S	6	5637
23,0	224	1,7	40,00	NMRV-P090	80C/90S	6	6238
23,0	215	1,6	60,00	NMRV-P090	80B	4	6163
23,0	234	2,9	40,00	NMRV-P110	80C/90S	6	7882
23,0	227	2,6	60,00	NMRV-P110	80B	4	7787
22,0	261	1,9	42,00	HW040+NMRV-P090	80C/90S	6	6294
22,0	249	2,3	63,00	HW040+NMRV-P090	80B	4	6264
22,0	261	1,9	42,00	HW040+NMRV-P110	80C/90S	6	7953

5.1 NMRV/NMRV-P MOTORIDUTTORE (50Hz)

0,75 kW

n2 [rpm]	M2 [Nm]	fs	i	Riduttore	Motore Grandezza	Poli	Fr2 [N]
21,0	258	1,0	44,17	HW030+NMRV-P075	80C	6	5784
20,0	273	1,1	71,25	HW030+NMRV-P075	80B	4	5898
20,0	279	1,9	46,58	HW040+NMRV-P090	80C/90S	6	6515
20,0	282	2,8	46,58	HW040+NMRV-P110	80C/90S	6	8232
19,0	287	1,0	47,50	HW030+NMRV-P075	80C	6	5926
18,0	287	1,2	77,33	HW030+NMRV-P075	80B	4	6061
18,0	290	1,5	77,63	HW040+NMRV-P090	80B	4	6715
18,0	302	2,7	77,63	HW040+NMRV-P110	80B	4	8485
18,0	269	1,3	50,00	NMRV-P090	80C/90S	6	6719
18,0	262	1,0	80,00	NMRV-P090	80B	4	6783
18,0	280	2,2	50,00	NMRV-P110	80C/90S	6	8491
18,0	278	1,8	80,00	NMRV-P110	80B	4	8571
17,0	312	1,0	81,82	HW030+NMRV-P075	80B	4	6176
17,0	320	1,7	84,00	HW040+NMRV-P090	80B	4	6894
17,0	328	2,8	84,00	HW040+NMRV-P110	80B	4	8711
16,0	301	1,1	88,33	HW030+NMRV-P075	80B	4	6336
15,0	347	1,1	95,00	HW030+NMRV-P075	80B	4	6491
15,0	329	1,7	93,16	HW040+NMRV-P090	80B	4	7136
15,0	372	1,5	63,00	HW040+NMRV-P090	80C/90S	6	7204
15,0	367	2,1	62,11	HW040+NMRV-P110	80C/90S	6	9060
15,0	333	2,8	93,16	HW040+NMRV-P110	80B	4	9017
15,0	304	1,1	60,00	NMRV-P090	80C/90S	6	7140
15,0	322	1,8	60,00	NMRV-P110	80C/90S	6	9023
14,3	365	1,6	100,00	NMRV-P050/090	80B	4	6487
14,3	365	1,8	100,00	NMRV-P050/110	80B	4	8198
14,3	365	3,0	100,00	NMRV-P063/110	80B	4	8198
14,3	369	3,0	100,00	NMRV-P063/130	80B	4	10722
14,0	327	1,4	100,00	NMRV-P110	80B	4	9232
13,0	395	1,0	109,09	HW030+NMRV-P075	80B	4	6798
13,0	413	1,5	110,00	HW040+NMRV-P090	80B	4	7542
13,0	400	2,5	105,00	HW040+NMRV-P110	80B	4	9384
12,0	429	1,0	77,63	HW040+NMRV-P090	80C/90S	6	7724
12,0	447	1,9	77,63	HW040+NMRV-P110	80C/90S	6	9760
12,0	399	1,2	80,00	NMRV-P110	80C/90S	6	9931
12,0	405	2,0	80,00	NMRV130	90S	6	12989
11,0	477	1,2	84,00	HW040+NMRV-P090	80C/90S	6	7930
11,0	433	1,4	126,00	HW040+NMRV-P090	80B	4	7892
11,0	490	1,9	84,00	HW040+NMRV-P110	80C/90S	6	10020
11,0	436	2,5	126,00	HW040+NMRV-P110	80B	4	9972
10,0	482	1,2	93,16	HW040+NMRV-P090	80C/90S	6	8180
10,0	496	1,2	137,50	HW040+NMRV-P090	80B	4	8125
10,0	484	1,9	93,16	HW040+NMRV-P110	80C/90S	6	10320

5.1 NMRV/NMRV-P MOTORIDUTTORE (50Hz)

0,75 kW

n2 [rpm]	M2 [Nm]	fs	i	Riduttore	Motore Grandezza	Motore Poli	Fr2 [N]
10,0	517	1,8	137,50	HW040+NMRV-P110	80B	4	10266
9,5	521	1,3	150,00	NMRV-P050/090	80B	4	7426
9,5	527	1,8	150,00	NMRV-P050/110	80B	4	9384
9,5	527	2,3	150,00	NMRV-P063/110	80B	4	9384
9,5	521	3,0	150,00	NMRV-P063/130	80B	4	12274
9,5	526	3,7	150,00	NMRV-P063/150	80B	4	18000
9,0	510	1,6	155,26	HW040+NMRV-P110	80B	4	10320
9,0	596	1,7	105,00	HW040+NMRV-P110	80C/90S	6	10320
9,0	450	1,0	100,00	NMRV-P110	90S	6	10320
9,0	467	1,5	100,00	NMRV130	90S	6	13500
8,0	556	1,2	165,00	HW040+NMRV-P090	80B	4	8180
8,0	583	1,3	186,32	HW040+NMRV-P110	80B	4	10320
8,0	564	1,8	168,00	HW040+NMRV-P110	80B	4	10320
7,2	685	1,7	200,00	NMRV-P050/110	80B	4	10320
7,2	685	1,7	200,00	NMRV-P063/110	80B	4	10320
7,2	685	2,3	200,00	NMRV-P063/130	80B	4	13500
7,2	685	3,0	200,00	NMRV-P063/150	80B	4	18000
7,0	640	1,7	126,00	HW040+NMRV-P110	80C/90S	6	10320
7,0	774	1,2	137,50	HW040+NMRV-P110	80C/90S	6	10320
6,0	745	1,1	155,26	HW040+NMRV-P110	80C/90S	6	10320
6,0	759	1,1	252,00	HW040+NMRV-P110	80B	4	10320
6,0	722	1,5	220,00	HW040+NMRV-P110	80B	4	10320
5,7	835	1,4	250,00	NMRV-P050/110	80B	4	10320
5,7	835	1,4	250,00	NMRV-P063/110	80B	4	10320
5,7	835	1,8	250,00	NMRV-P063/130	80B	4	13500
5,7	835	2,5	250,00	NMRV-P063/150	80B	4	18000
5,0	828	1,2	168,00	HW040+NMRV-P110	80C/90S	6	10320
5,0	859	1,2	275,00	HW040+NMRV-P110	80B	4	10320
4,8	895	1,4	300,00	NMRV-P050/110	80B	4	10320
4,8	895	1,4	300,00	NMRV-P063/110	80B	4	10320
4,8	908	1,9	300,00	NMRV-P063/130	80B	4	13500
4,8	993	2,3	300,00	NMRV-P063/150	80B	4	18000
4,6	945	1,0	304,55	HW040+NMRV-P110	80B	4	10320
4,2	1068	1,0	220,00	HW040+NMRV-P110	80C/90S	6	10320
3,6	1157	1,0	400,00	NMRV-P050/110	80B	4	10320
3,6	1157	1,0	400,00	NMRV-P063/110	80B	4	10320
3,6	1157	1,4	400,00	NMRV-P063/130	80B	4	13500
3,6	1175	2,3	400,00	NMRV-P063/150	80B	4	18000
2,9	1380	1,1	500,00	NMRV-P063/130	80B	4	13500
2,9	1380	1,7	500,00	NMRV-P063/150	80B	4	18000
2,4	1712	1,0	600,00	NMRV-P063/130	80B	4	13500
2,4	1702	1,6	600,00	NMRV-P063/150	80B	4	18000

5.1 NMRV/NMRV-P MOTORIDUTTORE (50Hz)

0,75 kW

n2 [rpm]	M2 [Nm]	fs	i	Riduttore	Motore Grandezza	Poli	Fr2 [N]
1,9	1998	1,2	750,00	NMRV-P063/150	80B	4	18000

0,92 kW

n2 [rpm]	M2 [Nm]	fs	i	Riduttore	Motore Grandezza	Poli	Fr2 [N]
280,0	28	2,3	5,00	NMRV050	80C (1)	4	1577
187,0	42	2,9	7,50	NMRV-P063	80C (1)	4	2359
187,0	41	1,8	7,50	NMRV050	80C (1)	4	1805
140,0	55	2,3	10,00	NMRV-P063	80C (1)	4	2597
140,0	55	3,4	10,00	NMRV-P075	80C (1)	4	3065
140,0	55	1,4	10,00	NMRV050	80C (1)	4	1987
93,0	79	1,8	15,00	NMRV-P063	80C (1)	4	2973
93,0	81	2,7	15,00	NMRV-P075	80C (1)	4	3509
70,0	103	1,3	20,00	NMRV-P063	80C (1)	4	3272
70,0	104	2,1	20,00	NMRV-P075	80C (1)	4	3862
70,0	107	3,5	20,00	NMRV-P090	80C (1)	4	4273
63,0	115	1,5	22,08	HW030+NMRV-P063	80C (1)	4	3382
63,0	114	2,1	22,08	HW030+NMRV-P075	80C (1)	4	3991
60,0	121	3,4	23,29	HW040+NMRV-P090	80C (1)	4	4495
60,0	123	3,4	23,29	HW040+NMRV-P110	80C (1)	4	5680
56,0	124	1,0	25,00	NMRV-P063	80C (1)	4	3524
56,0	127	1,6	25,00	NMRV-P075	80C (1)	4	4160
56,0	130	2,7	25,00	NMRV-P090	80C (1)	4	4603
48,0	149	1,3	29,00	HW030+NMRV-P063	80C (1)	4	3703
48,0	148	1,8	29,00	HW030+NMRV-P075	80C (1)	4	4371
47,0	141	1,1	30,00	NMRV-P063	80C (1)	4	3745
47,0	145	1,6	30,00	NMRV-P075	80C (1)	4	4421
47,0	149	2,8	30,00	NMRV-P090	80C (1)	4	4891
45,0	160	2,9	31,05	HW040+NMRV-P090	80C (1)	4	4948
45,0	160	3,3	31,05	HW040+NMRV-P110	80C (1)	4	6252
36,0	190	1,0	38,67	HW030+NMRV-P063	80C (1)	4	4076
36,0	192	1,5	38,67	HW030+NMRV-P075	80C (1)	4	4811
35,0	183	1,3	40,00	NMRV-P075	80C (1)	4	4865
35,0	191	2,0	40,00	NMRV-P090	80C (1)	4	5383
35,0	198	3,4	40,00	NMRV-P110	80C (1)	4	6803
33,0	213	2,3	42,00	HW040+NMRV-P090	80C (1)	4	5472
33,0	213	2,3	42,00	HW040+NMRV-P110	80C (1)	4	6914
32,0	214	1,2	44,17	HW030+NMRV-P075	80C (1)	4	5029
30,0	231	2,2	46,58	HW040+NMRV-P090	80C (1)	4	5664
30,0	233	3,3	46,58	HW040+NMRV-P110	80C (1)	4	7157
29,0	234	1,3	47,50	HW030+NMRV-P075	80C (1)	4	5152
28,0	229	1,5	50,00	NMRV-P090	80C (1)	4	5799

(1) Disponibile solo con motore autofrenante (TBS)

5.1 NMRV/NMRV-P MOTORIDUTTORE (50Hz)

0,92 kW

n2 [rpm]	M2 [Nm]	fs	i	Riduttore	Motore Grandezza	Poli	Fr2 [N]
28,0	238	2,6	50,00	NMRV-P110	80C (1)	4	7328
24,0	276	1,0	58,00	HW030+NMRV-P075	80C (1)	4	5507
23,0	304	2,6	62,11	HW040+NMRV-P110	80C (1)	4	7877
23,0	264	1,3	60,00	NMRV-P090	80C (1)	4	6163
23,0	279	2,1	60,00	NMRV-P110	80C (1)	4	7787
22,0	306	1,9	63,00	HW040+NMRV-P090	80C (1)	4	6264
18,0	356	1,2	77,63	HW040+NMRV-P090	80C (1)	4	6715
18,0	370	2,2	77,63	HW040+NMRV-P110	80C (1)	4	8485
18,0	341	1,4	80,00	NMRV-P110	80C (1)	4	8571
17,0	393	1,4	84,00	HW040+NMRV-P090	80C (1)	4	6894
17,0	403	2,3	84,00	HW040+NMRV-P110	80C (1)	4	8711
15,0	404	1,4	93,16	HW040+NMRV-P090	80C (1)	4	7136
15,0	408	2,2	93,16	HW040+NMRV-P110	80C (1)	4	9017
14,0	448	1,3	100,00	NMRV-P050/090	80C (1)	4	6487
14,0	448	1,4	100,00	NMRV-P050/110	80C (1)	4	8198
14,0	448	2,5	100,00	NMRV-P063/110	80C (1)	4	8198
14,0	453	2,5	100,00	NMRV-P063/130	80C (1)	4	10722
14,0	402	1,1	100,00	NMRV-P110	80C (1)	4	9232
13,0	507	1,2	110,00	HW040+NMRV-P090	80C (1)	4	7542
13,0	491	2,1	105,00	HW040+NMRV-P110	80C (1)	4	9384
11,0	531	1,2	126,00	HW040+NMRV-P090	80C (1)	4	7892
11,0	534	2,1	126,00	HW040+NMRV-P110	80C (1)	4	9972
10,0	634	1,5	137,50	HW040+NMRV-P110	80C (1)	4	10266
9,3	639	1,0	150,00	NMRV-P050/090	80C (1)	4	7426
9,3	647	1,4	150,00	NMRV-P050/110	80C (1)	4	9384
9,3	647	1,8	150,00	NMRV-P063/110	80C (1)	4	9384
9,3	639	2,5	150,00	NMRV-P063/130	80C (1)	4	12274
9,3	645	3,1	150,00	NMRV-P063/150	80C (1)	4	18000
9,0	626	1,3	155,26	HW040+NMRV-P110	80C (1)	4	10320
8,0	715	1,0	186,32	HW040+NMRV-P110	80C (1)	4	10320
8,0	692	1,5	168,00	HW040+NMRV-P110	80C (1)	4	10320
7,0	841	1,4	200,00	NMRV-P050/110	80C (1)	4	10320
7,0	841	1,4	200,00	NMRV-P063/110	80C (1)	4	10320
7,0	841	1,9	200,00	NMRV-P063/130	80C (1)	4	13500
7,0	841	2,5	200,00	NMRV-P063/150	80C (1)	4	18000
6,0	885	1,3	220,00	HW040+NMRV-P110	80C (1)	4	10320
5,6	1024	1,1	250,00	NMRV-P050/110	80C (1)	4	10320
5,6	1024	1,1	250,00	NMRV-P063/110	80C (1)	4	10320
5,6	1024	1,5	250,00	NMRV-P063/130	80C (1)	4	13500
5,6	1024	2,0	250,00	NMRV-P063/150	80C (1)	4	18000
4,7	1097	1,2	300,00	NMRV-P050/110	80C (1)	4	10320
4,7	1097	1,2	300,00	NMRV-P063/110	80C (1)	4	10320

(1) Disponibile solo con motore autofrenante (TBS)

5.1 NMRV/NMRV-P MOTORIDUTTORE (50Hz)

0,92 kW

n2 [rpm]	M2 [Nm]	fs	i	Riduttore	Motore Grandezza	Poli	Fr2 [N]
4,7	1114	1,6	300,00	NMRV-P063/130	80C (1)	4	13500
4,7	1218	1,9	300,00	NMRV-P063/150	80C (1)	4	18000
3,5	1420	1,2	400,00	NMRV-P063/130	80C (1)	4	13500
3,5	1441	1,9	400,00	NMRV-P063/150	80C (1)	4	18000
2,8	1693	1,4	500,00	NMRV-P063/150	80C (1)	4	18000
2,3	2088	1,3	600,00	NMRV-P063/150	80C (1)	4	18000

1,10 kW

n2 [rpm]	M2 [Nm]	fs	i	Riduttore	Motore Grandezza	Poli	Fr2 [N]
568,0	17	2,5	5,00	NMRV050	80B	2	1251
379,0	25	1,8	7,50	NMRV050	80B	2	1433
284,0	33	1,5	10,00	NMRV050	80B	2	1577
282,0	33	2,0	5,00	NMRV050	80D (1)	4	1577
188,0	50	2,5	7,50	NMRV-P063	80D/90S	4	2359
188,0	50	3,5	7,50	NMRV-P075	80D/90S	4	2785
188,0	49	1,5	7,50	NMRV050	80D (1)	4	1805
141,0	65	1,9	10,00	NMRV-P063	80D/90S	4	2597
141,0	66	2,9	10,00	NMRV-P075	80D/90S	4	3065
141,0	65	1,2	10,00	NMRV050	80D (1)	4	1987
124,0	75	1,6	7,50	NMRV-P063	90L	6	2734
124,0	75	2,4	7,50	NMRV-P075	90L/100LR	6	3227
93,0	96	1,3	10,00	NMRV-P063	90L	6	3009
93,0	95	1,5	15,00	NMRV-P063	80D/90S	4	2973
93,0	97	1,9	10,00	NMRV-P075	90L/100LR	6	3551
93,0	97	2,2	15,00	NMRV-P075	80D/90S	4	3509
70,0	123	1,1	20,00	NMRV-P063	80D/90S	4	3272
70,0	125	1,8	20,00	NMRV-P075	80D/90S	4	3862
70,0	128	2,9	20,00	NMRV-P090	80D/90S	4	4273
64,0	137	1,3	22,08	HW030+NMRV-P063	80D (1)	4	3374
64,0	135	1,8	22,08	HW030+NMRV-P075	80D (1)	4	3982
62,0	139	1,0	15,00	NMRV-P063	90L	6	3444
62,0	141	1,5	15,00	NMRV-P075	90L/100LR	6	4065
62,0	144	2,6	15,00	NMRV-P090	90L/100LR	6	4498
60,0	145	2,8	23,29	HW040+NMRV-P090	80D/90S	4	4495
60,0	147	2,8	23,29	HW040+NMRV-P110	80D/90S	4	5680
56,0	152	1,3	25,00	NMRV-P075	80D/90S	4	4160
56,0	156	2,3	25,00	NMRV-P090	80D/90S	4	4603
49,0	177	1,1	29,00	HW030+NMRV-P063	80D (1)	4	3694
49,0	176	1,5	29,00	HW030+NMRV-P075	80D (1)	4	4360
47,0	181	1,2	20,00	NMRV-P075	90L/100LR	6	4474
47,0	173	1,3	30,00	NMRV-P075	80D/90S	4	4421

(1) Disponibile solo con motore autofrenante (TBS)

1,10 kW

n2 [rpm]	M2 [Nm]	fs	i	Riduttore	Motore Grandezza	Poli	Fr2 [N]
47,0	185	2,0	20,00	NMRV-P090	90L/100LR	6	4951
47,0	178	2,3	30,00	NMRV-P090	80D/90S	4	4891
47,0	190	3,2	20,00	NMRV-P110	90L/100LR	6	6256
45,0	191	2,4	31,05	HW040+NMRV-P090	80D/90S	4	4948
45,0	191	2,8	31,05	HW040+NMRV-P110	80D/90S	4	6252
40,0	214	1,9	23,29	HW040+NMRV-P090	90L	6	5134
40,0	214	1,9	23,29	HW040+NMRV-P110	90L	6	6487
37,0	226	1,6	25,00	NMRV-P090	90L/100LR	6	5333
37,0	232	2,8	25,00	NMRV-P110	90L/100LR	6	6739
36,0	228	1,2	38,67	HW030+NMRV-P075	80D [1]	4	4799
35,0	219	1,0	40,00	NMRV-P075	80D/90S	4	4865
35,0	228	1,6	40,00	NMRV-P090	80D/90S	4	5383
35,0	237	2,8	40,00	NMRV-P110	80D/90S	4	6803
33,0	255	1,9	42,00	HW040+NMRV-P090	80D/90S	4	5472
33,0	255	1,9	42,00	HW040+NMRV-P110	80D/90S	4	6914
32,0	254	1,0	44,17	HW030+NMRV-P075	80D [1]	4	5017
31,0	258	1,6	30,00	NMRV-P090	90L/100LR	6	5667
31,0	261	2,6	30,00	NMRV-P110	90L/100LR	6	7161
30,0	278	1,1	47,50	HW030+NMRV-P075	80D [1]	4	5140
30,0	279	1,6	31,05	HW040+NMRV-P090	90L	6	5650
30,0	276	1,9	46,58	HW040+NMRV-P090	80D/90S	4	5664
30,0	279	1,9	31,05	HW040+NMRV-P110	90L	6	7140
30,0	279	2,8	46,58	HW040+NMRV-P110	80D/90S	4	7157
28,0	274	1,3	50,00	NMRV-P090	80D/90S	4	5799
28,0	285	2,2	50,00	NMRV-P110	80D/90S	4	7328
23,0	363	2,2	62,11	HW040+NMRV-P110	80D/90S	4	7877
23,0	325	1,2	40,00	NMRV-P090	90L/100LR	6	6238
23,0	315	1,1	60,00	NMRV-P090	80D/90S	4	6163
23,0	339	2,0	40,00	NMRV-P110	90L/100LR	6	7882
23,0	333	1,8	60,00	NMRV-P110	80D/90S	4	7787
22,0	374	1,3	42,00	HW040+NMRV-P090	90L	6	6249
22,0	366	1,6	63,00	HW040+NMRV-P090	80D/90S	4	6264
22,0	374	1,3	42,00	HW040+NMRV-P110	90L	6	7896
20,0	400	1,3	46,58	HW040+NMRV-P090	90L	6	6468
20,0	405	1,9	46,58	HW040+NMRV-P110	90L	6	8173
19,0	407	1,5	50,00	NMRV-P110	90L/100LR	6	8491
19,0	404	2,3	50,00	NMRV130	100LR	6	11105
18,0	426	1,0	77,63	HW040+NMRV-P090	80D/90S	4	6715
18,0	443	1,9	77,63	HW040+NMRV-P110	80D/90S	4	8485
18,0	408	1,2	80,00	NMRV-P110	80D/90S	4	8571
18,0	414	1,9	80,00	NMRV130	90S	4	11210
17,0	469	1,2	84,00	HW040+NMRV-P090	80D/90S	4	6894

[1] Disponibile solo con motore autofrenante (TBS)

5.1 NMRV/NMRV-P MOTORIDUTTORE (50Hz)

1,10 kW

n2 [rpm]	M2 [Nm]	fs	i	Riduttore	Motore Grandezza	Poli	Fr2 [N]
17,0	482	1,9	84,00	HW040+NMRV-P110	80D/90S	4	8711
16,0	468	1,3	60,00	NMRV-P110	90L/100LR	6	9023
16,0	464	1,8	60,00	NMRV130	100LR	6	11801
16,0	471	2,5	60,00	NMRV150	100LR	6	16133
15,0	483	1,2	93,16	HW040+NMRV-P090	80D/90S	4	7136
15,0	534	1,1	63,00	HW040+NMRV-P090	90L	6	7153
15,0	526	1,5	62,11	HW040+NMRV-P110	90L	6	8996
15,0	488	1,9	93,16	HW040+NMRV-P110	80D/90S	4	9017
14,1	535	1,1	100,00	NMRV-P050/090	80D (1)	4	6487
14,1	535	1,2	100,00	NMRV-P050/110	80D (1)	4	8198
14,1	535	2,1	100,00	NMRV-P063/110	80D/90S	4	8198
14,1	542	2,1	100,00	NMRV-P063/130	80D/90S	4	10722
14,0	488	1,4	100,00	NMRV130	90S	4	12076
13,0	594	1,0	110,00	HW040+NMRV-P090	90S	4	7489
13,0	587	1,7	105,00	HW040+NMRV-P110	80D/90S	4	9384
12,0	641	1,3	77,63	HW040+NMRV-P110	90L	6	9690
12,0	587	1,4	80,00	NMRV130	90L/100LR	6	12989
12,0	584	1,9	80,00	NMRV150	100LR	6	17757
11,0	703	1,3	84,00	HW040+NMRV-P110	90L	6	9948
11,0	639	1,7	126,00	HW040+NMRV-P110	80D/90S	4	9972
10,0	695	1,3	93,16	HW040+NMRV-P110	90L	6	10297
10,0	758	1,2	137,50	HW040+NMRV-P110	80D/90S	4	10266
10,0	675	1,4	100,00	NMRV150	100LR	6	18000
9,4	774	1,2	150,00	NMRV-P050/110	80D (1)	4	9384
9,4	774	1,5	150,00	NMRV-P063/110	80D/90S	4	9384
9,4	764	2,1	150,00	NMRV-P063/130	80D/90S	4	12274
9,4	771	2,6	150,00	NMRV-P063/150	80D/90S	4	18000
9,0	748	1,1	155,26	HW040+NMRV-P110	80D/90S	4	10320
9,0	856	1,2	105,00	HW040+NMRV-P110	90L	6	10320
9,0	678	1,0	100,00	NMRV130	90L/100LR	6	13500
8,0	827	1,2	168,00	HW040+NMRV-P110	80D/90S	4	10320
7,0	1005	1,1	200,00	NMRV-P050/110	80D (1)	4	10320
7,0	1005	1,1	200,00	NMRV-P063/110	80D/90S	4	10320
7,0	1005	1,6	200,00	NMRV-P063/130	80D/90S	4	13500
7,0	1005	2,1	200,00	NMRV-P063/150	80D/90S	4	18000
7,0	919	1,2	126,00	HW040+NMRV-P110	90L	6	10320
6,0	1058	1,1	220,00	HW040+NMRV-P110	80D/90S	4	10320
5,6	1224	1,2	250,00	NMRV-P063/130	80D/90S	4	13500
5,6	1224	1,7	250,00	NMRV-P063/150	80D/90S	4	18000
4,7	1332	1,3	300,00	NMRV-P063/130	80D/90S	4	13500
4,7	1456	1,6	300,00	NMRV-P063/150	80D/90S	4	18000
3,5	1723	1,5	400,00	NMRV-P063/150	80D/90S	4	18000

(1) Disponibile solo con motore autofrenante (TBS)

5.1 NMRV/NMRV-P MOTORIDUTTORE (50Hz)

1,10 kW

n2 [rpm]	M2 [Nm]	fs	i	Riduttore	Motore Grandezza	Motore Poli	Fr2 [N]
2,8	2024	1,2	500,00	NMRV-P063/150	80D/90S	4	18000
2,4	2496	1,1	600,00	NMRV-P063/150	80D/90S	4	18000

1,50 kW

n2 [rpm]	M2 [Nm]	fs	i	Riduttore	Motore Grandezza	Motore Poli	Fr2 [N]
562,0	23	1,8	5,00	NMRV050	80C (1)	2	1251
375,0	34	1,3	7,50	NMRV050	80C (1)	2	1433
281,0	45	1,1	10,00	NMRV050	80C (1)	2	1577
187,0	68	1,8	7,50	NMRV-P063	90L/90LA	4	2359
187,0	68	2,6	7,50	NMRV-P075	90L/90LA	4	2785
140,0	89	1,4	10,00	NMRV-P063	90L/90LA	4	2597
140,0	90	2,1	10,00	NMRV-P075	90L/90LA	4	3065
140,0	91	3,6	10,00	NMRV-P090	90L/90LA	4	3391
124,0	102	1,7	7,50	NMRV-P075	100L/100LA	6	3227
124,0	103	2,9	7,50	NMRV-P090	100L/100LA	6	3570
93,0	129	1,1	15,00	NMRV-P063	90L/90LA	4	2973
93,0	132	1,4	10,00	NMRV-P075	100L/100LA	6	3551
93,0	132	1,6	15,00	NMRV-P075	90L/90LA	4	3509
93,0	134	2,4	10,00	NMRV-P090	100L/100LA	6	3929
93,0	134	2,8	15,00	NMRV-P090	90L/90LA	4	3882
70,0	170	1,3	20,00	NMRV-P075	90L/90LA	4	3862
70,0	174	2,1	20,00	NMRV-P090	90L/90LA	4	4273
70,0	176	3,5	20,00	NMRV-P110	90L/90LA	4	5399
62,0	192	1,1	15,00	NMRV-P075	100L/100LA	6	4065
62,0	196	1,9	15,00	NMRV-P090	100L/100LA	6	4498
60,0	198	2,1	23,29	HW040+NMRV-P090	90L/90LA	4	4495
60,0	200	2,1	23,29	HW040+NMRV-P110	90L/90LA	4	5680
56,0	212	1,7	25,00	NMRV-P090	90L/90LA	4	4603
56,0	217	3,0	25,00	NMRV-P110	90L/90LA	4	5816
47,0	253	1,5	20,00	NMRV-P090	100L/100LA	6	4951
47,0	243	1,7	30,00	NMRV-P090	90L/90LA	4	4891
47,0	259	2,4	20,00	NMRV-P110	100L/100LA	6	6256
47,0	246	2,8	30,00	NMRV-P110	90L/90LA	4	6181
45,0	260	1,8	31,05	HW040+NMRV-P090	90L/90LA	4	4948
45,0	260	2,1	31,05	HW040+NMRV-P110	90L/90LA	4	6252
37,0	308	1,2	25,00	NMRV-P090	100L/100LA	6	5333
37,0	316	2,0	25,00	NMRV-P110	100L/100LA	6	6739
35,0	311	1,2	40,00	NMRV-P090	90L/90LA	4	5383
35,0	323	2,1	40,00	NMRV-P110	90L/90LA	4	6803
33,0	347	1,4	42,00	HW040+NMRV-P090	90L/90LA	4	5472
33,0	347	1,4	42,00	HW040+NMRV-P110	90L/90LA	4	6914

(1) Disponibile solo con motore autofrenante (TBS)

5.1 NMRV/NMRV-P MOTORIDUTTORE (50Hz)

1,50 kW

n2 [rpm]	M2 [Nm]	fs	i	Riduttore	Motore Grandezza	Poli	Fr2 [N]
31,0	351	1,2	30,00	NMRV-P090	100L/100LA	6	5667
31,0	356	1,9	30,00	NMRV-P110	100L/100LA	6	7161
30,0	376	1,4	46,58	HW040+NMRV-P090	90L/90LA	4	5664
30,0	381	2,0	46,58	HW040+NMRV-P110	90L/90LA	4	7157
28,0	389	1,6	50,00	NMRV-P110	90L/90LA	4	7328
23,0	495	1,6	62,11	HW040+NMRV-P110	90L/90LA	4	7877
23,0	462	1,4	40,00	NMRV-P110	100L/100LA	6	7882
23,0	454	1,3	60,00	NMRV-P110	90L/90LA	4	7787
22,0	499	1,1	63,00	HW040+NMRV-P090	90L/90LA	4	6264
19,0	555	1,1	50,00	NMRV-P110	100L/100LA	6	8491
19,0	562	1,7	50,00	NMRV130	100L/100LA	6	11105
18,0	604	1,4	77,63	HW040+NMRV-P110	90L/90LA	4	8485
18,0	565	1,4	80,00	NMRV130	90L/90LA	4	11210
17,0	657	1,4	84,00	HW040+NMRV-P110	90L/90LA	4	8711
16,0	647	1,3	60,00	NMRV130	100L/100LA	6	11801
16,0	656	1,8	60,00	NMRV150	100L/100LA	6	16133
15,0	666	1,4	93,16	HW040+NMRV-P110	90L/90LA	4	9017
14,2	730	1,5	100,00	NMRV-P063/110	90L/90LA	4	8198
14,2	739	1,5	100,00	NMRV-P063/130	90L/90LA	4	10722
14,0	665	1,1	100,00	NMRV130	90L/90LA	4	12076
13,0	800	1,3	105,00	HW040+NMRV-P110	90L/90LA	4	9384
12,0	792	1,0	80,00	NMRV130	100L	6	12989
12,0	813	1,3	80,00	NMRV150	100L/100LA	6	17757
11,0	871	1,3	126,00	HW040+NMRV-P110	90L/90LA	4	9972
9,5	1055	1,1	150,00	NMRV-P063/110	90L/90LA	4	9384
9,5	1042	1,5	150,00	NMRV-P063/130	90L/90LA	4	12274
9,5	1052	1,9	150,00	NMRV-P063/150	90L/90LA	4	18000
9,0	940	1,0	100,00	NMRV150	100L/100LA	6	18000
7,1	1371	1,2	200,00	NMRV-P063/130	90L/90LA	4	13500
7,1	1371	1,5	200,00	NMRV-P063/150	90L/90LA	4	18000
5,7	1669	1,2	250,00	NMRV-P063/150	90L/90LA	4	18000
4,7	1985	1,2	300,00	NMRV-P063/150	90L/90LA	4	18000
3,5	2350	1,1	400,00	NMRV-P063/150	90L/90LA	4	18000

1,85 kW

n2 [rpm]	M2 [Nm]	fs	i	Riduttore	Motore Grandezza	Poli	Fr2 [N]
187,0	84	1,4	7,50	NMRV-P063	90LB (1)	4	2359
187,0	84	2,1	7,50	NMRV-P075	90LB (1)	4	2785
187,0	85	3,6	7,50	NMRV-P090	90LB (1)	4	3081
140,0	110	1,1	10,00	NMRV-P063	90LB (1)	4	2597
140,0	111	1,7	10,00	NMRV-P075	90LB (1)	4	3065

(1) Disponibile solo con motore autofrenante (TBS)

5.1 NMRV/NMRV-P MOTORIDUTTORE (50Hz)

1,85 kW

n2 [rpm]	M2 [Nm]	fs	i	Riduttore	Motore Grandezza	Poli	Fr2 [N]
140,0	112	2,9	10,00	NMRV-P090	90LB (1)	4	3391
124,0	125	1,4	7,50	NMRV-P075	100LB	6	3227
124,0	127	2,4	7,50	NMRV-P090	100LB	6	3570
93,0	163	1,1	10,00	NMRV-P075	100LB	6	3551
93,0	163	1,3	15,00	NMRV-P075	90LB (1)	4	3509
93,0	165	2,0	10,00	NMRV-P090	100LB	6	3929
93,0	165	2,3	15,00	NMRV-P090	90LB (1)	4	3882
70,0	209	1,1	20,00	NMRV-P075	90LB (1)	4	3862
70,0	215	1,7	20,00	NMRV-P090	90LB (1)	4	4273
70,0	217	2,8	20,00	NMRV-P110	90LB (1)	4	5399
62,0	242	1,6	15,00	NMRV-P090	100LB	6	4498
60,0	244	1,7	23,29	HW040+NMRV-P090	90LB (1)	4	4495
60,0	247	1,7	23,29	HW040+NMRV-P110	90LB (1)	4	5680
56,0	262	1,4	25,00	NMRV-P090	90LB (1)	4	4603
56,0	268	2,4	25,00	NMRV-P110	90LB (1)	4	5816
47,0	312	1,2	20,00	NMRV-P090	100LB	6	4951
47,0	299	1,4	30,00	NMRV-P090	90LB (1)	4	4891
47,0	319	1,9	20,00	NMRV-P110	100LB	6	6256
47,0	303	2,3	30,00	NMRV-P110	90LB (1)	4	6181
45,0	321	1,4	31,05	HW040+NMRV-P090	90LB (1)	4	4948
45,0	321	1,7	31,05	HW040+NMRV-P110	90LB (1)	4	6252
37,0	389	1,7	25,00	NMRV-P110	100LB	6	6739
35,0	399	1,7	40,00	NMRV-P110	90LB (1)	4	6803
33,0	428	1,1	42,00	HW040+NMRV-P090	90LB (1)	4	5472
33,0	428	1,1	42,00	HW040+NMRV-P110	90LB (1)	4	6914
31,0	439	1,6	30,00	NMRV-P110	100LB	6	7161
30,0	464	1,1	46,58	HW040+NMRV-P090	90LB (1)	4	5664
30,0	470	1,7	46,58	HW040+NMRV-P110	90LB (1)	4	7157
28,0	480	1,3	50,00	NMRV-P110	90LB (1)	4	7328
23,0	611	1,3	62,11	HW040+NMRV-P110	90LB (1)	4	7877
23,0	570	1,2	40,00	NMRV-P110	100LB	6	7882
23,0	560	1,0	60,00	NMRV-P110	90LB (1)	4	7787
19,0	693	1,3	50,00	NMRV130	100LB	6	11105
18,0	745	1,1	77,63	HW040+NMRV-P110	90LB (1)	4	8485
18,0	697	1,1	80,00	NMRV130	90LB (1)	4	11210
17,0	810	1,1	84,00	HW040+NMRV-P110	90LB (1)	4	8711
16,0	798	1,1	60,00	NMRV130	100LB	6	11801
16,0	809	1,5	60,00	NMRV150	100LB	6	16133
15,0	821	1,1	93,16	HW040+NMRV-P110	90LB (1)	4	9017
14,0	900	1,2	100,00	NMRV-P063/110	90LB (1)	4	8198
14,0	911	1,2	100,00	NMRV-P063/130	90LB (1)	4	10722
13,0	987	1,0	105,00	HW040+NMRV-P110	90LB (1)	4	9384

(1) Disponibile solo con motore autofrenante (TBS)

5.1 NMRV/NMRV-P MOTORIDUTTORE (50Hz)

1,85 kW

n2 [rpm]	M2 [Nm]	fs	i	Riduttore	Motore Grandezza	Poli	Fr2 [N]
12,0	1003	1,1	80,00	NMRV150	100LB	6	17757
11,0	1075	1,0	126,00	HW040+NMRV-P110	90LB (1)	4	9972
9,3	1285	1,2	150,00	NMRV-P063/130	90LB (1)	4	12274
9,3	1297	1,5	150,00	NMRV-P063/150	90LB (1)	4	18000
7,0	1691	1,2	200,00	NMRV-P063/150	90LB (1)	4	18000

2,20 kW

n2 [rpm]	M2 [Nm]	fs	i	Riduttore	Motore Grandezza	Poli	Fr2 [N]
189,0	99	1,8	7,50	NMRV-P075	100LA/112MR	4	2785
189,0	100	3,0	7,50	NMRV-P090	100LA/112MR	4	3081
142,0	130	1,4	10,00	NMRV-P075	100LA/112MR	4	3065
142,0	132	2,5	10,00	NMRV-P090	100LA/112MR	4	3391
124,0	149	1,2	7,50	NMRV-P075	112M/112MA	6	3227
124,0	151	2,0	7,50	NMRV-P090	112M/112MA	6	3570
95,0	191	1,1	15,00	NMRV-P075	100LA/112MR	4	3509
95,0	193	1,9	15,00	NMRV-P090	100LA/112MR	4	3882
93,0	197	1,6	10,00	NMRV-P090	112M/112MA	6	3929
71,0	252	1,5	20,00	NMRV-P090	100LA/112MR	4	4273
71,0	254	2,4	20,00	NMRV-P110	100LA/112MR	4	5399
62,0	288	1,3	15,00	NMRV-P090	112M/112MA	6	4498
57,0	307	1,2	25,00	NMRV-P090	100LA/112MR	4	4603
57,0	314	2,1	25,00	NMRV-P110	100LA/112MR	4	5816
48,0	359	1,0	20,00	NMRV-P090	112M	6	4951
47,0	351	1,2	30,00	NMRV-P090	100LA/112MR	4	4891
47,0	380	1,6	20,00	NMRV-P110	112M/112MA	6	6256
47,0	355	1,9	30,00	NMRV-P110	100LA/112MR	4	6181
37,0	463	1,4	25,00	NMRV-P110	112M/112MA	6	6739
36,0	468	1,4	40,00	NMRV-P110	100LA/112MR	4	6803
31,0	522	1,3	30,00	NMRV-P110	112M/112MA	6	7161
28,0	562	1,1	50,00	NMRV-P110	100LA/112MR	4	7328
28,0	562	1,7	50,00	NMRV130	100LA/112MR	4	9584
24,0	657	1,0	40,00	NMRV-P110	112M	6	7882
24,0	648	1,3	60,00	NMRV130	100LA/112MR	4	10185
24,0	657	1,8	60,00	NMRV150	100LA/112MR	4	13924
19,0	825	1,1	50,00	NMRV130	112M/112MA	6	11105
18,0	794	1,0	80,00	NMRV130	112MR	4	11210
18,0	817	1,3	80,00	NMRV150	100LA/112MR	4	15325
16,0	962	1,2	60,00	NMRV150	112M/112MA	6	16133
14,0	948	1,0	100,00	NMRV150	100LA/112MR	4	16508

(1) Disponibile solo con motore autofrenante (TBS)

3,00 kW

n2 [rpm]	M2 [Nm]	fs	i	Riduttore	Motore Grandezza	Poli	Fr2 [N]
189,0	135	1,3	7,50	NMRV-P075	100LB/112MS	4	2785
189,0	136	2,2	7,50	NMRV-P090	100LB/112MS	4	3081
142,0	178	1,1	10,00	NMRV-P075	100LB/112MS	4	3065
142,0	180	1,8	10,00	NMRV-P090	100LB/112MS	4	3391
124,0	206	1,5	7,50	NMRV-P090	112MB	6	3570
95,0	263	1,4	15,00	NMRV-P090	100LB/112MS	4	3882
93,0	268	1,2	10,00	NMRV-P090	112MB	6	3929
71,0	343	1,1	20,00	NMRV-P090	100LB/112MS	4	4273
71,0	347	1,8	20,00	NMRV-P110	100LB/112MS	4	5399
57,0	429	1,5	25,00	NMRV-P110	100LB/112MS	4	5816
47,0	518	1,2	20,00	NMRV-P110	112MB/132S/132SA	6	6256
47,0	484	1,4	30,00	NMRV-P110	100LB/112MS	4	6181
37,0	632	1,0	25,00	NMRV-P110	112MB/132S/132SA	6	6739
36,0	638	1,0	40,00	NMRV-P110	100LB/112MS	4	6803
32,0	689	1,0	30,00	NMRV-P110	132S/132SA	6	7161
28,0	767	1,2	50,00	NMRV130	100LB/112MS	4	9584
24,0	896	1,3	60,00	NMRV150	100LB/112MS	4	13924
18,0	1091	1,0	80,00	NMRV150	112MS	4	15325

4,00 kW

n2 [rpm]	M2 [Nm]	fs	i	Riduttore	Motore Grandezza	Poli	Fr2 [N]
193,0	176	1,0	7,50	NMRV-P075	112M	4	2785
192,0	179	1,7	7,50	NMRV-P090	112M/112MA	4	3081
144,0	236	1,4	10,00	NMRV-P090	112M/112MA	4	3391
96,0	346	1,1	15,00	NMRV-P090	112M/112MA	4	3882
72,0	456	1,3	20,00	NMRV-P110	112M/112MA	4	5399
58,0	564	1,1	25,00	NMRV-P110	112M/112MA	4	5816
48,0	637	1,1	30,00	NMRV-P110	112M/112MA	4	6181
24,0	1178	1,0	60,00	NMRV150	112M/112MA	4	13924

4,80 kW

n2 [rpm]	M2 [Nm]	fs	i	Riduttore	Motore Grandezza	Poli	Fr2 [N]
191,0	216	1,4	7,50	NMRV-P090	112MB (1)	4	3081
143,0	285	1,1	10,00	NMRV-P090	112MB (1)	4	3391
72,0	551	1,1	20,00	NMRV-P110	112MB (1)	4	5399

(1) Disponibile solo con motore autofrenante (TBS)

5.2 NRV/NRV-P RIDUTTORE - 2800 rpm

NRV030

Mn_2 [Nm]	i	Pn_1 [kW]	n2 [rpm]	Fr1 [N]	Fr2 [N]
12	5,00	0,76	560,0	115	474
12	7,50	0,52	373,0	125	542
12	10,00	0,40	280,0	140	597
12	15,00	0,28	187,0	140	683
11	20,00	0,21	140,0	146	752
14	25,00	0,22	112,0	210	810
14	30,00	0,19	93,0	210	861
13	40,00	0,14	70,0	127	948
12	50,00	0,11	56,0	128	1021
11	60,00	0,09	47,0	126	1085
9	80,00	0,06	35,0	130	1194

NRV040

Mn_2 [Nm]	i	Pn_1 [kW]	n2 [rpm]	Fr1 [N]	Fr2 [N]
21	5,00	1,40	560,0	200	912
25	7,50	1,10	373,0	233	1044
27	10,00	0,90	280,0	272	1149
27	15,00	0,62	187,0	291	1315
27	20,00	0,47	140,0	204	1447
25	25,00	0,36	112,0	236	1559
31	30,00	0,39	93,0	350	1657
30	40,00	0,30	70,0	350	1824
27	50,00	0,23	56,0	350	1964
26	60,00	0,19	47,0	350	2087
23	80,00	0,14	35,0	350	2298
21	100,00	0,11	28,0	350	2475

NRV050

Mn_2 [Nm]	i	Pn_1 [kW]	n2 [rpm]	Fr1 [N]	Fr2 [N]
42	5,00	2,70	560,0	280	1251
46	7,50	2,00	373,0	324	1433
49	10,00	1,60	280,0	378	1577
48	15,00	1,10	187,0	399	1805
48	20,00	0,85	140,0	417	1987
44	25,00	0,64	112,0	482	2140
55	30,00	0,70	93,0	490	2274
52	40,00	0,52	70,0	490	2503
50	50,00	0,42	56,0	490	2696
48	60,00	0,35	47,0	490	2865

NRV050

Mn_2 [Nm]	i	Pn_1 [kW]	n2 [rpm]	Fr1 [N]	Fr2 [N]
44	80,00	0,26	35,0	490	3153
37	100,00	0,19	28,0	490	3397

NRV030/040

Mn_2 [Nm]	i	Pn_1 [kW]	n2 [rpm]	Fr1 [N]	Fr2 [N]
71	100,00	31,44	28,0	140	2769
72	150,00	0,22	18,7	140	3169
65	200,00	0,16	14,0	140	3488
61	250,00	0,13	11,2	140	3490
73	300,00	42,18	9,3	140	3490
65	400,00	0,10	7,0	140	3490
61	500,00	0,07	5,6	146	3490
73	600,00	0,08	4,7	146	3490
73	750,00	0,06	3,7	210	3490
73	900,00	0,06	3,1	210	3490
73	1200,00	0,04	2,3	127	3490
73	1500,00	57,58	1,9	128	3490
73	1800,00	0,03	1,6	126	3490
65	2400,00	60,95	1,2	126	3490
60	3000,00	0,02	0,9	126	3490
48	4000,00	0,01	0,7	128	3490
43	5000,00	0,01	0,6	128	3490

NRV030/050

Mn_2 [Nm]	i	Pn_1 [kW]	n2 [rpm]	Fr1 [N]	Fr2 [N]
93	100,00	0,40	28,0	140	3800
128	150,00	0,40	18,7	140	4350
120	200,00	59,29	14,0	140	4788
110	250,00	0,23	11,2	140	4840
145	300,00	82,39	9,3	140	4840
124	400,00	78,29	7,0	140	4840
120	500,00	0,16	5,6	140	4840
145	600,00	89,69	4,7	146	4840
145	750,00	94,47	3,7	210	4840
145	900,00	0,11	3,1	210	4840
145	1200,00	105,75	2,3	127	4840
145	1500,00	0,07	1,9	128	4840
145	1800,00	0,07	1,6	126	4840
124	2400,00	114,11	1,2	126	4840
120	3000,00	0,04	0,9	126	4840
82	4000,00	0,02	0,7	128	4840
79	5000,00	102,13	0,6	128	4840

5.3 NRV/NMRV-P RIDUTTORE COMBINATO - 2800 rpm

NRV-P030/063

Mn_2 [Nm]	i	Pn_1 [kW]	n2 [rpm]	Fr1 [N]	Fr2 [N]
93	100,00	0,40	28,0	140	4967
130	150,00	0,40	18,7	140	5686
164	200,00	0,40	14,0	140	6259
197	250,00	0,40	11,2	140	6270
255	300,00	153,46	9,3	125	6270
255	400,00	155,24	7,0	140	6270
236	500,00	0,31	5,6	140	6270
207	600,00	0,21	4,7	146	6270
257	750,00	0,22	3,7	210	6270
256	900,00	0,19	3,1	210	6270
234	1200,00	0,14	2,3	127	6270
216	1500,00	0,11	1,9	128	6270
199	1800,00	0,09	1,6	126	6270
243	2400,00	0,09	1,2	126	6270
236	3000,00	0,08	0,9	126	6270
226	4000,00	0,06	0,7	130	6270
150	5000,00	188,67	0,6	128	6270

NRV040/050

Mn_2 [Nm]	i	Pn_1 [kW]	n2 [rpm]	Fr1 [N]	Fr2 [N]
137	100,00	0,58	28,0	272	3800
135	150,00	0,41	18,7	272	4350
120	200,00	0,29	14,0	272	4788
110	250,00	0,23	11,2	272	4840
145	300,00	80,52	9,3	272	4840
124	400,00	0,19	7,0	272	4840
137	500,00	0,15	5,6	350	3800
145	600,00	85,37	4,7	204	4840
145	750,00	88,57	3,7	236	4840
135	900,00	0,09	3,1	350	4350
145	1200,00	97,06	2,3	350	4840
145	1500,00	102,69	1,9	350	4840
145	1800,00	0,06	1,6	350	4840
124	2400,00	102,01	1,2	350	4840
120	3000,00	0,04	0,9	350	4840
120	4000,00	0,03	0,7	350	4840
120	5000,00	127,94	0,6	350	4840

NRV-P040/063

Mn_2 [Nm]	i	Pn_1 [kW]	n2 [rpm]	Fr1 [N]	Fr2 [N]
213	100,00	0,90	28,0	272	4967
260	150,00	0,78	18,7	272	5686
253	200,00	0,60	14,0	272	6259
231	250,00	0,46	11,2	272	6270
271	300,00	0,49	9,3	272	6270
255	400,00	151,71	7,0	272	6270
231	500,00	0,24	5,6	204	6270
271	600,00	0,26	4,7	204	6270
271	750,00	0,22	3,7	236	6270
271	900,00	0,19	3,1	350	6270
271	1200,00	0,15	2,3	350	6270
271	1500,00	0,13	1,9	350	6270
271	1800,00	0,11	1,6	350	6270
255	2400,00	202,28	1,2	350	6270
236	3000,00	0,07	0,9	350	6270
236	4000,00	221,77	0,7	350	6270
236	5000,00	241,94	0,6	350	6270

NRV-P040/075

Mn_2 [Nm]	i	Pn_1 [kW]	n2 [rpm]	Fr1 [N]	Fr2 [N]
216	100,00	0,90	28,0	272	5863
308	150,00	0,90	18,7	272	6712
389	200,00	0,90	14,0	272	7380
380	250,00	0,73	11,2	272	7380
444	300,00	0,77	9,3	272	7380
414	400,00	0,58	7,0	272	7380
368	500,00	0,45	5,6	272	7380
444	600,00	0,41	4,7	204	7380
444	750,00	0,34	3,7	236	7380
444	900,00	0,29	3,1	350	7380
444	1200,00	0,23	2,3	350	7380
444	1500,00	0,20	1,9	350	7380
444	1800,00	0,17	1,6	350	7380
414	2400,00	311,72	1,2	350	7380
368	3000,00	0,10	0,9	350	7380
368	4000,00	0,08	0,7	350	7380
368	5000,00	363,28	0,6	350	7380

5.3 NRV/NMRV-P RIDUTTORE COMBINATO - 2800 rpm

NRV-P040/090

Mn_2 [Nm]	i	Pn_1 [kW]	n2 [rpm]	Fr1 [N]	Fr2 [N]
222	100,00	0,90	28,0	272	6487
316	150,00	0,90	18,7	272	7426
405	200,00	0,90	14,0	272	8174
486	250,00	0,90	11,2	272	8180
543	300,00	0,90	9,3	272	8180
610	400,00	0,82	7,0	272	8180
560	500,00	0,64	5,6	272	8180
535	600,00	0,47	4,7	204	8180
494	750,00	0,36	3,7	236	8180
618	900,00	0,39	3,1	350	8180
601	1200,00	0,30	2,3	350	8180
544	1500,00	0,23	1,9	350	8180
516	1800,00	0,19	1,6	350	8180
610	2400,00	437,07	1,2	350	8180
560	3000,00	0,14	0,9	350	8180
560	4000,00	0,12	0,7	350	8180
560	5000,00	0,10	0,6	350	8180

NRV-P050/090

Mn_2 [Nm]	i	Pn_1 [kW]	n2 [rpm]	Fr1 [N]	Fr2 [N]
398	100,00	1,60	28,0	378	6487
568	150,00	1,60	18,7	378	7426
610	200,00	1,34	14,0	378	8174
570	250,00	1,04	11,2	378	8180
700	300,00	1,15	9,3	378	8180
610	400,00	0,81	7,0	378	8180
570	500,00	0,56	5,6	417	8180
700	600,00	0,62	4,7	417	8180
700	750,00	378,18	3,7	482	8180
700	900,00	0,44	3,1	490	8180
700	1200,00	0,34	2,3	490	8180
700	1500,00	437,60	1,9	490	8180
700	1800,00	0,25	1,6	490	8180
610	2400,00	430,54	1,2	490	8180
560	3000,00	0,14	0,9	490	8180
560	4000,00	0,11	0,7	490	8180
560	5000,00	0,10	0,6	490	8180

NRV-P050/110

Mn_2 [Nm]	i	Pn_1 [kW]	n2 [rpm]	Fr1 [N]	Fr2 [N]
398	100,00	1,60	28,0	378	8198
576	150,00	1,60	18,7	378	9384
748	200,00	1,60	14,0	378	10320
911	250,00	1,60	11,2	378	10320
976	300,00	1,60	9,3	378	10320
1185	400,00	1,50	7,0	378	10320
902	500,00	0,85	5,6	417	10320
967	600,00	0,85	4,7	417	10320
888	750,00	0,64	3,7	482	10320
1109	900,00	0,70	3,1	490	10320
1055	1200,00	0,52	2,3	490	10320
1008	1500,00	0,42	1,9	490	10320
965	1800,00	0,35	1,6	490	10320
1185	2400,00	0,33	1,2	490	10320
1100	3000,00	0,26	0,9	490	10320
1100	4000,00	0,21	0,7	490	10320
1100	5000,00	912,60	0,6	490	10320

5.4 NRV/NRV-P RIDUTTORE - 1750 rpm

NRV030

Mn_2 [Nm]	i	Pn_1 [kW]	n2 [rpm]	Fr1 [N]	Fr2 [N]
18	5,00	0,76	350,0	150	554
18	7,50	0,52	233,0	150	634
18	10,00	0,40	175,0	169	698
18	15,00	0,28	117,0	169	799
17	20,00	0,21	88,0	179	880
21	25,00	0,22	70,0	210	948
20	30,00	0,19	58,0	210	1007
18	40,00	0,14	44,0	210	1108
17	50,00	0,11	35,0	210	1194
15	60,00	0,09	29,0	210	1269
12	80,00	0,06	22,0	210	1396

NRV040

Mn_2 [Nm]	i	Pn_1 [kW]	n2 [rpm]	Fr1 [N]	Fr2 [N]
34	5,00	1,40	350,0	250	1066
39	7,50	1,10	233,0	291	1221
42	10,00	0,90	175,0	343	1344
42	15,00	0,62	117,0	343	1538
41	20,00	0,47	88,0	350	1693
37	25,00	0,36	70,0	350	1824
45	30,00	0,39	58,0	350	1938
43	40,00	0,30	44,0	350	2133
40	50,00	0,23	35,0	350	2298
36	60,00	0,19	29,0	350	2442
31	80,00	0,13	22,0	350	2687
28	100,00	0,11	18,0	350	2895

NRV050

Mn_2 [Nm]	i	Pn_1 [kW]	n2 [rpm]	Fr1 [N]	Fr2 [N]
65	5,00	2,68	350,0	350	1464
72	7,50	2,00	233,0	396	1676
75	10,00	1,58	175,0	490	1844
75	15,00	1,10	117,0	490	2111
74	20,00	0,85	88,0	490	2324
67	25,00	0,64	70,0	490	2503
84	30,00	0,70	58,0	490	2660
77	40,00	0,52	44,0	490	2927
73	50,00	0,42	35,0	490	3153
68	60,00	0,35	29,0	490	3351

5.4 NRV/NRV-P RIDUTTORE - 1750 rpm

NRV050

Mn_2 [Nm]	i	Pn_1 [kW]	n2 [rpm]	Fr1 [N]	Fr2 [N]
61	80,00	0,26	22,0	490	3688
52	100,00	0,19	18,0	490	3973

NRV-P063

Mn_2 [Nm]	i	Pn_1 [kW]	n2 [rpm]	Fr1 [N]	Fr2 [N]
121	7,50	3,30	233,0	500	2190
124	10,00	2,60	175,0	579	2411
139	15,00	2,00	117,0	646	2759
135	20,00	1,50	88,0	700	3037
127	25,00	1,17	70,0	700	3272
149	30,00	1,20	58,0	700	3477
142	40,00	0,90	44,0	700	3827
136	50,00	0,73	35,0	700	4122
128	60,00	0,61	29,0	700	4380
116	80,00	0,45	22,0	700	4821
111	100,00	0,38	18,0	700	5193

NRV-P075

Mn_2 [Nm]	i	Pn_1 [kW]	n2 [rpm]	Fr1 [N]	Fr2 [N]
176	7,50	4,80	233,0	700	2585
187	10,00	3,88	175,0	839	2845
212	15,00	3,00	117,0	962	3257
219	20,00	2,40	88,0	980	3585
200	25,00	1,80	70,0	980	3862
230	30,00	1,80	58,0	980	4104
226	40,00	1,40	44,0	980	4517
212	50,00	1,09	35,0	980	4865
201	60,00	0,91	29,0	980	5170
184	80,00	0,68	22,0	980	5691
171	100,00	0,55	18,0	980	6130

NRV-P090

Mn_2 [Nm]	i	Pn_1 [kW]	n2 [rpm]	Fr1 [N]	Fr2 [N]
303	7,50	8,19	233,0	900	2860
324	10,00	6,65	175,0	1082	3148
376	15,00	5,25	117,0	1257	3604
370	20,00	3,96	88,0	1270	3967

5.4 NRV/NRV-P RIDUTTORE - 1750 rpm

NRV-P090

Mn_2 [Nm]	i	Pn_1 [kW]	n2 [rpm]	Fr1 [N]	Fr2 [N]
354	25,00	3,10	70,0	1270	4273
405	30,00	3,10	58,0	1270	4541
369	40,00	2,20	44,0	1270	4998
355	50,00	1,76	35,0	1270	5383
326	60,00	1,40	29,0	1270	5721
271	80,00	0,95	22,0	1270	6297
257	100,00	0,77	18,0	1270	6783

NRV-P110

Mn_2 [Nm]	i	Pn_1 [kW]	n2 [rpm]	Fr1 [N]	Fr2 [N]
612	20,00	6,47	88,0	1700	5012
643	25,00	5,50	70,0	1700	5399
688	30,00	5,20	58,0	1700	5737
662	40,00	3,80	44,0	1700	6315
627	50,00	2,99	35,0	1700	6803
585	60,00	2,39	29,0	1700	7229
484	80,00	1,60	22,0	1700	7956
459	100,00	1,29	18,0	1700	8571

NRV130

Mn_2 [Nm]	i	Pn_1 [kW]	n2 [rpm]	Fr1 [N]	Fr2 [N]
930	50,00	4,48	35,0	2100	8897
855	60,00	3,58	29,0	2100	9455
783	80,00	2,60	22,0	2100	10406
703	100,00	1,98	18,0	2100	11210

NRV150

Mn_2 [Nm]	i	Pn_1 [kW]	n2 [rpm]	Fr1 [N]	Fr2 [N]
1187	60,00	4,90	29,0	2800	12926
1084	80,00	3,60	22,0	2800	14226
950	100,00	2,68	18,0	2800	15325

5.5 NRV/NMRV-P RIDUTTORE COMBINATO - 1750 rpm

NRV030/040

Mn_2 [Nm]	i	Pn_1 [kW]	n2 [rpm]	Fr1 [N]	Fr2 [N]
71	100,00	0,20	17,5	169	2769
72	150,00	0,15	11,7	169	3169
65	200,00	0,10	8,8	169	3488
61	250,00	0,08	7,0	169	3490
73	300,00	0,09	5,8	169	3490
65	400,00	0,07	4,4	169	3490
61	500,00	0,05	3,5	179	3490
73	600,00	0,05	2,9	179	3490
73	750,00	0,04	2,3	210	3490
73	900,00	0,04	1,9	210	3490
73	1200,00	0,03	1,5	210	3490
73	1500,00	0,03	1,2	210	3490
73	1800,00	43,60	1,0	210	3490
65	2400,00	0,02	0,7	210	3490
60	3000,00	0,01	0,6	210	3490
48	4000,00	0,01	0,4	210	3490
43	5000,00	0,01	0,4	210	3490

NRV030/050

Mn_2 [Nm]	i	Pn_1 [kW]	n2 [rpm]	Fr1 [N]	Fr2 [N]
137	100,00	0,38	17,5	169	3800
135	150,00	40,83	11,7	169	4350
120	200,00	38,40	8,8	169	4788
110	250,00	37,36	7,0	169	4840
145	300,00	0,18	5,8	169	4840
124	400,00	0,13	4,4	169	4840
120	500,00	52,99	3,5	169	4840
145	600,00	0,10	2,9	179	4840
145	750,00	64,18	2,3	210	4840
145	900,00	0,07	1,9	210	4840
145	1200,00	0,06	1,5	210	4840
145	1500,00	79,08	1,2	210	4840
145	1800,00	85,16	1,0	210	4840
124	2400,00	0,03	0,7	210	4840
120	3000,00	0,03	0,6	210	4840
82	4000,00	0,02	0,4	210	4840
79	5000,00	71,81	0,4	210	4840

5.5 NRV/NMRV-P RIDUTTORE COMBINATO - 1750 rpm

NRV-P030/063

Mn_2 [Nm]	i	Pn_1 [kW]	n2 [rpm]	Fr1 [N]	Fr2 [N]
143	100,00	0,40	17,5	169	4967
201	150,00	0,40	11,7	169	5686
253	200,00	0,40	8,8	169	6259
231	250,00	0,30	7,0	169	6270
255	300,00	98,17	5,8	150	6270
255	400,00	100,53	4,4	169	6270
236	500,00	0,20	3,5	169	6270
271	600,00	0,18	2,9	179	6270
271	750,00	0,16	2,3	210	6270
271	900,00	0,14	1,9	210	6270
271	1200,00	0,11	1,5	210	6270
271	1500,00	0,10	1,2	210	6270
271	1800,00	0,09	1,0	210	6270
255	2400,00	160,47	0,7	210	6270
236	3000,00	159,93	0,6	210	6270
236	4000,00	184,81	0,4	210	6270
150	5000,00	0,03	0,4	210	6270

NRV040/050

Mn_2 [Nm]	i	Pn_1 [kW]	n2 [rpm]	Fr1 [N]	Fr2 [N]
137	100,00	37,39	17,5	343	3800
135	150,00	0,27	11,7	343	4350
120	200,00	0,19	8,8	343	4788
110	250,00	0,15	7,0	343	4840
145	300,00	0,17	5,8	343	4840
124	400,00	0,12	4,4	343	4840
137	500,00	0,10	3,5	350	3800
145	600,00	0,09	2,9	350	4840
145	750,00	58,27	2,3	350	4840
135	900,00	57,44	1,9	350	4350
145	1200,00	0,06	1,5	350	4840
145	1500,00	70,29	1,2	350	4840
145	1800,00	0,04	1,0	350	4840
124	2400,00	0,03	0,7	350	4840
120	3000,00	0,03	0,6	350	4840
120	4000,00	0,02	0,4	350	4840
120	5000,00	0,02	0,4	350	4840

NRV-P040/063

Mn_2 [Nm]	i	Pn_1 [kW]	n2 [rpm]	Fr1 [N]	Fr2 [N]
257	100,00	70,13	17,5	343	4967
260	150,00	0,50	11,7	343	5686
253	200,00	0,39	8,8	343	6259
231	250,00	0,30	7,0	343	6270
271	300,00	0,32	5,8	343	6270
255	400,00	98,17	4,4	343	6270
231	500,00	0,16	3,5	350	6270
271	600,00	0,17	2,9	350	6270
271	750,00	0,14	2,3	350	6270
271	900,00	0,13	1,9	350	6270
271	1200,00	0,10	1,5	350	6270
271	1500,00	0,09	1,2	350	6270
271	1800,00	0,08	1,0	350	6270
255	2400,00	141,43	0,7	350	6270
236	3000,00	140,96	0,6	350	6270
236	4000,00	156,92	0,4	350	6270
236	5000,00	0,04	0,4	350	6270

NRV-P040/075

Mn_2 [Nm]	i	Pn_1 [kW]	n2 [rpm]	Fr1 [N]	Fr2 [N]
334	100,00	0,90	17,5	343	5863
425	150,00	0,80	11,7	343	6712
420	200,00	0,63	8,8	343	7380
380	250,00	0,47	7,0	343	7380
444	300,00	0,50	5,8	343	7380
414	400,00	151,27	4,4	343	7380
368	500,00	0,29	3,5	343	7380
444	600,00	0,27	2,9	350	7380
444	750,00	0,22	2,3	350	7380
444	900,00	0,20	1,9	350	7380
444	1200,00	0,16	1,5	350	7380
444	1500,00	0,13	1,2	350	7380
444	1800,00	0,12	1,0	350	7380
414	2400,00	217,94	0,7	350	7380
368	3000,00	0,07	0,6	350	7380
368	4000,00	0,06	0,4	350	7380
368	5000,00	0,05	0,4	350	7380

5.5 NRV/NMRV-P RIDUTTORE COMBINATO - 1750 rpm

NRV-P040/090

Mn_2 [Nm]	i	Pn_1 [kW]	n2 [rpm]	Fr1 [N]	Fr2 [N]
342	100,00	0,90	17,5	343	6487
488	150,00	0,90	11,7	343	7426
610	200,00	0,88	8,8	343	8174
570	250,00	0,68	7,0	343	8180
700	300,00	0,75	5,8	343	8180
610	400,00	212,11	4,4	343	8180
560	500,00	0,42	3,5	343	8180
700	600,00	0,40	2,9	350	8180
700	750,00	0,34	2,3	350	8180
700	900,00	0,30	1,9	350	8180
700	1200,00	0,24	1,5	350	8180
700	1500,00	0,20	1,2	350	8180
700	1800,00	0,18	1,0	350	8180
610	2400,00	0,13	0,7	350	8180
560	3000,00	0,10	0,6	350	8180
560	4000,00	0,08	0,4	350	8180
560	5000,00	368,60	0,4	350	8180

NRV-P050/090

Mn_2 [Nm]	i	Pn_1 [kW]	n2 [rpm]	Fr1 [N]	Fr2 [N]
590	100,00	1,52	17,5	490	6487
660	150,00	1,19	11,7	490	7426
610	200,00	0,86	8,8	490	8174
570	250,00	0,67	7,0	490	8180
700	300,00	0,73	5,8	490	8180
610	400,00	0,52	4,4	490	8180
570	500,00	0,36	3,5	490	8180
700	600,00	0,40	2,9	490	8180
700	750,00	0,33	2,3	490	8180
700	900,00	0,29	1,9	490	8180
700	1200,00	0,23	1,5	490	8180
700	1500,00	0,20	1,2	490	8180
700	1800,00	0,18	1,0	490	8180
610	2400,00	0,13	0,7	490	8180
560	3000,00	0,10	0,6	490	8180
560	4000,00	0,08	0,4	490	8180
560	5000,00	0,07	0,4	490	8180

5.5 NRV/NMRV-P RIDUTTORE COMBINATO - 1750 rpm

NRV-P050/110

Mn_2 [Nm]	i	Pn_1 [kW]	n2 [rpm]	Fr1 [N]	Fr2 [N]
615	100,00	1,58	17,5	490	8198
889	150,00	1,58	11,7	490	9384
1139	200,00	1,56	8,8	490	10320
1173	250,00	1,32	7,0	490	10320
1265	300,00	1,33	5,8	490	10320
1185	400,00	0,96	4,4	490	10320
1173	500,00	0,72	3,5	490	10320
1265	600,00	0,72	2,9	490	10320
1265	750,00	449,32	2,3	490	10320
1265	900,00	0,53	1,9	490	10320
1265	1200,00	0,42	1,5	490	10320
1265	1500,00	0,36	1,2	490	10320
1265	1800,00	0,32	1,0	490	10320
1185	2400,00	0,23	0,7	490	10320
1100	3000,00	541,86	0,6	490	10320
1100	4000,00	0,15	0,4	490	10320
1100	5000,00	0,13	0,4	490	10320

NRV-P063/110

Mn_2 [Nm]	i	Pn_1 [kW]	n2 [rpm]	Fr1 [N]	Fr2 [N]
1017	100,00	2,60	17,5	579	8198
1196	150,00	2,12	11,7	579	9384
1139	200,00	1,55	8,8	579	10320
1173	250,00	1,31	7,0	579	10320
1265	300,00	1,32	5,8	579	10320
1185	400,00	0,96	4,4	579	10320
1173	500,00	0,69	3,5	700	10320
1265	600,00	0,70	2,9	700	10320
1265	750,00	433,25	2,3	700	10320
1265	900,00	0,51	1,9	700	10320
1265	1200,00	0,40	1,5	700	10320
1265	1500,00	0,34	1,2	700	10320
1265	1800,00	0,30	1,0	700	10320
1185	2400,00	519,67	0,7	700	10320
1100	3000,00	0,17	0,6	700	10320
1100	4000,00	0,14	0,4	700	10320
1100	5000,00	0,12	0,4	700	10320

5.5 NRV/NMRV-P RIDUTTORE COMBINATO - 1750 rpm

NRV-P063/130

Mn_2 [Nm]	i	Pn_1 [kW]	n2 [rpm]	Fr1 [N]	Fr2 [N]
1030	100,00	2,60	17,5	579	10722
1451	150,00	2,60	11,7	579	12274
1600	200,00	2,18	8,8	579	13500
1530	250,00	1,71	7,0	579	13500
1760	300,00	1,81	5,8	579	13500
1650	400,00	1,33	4,4	579	13500
1550	500,00	1,05	3,5	579	13500
1760	600,00	0,96	2,9	700	13500
1760	750,00	0,79	2,3	700	13500
1760	900,00	0,69	1,9	700	13500
1760	1200,00	0,55	1,5	700	13500
1760	1500,00	696,74	1,2	700	13500
1760	1800,00	737,78	1,0	700	13500
1650	2400,00	0,30	0,7	700	13500
1550	3000,00	712,62	0,6	700	13500
1550	4000,00	0,19	0,4	700	13500
1550	5000,00	856,29	0,4	700	13500

NRV-P063/150

Mn_2 [Nm]	i	Pn_1 [kW]	n2 [rpm]	Fr1 [N]	Fr2 [N]
1860	150,00	3,30	11,7	500	18000
1910	200,00	2,60	8,8	579	18000
2050	250,00	572,89	7,0	579	18000
2134	300,00	2,00	5,8	646	18000
2670	400,00	2,12	4,4	579	18000
2330	500,00	1,58	3,5	579	18000
2670	600,00	1,46	2,9	646	18000
2330	750,00	1,08	2,3	646	18000
2100	900,00	0,77	1,9	700	18000
2670	1200,00	977,25	1,5	700	18000
2330	1500,00	907,83	1,2	700	18000
2100	1800,00	0,46	1,0	700	18000
2670	2400,00	0,48	0,7	700	18000
2330	3000,00	1071,23	0,6	700	18000
2330	4000,00	0,29	0,4	700	18000
2330	5000,00	0,26	0,4	700	18000

NRV030

Mn_2 [Nm]	i	Pn_1 [kW]	n2 [rpm]	Fr1 [N]	Fr2 [N]
18	5,00	0,61	280,0	150	597
18	7,50	0,41	187,0	150	683
18	10,00	0,32	140,0	169	752
18	15,00	0,23	93,0	169	861
17	20,00	0,17	70,0	180	948
21	25,00	0,18	56,0	210	1021
20	30,00	0,15	47,0	210	1085
18	40,00	0,11	35,0	210	1194
17	50,00	0,09	28,0	210	1286
15	60,00	0,07	23,0	210	1367
12	80,00	0,05	18,0	210	1504

NRV040

Mn_2 [Nm]	i	Pn_1 [kW]	n2 [rpm]	Fr1 [N]	Fr2 [N]
34	5,00	1,12	280,0	250	1149
40	7,50	0,90	187,0	292	1315
42	10,00	0,72	140,0	344	1447
42	15,00	0,49	93,0	344	1657
41	20,00	0,38	70,0	350	1824
37	25,00	0,29	56,0	350	1964
46	30,00	0,32	47,0	350	2087
43	40,00	0,24	35,0	350	2298
40	50,00	0,19	28,0	350	2475
36	60,00	0,15	23,0	350	2630
31	80,00	0,11	18,0	350	2895
28	100,00	0,09	14,0	350	3118

NRV050

Mn_2 [Nm]	i	Pn_1 [kW]	n2 [rpm]	Fr1 [N]	Fr2 [N]
65	5,00	2,14	280,0	350	1577
73	7,50	1,62	187,0	396	1805
75	10,00	1,26	140,0	490	1987
77	15,00	0,91	93,0	490	2274
74	20,00	0,68	70,0	490	2503
67	25,00	0,51	56,0	490	2696
84	30,00	0,56	47,0	490	2865
78	40,00	0,42	35,0	490	3153
73	50,00	0,33	28,0	490	3397
68	60,00	0,28	23,0	490	3610

5.6 NRV/NRV-P RIDUTTORE - 1400 rpm

NRV050

Mn_2 [Nm]	i	Pn_1 [kW]	n2 [rpm]	Fr1 [N]	Fr2 [N]
62	80,00	0,21	18,0	490	3973
52	100,00	0,15	14,0	490	4280

NRV-P063

Mn_2 [Nm]	i	Pn_1 [kW]	n2 [rpm]	Fr1 [N]	Fr2 [N]
122	7,50	2,68	187,0	500	2359
125	10,00	2,11	140,0	595	2597
140	15,00	1,63	93,0	660	2973
138	20,00	1,23	70,0	700	3272
127	25,00	0,94	56,0	700	3524
152	30,00	0,99	47,0	700	3745
142	40,00	0,73	35,0	700	4122
136	50,00	0,60	28,0	700	4440
128	60,00	0,50	23,0	700	4719
116	80,00	0,37	18,0	700	5193
112	100,00	0,32	14,0	700	5595

NRV-P075

Mn_2 [Nm]	i	Pn_1 [kW]	n2 [rpm]	Fr1 [N]	Fr2 [N]
176	7,50	3,87	187,0	700	2785
187	10,00	3,12	140,0	857	3065
215	15,00	2,44	93,0	979	3509
220	20,00	1,94	70,0	980	3862
202	25,00	1,46	56,0	980	4160
230	30,00	1,46	47,0	980	4421
230	40,00	1,15	35,0	980	4865
212	50,00	0,89	28,0	980	5241
200	60,00	0,74	23,0	980	5569
184	80,00	0,55	18,0	980	6130
171	100,00	0,45	14,0	980	6603

NRV-P090

Mn_2 [Nm]	i	Pn_1 [kW]	n2 [rpm]	Fr1 [N]	Fr2 [N]
303	7,50	6,58	187,0	900	3081
324	10,00	5,34	140,0	1082	3391
376	15,00	4,22	93,0	1257	3882
370	20,00	3,19	70,0	1270	4273

NRV-P090

Mn_2 [Nm]	i	Pn_1 [kW]	n2 [rpm]	Fr1 [N]	Fr2 [N]
355	25,00	2,51	56,0	1270	4603
410	30,00	2,54	47,0	1270	4891
376	40,00	1,81	35,0	1270	5383
355	50,00	1,43	28,0	1270	5799
334	60,00	1,17	23,0	1270	6163
271	80,00	0,78	18,0	1270	6783
257	100,00	0,63	14,0	1270	7306

NRV-P110

Mn_2 [Nm]	i	Pn_1 [kW]	n2 [rpm]	Fr1 [N]	Fr2 [N]
612	20,00	5,22	70,0	1700	5399
645	25,00	4,45	56,0	1700	5816
690	30,00	4,21	47,0	1700	6181
667	40,00	3,09	35,0	1700	6803
627	50,00	2,42	28,0	1700	7328
585	60,00	1,93	23,0	1700	7787
490	80,00	1,32	18,0	1700	8571
459	100,00	1,05	14,0	1700	9232

NRV130

Mn_2 [Nm]	i	Pn_1 [kW]	n2 [rpm]	Fr1 [N]	Fr2 [N]
930	50,00	3,59	28,0	2100	9584
855	60,00	2,86	23,0	2100	10185
798	80,00	2,12	18,0	2100	11210
703	100,00	1,59	14,0	2100	12076

NRV150

Mn_2 [Nm]	i	Pn_1 [kW]	n2 [rpm]	Fr1 [N]	Fr2 [N]
1197	60,00	3,95	23,0	2800	13924
1093	80,00	2,90	18,0	2800	15325
950	100,00	2,14	14,0	2800	16508

5.7 NRV/NMRV-P RIDUTTORE COMBINATO - 1400 rpm

NRV030/040

Mn_2 [Nm]	i	Pn_1 [kW]	n2 [rpm]	Fr1 [N]	Fr2 [N]
71	100,00	0,16	14,0	169	2769
72	150,00	0,12	9,3	169	3169
65	200,00	0,08	7,0	169	3488
61	250,00	0,07	5,6	169	3490
73	300,00	0,07	4,7	169	3490
65	400,00	0,05	3,5	169	3490
61	500,00	0,04	2,8	180	3490
73	600,00	0,04	2,3	180	3490
73	750,00	0,04	1,9	210	3490
73	900,00	0,03	1,6	210	3490
73	1200,00	0,03	1,2	210	3490
73	1500,00	32,39	0,9	210	3490
73	1800,00	0,02	0,8	210	3490
65	2400,00	34,57	0,6	210	3490
60	3000,00	0,01	0,5	210	3490
48	4000,00	0,01	0,4	210	3490
43	5000,00	32,16	0,3	210	3490

NRV030/050

Mn_2 [Nm]	i	Pn_1 [kW]	n2 [rpm]	Fr1 [N]	Fr2 [N]
137	100,00	0,31	14,0	169	3800
135	150,00	32,66	9,3	169	4350
120	200,00	30,72	7,0	169	4788
110	250,00	0,12	5,6	169	4840
145	300,00	42,68	4,7	169	4840
124	400,00	0,10	3,5	169	4840
120	500,00	0,08	2,8	169	4840
145	600,00	47,88	2,3	180	4840
145	750,00	51,34	1,9	210	4840
145	900,00	0,06	1,6	210	4840
145	1200,00	59,05	1,2	210	4840
145	1500,00	63,26	0,9	210	4840
145	1800,00	0,04	0,8	210	4840
124	2400,00	64,74	0,6	210	4840
120	3000,00	0,02	0,5	210	4840
82	4000,00	0,01	0,4	210	4840
79	5000,00	57,45	0,3	210	4840

5.7 NRV/NMRV-P RIDUTTORE COMBINATO - 1400 rpm

NRV-P030/063

Mn_2 [Nm]	i	Pn_1 [kW]	n2 [rpm]	Fr1 [N]	Fr2 [N]
150	100,00	0,34	14,0	169	4967
211	150,00	0,34	9,3	169	5686
253	200,00	63,84	7,0	169	6259
231	250,00	0,24	5,6	169	6270
255	300,00	78,53	4,7	150	6270
255	400,00	80,43	3,5	169	6270
236	500,00	0,16	2,8	169	6270
271	600,00	0,15	2,3	180	6270
271	750,00	0,13	1,9	210	6270
271	900,00	0,11	1,6	210	6270
271	1200,00	0,09	1,2	210	6270
271	1500,00	0,08	0,9	210	6270
271	1800,00	0,07	0,8	210	6270
255	2400,00	128,37	0,6	210	6270
236	3000,00	0,04	0,5	210	6270
236	4000,00	0,04	0,4	210	6270
150	5000,00	106,13	0,3	210	6270

NRV040/050

Mn_2 [Nm]	i	Pn_1 [kW]	n2 [rpm]	Fr1 [N]	Fr2 [N]
137	100,00	0,30	14,0	344	3800
135	150,00	0,21	9,3	344	4350
120	200,00	29,99	7,0	344	4788
110	250,00	0,12	5,6	344	4840
145	300,00	0,14	4,7	344	4840
124	400,00	39,60	3,5	344	4840
137	500,00	0,08	2,8	350	3800
145	600,00	44,85	2,3	350	4840
145	750,00	46,62	1,9	350	4840
135	900,00	45,95	1,6	350	4350
145	1200,00	53,68	1,2	350	4840
145	1500,00	0,04	0,9	350	4840
145	1800,00	0,03	0,8	350	4840
124	2400,00	57,06	0,6	350	4840
120	3000,00	0,02	0,5	350	4840
120	4000,00	0,02	0,4	350	4840
120	5000,00	0,01	0,3	350	4840

5.7 NRV/NMRV-P RIDUTTORE COMBINATO - 1400 rpm

NRV-P040/063

Mn_2 [Nm]	i	Pn_1 [kW]	n2 [rpm]	Fr1 [N]	Fr2 [N]
257	100,00	56,11	14,0	344	4967
260	150,00	0,40	9,3	344	5686
253	200,00	62,33	7,0	344	6259
231	250,00	0,24	5,6	344	6270
271	300,00	0,26	4,7	344	6270
255	400,00	78,53	3,5	344	6270
231	500,00	0,13	2,8	350	6270
271	600,00	0,14	2,3	350	6270
271	750,00	0,11	1,9	350	6270
271	900,00	0,10	1,6	350	6270
271	1200,00	0,08	1,2	350	6270
271	1500,00	0,07	0,9	350	6270
271	1800,00	0,06	0,8	350	6270
255	2400,00	113,14	0,6	350	6270
236	3000,00	0,04	0,5	350	6270
236	4000,00	125,53	0,4	350	6270
236	5000,00	138,61	0,3	350	6270

NRV-P040/075

Mn_2 [Nm]	i	Pn_1 [kW]	n2 [rpm]	Fr1 [N]	Fr2 [N]
352	100,00	0,76	14,0	344	5863
425	150,00	0,64	9,3	344	6712
420	200,00	0,50	7,0	344	7380
380	250,00	0,38	5,6	344	7380
444	300,00	0,40	4,7	344	7380
414	400,00	121,02	3,5	344	7380
368	500,00	0,24	2,8	344	7380
444	600,00	0,21	2,3	350	7380
444	750,00	0,18	1,9	350	7380
444	900,00	0,16	1,6	350	7380
444	1200,00	0,13	1,2	350	7380
444	1500,00	0,11	0,9	350	7380
444	1800,00	0,10	0,8	350	7380
414	2400,00	174,35	0,6	350	7380
368	3000,00	169,33	0,5	350	7380
368	4000,00	0,05	0,4	350	7380
368	5000,00	208,13	0,3	350	7380

5.7 NRV/NMRV-P RIDUTTORE COMBINATO - 1400 rpm

NRV-P040/090

Mn_2 [Nm]	i	Pn_1 [kW]	n2 [rpm]	Fr1 [N]	Fr2 [N]
361	100,00	0,76	14,0	344	6487
515	150,00	0,76	9,3	344	7426
610	200,00	0,70	7,0	344	8174
570	250,00	0,55	5,6	344	8180
700	300,00	0,60	4,7	344	8180
610	400,00	0,42	3,5	344	8180
560	500,00	0,33	2,8	344	8180
700	600,00	0,32	2,3	350	8180
700	750,00	201,53	1,9	350	8180
700	900,00	215,72	1,6	350	8180
700	1200,00	0,19	1,2	350	8180
700	1500,00	243,11	0,9	350	8180
700	1800,00	0,14	0,8	350	8180
610	2400,00	244,46	0,6	350	8180
560	3000,00	0,08	0,5	350	8180
560	4000,00	0,07	0,4	350	8180
560	5000,00	294,88	0,3	350	8180

NRV-P050/090

Mn_2 [Nm]	i	Pn_1 [kW]	n2 [rpm]	Fr1 [N]	Fr2 [N]
590	100,00	1,21	14,0	490	6487
660	150,00	0,95	9,3	490	7426
610	200,00	0,69	7,0	490	8174
570	250,00	0,53	5,6	490	8180
700	300,00	0,59	4,7	490	8180
610	400,00	0,41	3,5	490	8180
570	500,00	0,29	2,8	490	8180
700	600,00	0,32	2,3	490	8180
700	750,00	198,91	1,9	490	8180
700	900,00	0,23	1,6	490	8180
700	1200,00	0,19	1,2	490	8180
700	1500,00	239,31	0,9	490	8180
700	1800,00	0,14	0,8	490	8180
610	2400,00	0,10	0,6	490	8180
560	3000,00	0,08	0,5	490	8180
560	4000,00	0,07	0,4	490	8180
560	5000,00	0,06	0,3	490	8180

5.7 NRV/NMRV-P RIDUTTORE COMBINATO - 1400 rpm

NRV-P050/110

Mn_2 [Nm]	i	Pn_1 [kW]	n2 [rpm]	Fr1 [N]	Fr2 [N]
648	100,00	1,33	14,0	490	8198
936	150,00	1,33	9,3	490	9384
1139	200,00	1,25	7,0	490	10320
1173	250,00	1,05	5,6	490	10320
1265	300,00	318,14	4,7	490	10320
1185	400,00	0,77	3,5	490	10320
1173	500,00	0,57	2,8	490	10320
1265	600,00	0,58	2,3	490	10320
1265	750,00	0,48	1,9	490	10320
1265	900,00	0,42	1,6	490	10320
1265	1200,00	0,34	1,2	490	10320
1265	1500,00	0,29	0,9	490	10320
1265	1800,00	0,26	0,8	490	10320
1185	2400,00	0,19	0,6	490	10320
1100	3000,00	433,49	0,5	490	10320
1100	4000,00	0,12	0,4	490	10320
1100	5000,00	520,18	0,3	490	10320

NRV-P063/110

Mn_2 [Nm]	i	Pn_1 [kW]	n2 [rpm]	Fr1 [N]	Fr2 [N]
1110	100,00	2,28	14,0	595	8198
1196	150,00	1,70	9,3	595	9384
1139	200,00	1,25	7,0	595	10320
1173	250,00	1,05	5,6	595	10320
1265	300,00	318,14	4,7	595	10320
1185	400,00	0,77	3,5	595	10320
1173	500,00	0,56	2,8	700	10320
1265	600,00	0,56	2,3	700	10320
1265	750,00	0,47	1,9	700	10320
1265	900,00	0,41	1,6	700	10320
1265	1200,00	389,84	1,2	700	10320
1265	1500,00	0,28	0,9	700	10320
1265	1800,00	0,24	0,8	700	10320
1185	2400,00	0,18	0,6	700	10320
1100	3000,00	0,14	0,5	700	10320
1100	4000,00	0,11	0,4	700	10320
1100	5000,00	0,10	0,3	700	10320

5.7 NRV/NMRV-P RIDUTTORE COMBINATO - 1400 rpm

NRV-P063/130

Mn_2 [Nm]	i	Pn_1 [kW]	n2 [rpm]	Fr1 [N]	Fr2 [N]
1123	100,00	2,28	14,0	595	10722
1584	150,00	2,28	9,3	595	12274
1600	200,00	1,75	7,0	595	13500
1530	250,00	1,37	5,6	595	13500
1760	300,00	436,12	4,7	595	13500
1650	400,00	427,74	3,5	595	13500
1550	500,00	0,84	2,8	595	13500
1760	600,00	0,77	2,3	700	13500
1760	750,00	480,29	1,9	700	13500
1760	900,00	0,56	1,6	700	13500
1760	1200,00	534,40	1,2	700	13500
1760	1500,00	0,38	0,9	700	13500
1760	1800,00	0,33	0,8	700	13500
1650	2400,00	590,68	0,6	700	13500
1550	3000,00	581,73	0,5	700	13500
1550	4000,00	0,16	0,4	700	13500
1550	5000,00	0,14	0,3	700	13500

NRV-P063/150

Mn_2 [Nm]	i	Pn_1 [kW]	n2 [rpm]	Fr1 [N]	Fr2 [N]
1971	150,00	2,81	9,3	500	18000
2084	200,00	2,28	7,0	595	18000
2050	250,00	1,84	5,6	595	18000
2312	300,00	1,75	4,7	660	18000
2670	400,00	1,70	3,5	595	18000
2330	500,00	1,27	2,8	595	18000
2670	600,00	1,18	2,3	660	18000
2330	750,00	0,87	1,9	660	18000
2100	900,00	0,62	1,6	700	18000
2670	1200,00	0,66	1,2	700	18000
2330	1500,00	0,49	0,9	700	18000
2100	1800,00	0,37	0,8	700	18000
2670	2400,00	0,39	0,6	700	18000
2330	3000,00	0,29	0,5	700	18000
2330	4000,00	0,24	0,4	700	18000
2330	5000,00	1059,46	0,3	700	18000

5.8 NRV/NRV-P RIDUTTORE - 1140 rpm

NRV030

Mn_2 [Nm]	i	Pn_1 [kW]	n2 [rpm]	Fr1 [N]	Fr2 [N]
18	5,00	0,50	228,0	175	639
18	7,50	0,34	152,0	175	732
18	10,00	0,26	114,0	197	805
18	15,00	0,19	76,0	197	922
17	20,00	0,14	57,0	210	1015
21	25,00	0,15	46,0	210	1093
20	30,00	0,12	38,0	210	1162
18	40,00	0,09	29,0	210	1278
17	50,00	0,08	23,0	210	1377
15	60,00	0,06	19,0	210	1463
12	80,00	0,04	14,0	210	1611

NRV040

Mn_2 [Nm]	i	Pn_1 [kW]	n2 [rpm]	Fr1 [N]	Fr2 [N]
34	5,00	0,92	228,0	290	1230
40	7,50	0,74	152,0	327	1408
42	10,00	0,60	114,0	350	1550
42	15,00	0,41	76,0	350	1774
41	20,00	0,31	57,0	350	1953
37	25,00	0,24	46,0	350	2104
46	30,00	0,27	38,0	350	2235
43	40,00	0,20	29,0	350	2460
40	50,00	0,16	23,0	350	2650
36	60,00	0,13	19,0	350	2816
31	80,00	0,09	14,0	350	3100
28	100,00	0,07	11,0	350	3339

NRV050

Mn_2 [Nm]	i	Pn_1 [kW]	n2 [rpm]	Fr1 [N]	Fr2 [N]
65	5,00	1,74	228,0	400	1689
73	7,50	1,34	152,0	448	1933
75	10,00	1,04	114,0	490	2127
77	15,00	0,75	76,0	490	2435
74	20,00	0,56	57,0	490	2680
67	25,00	0,42	46,0	490	2887
84	30,00	0,47	38,0	490	3068
78	40,00	0,35	29,0	490	3377
73	50,00	0,28	23,0	490	3638
68	60,00	0,23	19,0	490	3866

5.8 NRV/NRV-P RIDUTTORE - 1140 rpm

NRV050

Mn_2 [Nm]	i	Pn_1 [kW]	n2 [rpm]	Fr1 [N]	Fr2 [N]
62	80,00	0,18	14,0	490	4255
52	100,00	0,13	11,0	490	4583

NRV-P063

Mn_2 [Nm]	i	Pn_1 [kW]	n2 [rpm]	Fr1 [N]	Fr2 [N]
122	7,50	2,19	152,0	580	2527
125	10,00	1,73	114,0	667	2781
140	15,00	1,34	76,0	700	3183
138	20,00	1,02	57,0	700	3504
127	25,00	0,78	46,0	700	3774
152	30,00	0,82	38,0	700	4011
142	40,00	0,61	29,0	700	4414
136	50,00	0,50	23,0	700	4755
128	60,00	0,41	19,0	700	5053
116	80,00	0,31	14,0	700	5562
112	100,00	0,27	11,0	700	5991

NRV-P075

Mn_2 [Nm]	i	Pn_1 [kW]	n2 [rpm]	Fr1 [N]	Fr2 [N]
176	7,50	3,16	152,0	810	2982
187	10,00	2,57	114,0	968	3282
215	15,00	2,03	76,0	980	3757
220	20,00	1,62	57,0	980	4135
202	25,00	1,22	46,0	980	4455
230	30,00	1,23	38,0	980	4734
230	40,00	0,98	29,0	980	5210
212	50,00	0,76	23,0	980	5613
200	60,00	0,63	19,0	980	5964
184	80,00	0,48	14,0	980	6565
171	100,00	0,39	11,0	980	7071

NRV-P090

Mn_2 [Nm]	i	Pn_1 [kW]	n2 [rpm]	Fr1 [N]	Fr2 [N]
303	7,50	5,38	152,0	1040	3300
324	10,00	4,39	114,0	1270	3632
376	15,00	3,47	76,0	1270	4157
370	20,00	2,64	57,0	1270	4576

5.8 NRV/NRV-P RIDUTTORE - 1140 rpm

NRV-P090

Mn_2 [Nm]	i	Pn_1 [kW]	n2 [rpm]	Fr1 [N]	Fr2 [N]
355	25,00	2,07	46,0	1270	4929
410	30,00	2,10	38,0	1270	5238
376	40,00	1,51	29,0	1270	5765
355	50,00	1,19	23,0	1270	6210
334	60,00	0,98	19,0	1270	6599
271	80,00	0,65	14,0	1270	7264
257	100,00	0,53	11,0	1270	7824

NRV-P110

Mn_2 [Nm]	i	Pn_1 [kW]	n2 [rpm]	Fr1 [N]	Fr2 [N]
612	20,00	4,29	57,0	1700	5782
645	25,00	3,68	46,0	1700	6228
690	30,00	3,48	38,0	1700	6619
667	40,00	2,57	29,0	1700	7285
627	50,00	2,01	23,0	1700	7847
585	60,00	1,62	19,0	1700	8339
490	80,00	1,10	14,0	1700	9178
459	100,00	0,88	11,0	1700	9887

NRV130

Mn_2 [Nm]	i	Pn_1 [kW]	n2 [rpm]	Fr1 [N]	Fr2 [N]
930	50,00	3,04	23,0	2100	10264
855	60,00	2,43	19,0	2100	10907
798	80,00	1,83	14,0	2100	12005
703	100,00	1,40	11,0	2100	12931

NRV150

Mn_2 [Nm]	i	Pn_1 [kW]	n2 [rpm]	Fr1 [N]	Fr2 [N]
1197	60,00	3,35	19,0	2800	14911
1093	80,00	2,47	14,0	2800	16411
950	100,00	1,86	11,0	2800	17679

5.9 NRV/NMRV-P RIDUTTORE COMBINATO - 1140 rpm

NRV030/040

Mn_2 [Nm]	i	Pn_1 [kW]	n2 [rpm]	Fr1 [N]	Fr2 [N]
71	100,00	0,13	11,4	197	2769
72	150,00	0,10	7,6	197	3169
65	200,00	0,07	5,7	197	3488
61	250,00	0,05	4,6	197	3490
73	300,00	0,06	3,8	197	3490
65	400,00	0,04	2,9	197	3490
61	500,00	0,03	2,3	210	3490
73	600,00	0,03	1,9	210	3490
73	750,00	0,03	1,5	210	3490
73	900,00	0,03	1,3	210	3490
73	1200,00	0,02	1,0	210	3490
73	1500,00	0,02	0,8	210	3490
73	1800,00	29,54	0,6	210	3490
65	2400,00	0,01	0,5	210	3490
60	3000,00	0,01	0,4	210	3490
48	4000,00	0,01	0,3	210	3490
43	5000,00	0,01	0,2	210	3490

NRV030/050

Mn_2 [Nm]	i	Pn_1 [kW]	n2 [rpm]	Fr1 [N]	Fr2 [N]
137	100,00	0,25	11,4	197	3800
135	150,00	0,18	7,6	197	4350
120	200,00	0,13	5,7	197	4788
110	250,00	0,10	4,6	197	4840
145	300,00	0,12	3,8	197	4840
124	400,00	33,43	2,9	197	4840
120	500,00	34,94	2,3	197	4840
145	600,00	0,07	1,9	210	4840
145	750,00	0,06	1,5	210	4840
145	900,00	0,05	1,3	210	4840
145	1200,00	0,04	1,0	210	4840
145	1500,00	53,42	0,8	210	4840
145	1800,00	0,03	0,6	210	4840
124	2400,00	0,02	0,5	210	4840
120	3000,00	0,02	0,4	210	4840
82	4000,00	0,01	0,3	210	4840
79	5000,00	48,51	0,2	210	4840

5.9 NRV/NMRV-P RIDUTTORE COMBINATO - 1140 rpm

NRV-P030/063

Mn_2 [Nm]	i	Pn_1 [kW]	n2 [rpm]	Fr1 [N]	Fr2 [N]
158	100,00	0,29	11,4	197	4967
222	150,00	0,29	7,6	197	5686
253	200,00	52,62	5,7	197	6259
231	250,00	0,20	4,6	197	6270
255	300,00	64,71	3,8	175	6270
255	400,00	66,29	2,9	197	6270
236	500,00	0,13	2,3	197	6270
271	600,00	0,12	1,9	210	6270
271	750,00	0,11	1,5	210	6270
271	900,00	0,09	1,3	210	6270
271	1200,00	0,08	1,0	210	6270
271	1500,00	0,07	0,8	210	6270
271	1800,00	0,06	0,6	210	6270
255	2400,00	108,71	0,5	210	6270
236	3000,00	108,35	0,4	210	6270
236	4000,00	0,03	0,3	210	6270
150	5000,00	0,02	0,2	210	6270

NRV040/050

Mn_2 [Nm]	i	Pn_1 [kW]	n2 [rpm]	Fr1 [N]	Fr2 [N]
137	100,00	24,64	11,4	350	3800
135	150,00	26,28	7,6	350	4350
120	200,00	0,12	5,7	350	4788
110	250,00	0,10	4,6	350	4840
145	300,00	34,34	3,8	350	4840
124	400,00	32,63	2,9	350	4840
137	500,00	0,07	2,3	350	3800
145	600,00	36,98	1,9	350	4840
145	750,00	38,46	1,5	350	4840
135	900,00	0,04	1,3	350	4350
145	1200,00	44,38	1,0	350	4840
145	1500,00	0,03	0,8	350	4840
145	1800,00	0,03	0,6	350	4840
124	2400,00	0,02	0,5	350	4840
120	3000,00	0,02	0,4	350	4840
120	4000,00	0,01	0,3	350	4840
120	5000,00	0,01	0,2	350	4840

5.9 NRV/NMRV-P RIDUTTORE COMBINATO - 1140 rpm

NRV-P040/063

Mn_2 [Nm]	i	Pn_1 [kW]	n2 [rpm]	Fr1 [N]	Fr2 [N]
257	100,00	46,23	11,4	350	4967
260	150,00	0,33	7,6	350	5686
253	200,00	51,36	5,7	350	6259
231	250,00	0,20	4,6	350	6270
271	300,00	0,21	3,8	350	6270
255	400,00	64,71	2,9	350	6270
231	500,00	0,11	2,3	350	6270
271	600,00	0,11	1,9	350	6270
271	750,00	0,09	1,5	350	6270
271	900,00	0,09	1,3	350	6270
271	1200,00	0,07	1,0	350	6270
271	1500,00	0,06	0,8	350	6270
271	1800,00	0,05	0,6	350	6270
255	2400,00	95,36	0,5	350	6270
236	3000,00	0,03	0,4	350	6270
236	4000,00	0,03	0,3	350	6270
236	5000,00	0,02	0,2	350	6270

NRV-P040/075

Mn_2 [Nm]	i	Pn_1 [kW]	n2 [rpm]	Fr1 [N]	Fr2 [N]
368	100,00	0,65	11,4	350	5863
425	150,00	0,53	7,6	350	6712
420	200,00	0,41	5,7	350	7380
380	250,00	0,31	4,6	350	7380
444	300,00	0,33	3,8	350	7380
414	400,00	99,72	2,9	350	7380
368	500,00	0,19	2,3	350	7380
444	600,00	0,18	1,9	350	7380
444	750,00	0,15	1,5	350	7380
444	900,00	0,13	1,3	350	7380
444	1200,00	0,11	1,0	350	7380
444	1500,00	0,09	0,8	350	7380
444	1800,00	0,08	0,6	350	7380
414	2400,00	0,06	0,5	350	7380
368	3000,00	0,05	0,4	350	7380
368	4000,00	0,04	0,3	350	7380
368	5000,00	0,04	0,2	350	7380

5.9 NRV/NMRV-P RIDUTTORE COMBINATO - 1140 rpm

NRV-P040/090

Mn_2 [Nm]	i	Pn_1 [kW]	n2 [rpm]	Fr1 [N]	Fr2 [N]
377	100,00	0,65	11,4	350	6487
538	150,00	0,65	7,6	350	7426
610	200,00	0,58	5,7	350	8174
570	250,00	0,45	4,6	350	8180
700	300,00	0,49	3,8	350	8180
610	400,00	0,35	2,9	350	8180
560	500,00	0,27	2,3	350	8180
700	600,00	0,27	1,9	350	8180
700	750,00	0,22	1,5	350	8180
700	900,00	180,75	1,3	350	8180
700	1200,00	0,16	1,0	350	8180
700	1500,00	0,14	0,8	350	8180
700	1800,00	218,80	0,6	350	8180
610	2400,00	0,09	0,5	350	8180
560	3000,00	202,20	0,4	350	8180
560	4000,00	0,06	0,3	350	8180
560	5000,00	0,05	0,2	350	8180

NRV-P050/090

Mn_2 [Nm]	i	Pn_1 [kW]	n2 [rpm]	Fr1 [N]	Fr2 [N]
590	100,00	1,00	11,4	490	6487
660	150,00	0,78	7,6	490	7426
610	200,00	0,56	5,7	490	8174
570	250,00	0,44	4,6	490	8180
700	300,00	0,48	3,8	490	8180
610	400,00	0,34	2,9	490	8180
570	500,00	119,62	2,3	490	8180
700	600,00	0,26	1,9	490	8180
700	750,00	0,22	1,5	490	8180
700	900,00	0,20	1,3	490	8180
700	1200,00	0,16	1,0	490	8180
700	1500,00	0,13	0,8	490	8180
700	1800,00	0,12	0,6	490	8180
610	2400,00	202,49	0,5	490	8180
560	3000,00	198,72	0,4	490	8180
560	4000,00	0,06	0,3	490	8180
560	5000,00	240,12	0,2	490	8180

5.9 NRV/NMRV-P RIDUTTORE COMBINATO - 1140 rpm

NRV-P050/110

Mn_2 [Nm]	i	Pn_1 [kW]	n2 [rpm]	Fr1 [N]	Fr2 [N]
702	100,00	1,19	11,4	490	8198
1014	150,00	1,19	7,6	490	9384
1139	200,00	1,03	5,7	490	10320
1173	250,00	0,87	4,6	490	10320
1265	300,00	0,87	3,8	490	10320
1185	400,00	0,63	2,9	490	10320
1173	500,00	0,47	2,3	490	10320
1265	600,00	0,48	1,9	490	10320
1265	750,00	296,55	1,5	490	10320
1265	900,00	0,35	1,3	490	10320
1265	1200,00	0,28	1,0	490	10320
1265	1500,00	0,24	0,8	490	10320
1265	1800,00	0,22	0,6	490	10320
1185	2400,00	0,16	0,5	490	10320
1100	3000,00	0,12	0,4	490	10320
1100	4000,00	0,10	0,3	490	10320
1100	5000,00	441,23	0,2	490	10320

NRV-P063/110

Mn_2 [Nm]	i	Pn_1 [kW]	n2 [rpm]	Fr1 [N]	Fr2 [N]
1127	100,00	1,90	11,4	667	8198
1196	150,00	209,65	7,6	667	9384
1139	200,00	1,02	5,7	667	10320
1173	250,00	0,87	4,6	667	10320
1265	300,00	0,87	3,8	667	10320
1185	400,00	252,46	2,9	667	10320
1173	500,00	0,46	2,3	700	10320
1265	600,00	0,47	1,9	700	10320
1265	750,00	0,39	1,5	700	10320
1265	900,00	0,34	1,3	700	10320
1265	1200,00	0,27	1,0	700	10320
1265	1500,00	0,23	0,8	700	10320
1265	1800,00	0,20	0,6	700	10320
1185	2400,00	0,15	0,5	700	10320
1100	3000,00	0,11	0,4	700	10320
1100	4000,00	0,09	0,3	700	10320
1100	5000,00	420,22	0,2	700	10320

5.9 NRV/NMRV-P RIDUTTORE COMBINATO - 1140 rpm

NRV-P063/130

Mn_2 [Nm]	i	Pn_1 [kW]	n2 [rpm]	Fr1 [N]	Fr2 [N]
1183	100,00	1,97	11,4	667	10722
1668	150,00	1,97	7,6	667	12274
1600	200,00	287,76	5,7	667	13500
1530	250,00	1,13	4,6	667	13500
1760	300,00	1,19	3,8	667	13500
1650	400,00	0,88	2,9	667	13500
1550	500,00	0,69	2,3	667	13500
1760	600,00	0,64	1,9	700	13500
1760	750,00	0,53	1,5	700	13500
1760	900,00	0,47	1,3	700	13500
1760	1200,00	0,37	1,0	700	13500
1760	1500,00	0,32	0,8	700	13500
1760	1800,00	0,28	0,6	700	13500
1650	2400,00	0,21	0,5	700	13500
1550	3000,00	486,04	0,4	700	13500
1550	4000,00	0,13	0,3	700	13500
1550	5000,00	592,12	0,2	700	13500

NRV-P063/150

Mn_2 [Nm]	i	Pn_1 [kW]	n2 [rpm]	Fr1 [N]	Fr2 [N]
2148	150,00	2,51	7,6	580	18000
2195	200,00	1,97	5,7	667	18000
2050	250,00	378,52	4,6	667	18000
2340	300,00	1,45	3,8	700	18000
2670	400,00	1,40	2,9	667	18000
2330	500,00	1,04	2,3	667	18000
2670	600,00	0,97	1,9	700	18000
2330	750,00	0,72	1,5	700	18000
2100	900,00	0,52	1,3	700	18000
2670	1200,00	0,55	1,0	700	18000
2330	1500,00	0,41	0,8	700	18000
2100	1800,00	0,31	0,6	700	18000
2670	2400,00	0,33	0,5	700	18000
2330	3000,00	0,24	0,4	700	18000
2330	4000,00	0,20	0,3	700	18000
2330	5000,00	0,18	0,2	700	18000

5.10 NRV/NRV-P RIDUTTORE - 900 rpm

NRV030

Mn_2 [Nm]	i	Pn_1 [kW]	n2 [rpm]	Fr1 [N]	Fr2 [N]
18	5,00	0,40	180,0	175	692
18	7,50	0,27	120,0	175	792
18	10,00	0,21	90,0	197	871
18	15,00	0,15	60,0	197	997
17	20,00	0,11	45,0	210	1098
21	25,00	0,12	36,0	210	1183
20	30,00	0,10	30,0	210	1257
18	40,00	0,08	23,0	210	1383
17	50,00	0,06	18,0	210	1490
15	60,00	0,05	15,0	210	1583
12	80,00	0,03	11,0	210	1743

NRV040

Mn_2 [Nm]	i	Pn_1 [kW]	n2 [rpm]	Fr1 [N]	Fr2 [N]
34	5,00	0,74	180,0	290	1331
40	7,50	0,59	120,0	318	1524
42	10,00	0,48	90,0	350	1677
42	15,00	0,33	60,0	350	1920
41	20,00	0,25	45,0	350	2113
37	25,00	0,19	36,0	350	2276
46	30,00	0,22	30,0	350	2419
43	40,00	0,16	23,0	350	2662
40	50,00	0,13	18,0	350	2868
36	60,00	0,10	15,0	350	3047
31	80,00	0,07	11,0	350	3354
28	100,00	0,06	9,0	350	3490

NRV050

Mn_2 [Nm]	i	Pn_1 [kW]	n2 [rpm]	Fr1 [N]	Fr2 [N]
65	5,00	1,39	180,0	400	1827
73	7,50	1,07	120,0	444	2091
75	10,00	0,83	90,0	490	2302
77	15,00	0,60	60,0	490	2635
74	20,00	0,45	45,0	490	2900
67	25,00	0,34	36,0	490	3124
84	30,00	0,38	30,0	490	3320
78	40,00	0,29	23,0	490	3654
73	50,00	0,23	18,0	490	3936
68	60,00	0,19	15,0	490	4183

5.10 NRV/NRV-P RIDUTTORE - 900 rpm

NRV050

Mn_2 [Nm]	i	Pn_1 [kW]	n2 [rpm]	Fr1 [N]	Fr2 [N]
62	80,00	0,15	11,0	490	4604
52	100,00	0,11	9,0	490	4840

NRV-P063

Mn_2 [Nm]	i	Pn_1 [kW]	n2 [rpm]	Fr1 [N]	Fr2 [N]
122	7,50	1,74	120,0	580	2734
125	10,00	1,39	90,0	661	3009
140	15,00	1,07	60,0	700	3444
138	20,00	0,83	45,0	700	3791
127	25,00	0,63	36,0	700	4084
152	30,00	0,67	30,0	700	4339
142	40,00	0,51	23,0	700	4776
136	50,00	0,41	18,0	700	5145
128	60,00	0,34	15,0	700	5467
116	80,00	0,26	11,0	700	6018
112	100,00	0,22	9,0	700	6270

NRV-P075

Mn_2 [Nm]	i	Pn_1 [kW]	n2 [rpm]	Fr1 [N]	Fr2 [N]
176	7,50	2,51	120,0	810	3227
187	10,00	2,05	90,0	975	3551
215	15,00	1,63	60,0	980	4065
220	20,00	1,30	45,0	980	4474
202	25,00	0,98	36,0	980	4820
230	30,00	0,98	30,0	980	5122
230	40,00	0,79	23,0	980	5637
212	50,00	0,62	18,0	980	6073
200	60,00	0,51	15,0	980	6453
184	80,00	0,39	11,0	980	7103
171	100,00	0,32	9,0	980	7380

NRV-P090

Mn_2 [Nm]	i	Pn_1 [kW]	n2 [rpm]	Fr1 [N]	Fr2 [N]
303	7,50	4,28	120,0	1040	3570
324	10,00	3,51	90,0	1270	3929
376	15,00	2,78	60,0	1270	4498
370	20,00	2,13	45,0	1270	4951

NRV-P090

Mn_2 [Nm]	i	Pn_1 [kW]	n2 [rpm]	Fr1 [N]	Fr2 [N]
355	25,00	1,67	36,0	1270	5333
410	30,00	1,69	30,0	1270	5667
376	40,00	1,23	23,0	1270	6238
355	50,00	0,97	18,0	1270	6719
334	60,00	0,81	15,0	1270	7140
271	80,00	0,53	11,0	1270	7859
257	100,00	0,44	9,0	1270	8180

NRV-P110

Mn_2 [Nm]	i	Pn_1 [kW]	n2 [rpm]	Fr1 [N]	Fr2 [N]
612	20,00	3,43	45,0	1700	6256
645	25,00	2,97	36,0	1700	6739
690	30,00	2,81	30,0	1700	7161
667	40,00	2,10	23,0	1700	7882
627	50,00	1,64	18,0	1700	8491
585	60,00	1,33	15,0	1700	9023
490	80,00	0,90	11,0	1700	9931
459	100,00	0,73	9,0	1700	10320

NRV130

Mn_2 [Nm]	i	Pn_1 [kW]	n2 [rpm]	Fr1 [N]	Fr2 [N]
930	50,00	2,40	18,0	2100	11105
855	60,00	1,92	15,0	2100	11801
798	80,00	1,45	11,0	2100	12989
703	100,00	1,10	9,0	2100	13500

NRV150

Mn_2 [Nm]	i	Pn_1 [kW]	n2 [rpm]	Fr1 [N]	Fr2 [N]
1197	60,00	2,65	15,0	2800	16133
1093	80,00	1,95	11,0	2800	17757
950	100,00	1,47	9,0	2800	18000

NRV030/040

Mn_2 [Nm]	i	Pn_1 [kW]	n2 [rpm]	Fr1 [N]	Fr2 [N]
71	100,00	0,11	9,0	197	2769
72	150,00	0,08	6,0	197	3169
65	200,00	0,05	4,5	197	3488
61	250,00	10,92	3,6	197	3490
73	300,00	0,05	3,0	197	3490
65	400,00	0,04	2,3	197	3490
61	500,00	0,03	1,8	210	3490
73	600,00	0,03	1,5	210	3490
73	750,00	0,02	1,2	210	3490
73	900,00	0,02	1,0	210	3490
73	1200,00	20,82	0,8	210	3490
73	1500,00	0,01	0,6	210	3490
73	1800,00	0,01	0,5	210	3490
65	2400,00	0,01	0,4	210	3490
60	3000,00	0,01	0,3	210	3490
48	4000,00	0,01	0,2	210	3490
43	5000,00	0,00	0,2	210	3490

NRV030/050

Mn_2 [Nm]	i	Pn_1 [kW]	n2 [rpm]	Fr1 [N]	Fr2 [N]
137	100,00	20,18	9,0	197	3800
135	150,00	0,14	6,0	197	4350
120	200,00	0,10	4,5	197	4788
110	250,00	0,08	3,6	197	4840
145	300,00	28,12	3,0	197	4840
124	400,00	0,07	2,3	197	4840
120	500,00	0,06	1,8	197	4840
145	600,00	0,05	1,5	210	4840
145	750,00	35,04	1,2	210	4840
145	900,00	0,04	1,0	210	4840
145	1200,00	0,03	0,8	210	4840
145	1500,00	43,80	0,6	210	4840
145	1800,00	0,03	0,5	210	4840
124	2400,00	0,02	0,4	210	4840
120	3000,00	0,02	0,3	210	4840
82	4000,00	0,01	0,2	210	4840
79	5000,00	0,01	0,2	210	4840

5.11 NRV/NMRV-P RIDUTTORE COMBINATO - 900 rpm

NRV-P030/063

Mn_2 [Nm]	i	Pn_1 [kW]	n2 [rpm]	Fr1 [N]	Fr2 [N]
166	100,00	0,24	9,0	197	4967
233	150,00	0,24	6,0	197	5686
253	200,00	42,05	4,5	197	6259
231	250,00	40,11	3,6	197	6270
255	300,00	51,70	3,0	175	6270
255	400,00	52,98	2,3	197	6270
236	500,00	52,80	1,8	197	6270
271	600,00	0,10	1,5	210	6270
271	750,00	0,09	1,2	210	6270
271	900,00	0,08	1,0	210	6270
271	1200,00	0,06	0,8	210	6270
271	1500,00	0,05	0,6	210	6270
271	1800,00	0,05	0,5	210	6270
255	2400,00	89,40	0,4	210	6270
236	3000,00	89,11	0,3	210	6270
236	4000,00	0,03	0,2	210	6270
150	5000,00	0,01	0,2	210	6270

NRV040/050

Mn_2 [Nm]	i	Pn_1 [kW]	n2 [rpm]	Fr1 [N]	Fr2 [N]
137	100,00	0,20	9,0	350	3800
135	150,00	21,00	6,0	350	4350
120	200,00	0,10	4,5	350	4788
110	250,00	19,21	3,6	350	4840
145	300,00	27,44	3,0	350	4840
124	400,00	0,07	2,3	350	4840
137	500,00	0,06	1,8	350	3800
145	600,00	0,05	1,5	350	4840
145	750,00	31,20	1,2	350	4840
135	900,00	0,04	1,0	350	4350
145	1200,00	0,03	0,8	350	4840
145	1500,00	39,27	0,6	350	4840
145	1800,00	0,02	0,5	350	4840
124	2400,00	0,02	0,4	350	4840
120	3000,00	0,01	0,3	350	4840
120	4000,00	0,01	0,2	350	4840
120	5000,00	0,01	0,2	350	4840

5.11 NRV/NMRV-P RIDUTTORE COMBINATO - 900 rpm

NRV-P040/063

Mn_2 [Nm]	i	Pn_1 [kW]	n2 [rpm]	Fr1 [N]	Fr2 [N]
257	100,00	36,94	9,0	350	4967
260	150,00	0,27	6,0	350	5686
253	200,00	0,21	4,5	350	6259
231	250,00	0,16	3,6	350	6270
271	300,00	0,17	3,0	350	6270
255	400,00	51,70	2,3	350	6270
231	500,00	0,09	1,8	350	6270
271	600,00	0,09	1,5	350	6270
271	750,00	0,08	1,2	350	6270
271	900,00	0,07	1,0	350	6270
271	1200,00	0,06	0,8	350	6270
271	1500,00	0,05	0,6	350	6270
271	1800,00	0,04	0,5	350	6270
255	2400,00	78,02	0,4	350	6270
236	3000,00	0,03	0,3	350	6270
236	4000,00	87,29	0,2	350	6270
236	5000,00	0,02	0,2	350	6270

NRV-P040/075

Mn_2 [Nm]	i	Pn_1 [kW]	n2 [rpm]	Fr1 [N]	Fr2 [N]
384	100,00	0,55	9,0	350	5863
425	150,00	0,42	6,0	350	6712
420	200,00	0,33	4,5	350	7380
380	250,00	0,25	3,6	350	7380
444	300,00	0,26	3,0	350	7380
414	400,00	0,20	2,3	350	7380
368	500,00	0,15	1,8	350	7380
444	600,00	0,14	1,5	350	7380
444	750,00	0,12	1,2	350	7380
444	900,00	0,11	1,0	350	7380
444	1200,00	0,09	0,8	350	7380
444	1500,00	0,08	0,6	350	7380
444	1800,00	0,07	0,5	350	7380
414	2400,00	0,05	0,4	350	7380
368	3000,00	0,04	0,3	350	7380
368	4000,00	131,07	0,2	350	7380
368	5000,00	0,03	0,2	350	7380

5.11 NRV/NMRV-P RIDUTTORE COMBINATO - 900 rpm

NRV-P040/090

Mn_2 [Nm]	i	Pn_1 [kW]	n2 [rpm]	Fr1 [N]	Fr2 [N]
394	100,00	0,55	9,0	350	6487
562	150,00	0,55	6,0	350	7426
610	200,00	0,46	4,5	350	8174
570	250,00	89,89	3,6	350	8180
700	300,00	0,40	3,0	350	8180
610	400,00	0,28	2,3	350	8180
560	500,00	0,22	1,8	350	8180
700	600,00	0,22	1,5	350	8180
700	750,00	0,18	1,2	350	8180
700	900,00	0,16	1,0	350	8180
700	1200,00	0,13	0,8	350	8180
700	1500,00	0,11	0,6	350	8180
700	1800,00	0,10	0,5	350	8180
610	2400,00	0,07	0,4	350	8180
560	3000,00	0,06	0,3	350	8180
560	4000,00	0,05	0,2	350	8180
560	5000,00	206,80	0,2	350	8180

NRV-P050/090

Mn_2 [Nm]	i	Pn_1 [kW]	n2 [rpm]	Fr1 [N]	Fr2 [N]
590	100,00	0,80	9,0	490	6487
660	150,00	0,63	6,0	490	7426
610	200,00	0,45	4,5	490	8174
570	250,00	0,35	3,6	490	8180
700	300,00	0,39	3,0	490	8180
610	400,00	0,27	2,3	490	8180
570	500,00	96,89	1,8	490	8180
700	600,00	0,21	1,5	490	8180
700	750,00	0,18	1,2	490	8180
700	900,00	142,70	1,0	490	8180
700	1200,00	153,84	0,8	490	8180
700	1500,00	0,11	0,6	490	8180
700	1800,00	0,10	0,5	490	8180
610	2400,00	0,07	0,4	490	8180
560	3000,00	0,05	0,3	490	8180
560	4000,00	0,04	0,2	490	8180
560	5000,00	0,04	0,2	490	8180

5.11 NRV/NMRV-P RIDUTTORE COMBINATO - 900 rpm

NRV-P050/110

Mn_2 [Nm]	i	Pn_1 [kW]	n2 [rpm]	Fr1 [N]	Fr2 [N]
754	100,00	1,02	9,0	490	8198
1090	150,00	1,02	6,0	490	9384
1139	200,00	0,82	4,5	490	10320
1173	250,00	0,69	3,6	490	10320
1265	300,00	0,70	3,0	490	10320
1185	400,00	202,13	2,3	490	10320
1173	500,00	0,38	1,8	490	10320
1265	600,00	0,39	1,5	490	10320
1265	750,00	0,32	1,2	490	10320
1265	900,00	0,29	1,0	490	10320
1265	1200,00	0,23	0,8	490	10320
1265	1500,00	0,20	0,6	490	10320
1265	1800,00	0,18	0,5	490	10320
1185	2400,00	0,13	0,4	490	10320
1100	3000,00	0,10	0,3	490	10320
1100	4000,00	0,08	0,2	490	10320
1100	5000,00	371,56	0,2	490	10320

NRV-P063/110

Mn_2 [Nm]	i	Pn_1 [kW]	n2 [rpm]	Fr1 [N]	Fr2 [N]
1127	100,00	1,52	9,0	661	8198
1196	150,00	1,12	6,0	661	9384
1139	200,00	0,82	4,5	661	10320
1173	250,00	0,69	3,6	661	10320
1265	300,00	0,70	3,0	661	10320
1185	400,00	202,13	2,3	661	10320
1173	500,00	0,38	1,8	700	10320
1265	600,00	0,38	1,5	700	10320
1265	750,00	0,31	1,2	700	10320
1265	900,00	0,28	1,0	700	10320
1265	1200,00	0,22	0,8	700	10320
1265	1500,00	0,19	0,6	700	10320
1265	1800,00	0,17	0,5	700	10320
1185	2400,00	0,12	0,4	700	10320
1100	3000,00	0,09	0,3	700	10320
1100	4000,00	0,08	0,2	700	10320
1100	5000,00	348,34	0,2	700	10320

5.11 NRV/NMRV-P RIDUTTORE COMBINATO - 900 rpm

NRV-P063/130

Mn_2 [Nm]	i	Pn_1 [kW]	n2 [rpm]	Fr1 [N]	Fr2 [N]
1270	100,00	1,70	9,0	661	10722
1700	150,00	1,61	6,0	661	12274
1600	200,00	230,38	4,5	661	13500
1530	250,00	0,90	3,6	661	13500
1760	300,00	286,96	3,0	661	13500
1650	400,00	0,70	2,3	661	13500
1550	500,00	277,18	1,8	661	13500
1760	600,00	0,52	1,5	700	13500
1760	750,00	0,43	1,2	700	13500
1760	900,00	0,38	1,0	700	13500
1760	1200,00	0,31	0,8	700	13500
1760	1500,00	0,26	0,6	700	13500
1760	1800,00	0,23	0,5	700	13500
1650	2400,00	405,47	0,4	700	13500
1550	3000,00	0,13	0,3	700	13500
1550	4000,00	0,11	0,2	700	13500
1550	5000,00	0,10	0,2	700	13500

NRV-P063/150

Mn_2 [Nm]	i	Pn_1 [kW]	n2 [rpm]	Fr1 [N]	Fr2 [N]
2325	150,00	2,16	6,0	580	18000
2340	200,00	1,68	4,5	661	18000
2050	250,00	1,21	3,6	661	18000
2340	300,00	1,16	3,0	700	18000
2670	400,00	1,12	2,3	661	18000
2330	500,00	416,66	1,8	661	18000
2670	600,00	0,77	1,5	700	18000
2330	750,00	0,58	1,2	700	18000
2100	900,00	0,42	1,0	700	18000
2670	1200,00	0,45	0,8	700	18000
2330	1500,00	0,33	0,6	700	18000
2100	1800,00	0,26	0,5	700	18000
2670	2400,00	0,27	0,4	700	18000
2330	3000,00	600,28	0,3	700	18000
2330	4000,00	0,17	0,2	700	18000
2330	5000,00	0,15	0,2	700	18000

5.12 NRV/NRV-P RIDUTTORE - 500 rpm

NRV030

Mn_2 [Nm]	i	Pn_1 [kW]	n2 [rpm]	Fr1 [N]	Fr2 [N]
18	5,00	0,22	100,0	210	841
18	7,50	0,16	67,0	210	963
18	10,00	0,12	50,0	210	1060
18	15,00	0,09	33,0	210	1213
17	20,00	0,07	25,0	210	1336
21	25,00	0,07	20,0	210	1439
20	30,00	0,06	17,0	210	1529
18	40,00	0,04	13,0	210	1683
17	50,00	0,04	10,0	210	1813
15	60,00	0,03	8,0	210	1830
12	80,00	0,02	6,0	210	1830

NRV040

Mn_2 [Nm]	i	Pn_1 [kW]	n2 [rpm]	Fr1 [N]	Fr2 [N]
34	5,00	0,41	100,0	350	1619
40	7,50	0,34	67,0	350	1853
42	10,00	0,27	50,0	350	2040
42	15,00	0,19	33,0	350	2335
41	20,00	0,15	25,0	350	2570
37	25,00	0,11	20,0	350	2769
46	30,00	0,13	17,0	350	2942
43	40,00	0,10	13,0	350	3238
40	50,00	0,08	10,0	350	3488
36	60,00	0,06	8,0	350	3490
31	80,00	0,05	6,0	350	3490
28	100,00	0,04	5,0	350	3490

NRV050

Mn_2 [Nm]	i	Pn_1 [kW]	n2 [rpm]	Fr1 [N]	Fr2 [N]
65	5,00	0,79	100,0	490	2222
73	7,50	0,61	67,0	490	2544
75	10,00	0,48	50,0	490	2800
77	15,00	0,35	33,0	490	3205
74	20,00	0,26	25,0	490	3528
67	25,00	0,20	20,0	490	3800
84	30,00	0,23	17,0	490	4038
78	40,00	0,17	13,0	490	4445
73	50,00	0,14	10,0	490	4788
68	60,00	0,11	8,0	490	4840

5.12 NRV/NRV-P RIDUTTORE - 500 rpm

NRV050

Mn_2 [Nm]	i	Pn_1 [kW]	n2 [rpm]	Fr1 [N]	Fr2 [N]
62	80,00	0,09	6,0	490	4840
52	100,00	0,07	5,0	490	4840

NRV-P063

Mn_2 [Nm]	i	Pn_1 [kW]	n2 [rpm]	Fr1 [N]	Fr2 [N]
122	7,50	0,99	67,0	700	3325
125	10,00	0,80	50,0	700	3660
140	15,00	0,63	33,0	700	4190
138	20,00	0,48	25,0	700	4611
127	25,00	0,37	20,0	700	4967
152	30,00	0,40	17,0	700	5279
142	40,00	0,30	13,0	700	5810
136	50,00	0,25	10,0	700	6259
128	60,00	0,21	8,0	700	6270
116	80,00	0,16	6,0	700	6270
112	100,00	0,14	5,0	700	6270

NRV-P075

Mn_2 [Nm]	i	Pn_1 [kW]	n2 [rpm]	Fr1 [N]	Fr2 [N]
176	7,50	1,45	67,0	980	3925
187	10,00	1,18	50,0	980	4320
215	15,00	0,94	33,0	980	4945
220	20,00	0,75	25,0	980	5443
202	25,00	0,57	20,0	980	5863
230	30,00	0,58	17,0	980	6231
230	40,00	0,47	13,0	980	6858
212	50,00	0,37	10,0	980	7380
200	60,00	0,31	8,0	980	7380
184	80,00	0,24	6,0	980	7380
171	100,00	0,19	5,0	980	7380

NRV-P090

Mn_2 [Nm]	i	Pn_1 [kW]	n2 [rpm]	Fr1 [N]	Fr2 [N]
303	7,50	2,46	67,0	1270	4343
324	10,00	2,00	50,0	1270	4780
376	15,00	1,60	33,0	1270	5472
370	20,00	1,23	25,0	1270	6022

NRV-P090

Mn_2 [Nm]	i	Pn_1 [kW]	n2 [rpm]	Fr1 [N]	Fr2 [N]
355	25,00	0,98	20,0	1270	6487
410	30,00	0,99	17,0	1270	6894
376	40,00	0,73	13,0	1270	7588
355	50,00	0,58	10,0	1270	8174
334	60,00	0,49	8,0	1270	8180
271	80,00	0,33	6,0	1270	8180
257	100,00	0,27	5,0	1270	8180

NRV-P110

Mn_2 [Nm]	i	Pn_1 [kW]	n2 [rpm]	Fr1 [N]	Fr2 [N]
612	20,00	1,98	25,0	1700	7610
645	25,00	1,71	20,0	1700	8198
690	30,00	1,65	17,0	1700	8711
667	40,00	1,23	13,0	1700	9588
627	50,00	0,98	10,0	1700	10320
585	60,00	0,80	8,0	1700	10320
490	80,00	0,55	6,0	1700	10320
459	100,00	0,45	5,0	1700	10320

NRV130

Mn_2 [Nm]	i	Pn_1 [kW]	n2 [rpm]	Fr1 [N]	Fr2 [N]
930	50,00	1,43	10,0	2100	13500
855	60,00	1,17	8,0	2100	13500
798	80,00	0,89	6,0	2100	13500
703	100,00	0,68	5,0	2100	13500

NRV150

Mn_2 [Nm]	i	Pn_1 [kW]	n2 [rpm]	Fr1 [N]	Fr2 [N]
1197	60,00	1,61	8,0	2800	18000
1093	80,00	1,19	6,0	2800	18000
950	100,00	0,90	5,0	2800	18000

5.13 NRV/NMRV-P RIDUTTORE COMBINATO - 500 rpm

NRV030/040

Mn_2 [Nm]	i	Pn_1 [kW]	n2 [rpm]	Fr1 [N]	Fr2 [N]
71	100,00	0,06	5,0	210	2769
72	150,00	0,04	3,3	210	3169
65	200,00	0,03	2,5	210	3488
61	250,00	6,30	2,0	210	3490
73	300,00	0,03	1,7	210	3490
65	400,00	0,02	1,3	210	3490
61	500,00	0,01	1,0	210	3490
73	600,00	9,53	0,8	210	3490
73	750,00	0,01	0,7	210	3490
73	900,00	11,17	0,6	210	3490
73	1200,00	0,01	0,4	210	3490
73	1500,00	0,01	0,3	210	3490
73	1800,00	14,72	0,3	210	3490
65	2400,00	14,59	0,2	210	3490
60	3000,00	0,01	0,2	210	3490
48	4000,00	0,00	0,1	210	3490
43	5000,00	0,00	0,1	210	3490

NRV030/050

Mn_2 [Nm]	i	Pn_1 [kW]	n2 [rpm]	Fr1 [N]	Fr2 [N]
137	100,00	0,12	5,0	210	3800
135	150,00	0,08	3,3	210	4350
120	200,00	0,06	2,5	210	4788
110	250,00	0,04	2,0	210	4840
145	300,00	16,22	1,7	210	4840
124	400,00	15,41	1,3	210	4840
120	500,00	16,11	1,0	210	4840
145	600,00	0,03	0,8	210	4840
145	750,00	0,03	0,7	210	4840
145	900,00	21,82	0,6	210	4840
145	1200,00	23,87	0,4	210	4840
145	1500,00	26,36	0,3	210	4840
145	1800,00	0,02	0,3	210	4840
124	2400,00	27,32	0,2	210	4840
120	3000,00	28,56	0,2	210	4840
82	4000,00	0,01	0,1	210	4840
79	5000,00	23,94	0,1	210	4840

5.13 NRV/NMRV-P RIDUTTORE COMBINATO - 500 rpm

NRV-P030/063

Mn_2 [Nm]	i	Pn_1 [kW]	n2 [rpm]	Fr1 [N]	Fr2 [N]
198	100,00	0,17	5,0	210	4967
260	150,00	0,16	3,3	210	5686
253	200,00	24,26	2,5	210	6259
231	250,00	0,09	2,0	210	6270
255	300,00	29,43	1,7	210	6270
255	400,00	30,56	1,3	210	6270
236	500,00	30,46	1,0	210	6270
271	600,00	0,06	0,8	210	6270
271	750,00	0,05	0,7	210	6270
271	900,00	0,04	0,6	210	6270
271	1200,00	0,04	0,4	210	6270
271	1500,00	0,03	0,3	210	6270
271	1800,00	0,03	0,3	210	6270
255	2400,00	54,18	0,2	210	6270
236	3000,00	54,00	0,2	210	6270
236	4000,00	62,53	0,1	210	6270
150	5000,00	44,22	0,1	210	6270

NRV040/050

Mn_2 [Nm]	i	Pn_1 [kW]	n2 [rpm]	Fr1 [N]	Fr2 [N]
137	100,00	0,11	5,0	350	3800
135	150,00	0,08	3,3	350	4350
120	200,00	0,06	2,5	350	4788
110	250,00	0,04	2,0	350	4840
145	300,00	15,62	1,7	350	4840
124	400,00	0,04	1,3	350	4840
137	500,00	0,03	1,0	350	3800
145	600,00	0,03	0,8	350	4840
145	750,00	0,02	0,7	350	4840
135	900,00	0,02	0,6	350	4350
145	1200,00	0,02	0,4	350	4840
145	1500,00	0,01	0,3	350	4840
145	1800,00	0,01	0,3	350	4840
124	2400,00	0,01	0,2	350	4840
120	3000,00	24,64	0,2	350	4840
120	4000,00	0,01	0,1	350	4840
120	5000,00	0,01	0,1	350	4840

5.13 NRV/NMRV-P RIDUTTORE COMBINATO - 500 rpm

NRV-P040/063

Mn_2 [Nm]	i	Pn_1 [kW]	n2 [rpm]	Fr1 [N]	Fr2 [N]
257	100,00	21,03	5,0	350	4967
260	150,00	0,15	3,3	350	5686
253	200,00	23,36	2,5	350	6259
231	250,00	0,09	2,0	350	6270
271	300,00	0,10	1,7	350	6270
255	400,00	29,43	1,3	350	6270
231	500,00	0,05	1,0	350	6270
271	600,00	0,05	0,8	350	6270
271	750,00	0,04	0,7	350	6270
271	900,00	0,04	0,6	350	6270
271	1200,00	0,03	0,4	350	6270
271	1500,00	0,03	0,3	350	6270
271	1800,00	0,03	0,3	350	6270
255	2400,00	46,75	0,2	350	6270
236	3000,00	0,02	0,2	350	6270
236	4000,00	52,80	0,1	350	6270
236	5000,00	59,40	0,1	350	6270

NRV-P040/075

Mn_2 [Nm]	i	Pn_1 [kW]	n2 [rpm]	Fr1 [N]	Fr2 [N]
405	100,00	0,33	5,0	350	5863
425	150,00	0,24	3,3	350	6712
420	200,00	0,19	2,5	350	7380
380	250,00	0,14	2,0	350	7380
444	300,00	0,15	1,7	350	7380
414	400,00	0,11	1,3	350	7380
368	500,00	0,09	1,0	350	7380
444	600,00	0,08	0,8	350	7380
444	750,00	0,07	0,7	350	7380
444	900,00	0,06	0,6	350	7380
444	1200,00	0,05	0,4	350	7380
444	1500,00	0,04	0,3	350	7380
444	1800,00	0,04	0,3	350	7380
414	2400,00	0,03	0,2	350	7380
368	3000,00	0,02	0,2	350	7380
368	4000,00	79,29	0,1	350	7380
368	5000,00	89,20	0,1	350	7380

5.13 NRV/NMRV-P RIDUTTORE COMBINATO - 500 rpm

NRV-P040/090

Mn_2 [Nm]	i	Pn_1 [kW]	n2 [rpm]	Fr1 [N]	Fr2 [N]
484	100,00	0,38	5,0	350	6487
660	150,00	0,36	3,3	350	7426
610	200,00	0,26	2,5	350	8174
570	250,00	51,17	2,0	350	8180
700	300,00	0,23	1,7	350	8180
610	400,00	0,16	1,3	350	8180
560	500,00	0,12	1,0	350	8180
700	600,00	0,12	0,8	350	8180
700	750,00	0,10	0,7	350	8180
700	900,00	0,09	0,6	350	8180
700	1200,00	0,08	0,4	350	8180
700	1500,00	0,07	0,3	350	8180
700	1800,00	0,06	0,3	350	8180
610	2400,00	101,00	0,2	350	8180
560	3000,00	0,03	0,2	350	8180
560	4000,00	0,03	0,1	350	8180
560	5000,00	0,03	0,1	350	8180

NRV-P050/090

Mn_2 [Nm]	i	Pn_1 [kW]	n2 [rpm]	Fr1 [N]	Fr2 [N]
590	100,00	0,46	5,0	490	6487
660	150,00	0,36	3,3	490	7426
610	200,00	0,26	2,5	490	8174
570	250,00	50,55	2,0	490	8180
700	300,00	66,71	1,7	490	8180
610	400,00	0,16	1,3	490	8180
570	500,00	0,11	1,0	490	8180
700	600,00	0,12	0,8	490	8180
700	750,00	0,10	0,7	490	8180
700	900,00	0,09	0,6	490	8180
700	1200,00	91,17	0,4	490	8180
700	1500,00	0,07	0,3	490	8180
700	1800,00	0,06	0,3	490	8180
610	2400,00	99,06	0,2	490	8180
560	3000,00	0,03	0,2	490	8180
560	4000,00	0,03	0,1	490	8180
560	5000,00	0,03	0,1	490	8180

5.13 NRV/NMRV-P RIDUTTORE COMBINATO - 500 rpm

NRV-P050/110

Mn_2 [Nm]	i	Pn_1 [kW]	n2 [rpm]	Fr1 [N]	Fr2 [N]
927	100,00	0,72	5,0	490	8198
1196	150,00	0,64	3,3	490	9384
1139	200,00	0,47	2,5	490	10320
1173	250,00	0,40	2,0	490	10320
1265	300,00	0,40	1,7	490	10320
1185	400,00	0,29	1,3	490	10320
1173	500,00	0,22	1,0	490	10320
1265	600,00	133,58	0,8	490	10320
1265	750,00	0,19	0,7	490	10320
1265	900,00	0,17	0,6	490	10320
1265	1200,00	164,75	0,4	490	10320
1265	1500,00	0,12	0,3	490	10320
1265	1800,00	0,11	0,3	490	10320
1185	2400,00	0,08	0,2	490	10320
1100	3000,00	0,06	0,2	490	10320
1100	4000,00	0,05	0,1	490	10320
1100	5000,00	0,04	0,1	490	10320

NRV-P063/110

Mn_2 [Nm]	i	Pn_1 [kW]	n2 [rpm]	Fr1 [N]	Fr2 [N]
1127	100,00	0,88	5,0	700	8198
1196	150,00	0,64	3,3	700	9384
1139	200,00	0,47	2,5	700	10320
1173	250,00	0,40	2,0	700	10320
1265	300,00	0,40	1,7	700	10320
1185	400,00	0,29	1,3	700	10320
1173	500,00	0,22	1,0	700	10320
1265	600,00	131,80	0,8	700	10320
1265	750,00	0,18	0,7	700	10320
1265	900,00	0,17	0,6	700	10320
1265	1200,00	0,13	0,4	700	10320
1265	1500,00	0,12	0,3	700	10320
1265	1800,00	0,10	0,3	700	10320
1185	2400,00	0,07	0,2	700	10320
1100	3000,00	0,06	0,2	700	10320
1100	4000,00	0,05	0,1	700	10320
1100	5000,00	0,04	0,1	700	10320

5.13 NRV/NMRV-P RIDUTTORE COMBINATO - 500 rpm

NRV-P063/130

Mn_2 [Nm]	i	Pn_1 [kW]	n2 [rpm]	Fr1 [N]	Fr2 [N]
1530	100,00	1,18	5,0	700	10722
1700	150,00	0,93	3,3	700	12274
1600	200,00	0,66	2,5	700	13500
1530	250,00	130,25	2,0	700	13500
1760	300,00	0,55	1,7	700	13500
1650	400,00	0,41	1,3	700	13500
1550	500,00	0,32	1,0	700	13500
1760	600,00	180,68	0,8	700	13500
1760	750,00	0,25	0,7	700	13500
1760	900,00	205,32	0,6	700	13500
1760	1200,00	218,56	0,4	700	13500
1760	1500,00	0,16	0,3	700	13500
1760	1800,00	250,94	0,3	700	13500
1650	2400,00	246,12	0,2	700	13500
1550	3000,00	242,39	0,2	700	13500
1550	4000,00	0,07	0,1	700	13500
1550	5000,00	0,06	0,1	700	13500

NRV-P063/150

Mn_2 [Nm]	i	Pn_1 [kW]	n2 [rpm]	Fr1 [N]	Fr2 [N]
2340	150,00	1,23	3,3	700	18000
2340	200,00	0,97	2,5	700	18000
2050	250,00	174,52	2,0	700	18000
2340	300,00	0,68	1,7	700	18000
2670	400,00	258,30	1,3	700	18000
2330	500,00	0,48	1,0	700	18000
2670	600,00	0,45	0,8	700	18000
2330	750,00	0,34	0,7	700	18000
2100	900,00	228,20	0,6	700	18000
2670	1200,00	0,27	0,4	700	18000
2330	1500,00	0,20	0,3	700	18000
2100	1800,00	0,15	0,3	700	18000
2670	2400,00	0,16	0,2	700	18000
2330	3000,00	0,12	0,2	700	18000
2330	4000,00	0,10	0,1	700	18000
2330	5000,00	0,09	0,1	700	18000

5.14 IHW/NMRV-P RIDUTTORE CON PRECOPPIA - 1750 rpm

IHW040+NMRV-P090

Mn_2 [Nm]	i	Pn_1 [kW]	n2 [rpm]	Fr1 [N]	Fr2 [N]
408	23,29	3,83	75,1	300	4343
460	31,05	3,27	56,4	400	4780
492	42,00	2,63	41,7	400	4780
518	46,58	2,54	37,6	400	5472
573	63,00	2,12	27,8	400	5472
444	77,63	1,41	22,5	400	6487
549	84,00	1,59	20,8	400	6022
556	93,16	1,54	18,8	400	6894
601	110,00	1,35	15,9	400	6022
615	126,00	1,31	13,9	400	6894
591	137,50	1,10	12,7	400	6487
468	155,26	0,87	11,3	400	8174
673	165,00	1,12	10,6	400	6894
418	186,32	0,69	9,4	400	8180
614	220,00	0,82	8,0	400	7588
469	252,00	0,60	6,9	400	8180
573	275,00	0,65	6,4	400	8174
552	304,55	0,57	5,8	400	8180
503	330,00	0,51	5,3	400	8180
612	383,33	0,51	4,6	400	8180
624	437,50	0,46	4,0	400	8180
534	460,00	0,40	3,8	400	8180
544	525,00	0,36	3,3	400	8180
426	613,33	0,27	2,9	400	8180
432	700,00	0,24	2,5	400	8180
351	766,67	0,19	2,3	400	8180
354	875,00	0,17	2,0	400	8180

IHW040+NMRV-P110

Mn_2 [Nm]	i	Pn_1 [kW]	n2 [rpm]	Fr1 [N]	Fr2 [N]
411	23,29	3,80	75,1	300	5488
535	31,05	3,80	56,4	300	6040
492	42,00	2,63	41,7	500	6040
780	46,58	3,77	37,6	300	6914
783	62,11	2,91	28,2	500	7610
829	77,63	2,53	22,5	500	8198
930	84,00	2,62	20,8	500	7610
917	93,16	2,50	18,8	500	8711
1014	105,00	2,34	16,7	500	8198
1109	126,00	2,33	13,9	500	8711
938	137,50	1,68	12,7	500	8198

5.14 IHW/NMRV-P RIDUTTORE CON PRECOPPIA - 1750 rpm

IHW040+NMRV-P110

Mn_2 [Nm]	i	Pn_1 [kW]	n2 [rpm]	Fr1 [N]	Fr2 [N]
828	155,26	1,48	11,3	500	10320
1016	168,00	1,65	10,4	500	9588
739	186,32	1,15	9,4	500	10320
1115	220,00	1,42	8,0	500	9588
836	252,00	1,01	6,9	500	10320
1029	275,00	1,11	6,4	500	10320
978	304,55	0,96	5,8	500	10320
900	330,00	0,85	5,3	500	10320
937	383,33	0,74	4,6	500	10320
750	440,00	0,59	4,0	500	10320
959	460,00	0,67	3,8	500	10320
905	525,00	0,56	3,3	500	10320
793	613,33	0,46	2,9	500	10320
807	700,00	0,41	2,5	500	10320
638	766,67	0,32	2,3	500	10320
642	875,00	0,29	2,0	500	10320

5.15 IHW/NMRV-P RIDUTTORE CON PRECOPPIA - 1400 rpm

IHW040+NMRV-P090

Mn_2 [Nm]	i	Pn_1 [kW]	n2 [rpm]	Fr1 [N]	Fr2 [N]
409	23,29	3,10	60,1	300	4343
460	31,05	2,65	45,1	400	4780
492	42,00	2,12	33,3	400	4780
518	46,58	2,07	30,1	400	5472
573	63,00	1,72	22,2	400	5472
444	77,63	1,15	18,0	400	6487
549	84,00	1,29	16,7	400	6022
556	93,16	1,27	15,0	400	6894
601	110,00	1,09	12,7	400	8174
615	126,00	1,07	11,1	400	6894
591	137,50	0,89	10,2	400	8180
468	155,26	0,72	9,0	400	8174
673	165,00	0,91	8,5	400	8180
418	186,32	0,57	7,5	400	8180
614	220,00	0,67	6,4	400	8180
469	252,00	0,50	5,6	400	8180
573	275,00	0,53	5,1	400	8180
552	304,55	0,47	4,6	400	8180
503	330,00	0,42	4,2	400	8180
612	383,33	0,42	3,6	400	8180
624	437,50	0,38	3,2	400	8180
534	460,00	0,33	3,0	400	8180
544	525,00	0,29	2,7	400	8180
426	613,33	0,22	2,3	400	8180
432	700,00	0,19	2,0	400	8180
351	766,67	0,16	1,8	400	8180
354	875,00	0,14	1,6	400	8180

IHW040+NMRV-P110

Mn_2 [Nm]	i	Pn_1 [kW]	n2 [rpm]	Fr1 [N]	Fr2 [N]
411	23,29	3,08	60,1	300	5488
535	31,05	3,08	45,1	300	6040
492	42,00	2,12	33,3	500	6040
780	46,58	3,07	30,1	300	6914
783	62,11	2,37	22,5	500	7610
829	77,63	2,06	18,0	500	8198
930	84,00	2,12	16,7	500	7610
917	93,16	2,07	15,0	500	8711
1014	105,00	1,90	13,3	500	8198
1109	126,00	1,91	11,1	500	8711
938	137,50	1,36	10,2	500	10320

IHW040+NMRV-P110

Mn_2 [Nm]	i	Pn_1 [kW]	n2 [rpm]	Fr1 [N]	Fr2 [N]
828	155,26	1,22	9,0	500	10320
1016	168,00	1,35	8,3	500	9588
739	186,32	0,95	7,5	500	10320
1115	220,00	1,16	6,4	500	10320
836	252,00	0,83	5,6	500	10320
1029	275,00	0,90	5,1	500	10320
978	304,55	0,78	4,6	500	10320
900	330,00	0,70	4,2	500	10320
937	383,33	0,60	3,6	500	10320
750	440,00	0,48	3,2	500	10320
959	460,00	0,55	3,0	500	10320
905	525,00	0,46	2,7	500	10320
793	613,33	0,37	2,3	500	10320
807	700,00	0,33	2,0	500	10320
638	766,67	0,26	1,8	500	10320
642	875,00	0,23	1,6	500	10320

5.16 IHW/NMRV-P RIDUTTORE CON PRECOPPIA - 1140 rpm

IHW040+NMRV-P090

Mn_2 [Nm]	i	Pn_1 [kW]	n2 [rpm]	Fr1 [N]	Fr2 [N]
409	23,29	2,54	49,0	300	4343
460	31,05	2,18	36,7	400	4780
492	42,00	1,74	27,1	400	6487
518	46,58	1,71	24,5	400	5472
573	63,00	1,42	18,1	400	7426
444	77,63	0,95	14,7	400	6487
549	84,00	1,06	13,6	400	8174
556	93,16	1,05	12,2	400	6894
601	110,00	0,90	10,4	400	8174
615	126,00	0,88	9,1	400	8180
591	137,50	0,73	8,3	400	8180
468	155,26	0,60	7,3	400	8174
673	165,00	0,75	6,9	400	8180
418	186,32	0,48	6,1	400	8180
614	220,00	0,55	5,2	400	8180
469	252,00	0,41	4,5	400	8180
573	275,00	0,44	4,2	400	8180
552	304,55	0,39	3,7	400	8180
503	330,00	0,35	3,5	400	8180
612	383,33	0,34	3,0	400	8180
624	437,50	0,31	2,6	400	8180
534	460,00	0,27	2,5	400	8180
544	525,00	0,24	2,2	400	8180
426	613,33	0,18	1,9	400	8180
432	700,00	0,16	1,6	400	8180
351	766,67	0,13	1,5	400	8180
354	875,00	0,12	1,3	400	8180

IHW040+NMRV-P110

Mn_2 [Nm]	i	Pn_1 [kW]	n2 [rpm]	Fr1 [N]	Fr2 [N]
411	23,29	2,54	49,0	300	5488
535	31,05	2,53	36,7	300	6040
492	42,00	1,74	27,1	500	8198
780	46,58	2,54	24,5	300	6914
783	62,11	1,96	18,4	500	7610
829	77,63	1,70	14,7	500	8198
930	84,00	1,75	13,6	500	10320
917	93,16	1,72	12,2	500	8711
1014	105,00	1,56	10,9	500	10320
1109	126,00	1,58	9,1	500	10320
938	137,50	1,12	8,3	500	10320

5.16 IHW/NMRV-P RIDUTTORE CON PRECOPPIA - 1140 rpm

IHW040+NMRV-P110

Mn_2 [Nm]	i	Pn_1 [kW]	n2 [rpm]	Fr1 [N]	Fr2 [N]
828	155,26	1,01	7,3	500	10320
1016	168,00	1,12	6,8	500	10320
739	186,32	0,80	6,1	500	10320
1115	220,00	0,96	5,2	500	10320
836	252,00	0,69	4,5	500	10320
1029	275,00	0,74	4,2	500	10320
978	304,55	0,64	3,7	500	10320
900	330,00	0,58	3,5	500	10320
937	383,33	0,49	3,0	500	10320
750	440,00	0,39	2,6	500	10320
959	460,00	0,45	2,5	500	10320
905	525,00	0,37	2,2	500	10320
793	613,33	0,31	1,9	500	10320
807	700,00	0,27	1,6	500	10320
638	766,67	0,22	1,5	500	10320
642	875,00	0,19	1,3	500	10320

5.17 IHW/NMRV-P RIDUTTORE CON PRECOPPIA - 900 rpm

IHW040+NMRV-P090

Mn_2 [Nm]	i	Pn_1 [kW]	n2 [rpm]	Fr1 [N]	Fr2 [N]
409	23,29	2,02	38,6	300	5894
460	31,05	1,74	29,0	400	6487
492	42,00	1,39	21,4	400	6487
518	46,58	1,36	19,3	400	7426
573	63,00	1,13	14,3	400	7426
444	77,63	0,76	11,6	400	8180
549	84,00	0,84	10,7	400	8174
556	93,16	0,85	9,7	400	8180
601	110,00	0,71	8,2	400	8174
615	126,00	0,71	7,1	400	8180
591	137,50	0,58	6,5	400	8180
468	155,26	0,49	5,8	400	8180
673	165,00	0,60	5,5	400	8180
418	186,32	0,39	4,8	400	8180
614	220,00	0,44	4,1	400	8180
469	252,00	0,33	3,6	400	8180
573	275,00	0,35	3,3	400	8180
552	304,55	0,31	3,0	400	8180
503	330,00	0,28	2,7	400	8180
612	383,33	0,28	2,4	400	8180
624	437,50	0,25	2,1	400	8180
534	460,00	0,22	2,0	400	8180
544	525,00	0,19	1,7	400	8180
426	613,33	0,14	1,5	400	8180
432	700,00	0,13	1,3	400	8180
351	766,67	0,11	1,2	400	8180
354	875,00	0,09	1,0	400	8180

IHW040+NMRV-P110

Mn_2 [Nm]	i	Pn_1 [kW]	n2 [rpm]	Fr1 [N]	Fr2 [N]
411	23,29	2,02	38,6	300	7448
535	31,05	2,02	29,0	300	8198
492	42,00	1,39	21,4	500	8198
780	46,58	2,03	19,3	300	9384
783	62,11	1,57	14,5	500	10320
829	77,63	1,36	11,6	500	10320
930	84,00	1,39	10,7	500	10320
917	93,16	1,39	9,7	500	10320
1014	105,00	1,25	8,6	500	10320
1109	126,00	1,27	7,1	500	10320
938	137,50	0,89	6,5	500	10320

5.17 IHW/NMRV-P RIDUTTORE CON PRECOPPIA - 900 rpm

IHW040+NMRV-P110

Mn_2 [Nm]	i	Pn_1 [kW]	n2 [rpm]	Fr1 [N]	Fr2 [N]
828	155,26	0,82	5,8	500	10320
1016	168,00	0,90	5,4	500	10320
739	186,32	0,64	4,8	500	10320
1115	220,00	0,77	4,1	500	10320
836	252,00	0,55	3,6	500	10320
1029	275,00	0,59	3,3	500	10320
978	304,55	0,51	3,0	500	10320
900	330,00	0,46	2,7	500	10320
937	383,33	0,39	2,4	500	10320
750	440,00	0,32	2,0	500	10320
959	460,00	0,36	2,0	500	10320
905	525,00	0,30	1,7	500	10320
793	613,33	0,24	1,5	500	10320
807	700,00	0,22	1,3	500	10320
638	766,67	0,17	1,2	500	10320
642	875,00	0,15	1,0	500	10320

6.1 CONDIZIONI DI VENDITA

Tutte le forniture effettuate da Motovario si intendono regolate esclusivamente dalle condizioni generali di vendita disponibili sul nostro sito:

http://www.motovario.com/ita/corporate/condizioni-di-vendita

NOTE

NOTE

NOTE

VSF / IEC / ATEX / IT / REV.0 / 2017