CATALOGO TECNICO

H SERIES

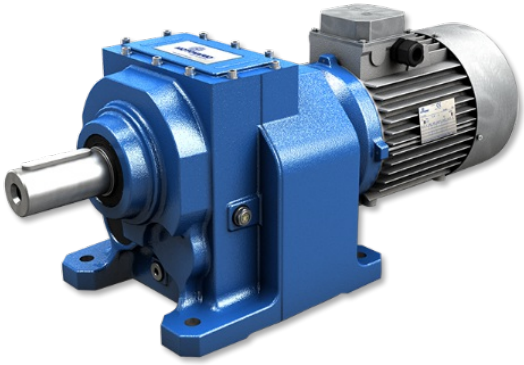

# MOTORIDUTTORI **COASSIALI**

STANDARD **IEC**

DIRETTIVA **ATEX** Ex

MOTOVARIO®

HEART OF MOTION

a TECO Group company

# INDICE



## 1. INFORMAZIONI GENERALI


1.1 ATEX ..... 4

1.2 SIMBOLOGIA E FORMULE ..... 5

1.2.1 Simbologia ..... 5

1.2.2 Formule ..... 6

1.3 SELEZIONE DEL PRODOTTO ..... 7

1.4 INSTALLAZIONE ..... 8


## 2. INFORMAZIONI DI PRODOTTO


2.1 CARATTERISTICHE COSTRUTTIVE ..... 9

2.2 TIPOLOGIA ..... 10

2.2.1 Designazione ..... 10

2.2.2 Versioni ..... 11

2.2.3 Modularità ..... 13

2.3 POSIZIONI DI MONTAGGIO ..... 15

2.3.1 Posizioni di montaggio ..... 15

2.3.2 Posizione morsettiera ..... 16

2.4 POTENZA TERMICA ..... 17

2.4.1 Informazioni ..... 17

2.4.2 Verifica ..... 17

2.5 APPLICAZIONI CRITICHE ..... 18

2.5.1 Applicazioni critiche ..... 18

2.5.2 Informazioni ..... 18

2.6 DISPONIBILITÀ FLANGE ATTACCO MOTORE ..... 19

2.6.1 Disponibilità flange attacco motore HA ..... 19

2.6.2 Disponibilità flange attacco motore H ..... 20

2.7 CUSCINETTI ASSE LENTO ..... 24

2.8 CARICHI RADIALI ..... 25

2.8.1 Informazioni ..... 25

2.8.2 Entrata ..... 25

2.8.3 Uscita ..... 26

2.9 LUBRIFICAZIONE ..... 27

2.9.1 Informazioni ..... 27

# INDICE




2.9.2 Lubrificanti ..... 27
2.9.3 Lubrificanti speciali ..... 28
2.9.4 Quantità ..... 29

**2.10 MOMENTI D'INERZIA ..... 30**


## 3. DIMENSIONI


**3.1 RIDUTTORI/MOTORIDUTTORI ..... 31**
3.1.1 HA31 ..... 31
3.1.2 HA.1 ..... 32
3.1.3 CHA.1 ..... 33
3.1.4 IHA.1 ..... 34
3.1.5 HA.2 ..... 35
3.1.6 CHA.2 ..... 37
3.1.7 IHA.2 ..... 39
3.1.8 HA.3 ..... 41
3.1.9 CHA.3 ..... 43
3.1.10 IHA.3 ..... 45
3.1.11 H..1 ..... 47
3.1.12 CH..1 ..... 49
3.1.13 IH..1 ..... 51
3.1.14 H..2/3 ..... 53
3.1.15 CH..2/3 ..... 55
3.1.16 IH..2/3 ..... 57

**3.2 MOTORI ELETTRICI ..... 59**
3.2.1 Motori elettrici ..... 59
3.2.2 Motori ad efficienza standard (TS), alta (TH) e premium (TP) ..... 61
3.2.3 Potenza nominale - [kW] ..... 62

**3.3 PESI ..... 63**

**3.4 ESTREMITÀ D'ALBERO ..... 65**


## 4. ACCESSORI & OPZIONI


**4.1 DISPOSITIVO ANTIRETRO ..... 66**

**4.2 TENUTE RINFORZATE ASSE LENTO ..... 67**

## 5. ATEX DISPONIBILITÀ

5.1 ATEX DISPONIBILITÀ ..... 68

## 6. PRESTAZIONALI

6.1 H/HA MOTORIDUTTORE (50Hz) ..... 69

6.2 IH/IHA RIDUTTORE - 1750 rpm ..... 148

6.3 IH/IHA RIDUTTORE - 1400 rpm ..... 162

6.4 IH/IHA RIDUTTORE - 1140 rpm ..... 176

6.5 IH/IHA RIDUTTORE - 900 rpm ..... 190

6.6 IH/IHA RIDUTTORE - 700 rpm ..... 204

6.7 IH/IHA RIDUTTORE - 500 rpm ..... 218

## 7. CONDIZIONI DI VENDITA

7.1 CONDIZIONI DI VENDITA ..... 232

# 1.1 ATEX



## Certificazione ATEX

I riduttori del presente catalogo, designati “ATEX”, sono progettati e realizzati in conformità alla:
Direttiva **ATEX 2014/34/UE.**
Con impiego secondo le istruzioni riportate nel Manuale Atex ISTRUZIONI PER INSTALLAZIONE ED USO (allegato ai prodotti forniti) i riduttori ATEX MOTOVARIO possono essere impiegati in uno dei seguenti ambienti:

**Gruppo II**
**Categoria 2G e 2D**
**Zona 1/21 per gas e polveri (gruppo gas IIB), con i seguenti metodi di protezione:**
Protezione contro l’accensione:
EN13463-5 (c) sicurezza costruttiva
EN13463-8 (k) immersione in liquidi

**Gruppo II**
**Categoria 3G e 3D**
**Zona 2/22 per gas e polveri**
Protezione contro l’accensione:
EN13463-5 (c) sicurezza costruttiva

La temperatura ambiente prevista dall’applicazione deve essere compresa tra -20 e + 40 °C (*).
I prodotti certificati per impiego in Zona 1/21 possono essere impiegati anche in Zona 2/22
Per individuare l’ambiente cui è limitata la certificazione Atex dello specifico riduttore, consultare le Tabelle Prestazioni Atex.

I gruppi così classificati sono fabbricati e marcati per essere conformi alle norme contenute nella Direttiva **ATEX 2014/34/UE**.

USI NON CONSENTITI
E' vietato utilizzare il riduttore:

- in un’area con categoria di apparecchiature I (miniere soggette a rischi derivanti da grisù);
- in una Zona classificata come più gravosa di quanto marcato in etichetta prodotto;
- a temperatura ambiente che non rispetti i limiti previsti (*)
- in condizioni (P1, n1, M2) che, anche singolarmente, eccedano i valori riportati nelle Tabelle Prestazioni Atex.

# 1.2 SIMBOLOGIA E FORMULE



## 1.2.1 Simbologia

| Dimensione fisica | Simbolo | Simbolo unità di misura | Entrata | Uscita |
|---|---|---|---|---|
| Potenza | P | [kW] | $P_1$ | $P_2$ |
| Potenza richiesta | Pr | [kW] | $Pr_1$ | $Pr_2$ |
| Potenza nominale | Pn | [kW] | $Pn_1$ | $Pn_2$ |
| Momento torcente | M | [Nm] | $M_1$ | $M_2$ |
| Momento torcente nominale | Mn | [Nm] | | $Mn_2$ |
| Momento torcente richiesto | Mr | [Nm] | $Mr_1$ | $Mr_2$ |
| Numero giri | n | [rpm] | $n_1$ | $n_2$ |
| Forza | F | [N] | | |
| Carico radiale | Fr | [N] | $Fr_1$ | $Fr_2$ |
| Carico assiale | Fa | [N] | $Fa_1$ | $Fa_2$ |
| Rapporto di riduzione | i | | | |
| Rendimento dinamico | $\eta_d$ | | | |
| Fattore di servizio | f.s. | | | |
| Statico | s | | | |
| Dinamico | d | | | |
| Calcolato | c | | | |
| Massimo | max | | | |
| Minimo | min | | | |
| Momenti d'inerzia | J | [$kgm^2$] | $J_1$ | |
| Temperatura ambiente | $T_{amb}$ | [°C] | | |
| Dimensioni | | [mm] | | |

# 1.2 SIMBOLOGIA E FORMULE

## 1.2.2 Formule

| RIDUTTORE | | |
|---|---|---|
| Tempo di avviamento o arresto | $t = v / a$ | [s] |
| Velocità di rotazione | $v = \pi * d * n / 60$<br>$v = \omega * r$ | [m/s] |
| Velocità angolare | $n = 60 * v / (\pi * d)$<br>$\omega = v / r$ | [rpm]<br>[rad/s] |
| Accelerazione o decelerazione | $a = v / t$ | [m/s$^2$] |
| Accelerazione angolare | $\alpha = n / (9{,}55 * t)$<br>$\alpha = \omega / t$ | [rad/s$^2$] |
| Spazio (in funzione di una accelerazione o di una velocità iniziale o finale) | $s = a * t^2 / 2$<br>$s = v * t / 2$ | [m] |
| Forza di traslazione su piano orizzontale | $F = \mu * m * g$ | [N] |
| Forza di traslazione su piano verticale (sollevamento) | $F = m * g$ | |
| Forza di traslazione su piano inclinato | $F = m * g (\mu * \cos\beta + \mathrm{sen}\beta)$ | |
| m= massa [kg]; g= accelerazione gravitazionale [m/s$^2$]; $\mu$= coefficiente di attrito; $\beta$= angolo di inclinazione | | |
| Momento di inerzia | $J = m * v^2 / \omega^2$ | [kgm$^2$] |
| Momento torcente | $M = F * d / 2$<br>$M = J * \omega / t$ | [Nm] |

| MOTORE e MOTORIDUTTORE | | |
|---|---|---|
| Tempo di accelerazione | $ta = (Jext+Jm)*n_n/9{,}55+(M_{spunto}-Mr)$ | [s] |
| Tempo di frenatura | $ts = (Jext+Jm)*n_n/9{,}55+(M_{spunto}+Mr)$ | [s] |
| Angolo di rotazione del motore in accelerazione | $\varphi = n_n * ta / 19{,}1$ | [rad] |
| Angolo di rotazione del motore in frenatura | $\varphi = n_n * ts / 19{,}1$ | [rad] |
| Potenza resa all'albero di un motore monofase | $P = V * I * \eta * \cos\omega$ | [W] |
| Potenza resa all'albero di un motore trifase | $P = 1{,}73 * V * I * \eta * \cos\omega$ | [W] |

| FUNZIONAMENTO a 60Hz | | |
|---|---|---|
| Velocità angolare a 60Hz | $n_{60Hz} = 1{,}2 * n_{50Hz}$ | [rpm] |
| Potenza a 60Hz | $P1_{60Hz} = P1_{50Hz} * V_{60Hz}/V_{50Hz}$ | [kW] |
| Se la tensione di alimentazione $V_{60Hz}$ è uguale a quella di avvolgimento $V_{50Hz}$, la potenza non varia<br>ovvero $P1_{60Hz} = P1_{50Hz}$<br><br>Se la tensione di alimentazione $V_{60Hz}$ è maggiore del 20% di quella di avvolgimento $V_{50Hz}$ , la potenza aumenta del 20%<br>ovvero $P1_{60Hz} = 1{,}2\ P1_{50Hz}$ | | |
| Momento torcente a 60Hz | $M_{60Hz} = M_{50Hz} * P1_{60Hz} / (1{,}2 * P1_{50Hz})$ | [Nm] |
| Fattore di servizio a 60Hz | $f.s_{60Hz} = f.s_{50Hz} * 1{,}175 * P1_{50Hz} / P1_{60Hz}$ | - |

# 1.3 SELEZIONE DEL PRODOTTO



Per la corretta selezione di un riduttore o di un motoriduttore occorre disporre di alcuni dati fondamentali quali:

1. La velocità angolare in entrata al riduttore **($n_1$)** e la velocità angolare in uscita **($n_2$)**. Attraverso questi due valori è possibile calcolare il rapporto di riduzione **(i)** del riduttore attraverso la formula: **$i=n_1/n_2$**
2. Il momento torcente richiesto dall'applicazione **($Mr_2$)**

Noti questi dati si può procedere alla selezione del motoriduttore o del riduttore.
Questa guida conduce alla selezione del prodotto attraverso pochi passi:

**Selezione dei motoriduttori**

1. Determinare il fattore di servizio effettivo dell'applicazione **(f.s.)**. Questo parametro è funzione del tipo di carico della macchina azionata, del numero di azionamenti per ora e del numero di ore di funzionamento (vedi paragrafo "Fattore di servizio").
2. Ricavare la potenza in entrata **$Pr_1$** mediante il momento torcente richiesto **$Mr_2$**, la velocità **$n_2$** e il rendimento dinamico. **$Pr_1=(Mr_2*n_2)/(9550*\eta_d)$.** Il valore di rendimento dinamico dipende dalla tipologia del riduttore e dal numero di stadi d'ingranaggi di riduzione (per ricavare il valore di rendimento vedi relativa pagina).
3. Consultare le tabelle delle prestazioni dei motoriduttori ricercando una potenza normalizzata **$Pn_1$** superiore a quella richiesta **$Pr_1$** tale che: **$Pn_1 \geq Pr_1$**
4. Individuata la potenza nominale idonea, selezionare dunque il motoriduttore in grado di sviluppare la velocità angolare più vicina a quella $n_2$ desiderata e con fattore di servizio f.s. maggiore o uguale a quello richiesto dall'applicazione.

**Per la selezione di prodotti Atex utilizzare il fattore di servizio "f.s. Atex ".**

Nelle tabelle di selezione dei motoriduttori gli abbinamenti sono realizzati con motori 2,4,6 poli alimentati a 50Hz.

**Selezione dei riduttori:**

1. Determinare il fattore di servizio dell'applicazione **(f.s.)** (vedi paragrafo "Fattore di servizio").
2. Calcolare il rapporto di riduzione i dalla velocità in uscita **$n_2$** richiesta e dalla quella in entrata **$n_1$**. **$i=n_1/n_2$**
3. Calcolare il momento torcente **$Mc_2$** per la selezione del riduttore attraverso la coppia richiesta dall'applicazione **$Mr_2$** ed il fattore di servizio f.s.: **$Mc_2=Mr_2*(f.s.)$**
4. Consultare le tabelle delle Prestazioni dei Riduttori cercando il riduttore che, col rapporto di riduzione più prossimo a quello calcolato, dispone di una coppia nominale **$Mn_2$** tale che: **$Mn_2 \geq Mc_2$**

**Per la selezione dei prodotti Atex consultare le tabelle delle Prestazioni dei Riduttori Atex.**

**Verifiche**

Eseguita la selezione del riduttore o del motoriduttore è opportuno effettuare le seguenti verifiche:

A. **Potenza Termica**

La potenza termica del riduttore deve essere uguale o maggiore della potenza meccanica installata o della potenza richiesta dall'applicazione secondo le indicazioni contenute nella sezione (vedi paragrafo "Potenza termica").

B. **Coppia Massima**

Generalmente la coppia massima (picco di carico istantaneo) che può essere applicata al riduttore non deve superare il 200% della coppia nominale **$Mn_2$** (o, per Atex, $M_2$max).

C. **Carichi radiali**

1. Verificare che i carichi radiali agenti sugli alberi di entrata e/o di uscita rispettino i valori ammessi a catalogo. Se superiori, aumentare la grandezza del riduttore o modificare la supportazione del carico esterno. Nella fase di verifica occorre tenere conto che i valori indicati a catalogo si riferiscono a carichi agenti sulla mezzeria della sporgenza dell'albero per cui, nel caso il carico sia applicato in posizione diversa, è necessario determinare con le apposite formule il carico ammissibile nella posizione desiderata (vedi paragrafo "Carichi Radiali").
2. In caso di alberi accessori in uscita verificare che il carico applicato sia compatibile con la dimensione dell'albero. In caso di necessità contattare l'ASSISTENZA TECNICA MOTOVARIO.

D. Se al riduttore selezionato verrà abbinato un motore elettrico, verificarne l'applicabilità consultando la tabella delle predisposizioni (vedi paragrafo "Predisposizioni"). Per motori di dimensione maggiore a IEC 180, verificare la necessità di supportare il motore con i piedi. In caso di necessità contattare l'ASSISTENZA TECNICA MOTOVARIO.

**(solo versione Atex)** Consultare il catalogo per verificare che Versione, Piazzamento, Accessori previsti soddisfino la certificazione Atex richiesta.

# 1.4 INSTALLAZIONE



**Per l'installazione del riduttore è consigliabile attenersi alle seguenti indicazioni:**

- Il fissaggio sulla macchina deve essere stabile per evitare qualsiasi vibrazione.
- Verificare il corretto senso di rotazione dell'albero di uscita del riduttore prima del montaggio del gruppo sulla macchina.
- In caso di periodi particolarmente lunghi di stoccaggio (4/6 mesi) se l'anello di tenuta non è immerso nel lubrificante contenuto all'interno del gruppo si consiglia la sua sostituzione in quanto la gomma potrebbe essersi incollata all'albero o addirittura aver perso quelle caratteristiche di elasticità necessarie al corretto funzionamento.
- Quando possibile proteggere il riduttore dall'irraggiamento solare e dalle intemperie.
- Garantire un corretto raffreddamento del motore assicurando un buon passaggio d'aria dal lato ventola.
- Nel caso di temperature ambiente < -5°C o >+40°C contattare il servizio Assistenza Tecnica.
- Il montaggio dei vari organi (pulegge, ruote dentate, giunti, alberi, ecc.) sugli alberi deve essere eseguito utilizzando appositi fori filettati o altri sistemi che comunque garantiscano una corretta operazione senza rischiare il danneggiamento dei cuscinetti o delle parti esterne dei gruppi.
- Lubrificare le superfici a contatto per evitare grippaggi o ossidazioni.
- La verniciatura non deve assolutamente interessare le parti in gomma e i fori esistenti sui tappi di sfiato, quando presenti.
- Per i gruppi provvisti di tappi per olio sostituire il tappo chiuso utilizzato per la spedizione con l'apposito tappo di sfiato.
- Controllare il corretto livello del lubrificante tramite, quando prevista, l'apposita spia.
- La messa in funzione deve avvenire in maniera graduale, evitando l'applicazione immediata del carico massimo.
- Quando sotto alla motorizzazione sono presenti organi, cose o materiali danneggiabili dall'eventuale fuoriuscita, anche limitata, di olio è opportuno prevedere un'apposita protezione.

**Montaggio motore su flange pam**

Quando il gruppo viene fornito senza motore occorre osservare le seguenti raccomandazioni per garantire un corretto montaggio del motore elettrico. Controllare che le tolleranze dell'albero e della flangia motore siano corrispondenti almeno a una classe di qualità "normale". Pulire accuratamente l'albero, il centraggio ed il piano della flangia da sporco o tracce di vernice. Procedere al montaggio del semigiunto/manicotto (vedi figura) sull'albero del motore elettrico che deve avvenire senza eccessiva forzatura, in caso diverso controllare la corretta posizione e la tolleranza della linguetta motore; utilizzare comunque opportuni sistemi che garantiscano un corretto montaggio senza rischiare il danneggiamento dei cuscinetti motore. Per la versione con semigiunto procedere al montaggio del motore, completo di semigiunto, fasando i denti di trascinamento del semigiunto lato motore con quelli dell'elemento elastico presente sul semigiunto fisso lato riduttore. Non è previsto nessun adattamento della linguetta motore.

In caso di gruppi Atex procedere al montaggio della guarnizione (da richiedere a Motovario) interponendola fra flangia PAM e motore.

**Giunto elastico**

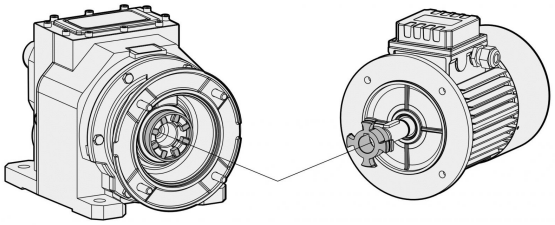

**Manicotto PAM**

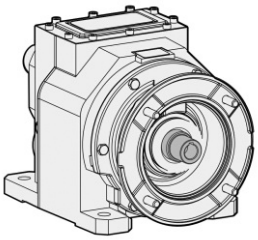

# 2.1 CARATTERISTICHE COSTRUTTIVE



I prodotti Motovario vengono forniti con il seguente stato di finitura superficiale.

**Gruppi con casse in lega di alluminio pressofuso**
Le fusioni subiscono le seguenti operazioni di pulizia superficiale:
- Eliminazione delle bave di fonderia con sistemi meccanici di asportazione (trancianti).
- Accurata pallinatura.
- Verniciatura.
- Lavaggio e passivazione.

**Gruppi con casse in ghisa grigia:**
- Le fusioni vengono sempre verniciate.

**Specifiche verniciatura**:
- Epossipoliestere Blu Bucciato RAL5010. Prodotto utilizzato: Polvere termoindurente a base di resine poliesteri, modificate con resina epossidica.

**Proprietà meccaniche**
- Le prove eseguite su lamierini Unichim sgrassati con spessore del film di 60 micron hanno soddisfatto le seguenti caratteristiche: aderenza (ISO2409).

**Resistenza al calore:**
- 24 ORE A 150°C.

**Resistenza alla corrosione:**
- Nebbia salina ASTM B 117/97 da 100 a 500 ore in funzione del trattamento preliminare del supporto.

**Prestazioni:**
- Capacità di carico verificata secondo DIN 3990, ISO 6336, AGMA 2101, ISO 10300, DIN 3991, ISO 281, DIN 743.

**Rendimento** η**:**
- Il rendimento è il rapporto tra la potenza resa in uscita $P_2$ e la assorbita dal riduttore $P_1$: $\eta = P_2/P_1$.

I riduttori coassiali della serie H e HA presentano un valore medio pari a:
H..1 stadi = 0,97
H..2 stadi = 0,96
H..3 stadi = 0,94

# 2.2 TIPOLOGIA

## 2.2.1 Designazione

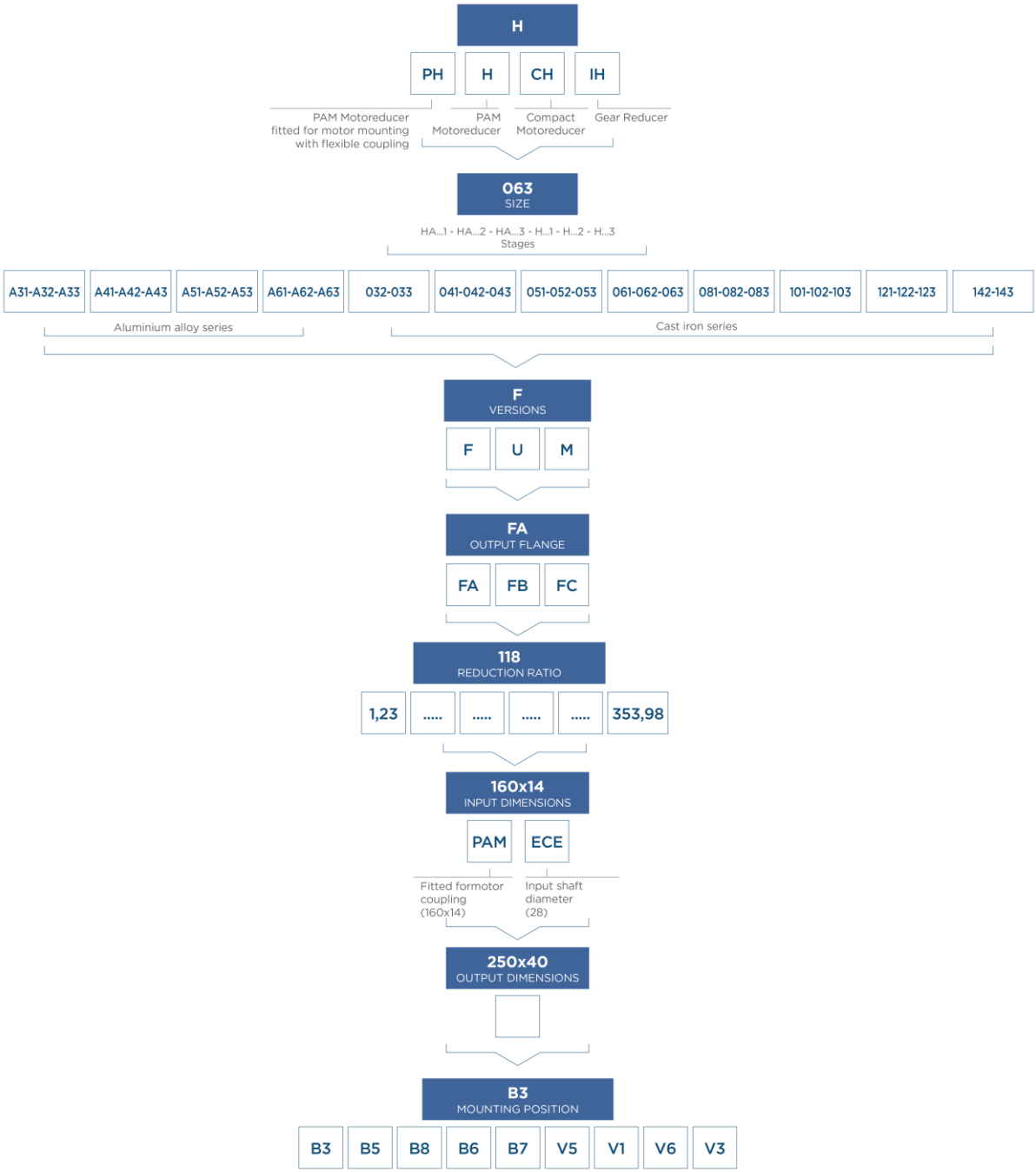

# 2.2 TIPOLOGIA

## 2.2.2 Versioni

**A30 - A40 - A50 - A60**

MONOSTADIO

CARCASSA CON PIEDI

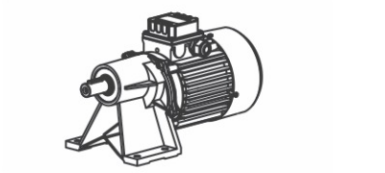

**F** CARCASSA CON FLANGIA

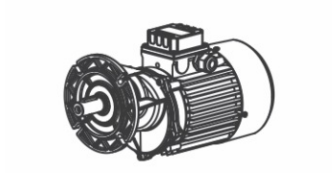

A31 CARCASSA CON FLANGIA

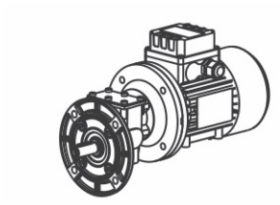

2 E 3 STADI

CARCASSA CON PIEDI

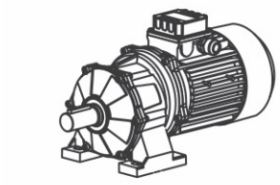

**F** CARCASSA CON FLANGIA

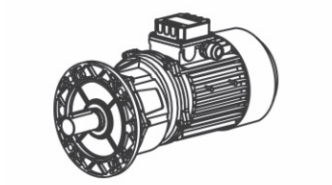

**U** CARCASSA UNIVERSALE

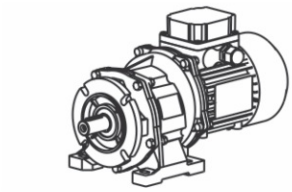

RIDUTTORI ATEX:
SONO DISPONIBILI SOLO PER CERTIFICAZIONE 3G/3D

# 2.2 TIPOLOGIA



**030 - 040 - 050 - 060 - 080 - 100 - 120 - 140**

## MONOSTADIO

### CARCASSA CON PIEDI

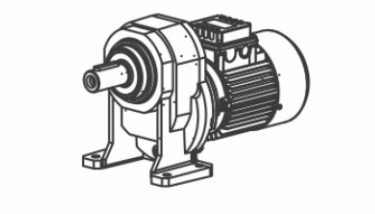

### **F** CARCASSA CON FLANGIA

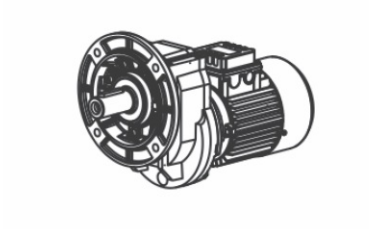

### **U** CARCASSA UNIVERSALE

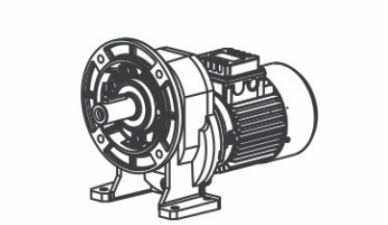

### **M** CARCASSA MONO

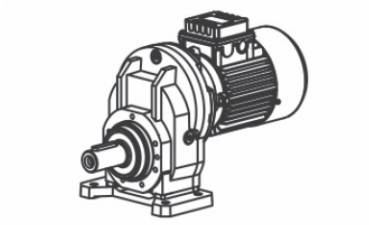

## 2 E 3 STADI

### CARCASSA CON PIEDI

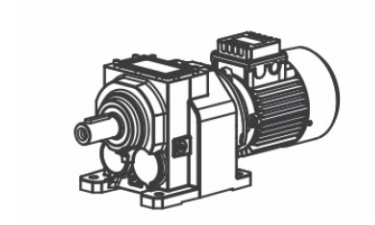

### **F** CARCASSA CON FLANGIA

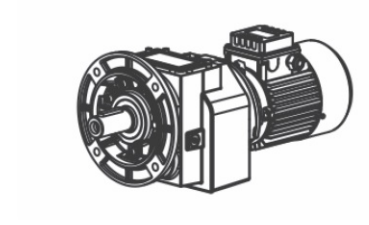

### **U** CARCASSA UNIVERSALE

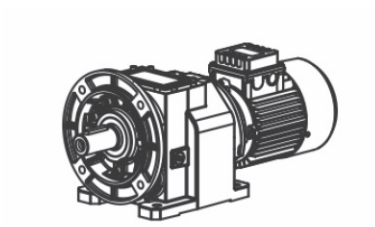

# 2.2 TIPOLOGIA

## 2.2.3 Modularità

**HA** SERIE IN LEGA DI ALLUMINIO

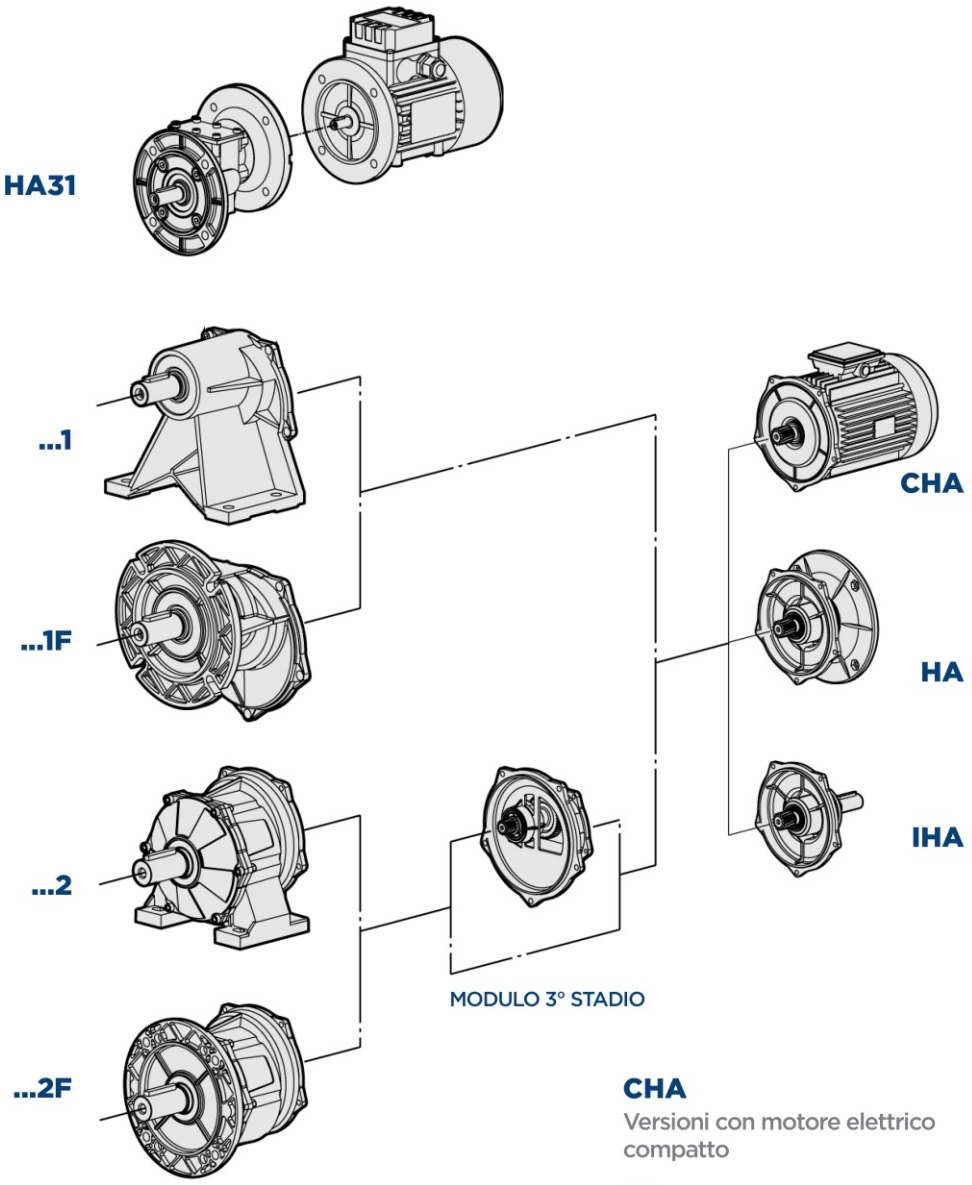


**CHA**
Versioni con motore elettrico compatto

**HA**
Versione con predisposizione per attacco motore PAM

**IHA**
Versioni con albero maschio in ingresso

# 2.2 TIPOLOGIA



**H** SERIE IN GHISA GRIGIA

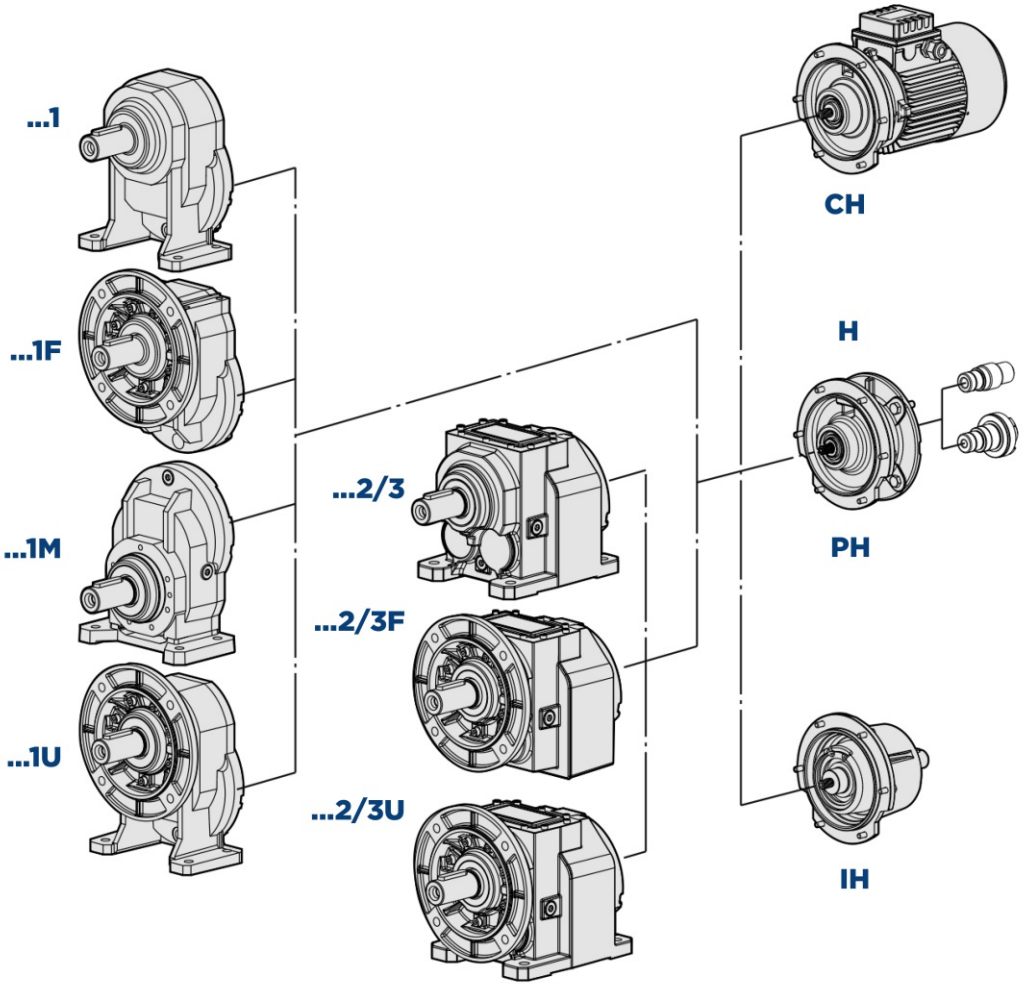


**CH**
Versioni con motore elettrico compatto

**H**
Versione con predisposizione per attacco motore PAM

**PH**
Predisposto per attacco motore con giunto

**IH**
Versioni con albero maschio in ingresso

# 2.3 POSIZIONI DI MONTAGGIO

## 2.3.1 Posizioni di montaggio

La posizione di montaggio identifica l'orientamento del riduttore nello spazio. Quando possibile privilegiare la posizione di montaggio B3, in quanto da un punto di vista tecnico garantisce minor sbattimento d'olio, miglior lubrificazione e minor riscaldamento.

| HA1T - H1T | HA1F - H1F |
|---|---|
| 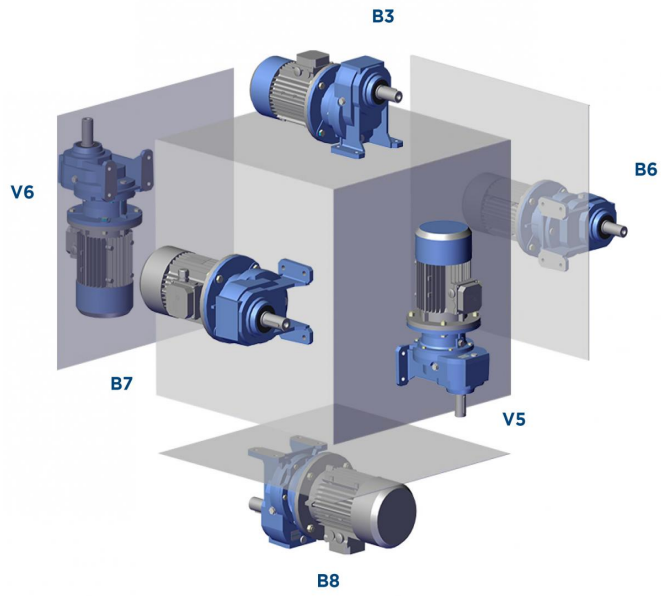  | 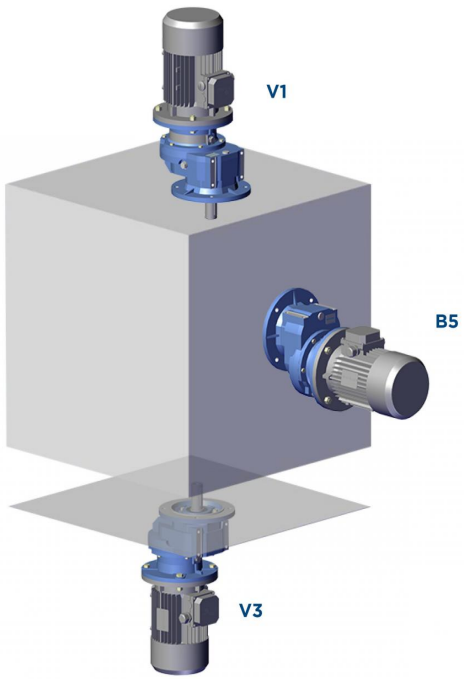  |
| **H1M** | |
| 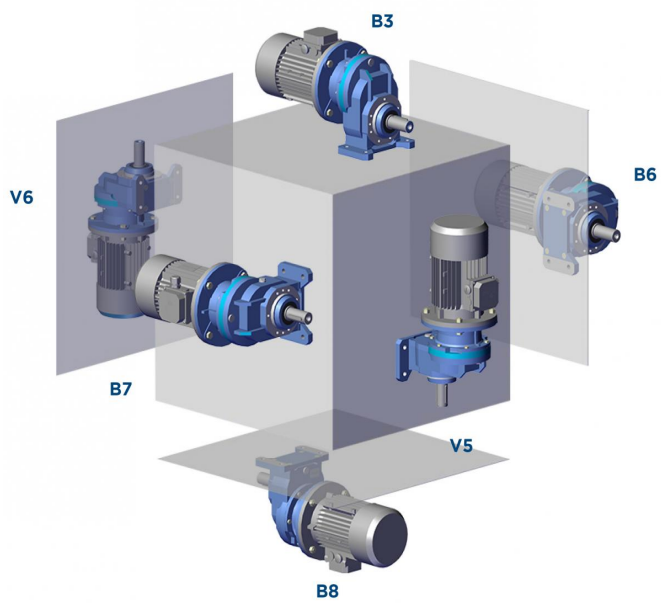  | |

# 2.3 POSIZIONI DI MONTAGGIO



| HA2/3T - H2/3T | HA2/3F - H2/3F |
|---|---|
| 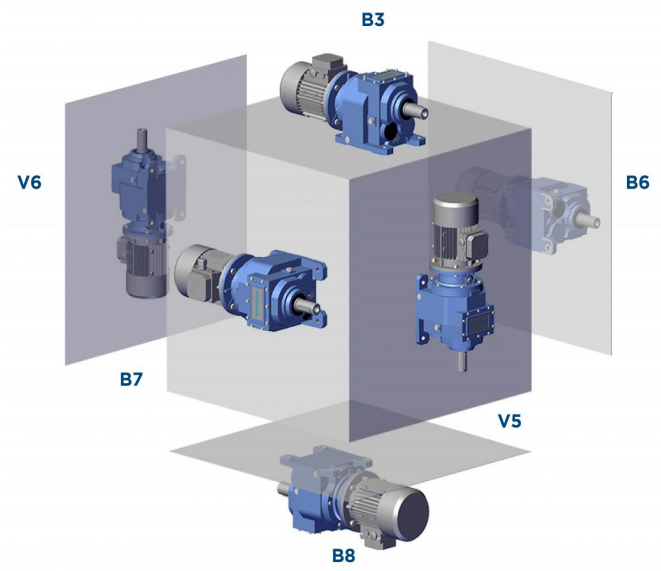  | 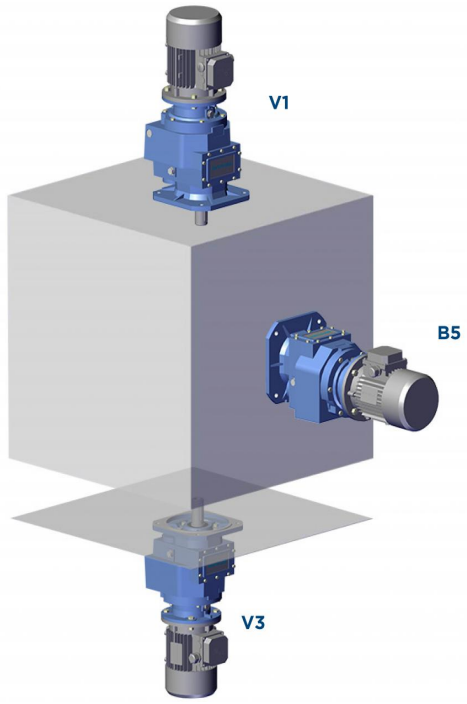  |

## 2.3.2 Posizione morsettiera

Se non diversamente specificato in fase d'ordine, il gruppo viene fornito con morsettiera in pos.1.

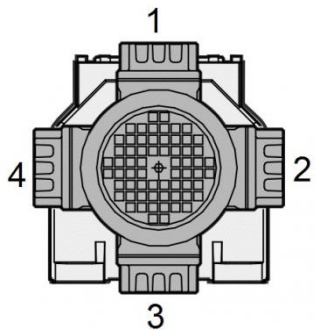


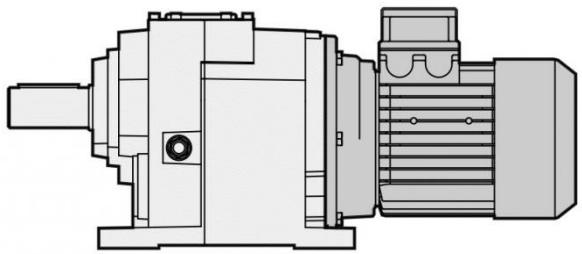

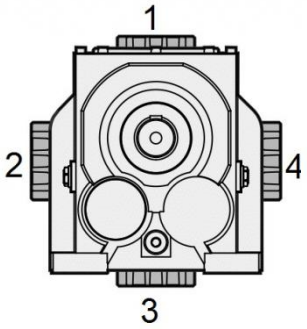

# 2.4 POTENZA TERMICA

## 2.4.1 Informazioni

La seguente tabella riporta i valori di potenza termica nominale Pth espressa in [kW] nelle seguenti condizioni di riferimento:

- posizione di montaggio B3
- funzionamento continuo con velocità di entrata <= 1500rpm
- temperatura ambiente di $T_{amb}$=25°C
- altitudine pari al livello del mare
- velocità dell'aria nell'intorno del riduttore >=1m/s
- assenza di carichi radiali e/o assiali esterni

| $n_1$ = 1500rpm | | | | | |
|---|---|---|---|---|---|
| | Pth [kW] | | Pth [kW] | | Pth [kW] |
| HA31 | / | H041 | 6 | H032 | 5 |
| HA41 | 5 | H051 | 8,5 | H042 | 7 |
| HA51 | 7 | H061 | 13,5 | H052 | 9 |
| HA61 | 15 | H081 | 27,2 | H062 | 15,5 |
| HA32 | 5 | H101 | 51,5 | H082 | 24 |
| HA42 | 6,5 | H121 | 67,5 | H102 | 30 |
| HA52 | 11 | | | H122 | 36 |
| HA62 | 15 | | | H142 | 49 |

**Applicando al riduttore, nelle suddette condizioni di riferimento, una potenza non superiore a Pth, risultano garantiti la corretta lubrificazione ed il buon funzionamento del riduttore (T olio max=95°C).**

NOTA: Le versioni dei riduttori con tre stadi di riduzione non necessitano della verifica della potenza termica in quanto non vengono raggiunti limiti termici.

## 2.4.2 Verifica

**Verifica della applicazione**

Fatta eccezione per tempi di funzionamento continuo inferiori a due ore e successive pause in grado di riportare il riduttore a temperatura ambiente, per ogni applicazione è tassativo eseguire la verifica del limite termico del riduttore, secondo la seguente formula: $\mathbf{P_1 < Pth * Fc * Fv * Fa}$ , dove:

- $P_1$ = potenza in entrata [kW]
- Pth = potenza termica in condizioni di riferimento [kW] (vedi tabella sopra)
- Fc = fattore correttivo di temperatura ambiente e servizio
- Fv = fattore correttivo di aerazione
- Fa = fattore correttivo dell'altitudine

I fattori correttivi sono relativi a condizioni operative differenti da quelle di riferimento, e sono forniti dalle seguenti tabelle ISO14179:

| | | Servizio a carico per ora di funzionamento % | | | | |
|---|---|---|---|---|---|---|
| | Fc | 100 | 80 | 70 | 40 | 20 |
| Temperatura ambiente °C | 10 | 1,15 | 1,21 | 1,32 | 1,55 | 2,07 |
| | 18 | 1,07 | 1,12 | 1,23 | 1,44 | 1,93 |
| | 25 | 1,00 | 1,05 | 1,15 | 1,35 | 1,80 |
| | 30 | 0,93 | 0,98 | 1,07 | 1,26 | 1,67 |
| | 40 | 0,83 | 0,87 | 0,95 | 1,12 | 1,49 |
| | 43 | 0,75 | 0,79 | 0,86 | 1,01 | 1,35 |
| | 50 | 0,67 | 0,70 | 0,77 | 0,90 | 1,21 |

| Altitudine (m) | Fa |
|---|---|
| 0* | 1 |
| 750 | 0,95 |
| 1500 | 0,9 |
| 2250 | 0,85 |
| 3000 | 0,81 |

| Velocità dell'aria ambientale | Fv |
|---|---|
| Aria stagnante (<0,5 m/s) | 0.75 |
| Installazione al chiuso con lieve aerazione | 1 |
| Installazione al chiuso con buona aerazione (>1,4 m/s) | 1.4 |
| Installazione all'aperto (>3,7 m/s) | 1.9 |

*Livello del mare

In caso di funzionamento con velocità di ingresso maggiori di 2000rpm, o temperature ambiente maggiori di 40°C è consigliabile contattare il ns servizio di assistenza.

# 2.5 APPLICAZIONI CRITICHE

## 2.5.1 Applicazioni critiche

| H | A31 | A30 | A40 | A50 | A60 |
|---|---|---|---|---|---|
| V5 - V1: 1500 < n1 < 3000 | ✔ | ✔ | ✔ | ✔ | ✔ |
| n1 > 3000 | B | B | B | B | B |
| V3 - V6 | B | B | B | B | B |

| H | 030 | 040 | 050 | 060 | 080 | 100 | 125 | 140 |
|---|---|---|---|---|---|---|---|---|
| V5 - V1: 1500 < n1 < 3000 | ✔ | ✔ | ✔ | ✔ | ✔ | ✔ | B | B |
| n1 > 3000 | B | B | B | B | B | B | A | A |
| V3 - V6 | B | B | B | B | B | B | B | B |

✔ Applicazione verificata
A Applicazione sconsigliata
B Verificare l'applicazione e/o contattare il ns. servizio tecnico

## 2.5.2 Informazioni

Le prestazioni indicate a catalogo corrispondono alla posizione B3 o similari, quando cioè il primo stadio non è interamente immerso in olio. Per situazioni di montaggio diverse e/o velocità di ingresso particolari attenersi alle tabelle che evidenziano situazioni critiche diverse per ciascuna grandezza di riduttore. Occorre anche tenere nella giusta considerazione e valutare attentamente le seguenti applicazioni consultando il ns. Servizio Tecnico:

- Utilizzo in servizi che potrebbero risultare pericolosi per l'uomo in caso di rottura del riduttore.
- Evitare l'utilizzo come moltiplicatore.
- Applicazioni con inerzie particolarmente elevate.
- Utilizzo come argano di sollevamento.
- Applicazioni con elevate sollecitazioni dinamiche sulla cassa del riduttore.
- Utilizzo in ambiente con $T_{amb}$ inferiore a -5°C o superiore a 40°C.
- Utilizzo in ambiente con presenza di aggressivi chimici.
- Utilizzo in ambiente salmastro.
- Posizioni di piazzamento non previste a catalogo.
- Utilizzo in ambiente radioattivo.
- Utilizzo in ambiente con pressione diversa da quella atmosferica.

Evitare applicazioni dove è prevista l'immersione, anche parziale, del riduttore.
In presenza di sovraccarichi, dovuti ad avviamenti a pieno carico, frenature, urti ed altre cause statiche e dinamiche, verificare che il picco del momento torcente sia sempre inferiore a $2^{*}Mn_{2}$.

# 2.6 DISPONIBILITÀ FLANGE ATTACCO MOTORE



## 2.6.1 Disponibilità flange attacco motore HA

**B10** = Versioni con motore elettrico compatto.

Le tabelle riportano la fattibilità dimensionale degli accoppiamenti. Verificare il fattore di servizio.

N.B. Riduttori Atex grandezza HA32-HA43-HA42-HA43-HA52-HA53-HA62-HA63: sono disponibili solo per certificazione 3G/3D.

| | i | 063 | 071 | 080 | 090 | 100 | 112 |
|---|---|---|---|---|---|---|---|
| **CH A32** | 5,38 ÷ 30,55 | B10 | B10 | B10 | | | |
| **CH A32** | 35,44 ÷ 60,67 | B10 | B10 | | | | |
| **CH A33** | 51,32 ÷ 166,61 | B10 | B10 | | | | |
| **CH A33** | 193,3 ÷ 347,29 | B10 | B10 | B10 | | | |
| **CH A41** | 1,45 ÷ 5,45 | B10 | B10 | B10 | | | |
| **CH A41** | 7,88 ÷ 10,83 | B10 | B10 | | | | |
| **CH A42** | 5,38 ÷ 30,55 | B10 | B10 | B10 | B10 | | |
| **CH A42** | 35,44 ÷ 60,67 | B10 | B10 | | | | |
| **CH A43** | 51,32 ÷ 166,61 | B10 | B10 | B10 | B10 | | |
| **CH A43** | 193,3 ÷ 347,29 | B10 | B10 | | | | |
| **CH A51** | 1,45 ÷ 5,45 | B10 | B10 | B10 | B10 | | |
| **CH A51** | 7,88 ÷ 10,83 | B10 | B10 | | | | |
| **CH A52** | 5,14 ÷ 25,43 | | | B10 | B10 | B10 | B10 |
| **CH A52** | 29,89 ÷ 61,87 | | | B10 | B10 | | |
| **CH A53** | 49,8 ÷ 163,05 | B10 | B10 | B10 | B10 | | |
| **CH A53** | 200,27 ÷ 353,98 | B10 | B10 | | | | |
| **CH A61** | 1,33 ÷ 4,38 | | | B10 | B10 | B10 | B10 |
| **CH A61** | 7,75 ÷ 10,67 | | | B10 | B10 | | |
| **CH A62** | 5,14 ÷ 25,43 | | | B10 | B10 | B10 | B10 |
| **CH A62** | 29,89 ÷ 61,87 | | | B10 | B10 | | |
| **CH A63** | 49,8 ÷ 163,05 | B10 | B10 | B10 | B10 | | |
| **CH A63** | 200,27 ÷ 353,98 | B10 | B10 | | | | |

| | i | 063 | 071 | 080 | 090 | 100 | 112 |
|---|---|---|---|---|---|---|---|
| **H A31** | 2,55 ÷ 4,75 | B5 | B5 | B5 | | | |
| **H A31** | 5,1 ÷ 7,88 | B5 | B5 | | | | |
| **H A31** | 10,83 | B5 | | | | | |
| **H A32** | 5,38 ÷ 30,55 | B5 | B5-B14 | B5-B14 | | | |
| **H A32** | 35,44 ÷ 60,67 | B5 | B5-B14 | | | | |
| **H A33** | 51,32 ÷ 166,61 | B5 | B5-B14 | | | | |
| **H A33** | 193,3 ÷ 347,29 | B5 | B5-B14 | B5-B14 | | | |
| **H A41** | 1,45 ÷ 5,45 | B5 | B5-B14 | B5-B14 | | | |
| **H A41** | 7,88 ÷ 10,83 | B5 | B5-B14 | | | | |
| **H A42** | 5,38 ÷ 30,55 | B5 | B5-B14 | B5-B14 | B5-B14 | | |
| **H A42** | 35,44 ÷ 60,67 | B5 | B5-B14 | | | | |
| **H A43** | 51,32 ÷ 166,61 | B5 | B5-B14 | B5-B14 | B5-B14 | | |
| **H A43** | 193,3 ÷ 347,29 | B5 | B5-B14 | | | | |
| **H A51** | 1,45 ÷ 5,45 | B5 | B5-B14 | B5-B14 | B5-B14 | | |
| **H A51** | 7,88 ÷ 10,83 | B5 | B5-B14 | | | | |
| **H A52** | 5,14 ÷ 25,43 | | | B5-B14 | B5-B14 | B5-B14 | B5-B14 |
| **H A52** | 29,89 ÷ 61,87 | | | B5-B14 | B5-B14 | | |
| **H A53** | 49,8 ÷ 163,05 | B5 | B5-B14 | B5-B14 | B5-B14 | | |
| **H A53** | 200,27 ÷ 353,98 | B5 | B5-B14 | | | | |
| **H A61** | 1,33 ÷ 4,38 | | | B5-B14 | B5-B14 | B5-B14 | B5-B14 |
| **H A61** | 7,75 ÷ 10,67 | | | B5-B14 | B5-B14 | | |
| **H A62** | 5,14 ÷ 25,43 | | | B5-B14 | B5-B14 | B5-B14 | B5-B14 |
| **H A62** | 29,89 ÷ 61,87 | | | B5-B14 | B5-B14 | | |
| **H A63** | 49,8 ÷ 163,05 | B5 | B5-B14 | B5-B14 | B5-B14 | | |
| **H A63** | 200,27 ÷ 353,98 | B5 | B5-B14 | | | | |

# 2.6 DISPONIBILITÀ FLANGE ATTACCO MOTORE



## 2.6.2 Disponibilità flange attacco motore H

**B11** = Versioni con motore elettrico compatto.
Le tabelle riportano la fattibilità dimensionale degli accoppiamenti. Verificare il fattore di servizio.
*Termo protettore presente.
**Motore gr.063 non esiste la versione PB.

N.B. Motoriduttori Atex (versioni con motore elettrico compatto B11): sono disponibili solo per certificazione 3G/3D.

| CH - H - PH 032 | | | | | |
|---|---|---|---|---|---|
| i | 071 | 080 | 090 | 100 | 112 |
| 4,70 | B5-B11 | B5-B11 | B5-B11 | B5-B11 | B5-B11 |
| 6,23 | B5-B11 | B5-B11 | B5-B11 | B5-B11 | B5-B11 |
| 7,76 | B5-B11 | B5-B11 | B5-B11 | B5-B11 | B5-B11 |
| 8,87 | B5-B11 | B5-B11 | B5-B11 | B5-B11 | B5-B11 |
| 10,14 | B5-B11 | B5-B11 | B5-B11 | B5-B11 | B5-B11 |
| 11,76 | B5-B11 | B5-B11 | B5-B11 | B5-B11 | B5-B11 |
| 13,72 | B5-B11 | B5-B11 | B5-B11 | B5-B11 | B5-B11 |
| 14,66 | B5-B11 | B5-B11 | B5-B11 | B5-B11 | B5-B11 |
| 16,77 | B5-B11 | B5-B11 | B5-B11 | B5-B11 | B5-B11 |
| 18,20 | B5-B11 | B5-B11 | B5-B11 | B5-B11 | B5-B11 |
| 19,90 | B5-B11 | B5-B11 | B5-B11 | | |
| 22,68 | B5-B11 | B5-B11 | B5-B11 | B5-B11 | B5-B11 |
| 23,83 | B5-B11 | B5-B11 | B5-B11 | | |
| 26,39 | B5-B11 | B5-B11 | B5-B11 | | |
| 29,70 | B5-B11 | B5-B11 | B5-B11 | | |
| 32,89 | B5-B11 | B5-B11 | B5-B11 | | |
| 37,92 | B5-B11 | B5-B11 | B5-B11 | | |
| 41,40 | B5-B11 | B5-B11 | B5-B11 | | |
| 47,25 | B5-B11 | B5-B11 | B5-B11 | | |

| CH - H - PH 033 | | | | |
|---|---|---|---|---|
| i | **063 | 071 | 080 | 090 |
| 53,59 | B5-B11 | B5-B11 | B5-B11 | B5-B11 |
| 66,78 | B5-B11 | B5-B11 | B5-B11 | B5-B11 |
| 74,84 | B5-B11 | B5-B11 | B5-B11 | B5-B11 |
| 99,27 | B5-B11 | B5-B11 | B5-B11 | B5-B11 |
| 108,05 | B5-B11 | B5-B11 | | |
| 123,71 | B5-B11 | B5-B11 | B5-B11 | B5-B11 |
| 143,33 | B5-B11 | B5-B11 | | |
| 178,61 | B5-B11 | B5-B11 | | |
| 197,17 | B5-B11 | B5-B11 | | |
| 245,70 | B5-B11 | B5-B11 | | |

| CH - H - PH 041 | | | |
|---|---|---|---|
| i | 071 | 080 | 090 |
| 1,44 | B5-B11 | B5-B11 | B5-B11 |
| 2,00 | B5-B11 | B5-B11 | B5-B11 |
| 2,55 | B5-B11 | B5-B11 | B5-B11 |
| 2,71 | B5-B11 | B5-B11 | B5-B11 |
| 3,11 | B5-B11 | B5-B11 | B5-B11 |
| 3,59 | B5-B11 | B5-B11 | B5-B11 |
| 4,20 | B5-B11 | B5-B11 | B5-B11 |
| 5,00 | B5-B11 | B5-B11 | B5-B11 |
| 5,50 | B5-B11 | B5-B11 | B5-B11 |
| 6,09 | B5-B11 | B5-B11 | B5-B11 |
| 7,67 | B5-B11 | B5-B11 | B5-B11 |
| 8,75 | B5-B11 | B5-B11 | B5-B11 |

| CH - H - PH 042 | | | | | |
|---|---|---|---|---|---|
| i | 071 | 080 | 090 | 100 | 112 |
| 5,46 | B5-B11 | B5-B11 | B5-B11 | B5-B11 | B5-B11 |
| 7,19 | B5-B11 | B5-B11 | B5-B11 | B5-B11 | B5-B11 |
| 8,91 | B5-B11 | B5-B11 | B5-B11 | B5-B11 | B5-B11 |
| 10,31 | B5-B11 | B5-B11 | B5-B11 | B5-B11 | B5-B11 |
| 11,80 | B5-B11 | B5-B11 | B5-B11 | B5-B11 | B5-B11 |
| 13,57 | B5-B11 | B5-B11 | B5-B11 | B5-B11 | B5-B11 |
| 15,96 | B5-B11 | B5-B11 | B5-B11 | B5-B11 | B5-B11 |
| 19,00 | B5-B11 | B5-B11 | B5-B11 | B5-B11 | B5-B11 |
| 21,00 | B5-B11 | B5-B11 | B5-B11 | B5-B11 | B5-B11 |
| 23,15 | B5-B11 | B5-B11 | B5-B11 | | |
| 26,04 | B5-B11 | B5-B11 | B5-B11 | B5-B11 | B5-B11 |
| 27,50 | B5-B11 | B5-B11 | B5-B11 | | |
| 30,45 | B5-B11 | B5-B11 | B5-B11 | | |
| 34,10 | B5-B11 | B5-B11 | B5-B11 | | |
| 37,76 | B5-B11 | B5-B11 | B5-B11 | | |
| 43,75 | B5-B11 | B5-B11 | B5-B11 | | |
| 47,53 | B5-B11 | B5-B11 | B5-B11 | | |
| 54,25 | B5-B11 | B5-B11 | B5-B11 | | |

| CH - H - PH 043 | | | | |
|---|---|---|---|---|
| i | *063 | 071 | 080 | 090 |
| 61,83 | B5-B11 | B5-B11 | B5-B11 | B5-B11 |
| 76,67 | B5-B11 | B5-B11 | B5-B11 | B5-B11 |
| 87,05 | B5-B11 | B5-B11 | B5-B11 | B5-B11 |
| 114,55 | B5-B11 | B5-B11 | B5-B11 | B5-B11 |
| 125,69 | B5-B11 | B5-B11 | | |
| 142,04 | B5-B11 | B5-B11 | B5-B11 | B5-B11 |
| 165,38 | B5-B11 | B5-B11 | | |
| 205,07 | B5-B11 | B5-B11 | | |
| 227,50 | B5-B11 | B5-B11 | | |
| 282,10 | B5-B11 | B5-B11 | | |

# 2.6 DISPONIBILITÀ FLANGE ATTACCO MOTORE



| CH - H - PH 051 | | | | | |
|---|---|---|---|---|---|
| i | 071 | 080 | 090 | 100 | 112 |
| 1,27 | | B5-B11 | B5-B11 | B5-B11 | B5-B11 |
| 1,42 | | B5-B11 | B5-B11 | B5-B11 | B5-B11 |
| 2,13 | | B5-B11 | B5-B11 | B5-B11 | B5-B11 |
| 2,57 | B5-B11 | B5-B11 | B5-B11 | B5-B11 | B5-B11 |
| 3,17 | B5-B11 | B5-B11 | B5-B11 | B5-B11 | B5-B11 |
| 3,69 | B5-B11 | B5-B11 | B5-B11 | B5-B11 | B5-B11 |
| 4,00 | B5-B11 | B5-B11 | B5-B11 | B5-B11 | B5-B11 |
| 4,77 | B5-B11 | B5-B11 | B5-B11 | B5-B11 | B5-B11 |
| 5,25 | B5-B11 | B5-B11 | B5-B11 | B5-B11 | B5-B11 |
| 5,82 | B5-B11 | B5-B11 | B5-B11 | B5-B11 | B5-B11 |
| 7,33 | B5-B11 | B5-B11 | B5-B11 | | |
| 8,38 | B5-B11 | B5-B11 | B5-B11 | | |

| CH - H - PH 052 | | | | | |
|---|---|---|---|---|---|
| i | 071 | 080 | 090 | 100 | 112 |
| 5,73 | | B5-B11 | B5-B11 | B5-B11 | B5-B11 |
| 6,89 | | B5-B11 | B5-B11 | B5-B11 | B5-B11 |
| 8,53 | | B5-B11 | B5-B11 | B5-B11 | B5-B11 |
| 9,56 | | B5-B11 | B5-B11 | B5-B11 | B5-B11 |
| 11,51 | | B5-B11 | B5-B11 | B5-B11 | B5-B11 |
| 14,24 | | B5-B11 | B5-B11 | B5-B11 | B5-B11 |
| 16,59 | B5-B11 | B5-B11 | B5-B11 | B5-B11 | B5-B11 |
| 18,00 | B5-B11 | B5-B11 | B5-B11 | B5-B11 | B5-B11 |
| 19,97 | B5-B11 | B5-B11 | B5-B11 | B5-B11 | B5-B11 |
| 21,67 | B5-B11 | B5-B11 | B5-B11 | B5-B11 | B5-B11 |
| 24,71 | B5-B11 | B5-B11 | B5-B11 | B5-B11 | B5-B11 |
| 26,18 | B5-B11 | B5-B11 | B5-B11 | B5-B11 | B5-B11 |
| 28,44 | B5-B11 | B5-B11 | B5-B11 | B5-B11 | B5-B11 |
| 31,52 | B5-B11 | B5-B11 | B5-B11 | B5-B11 | B5-B11 |
| 33,00 | B5-B11 | B5-B11 | B5-B11 | | |
| 38,98 | B5-B11 | B5-B11 | B5-B11 | B5-B11 | B5-B11 |
| 45,36 | B5-B11 | B5-B11 | B5-B11 | | |
| 49,13 | B5-B11 | B5-B11 | B5-B11 | | |
| 56,11 | B5-B11 | B5-B11 | B5-B11 | | |

| CH - H - PH 053 | | | | |
|---|---|---|---|---|
| i | *063 | 071 | 080 | 090 |
| 58,81 | B5-B11 | B5-B11 | B5-B11 | B5-B11 |
| 72,75 | B5-B11 | B5-B11 | B5-B11 | B5-B11 |
| 90,51 | B5-B11 | B5-B11 | B5-B11 | B5-B11 |
| 108,95 | B5-B11 | B5-B11 | B5-B11 | B5-B11 |
| 134,76 | B5-B11 | B5-B11 | B5-B11 | B5-B11 |
| 157,29 | B5-B11 | B5-B11 | | |
| 194,56 | B5-B11 | B5-B11 | | |
| 216,38 | B5-B11 | B5-B11 | | |
| 267,65 | B5-B11 | B5-B11 | | |

| CH - H - PH 061 | | | | |
|---|---|---|---|---|
| i | 080 | 090 | 100 | 112 |
| 1,34 | B5-B11 | B5-B11 | B5-B11 | B5-B11 |
| 2,13 | B5-B11 | B5-B11 | B5-B11 | B5-B11 |
| 2,57 | B5-B11 | B5-B11 | B5-B11 | B5-B11 |
| 3,17 | B5-B11 | B5-B11 | B5-B11 | B5-B11 |
| 3,69 | B5-B11 | B5-B11 | B5-B11 | B5-B11 |
| 4,00 | B5-B11 | B5-B11 | B5-B11 | B5-B11 |
| 4,77 | B5-B11 | B5-B11 | B5-B11 | B5-B11 |
| 5,25 | B5-B11 | B5-B11 | B5-B11 | B5-B11 |
| 5,82 | B5-B11 | B5-B11 | B5-B11 | B5-B11 |
| 7,33 | B5-B11 | B5-B11 | B5-B11 | B5-B11 |
| 8,38 | B5-B11 | B5-B11 | B5-B11 | B5-B11 |

| CH - H - PH 062 | | | | | |
|---|---|---|---|---|---|
| i | 080 | 090 | 100 | 112 | 132 |
| 5,38 | B5-B11 | B5-B11 | B5-B11 | B5-B11 | B5-B11 |
| 5,93 | B5-B11 | B5-B11 | B5-B11 | B5-B11 | B5-B11 |
| 7,39 | B5-B11 | B5-B11 | B5-B11 | B5-B11 | B5-B11 |
| 8,50 | B5-B11 | B5-B11 | B5-B11 | B5-B11 | B5-B11 |
| 9,39 | B5-B11 | B5-B11 | B5-B11 | B5-B11 | B5-B11 |
| 11,69 | B5-B11 | B5-B11 | B5-B11 | B5-B11 | B5-B11 |
| 12,67 | B5-B11 | B5-B11 | B5-B11 | B5-B11 | B5-B11 |
| 14,75 | B5-B11 | B5-B11 | B5-B11 | B5-B11 | B5-B11 |
| 16,29 | B5-B11 | B5-B11 | B5-B11 | B5-B11 | B5-B11 |
| 17,67 | B5-B11 | B5-B11 | B5-B11 | B5-B11 | B5-B11 |
| 20,28 | B5-B11 | B5-B11 | B5-B11 | B5-B11 | B5-B11 |
| 23,27 | B5-B11 | B5-B11 | B5-B11 | B5-B11 | B5-B11 |
| 25,70 | B5-B11 | B5-B11 | B5-B11 | B5-B11 | B5-B11 |
| 29,33 | B5-B11 | B5-B11 | B5-B11 | B5-B11 | |
| 32,00 | B5-B11 | B5-B11 | B5-B11 | B5-B11 | B5-B11 |
| 36,99 | B5-B11 | B5-B11 | B5-B11 | B5-B11 | |
| 40,33 | B5-B11 | B5-B11 | B5-B11 | B5-B11 | |
| 46,06 | B5-B11 | B5-B11 | B5-B11 | B5-B11 | |

| CH - H - PH 063 | | | | | |
|---|---|---|---|---|---|
| i | 071 | 080 | 090 | 100 | 112 |
| 49,45 | | B5-B11 | B5-B11 | B5-B11 | B5-B11 |
| 54,61 | | B5-B11 | B5-B11 | B5-B11 | B5-B11 |
| 68,00 | | B5-B11 | B5-B11 | B5-B11 | B5-B11 |
| 85,82 | B5-B11 | B5-B11 | B5-B11 | B5-B11 | B5-B11 |
| 94,76 | B5-B11 | B5-B11 | B5-B11 | B5-B11 | B5-B11 |
| 118,00 | B5-B11 | B5-B11 | B5-B11 | B5-B11 | B5-B11 |
| 135,40 | B5-B11 | B5-B11 | B5-B11 | B5-B11 | B5-B11 |
| 149,51 | B5-B11 | B5-B11 | B5-B11 | B5-B11 | B5-B11 |
| 170,67 | B5-B11 | B5-B11 | B5-B11 | | |
| 186,18 | B5-B11 | B5-B11 | B5-B11 | B5-B11 | B5-B11 |
| 215,21 | B5-B11 | B5-B11 | B5-B11 | | |
| 234,67 | B5-B11 | B5-B11 | B5-B11 | | |
| 268,00 | B5-B11 | B5-B11 | B5-B11 | | |

# 2.6 DISPONIBILITÀ FLANGE ATTACCO MOTORE



| CH - H - PH 081 | | | | | |
|---|---|---|---|---|---|
| i | 080 | 090 | 100 | 112 | 132 |
| 1,30 | | | | | B5-B11 |
| 1,43 | | | | | B5-B11 |
| 1,93 | | | | | B5-B11 |
| 2,54 | | | B5-B11 | B5-B11 | B5-B11 |
| 3,25 | | | B5-B11 | B5-B11 | B5-B11 |
| 3,72 | | | B5-B11 | B5-B11 | B5-B11 |
| 4,00 | | | B5-B11 | B5-B11 | B5-B11 |
| 4,67 | | | B5-B11 | B5-B11 | B5-B11 |
| 5,54 | B5-B11 | B5-B11 | B5-B11 | B5-B11 | B5-B11 |
| 6,08 | B5-B11 | B5-B11 | B5-B11 | B5-B11 | B5-B11 |
| 7,50 | B5-B11 | B5-B11 | B5-B11 | B5-B11 | B5-B11 |
| 8,44 | B5-B11 | B5-B11 | B5-B11 | B5-B11 | B5-B11 |

| CH - H - PH 082 | | | | | | |
|---|---|---|---|---|---|---|
| i | 080 | 090 | 100 | 112 | 132 | 160 |
| 5,39 | | | | | B5-B11 | B5 |
| 5,95 | | | | | B5-B11 | B5 |
| 7,39 | | | | | B5-B11 | B5 |
| 8,02 | | | | | B5-B11 | B5 |
| 8,85 | | | | | B5-B11 | B5 |
| 11,01 | | | | | B5-B11 | B5 |
| 13,50 | | | B5-B11 | B5-B11 | B5-B11 | B5 |
| 14,90 | | | B5-B11 | B5-B11 | B5-B11 | B5 |
| 16,60 | | | B5-B11 | B5-B11 | B5-B11 | B5 |
| 18,53 | | | B5-B11 | B5-B11 | B5-B11 | B5 |
| 19,38 | | | B5-B11 | B5-B11 | B5-B11 | B5 |
| 21,39 | | | B5-B11 | B5-B11 | B5-B11 | B5 |
| 22,80 | | | B5-B11 | B5-B11 | B5-B11 | B5 |
| 26,60 | | | B5-B11 | B5-B11 | B5-B11 | B5 |
| 27,88 | B5-B11 | B5-B11 | B5-B11 | B5-B11 | B5-B11 | |
| 31,15 | B5-B11 | B5-B11 | B5-B11 | B5-B11 | B5-B11 | |
| 34,38 | B5-B11 | B5-B11 | B5-B11 | B5-B11 | B5-B11 | |
| 38,70 | B5-B11 | B5-B11 | B5-B11 | B5-B11 | B5-B11 | |
| 42,75 | B5-B11 | B5-B11 | B5-B11 | B5-B11 | B5-B11 | |
| 48,13 | B5-B11 | B5-B11 | B5-B11 | B5-B11 | B5-B11 | |

| CH - H - PH 083 | | | | | |
|---|---|---|---|---|---|
| i | 080 | 090 | 100 | 112 | 132 |
| 56,53 | B5-B11 | B5-B11 | B5-B11 | B5-B11 | B5-B11 |
| 71,48 | B5-B11 | B5-B11 | B5-B11 | B5-B11 | B5-B11 |
| 78,87 | B5-B11 | B5-B11 | B5-B11 | B5-B11 | B5-B11 |
| 85,60 | B5-B11 | B5-B11 | B5-B11 | B5-B11 | B5-B11 |
| 98,09 | B5-B11 | B5-B11 | B5-B11 | B5-B11 | B5-B11 |
| 112,78 | B5-B11 | B5-B11 | B5-B11 | B5-B11 | B5-B11 |
| 124,44 | B5-B11 | B5-B11 | B5-B11 | B5-B11 | B5-B11 |
| 142,15 | B5-B11 | B5-B11 | B5-B11 | B5-B11 | |
| 154,76 | B5-B11 | B5-B11 | B5-B11 | B5-B11 | B5-B11 |
| 162,35 | B5-B11 | B5-B11 | | | |
| 179,13 | B5-B11 | B5-B11 | | | |
| 195,07 | B5-B11 | B5-B11 | | | |
| 222,78 | B5-B11 | B5-B11 | | | |

| CH - H - PH 101 | | | | | |
|---|---|---|---|---|---|
| i | 100 | 112 | 132 | 160 | 180 |
| 1,29 | | | B5-B11 | B5 | B5 |
| 1,41 | | | B5-B11 | B5 | B5 |
| 2,03 | | | B5-B11 | B5 | B5 |
| 2,48 | | | B5-B11 | B5 | B5 |
| 3,27 | B5-B11 | B5-B11 | B5-B11 | B5 | B5 |
| 3,70 | B5-B11 | B5-B11 | B5-B11 | B5 | B5 |
| 4,22 | | | B5-B11 | B5 | B5 |
| 4,88 | B5-B11 | B5-B11 | B5-B11 | B5 | B5 |
| 5,27 | B5-B11 | B5-B11 | B5-B11 | B5 | B5 |
| 6,23 | B5-B11 | B5-B11 | B5-B11 | B5 | |
| 7,55 | B5-B11 | B5-B11 | B5-B11 | B5 | |
| 8,40 | B5-B11 | B5-B11 | B5-B11 | B5 | |

| CH - H - PH 102 | | | | | |
|---|---|---|---|---|---|
| i | 100 | 112 | 132 | 160 | 180 |
| 5,26 | | | B5-B11 | B5 | B5 |
| 6,36 | | | B5-B11 | B5 | B5 |
| 7,05 | | | B5-B11 | B5 | B5 |
| 8,27 | | | B5-B11 | B5 | B5 |
| 9,99 | | | B5-B11 | B5 | B5 |
| 11,09 | | | B5-B11 | B5 | B5 |
| 13,32 | B5-B11 | B5-B11 | B5-B11 | B5 | B5 |
| 16,09 | B5-B11 | B5-B11 | B5-B11 | B5 | B5 |
| 17,85 | B5-B11 | B5-B11 | B5-B11 | B5 | B5 |
| 19,80 | B5-B11 | B5-B11 | B5-B11 | B5 | B5 |
| 21,44 | B5-B11 | B5-B11 | B5-B11 | B5 | B5 |
| 24,00 | B5-B11 | B5-B11 | B5-B11 | B5 | B5 |
| 25,89 | B5-B11 | B5-B11 | B5-B11 | B5 | B5 |
| 28,73 | B5-B11 | B5-B11 | B5-B11 | B5 | B5 |
| 30,70 | B5-B11 | B5-B11 | B5-B11 | B5 | |
| 34,20 | B5-B11 | B5-B11 | B5-B11 | B5 | |
| 38,45 | B5-B11 | B5-B11 | B5-B11 | | |
| 41,30 | B5-B11 | B5-B11 | B5-B11 | B5 | |
| 45,82 | B5-B11 | B5-B11 | B5-B11 | B5 | |
| 51,52 | B5-B11 | B5-B11 | B5-B11 | | |

| CH - H - PH 103 | | | | | |
|---|---|---|---|---|---|
| i | 090 | 100 | 112 | 132 | 160 |
| 55,47 | | | | B5-B11 | B5 |
| 69,69 | | B5-B11 | B5-B11 | B5-B11 | B5 |
| 79,80 | | B5-B11 | B5-B11 | B5-B11 | B5 |
| 84,16 | | B5-B11 | B5-B11 | B5-B11 | B5 |
| 93,36 | | B5-B11 | B5-B11 | B5-B11 | B5 |
| 100,07 | | B5-B11 | B5-B11 | B5-B11 | B5 |
| 120,84 | | B5-B11 | B5-B11 | B5-B11 | B5 |
| 134,06 | | B5-B11 | B5-B11 | B5-B11 | B5 |
| 143,40 | B5-B11 | B5-B11 | B5-B11 | B5-B11 | |
| 160,82 | B5-B11 | B5-B11 | B5-B11 | B5-B11 | |
| 181,07 | B5-B11 | B5-B11 | B5-B11 | B5-B11 | |
| 194,21 | B5-B11 | B5-B11 | B5-B11 | B5-B11 | |
| 215,45 | B5-B11 | B5-B11 | B5-B11 | B5-B11 | |
| 242,59 | B5-B11 | B5-B11 | B5-B11 | B5-B11 | |

# 2.6 DISPONIBILITÀ FLANGE ATTACCO MOTORE



| CH - H - PH 121 | | | | |
|---|---|---|---|---|
| i | 132 | 160 | 180 | 200 |
| 1,23 | | B5 | B5 | B5 |
| 1,42 | | B5 | B5 | B5 |
| 1,81 | | B5 | B5 | B5 |
| 2,00 | B5-B11 | B5 | B5 | B5 |
| 2,48 | B5-B11 | B5 | B5 | B5 |
| 2,95 | B5-B11 | B5 | B5 | B5 |
| 3,14 | B5-B11 | B5 | B5 | B5 |
| 3,58 | B5-B11 | B5 | B5 | B5 |
| 4,12 | B5-B11 | B5 | B5 | B5 |
| 4,80 | B5-B11 | B5 | B5 | B5 |
| 5,21 | B5-B11 | B5 | B5 | |
| 6,25 | B5-B11 | B5 | B5 | |
| 7,70 | B5-B11 | B5 | B5 | |

| CH - H - PH 122 | | | | |
|---|---|---|---|---|
| i | 132 | 160 | 180 | 200 |
| *5,27 | | B5 | B5 | B5 |
| *5,78 | | B5 | B5 | B5 |
| *7,05 | | B5 | B5 | B5 |
| *7,74 | | B5 | B5 | B5 |
| *8,48 | | B5 | B5 | B5 |
| *10,35 | | B5 | B5 | B5 |
| *12,66 | B5-B11 | B5 | B5 | B5 |
| *13,86 | B5-B11 | B5 | B5 | B5 |
| *16,92 | B5-B11 | B5 | B5 | B5 |
| *19,30 | B5-B11 | B5 | B5 | B5 |
| *20,57 | B5-B11 | B5 | B5 | B5 |
| 22,52 | B5-B11 | B5 | B5 | B5 |
| 24,47 | B5-B11 | B5 | B5 | |
| 27,49 | B5-B11 | B5 | B5 | B5 |
| 29,86 | B5-B11 | B5 | B5 | |
| 33,00 | B5-B11 | B5 | B5 | |
| 36,13 | B5-B11 | B5 | B5 | |
| 44,10 | B5-B11 | B5 | B5 | |

| CH - H - PH 123 | | | | | | |
|---|---|---|---|---|---|---|
| i | 100 | 112 | 132 | 160 | 180 | 200 |
| 45,77 | | | B5-B11 | B5 | B5 | B5 |
| 55,87 | | | B5-B11 | B5 | B5 | B5 |
| 67,32 | B5-B11 | B5-B11 | B5-B11 | B5 | B5 | B5 |
| 73,71 | B5-B11 | B5-B11 | B5-B11 | B5 | B5 | B5 |
| 83,30 | B5-B11 | B5-B11 | B5-B11 | B5 | B5 | B5 |
| 89,97 | B5-B11 | B5-B11 | B5-B11 | B5 | B5 | B5 |
| 100,30 | B5-B11 | B5-B11 | B5-B11 | B5 | B5 | B5 |
| 108,34 | B5-B11 | B5-B11 | B5-B11 | B5 | B5 | B5 |
| 118,62 | B5-B11 | B5-B11 | B5-B11 | B5 | B5 | B5 |
| 128,18 | B5-B11 | B5-B11 | B5-B11 | B5 | B5 | |
| 144,79 | B5-B11 | B5-B11 | B5-B11 | B5 | B5 | B5 |
| 155,22 | B5-B11 | B5-B11 | B5-B11 | B5 | B5 | |
| 172,80 | B5-B11 | B5-B11 | B5-B11 | B5 | B5 | |
| 189,19 | B5-B11 | B5-B11 | B5-B11 | B5 | B5 | |
| 207,40 | B5-B11 | B5-B11 | B5-B11 | B5 | B5 | |
| 230,92 | B5-B11 | B5-B11 | B5-B11 | B5 | B5 | |
| 259,60 | B5-B11 | B5-B11 | B5-B11 | | | |

| CH - H - PH 142 | | | | |
|---|---|---|---|---|
| i | 160 | 180 | 200 | 225 |
| *5,27 | B5 | B5 | B5 | B5 |
| *6,36 | B5 | B5 | B5 | B5 |
| *7,04 | B5 | B5 | B5 | B5 |
| *7,84 | B5 | B5 | B5 | B5 |
| *9,45 | B5 | B5 | B5 | B5 |
| *10,47 | B5 | B5 | B5 | B5 |
| *13,07 | B5 | B5 | B5 | B5 |
| *15,75 | B5 | B5 | B5 | B5 |
| *17,45 | B5 | B5 | B5 | B5 |
| *20,04 | B5 | B5 | B5 | B5 |
| *24,15 | B5 | B5 | B5 | B5 |
| *26,76 | B5 | B5 | B5 | B5 |
| 32,24 | B5 | B5 | B5 | B5 |
| 38,85 | B5 | B5 | B5 | B5 |
| 43,05 | B5 | B5 | B5 | B5 |

| CH - H - PH 143 | | | | |
|---|---|---|---|---|
| i | 132 | 160 | 180 | 200 |
| 48,35 | | B5 | B5 | B5 |
| 53,50 | B5 | B5 | B5 | B5 |
| 59,22 | B5 | B5 | B5 | B5 |
| 63,00 | B5 | B5 | B5 | B5 |
| 71,35 | B5 | B5 | B5 | B5 |
| 79,07 | B5 | B5 | B5 | B5 |
| 86,40 | B5 | B5 | B5 | B5 |
| 96,21 | B5 | B5 | B5 | B5 |
| 104,51 | B5 | B5 | B5 | |
| 115,92 | B5 | B5 | B5 | B5 |
| 128,47 | B5 | B5 | B5 | B5 |
| 139,55 | B5 | B5 | B5 | |
| 154,33 | B5 | B5 | B5 | |
| 185,96 | B5 | B5 | B5 | |
| 206,08 | B5 | B5 | B5 | |

# 2.7 CUSCINETTI ASSE LENTO



| | HA30 | HA40 | HA50 | HA60 |
|---|---|---|---|---|
| | Standard | Standard | Standard | Standard |
| **HA 1** | 1 | 1 | 1 | 1 |
| **HA 2/3** | 1 | 1 | 1 | 1 |

| | H030 | H040 | H050 | H060 | H080 | H100 | H125 | H140 |
|---|---|---|---|---|---|---|---|---|
| | Standard | Standard | Standard | Standard | Standard | Standard | Standard | Standard |
| **H 1/M** | / | 1 | 1 | 1 | 1 | 1 | 1 | / |
| **H 2/3** | 2 | 2 | 2 | 2 | 2 | 2 | 2 | 2 |

1 - Cuscinetti a sfera

2 - Cuscinetti a rulli conici

/ - Non Disponibile

# 2.8 CARICHI RADIALI



## 2.8.1 Informazioni

Il valore del carico radiale [N] ammissibile viene riportato nelle tabelle relative alle prestazioni del riduttore in esame, ed è relativo al carico applicato sulla mezzeria dell'albero e nelle condizioni più sfavorevoli come angolo di applicazione e senso di rotazione. I carichi assiali massimi ammissibili sono 1/5 del valore del carico radiale indicato quando sono applicati in combinazione col carico radiale stesso. Nelle tabelle relative agli alberi di uscita viene indicato il valore massimo ammissibile, questo valore non deve mai essere superato in quanto è relativo alla resistenza della cassa. Possono essere verificate condizioni particolari di carico radiale superiori ai limiti di catalogo, in questo caso contattare il ns. Servizio Tecnico e fornire tutti i dati applicativi: direzione del carico, senso di rotazione dell'albero, tipo di servizio. Il carico radiale sull'albero si calcola con la seguente formula: **Fre=(2000*M*fz)/D≤Fr1 o Fr2**

- **Fre** [N] Carico radiale risultante
- **M** [Nm] Momento torcente sull'albero
- **D** [mm] Diametro dell'elemento di trasmissione montato sull'albero
- **Fr1**-**Fr2** [N] Valore di carico radiale massimo ammesso (ved. tab. relative)
- **fz** = 1,1 pignone dentato - 1,4 ruota per catena - 1,7 puleggia a gola - 2,5 puleggia piana

## 2.8.2 Entrata

Con carico radiale risultante non in mezzeria dell'albero, correggere il carico radiale ammissibile Fr1 con la formula: **Frx=(Fr1*a)/(b+x)**

- **a** , **b** = valori riportati nelle tabelle
- **x** = distanza del punto di applicazione del carico dallo spallamento dell'albero

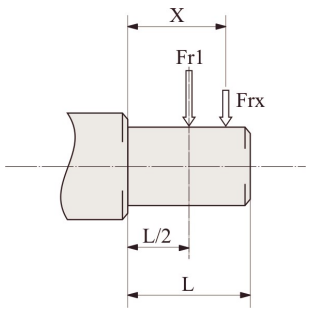


| IH | A32/A33/A41/A42/A43/A51/A53/A63 | A52/A61/A62 |
|---|---|---|
| a | 84 | 89 |
| b | 64 | 69 |
| Fr1 max(**) | 480 | 800 |

| IH | 041 | 051 | 061 | 081 | 101 | 121 |
|---|---|---|---|---|---|---|
| a | 105 | 105 | 105 | 137 | 175 | 175 |
| b | 80 | 80 | 80 | 108 | 135 | 135 |
| Fr1 max(**) | 1320 | 1800 | 2200 | 2500 | 3000 | 3000 |

| IH | 032/033 | 042/043 | 052/053 | 062/063 | 082/083 | 102/103 | 122 123 | 142/143 |
|---|---|---|---|---|---|---|---|---|
| a | 105 | 105 | 105 | 137 | 137 | 175 | 175 | 225 |
| b | 80 | 80 | 80 | 108 | 108 | 135 | 135 | 170 |
| Fr1 max(**) | 2200 | 2200 | 2500 | 3600 | 3600 | 7200 | 7200 | 15000 |

(**Fr1 max) Valore massimo ammissibile dal riduttore in condizioni statiche e/o per funzionamenti limitati. Per carichi radiali in servizio continuativo verificare i valori delle tabelle prestazionali calcolati in funzione della carcassa, dell'albero e dei cuscinetti.

## 2.8.3 Uscita

Con carico radiale risultante non in mezzeria dell'albero, correggere il carico radiale ammissibile Fr2 con la formula: **Frx=(Fr2*a)/(b+x)**

- **a** , **b** = valori riportati nelle tabelle
- **x** = distanza del punto di applicazione del carico dallo spallamento dell'albero

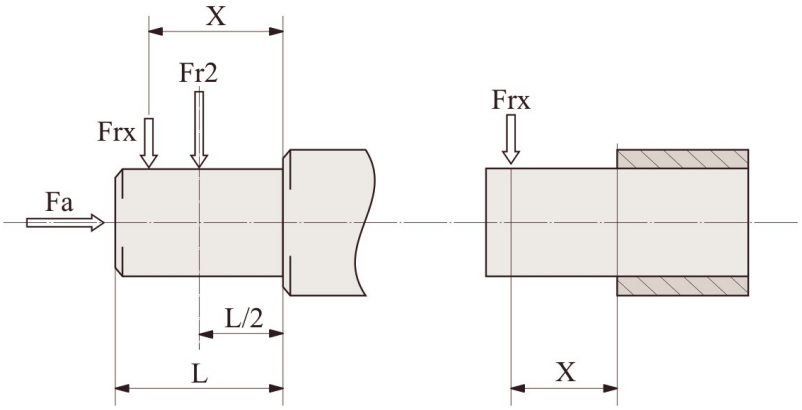


| H | A31 | A41 | A51 | A61 | A32/A33 | A42/A43 | A52/A53 | A62/A63 |
|---|---|---|---|---|---|---|---|---|
| a | 78,5 | 81 | 83 | 103 | 105 | 115 | 135 | 155 |
| b | 58,5 | 61 | 58 | 73 | 85 | 90 | 105 | 115 |
| Fr2 max(**) | 1100 | 1100 | 3000 | 4500 | 2000 | 4300 | 6000 | 8000 |

| H | 041 | 051 | 061 | 081 | 101 | 121 |
|---|---|---|---|---|---|---|
| a | 89 | 98 | 115 | 151 | 210 | 232 |
| b | 79 | 73 | 85 | 111 | 155 | 177 |
| Fr2 max(**) | 1000 | 2500 | 3700 | 4000 | 5000 | 6000 |
| Fa max (*) | 5500 | 6500 | 7000 | 8500 | 11500 | 13500 |

| H | 032/033 | 042/043 | 052/053 | 062/063 | 082/083 | 102/103 | 122/123 | 142/143 |
|---|---|---|---|---|---|---|---|---|
| a | 120 | 138 | 169 | 195 | 238 | 281 | 331 | 367 |
| b | 96 | 108 | 134 | 155 | 188 | 221 | 261 | 282 |
| Fr2 max(**) | 5500 | 6600 | 8000 | 12000 | 18000 | 22000 | 30000 | 55000 |

(**Fr2) Valore massimo ammissibile dal riduttore in condizioni statiche e/o per funzionamenti limitati. Per carichi radiali in servizio continuativo verificare i valori delle tabelle prestazionali calcolati in funzione della carcassa, dell'albero e dei cuscinetti.

(* Fa) Carico assiale max. ammissibile in una sola direzione per versione con cuscinetto reggispinta (a richiesta).

# 2.9 LUBRIFICAZIONE

## 2.9.1 Informazioni

Nei casi con temperature ambiente non previste in tabella contattare il ns. Servizio Tecnico. In caso di temperature inferiori a -30°C o superiori a 60°C occorre utilizzare anelli di tenuta con mescole speciali. Per i campi di funzionamento con temperature inferiori a 0°C occorre considerare quanto segue:

1. I motori devono essere idonei al funzionamento con temperatura ambiente prevista.
2. La potenza del motore elettrico deve essere adeguata al superamento delle maggiori coppie di avviamento richieste.
3. Nel caso di riduttori con cassa in ghisa prestare attenzione ai carichi d'urto in quanto la ghisa può presentare problemi di fragilità a temperature inferiori ai -15°C.
4. Durante le prime fasi di servizio possono insorgere problemi di lubrificazione causa l'elevata viscosità che assume l'olio e quindi è opportuno procedere ad alcuni minuti di funzionamento a "vuoto".

**Per riduttori Atex:**

- Cambiare l'olio secondo quanto previsto nella tabella "Manutenzioni" del relativo manuale "Istruzioni per Installazione ed Uso" (fornito insieme ai prodotti).
- Non è permesso utilizzare olio diverso da quello di prima fornitura.

## 2.9.2 Lubrificanti

Specifiche dei lubrificanti consigliati da Motovario.
Tutti i gruppi sono forniti con olio ENI BLASIA 220, salvo diversa richiesta.

| | HA32/3 ÷ A62/3 / H032/3 ÷ 142/3 | |
|---|---|---|
| | Olio minerale | |
| $T_{amb}$°C<br>ISO/SAE | (-5) ÷ (+40)<br>ISO VG220 | (-15) ÷ (+25)<br>ISO VG150 |
| **ENI** | BLASIA 220 | BLASIA 150 |
| **SHELL** | OMALA S2 G 220 | OMALA S2 G 150 |
| **KLUBER** | Kluberoil GEM 1-220N | Kluberoil GEM 1-150N |
| **MOBIL** | MOBILGEAR 600 XP220 | MOBILGEAR 600 XP150 |
| **CASTROL** | ALPHA SP 220 | ALPHA SP 150 |
| **BP** | ENERGOL GR-XP220 | ENERGOL GR-XP150 |

# 2.9 LUBRIFICAZIONE

## 2.9.3 Lubrificanti speciali

| | $T_{amb}$°C | Olio sintetico a basi di poliglicoli |
|---|---|---|
| **ENI** | **(-30) ÷ (+30)** | Blasia S 150 (ISO VG150) |
| | **(-20) ÷ (+40)** | Blasia S 220 (ISO VG220) |
| **MOBIL** | **(-45) ÷ (+0)** | SCH 624 (ISO VG32) |
| | **(-40) ÷ (+5)** | SCH 626 (ISO VG68) |
| **KLUBER** | **(-40) ÷ (+5)** | Klubersynth GH 6-32 (ISO VG32) |
| | **(-35) ÷ 10)** | Klubersynth GH 6-80 (ISO VG80) |
| | **(-30) ÷ (+40)** | Klubersynth GH 6-150 (ISO VG150) |
| | **(-25) ÷ (+40)** | Klubersynth GH 6-220 (ISO VG220) |
| | **(-15) ÷ (+50)** | Klubersynth GH 6-460 (ISO VG460) |
| | **(-10) ÷ (+70)** | Klubersynth GH 6-680 (ISO VG680) |

| | $T_{amb}$°C | Olio sintetico a basi di poliglicoli per settore alimentare |
|---|---|---|
| **KLUBER** | **(-30) ÷ (+15)** | Klubersynth UH1-6 100 (ISO VG100) |
| | **(-25) ÷ (+40)** | Klubersynth UH1-6 220 (ISO VG220) |
| | **(-15) ÷ (+40)** | Klubersynth UH1-6 320 (ISO VG320) |
| | **(-15) ÷ (+50)** | Klubersynth UH1-6 460 (ISO VG460) |
| | **(-10) ÷ (+50)** | Klubersynth UH1-6 680 (ISO VG680) |

Per l'utilizzo di lubrificanti speciali, contattare l'assistenza tecnica.

# 2.9 LUBRIFICAZIONE

## 2.9.4 Quantità

- Per tutti i riduttori della serie HA.. a 2, 3 stadi e per i riduttori serie H a 1, 2, 3 stadi occorre sempre specificare la posizione di montaggio prevista.
- I riduttori della serie HA.. a 1, 2, 3 stadi in tutte le grandezze, serie H... a 1 stadio nelle grandezze 040, 050, 060 e serie H... a 2, 3 stadi nelle grandezze 030, 040, 050 vengono forniti completi di lubrificante, sono sprovvisti dei tappi olio e non hanno necessità di alcuna manutenzione.
- I riduttori della serie H... a 1 stadio nelle grandezze 080, 100, 125 e a 2, 3 stadi nelle grandezze 060, 080, 100, 125, 140 vengono forniti completi di lubrificante e dei tappi olio necessari a garantire la corretta lubrificazione nella posizione di montaggio richiesta.

Si raccomanda, effettuata l'installazione, di sostituire il tappo chiuso, utilizzato per il trasporto, con il tappo di sfiato fornito a corredo.
Le quantità di olio in tabella (litri ~) sono solo indicative e per il corretto riempimento si dovrà fare riferimento al tappo di livello o all'astina di livello, se presente. Eventuali scostamenti di livello possono dipendere da tolleranze costruttive ma anche dal piazzamento del gruppo o dal piano di montaggio presso cliente. Per tale motivo è opportuno che il cliente verifichi e, se necessario, ristabilisca il livello a gruppo installato.

| H - CH | HA31 | HA41 | CHA41 | A51 | A61 | A32 | A42 | A52 | A62 | A33 | A43 | A53 | A63 |
|---|---|---|---|---|---|---|---|---|---|---|---|---|---|
| B3-B5 | 0,07 | 0,23 | 0,13 | 0,25 | 0,62 | 0,68 | 0,7 | 1,2 | 1,9 | 1,1 | 1,16 | 1,9 | 2,4 |
| B8 | | | | | | | | | | | | | |
| B6-B7 | | | | | | | | | | | | | |
| V5-V1 | | | | | | | | 1,6 | 2,1 | | | 2,5 | 3,1 |
| V6-V3 | | | | | | | | | | | | | |

| H - CH | 041 | 051 | 061 | 081 | 101 | 121 | 041M | 051M | 061M | 081M | 101M | 121M |
|---|---|---|---|---|---|---|---|---|---|---|---|---|
| B3-B5 | 0,5 | 0,7 | 0,7 | 1,45 | 3,5 | 4,7 | 0,5 | 0,5 | 0,5 | 1,5 | 3,5 | 3,9 |
| B8 | 0,5 | 0,5 | 0,5 | 1,5 | 3,5 | 3,9 | 0,5 | 0,7 | 0,7 | 1,45 | 3,5 | 4,7 |
| B6-B7 | 0,5 | 0,7 | 0,7 | 1,5 | 3,5 | 4,1 | 0,5 | 0,7 | 0,7 | 1,5 | 3,5 | 4,1 |
| V5-V1 | 0,5 | 0,7 | 0,9 | 1,5 | 3,5 | 4,7 | 0,5 | 0,7 | 0,9 | 1,5 | 3,5 | 4,7 |
| V6-V3 | 0,5 | 0,7 | 0,7 | 1,5 | 3,5 | 4,1 | 0,5 | 0,7 | 0,7 | 1,5 | 3,5 | 4,1 |

| H - CH | 032/033 | 042/043 | 052/053 | 062/063 | 082/083 | 102/103 | 122/123 | 142/143 |
|---|---|---|---|---|---|---|---|---|
| B3-B5 | 0,8 | 1,2 | 1,4 | 2,4 | 4,5 | 8,1 | 12,5 | 22,5 |
| B8 | 0,85 | 1,2 | 1,4 | 3,1 | 5 | 8,9 | 12,5 | 20 |
| B6-B7 | 1 | 1,2 | 1,8 | 3 | 4,6 | 8,4 | 12,1 | 22,5 |
| V5-V1 | 1,3 | 1,75 | 2,15 | 3,9 | 7,6 | 12,7 | 20,5 | 30,5 |
| V6-V3 | 1,2 | 1,7 | 2,1 | 4,4 | 7,5 | 14,2 | 21 | 38 |

# 2.10 MOMENTI D'INERZIA



I seguenti valori di momento d'inerzia J1 sono solo indicativi, riferiti al massimo di quelli calcolati, e sono riferiti all'albero di entrata del riduttore.

| HA-1 | $J_1$ [Kg*m2] |
|---|---|
| A31 | 0,0001 |
| A41 | 0,00005 |
| A51 | 0,00008 |
| A61 | 0,00042 |

| HA-2/3 | $J_1$ [Kg*m2] |
|---|---|
| A32/A33 | 0,00005 |
| A42/A43 | 0,00005 |
| A52/A53 | 0,00026 |
| A62/A63 | 0,00032 |

| H-1 | $J_1$ [Kg*m2] |
|---|---|
| 041 | 0,00008 |
| 051 | 0,00019 |
| 061 | 0,00046 |
| 081 | 0,0011 |
| 101 | 0,00345 |
| 121 | 0,00764 |

| H-2/3 | $J_1$ [Kg*m2] |
|---|---|
| 032/033 | 0,00007 |
| 042/043 | 0,00007 |
| 052/053 | 0,00009 |
| 062/063 | 0,0002 |
| 082/083 | 0,00068 |
| 102/103 | 0,00106 |
| 122/123 | 0,00282 |
| 142/143 | 0,00442 |

# 3.1 RIDUTTORI/MOTORIDUTTORI

## 3.1.1 HA31

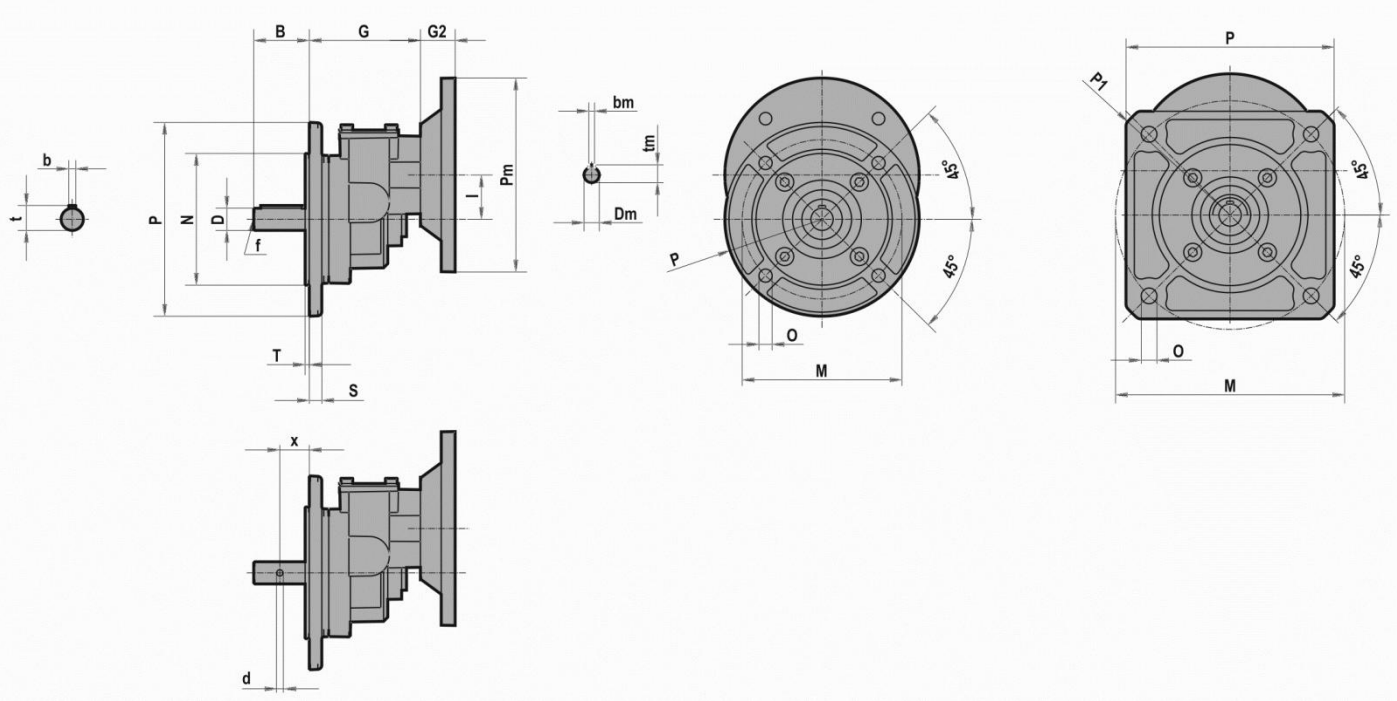


| | D | B | b | t | x | d | f | G | I |
|---|---|---|---|---|---|---|---|---|---|
| HA31 | 11 j6 | 23 | 4 | 12,5 | - | - | - | 80 | 32 |
| | 14 j6 | 30 | 5 | 16 | - | - | M6 | | |
| | 16 j6 | 40 | 5 | 18 | - | - | M6 | | |
| | 19 j6 | 40 | 6 | 21,5 | - | - | M6 | | |
| | 16 j6 | 50 | - | - | 29 | 7 | - | | |
| | 19 0/-0,2 | 60 | - | - | 37 | 6,5 | - | | |
| | 19,7 +/-0,05 | 100 | - | - | 50 | 6 | M8 | | |
| | 20 j6 | 75 | - | - | 45 | 6 | - | | |

| | P | P1 | M | N | O | S | T |
|---|---|---|---|---|---|---|---|
| HA31 | 116 | 150 | 127 | - | M8 | - | - |
| | 138 | 160 | 127 | - | M8 | - | - |
| | 140 | - | 115 | 95 f7 | 9,5 | 9 | 3 |
| | 150 | 200 | 165 | - | 11 | - | - |

| IEC | Pm x Dm | G2 |
|---|---|---|
| **063** | **140x11** | 25 |
| **071** | **160x14** | 32 |
| **080** | **200x19** | 42 |

| B5 | Pm | Dm | bm | tm |
|---|---|---|---|---|
| **063** | 140 | 11 | 4 | 12,8 |
| **071** | 160 | 14 | 5 | 16,3 |
| **080** | 200 | 19 | 6 | 21,8 |

## 3.1.2 HA.1

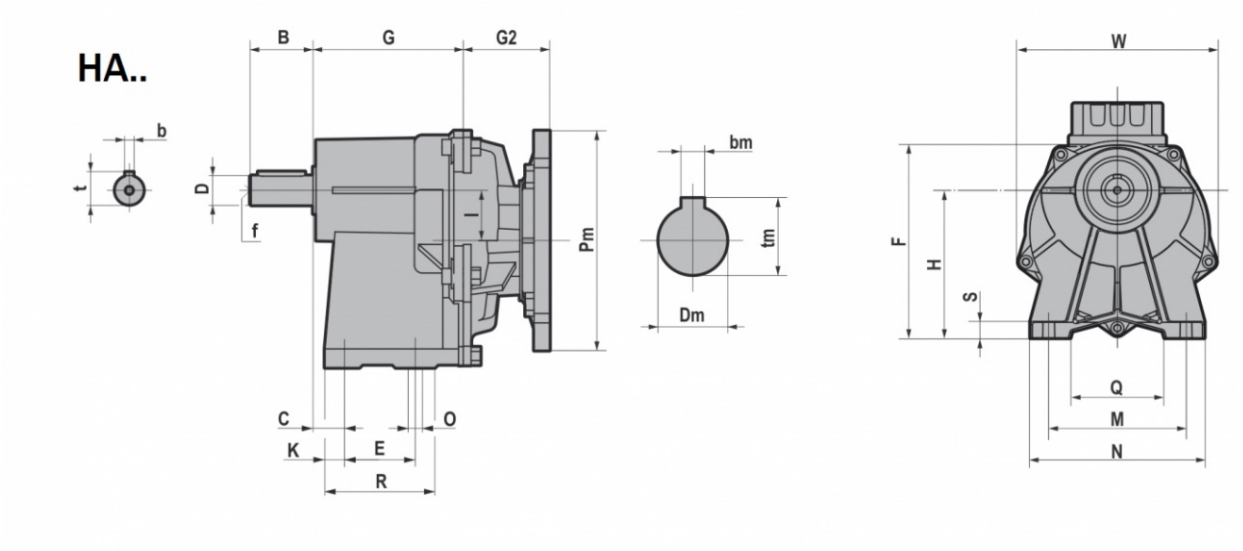


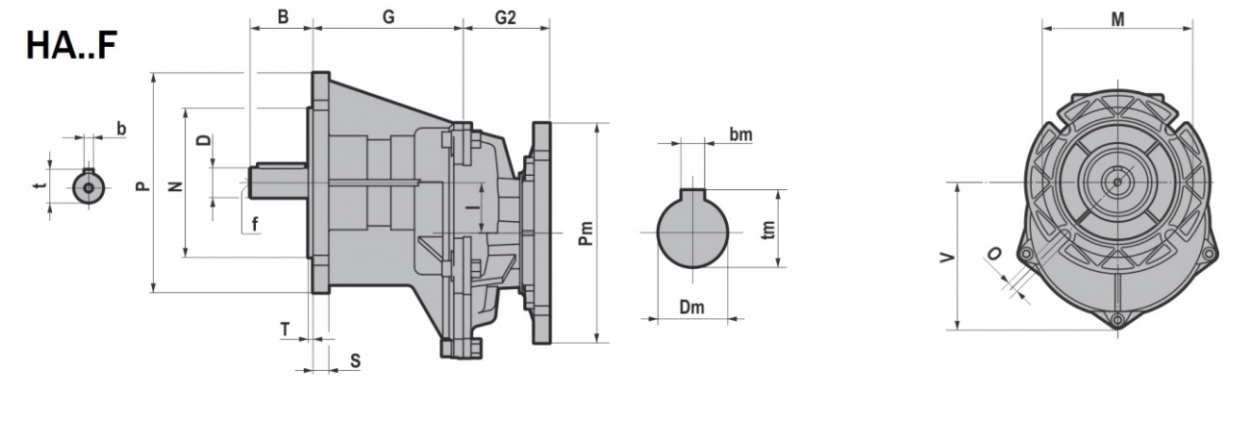


| | D j6 | B | C | E | F | G | H | I | K | M | N | O | Q | R | S | W | b | t | f |
|---|---|---|---|---|---|---|---|---|---|---|---|---|---|---|---|---|---|---|---|
| **HA41/F** | 16 | 40 | 20 | 45 | 151 | 95,5 | 113 | 32 | 12,5 | 105 | 130 | 9 | 75 | 70 | 12 | 152 | 5 | 18 | M6 |
| | 19 | | | | | | | | | | | | | | | | 6 | 21,5 | M6 |
| **HA51/F** | 24 | 50 | 6 | 70 | 169 | 104 | 130 | 32 | 15 | 150 | 180 | 11 | 115 | 100 | 12 | 152 | 8 | 27 | M8 |
| **HA61/F** | 28 | 60 | 7,5 | 70 | 219,5 | 129 | 165 | 47,5 | 20 | 165 | 200 | 11 | 120 | 110 | 15 | 218 | 8 | 31 | M8 |
| | 24 | 50 | | | | | | | | | | | | | | | 8 | 27 | M8 |

| | M | N f8 | O | P | S | T | V |
|---|---|---|---|---|---|---|---|
| **HA41F** | 115 | 95 | 9 | 140 | 10 | 3 | 111,5 |
| **HA51F** | 130 | 110 | 9 | 160 | 10 | 3,5 | 111,5 |
| **HA61F** | 165 | 130 | 11 | 200 | 15 | 3,5 | 161,5 |

| | | | G2 | |
|---|---|---|---|---|
| IEC | Pm x Dm | Pm x Dm | HA41/F - HA51/F | HA61/F |
| **063** | **140X11** | **090x11** | 55 | / |
| **071** | **160X14** | **105x14** | 55 | / |
| **080** | **200X19** | **120x19** | 86 | 87,5 |
| **090** | **200X24** | **140x24** | 86 | 87,5 |
| **100-112** | **250X28** | **160x28** | / | 87,5 |

| B5 | Pm | Dm | bm | tm |
|---|---|---|---|---|
| **063** | 140 | 11 | 4 | 12,8 |
| **071** | 160 | 14 | 5 | 16,3 |
| **080** | 200 | 19 | 6 | 21,8 |
| **090** | 200 | 24 | 8 | 27,3 |
| **100** | 250 | 28 | 8 | 31,3 |
| **112** | 250 | 28 | 8 | 31,3 |

| B14 | Pm | Dm | bm | tm |
|---|---|---|---|---|
| **071** | 105 | 14 | 5 | 16,3 |
| **080** | 120 | 19 | 6 | 21,8 |
| **090** | 140 | 24 | 8 | 27,3 |
| **100** | 160 | 28 | 8 | 31,3 |
| **112** | 160 | 28 | 8 | 31,3 |

## 3.1.3 CHA.1

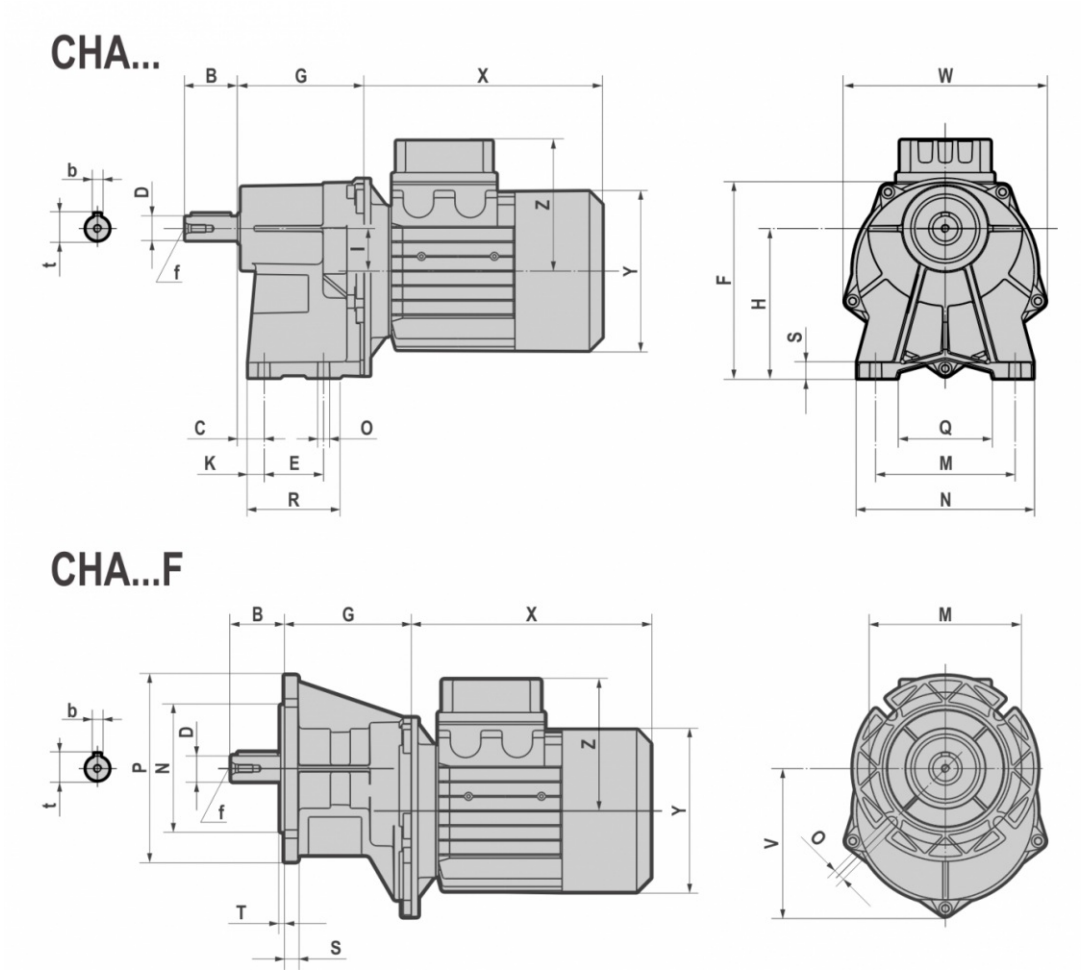


| | D j6 | B | C | E | F | G | H | I | K | M | N | O | Q | R | S | W | b | t | f |
|---|---|---|---|---|---|---|---|---|---|---|---|---|---|---|---|---|---|---|---|
| **CHA41/F** | 16 | 40 | 20 | 45 | 151 | 95,5 | 113 | 32 | 12,5 | 105 | 130 | 9 | 75 | 70 | 12 | 152 | 5 | 18 | M6 |
| | 19 | | | | | | | | | | | | | | | | 6 | 21,5 | M6 |
| **CHA51/F** | 24 | 50 | 6 | 70 | 169 | 104 | 130 | 32 | 15 | 150 | 180 | 11 | 115 | 100 | 12 | 152 | 8 | 27 | M8 |
| **CHA61/F** | 28 | 60 | 7,5 | 70 | 219,5 | 129 | 165 | 47,5 | 20 | 165 | 200 | 11 | 120 | 110 | 15 | 218 | 8 | 31 | M8 |
| | 24 | 50 | | | | | | | | | | | | | | | 8 | 27 | M8 |

| | M | N f8 | O | P | S | T | V |
|---|---|---|---|---|---|---|---|
| **CHA41F** | 115 | 95 | 9 | 140 | 10 | 3 | 111,5 |
| **CHA51F** | 130 | 110 | 9 | 160 | 10 | 3,5 | 111,5 |
| **CHA61F** | 165 | 130 | 11 | 200 | 15 | 3,5 | 161,5 |

| | | T (IE1 - IE2) | | | | | | |
|---|---|---|---|---|---|---|---|---|
| | | 063 | 071 | 080 | 090S | 090L | 100 | 112 |
| **CHA41/F CHA51/F** | X | 180 | 205 | 223 | 232 | 257 | / | / |
| | Y | 121 | 139 | 158 | 173 | 173 | / | / |
| | Z | 104 | 112 | 122 | 130 | 130 | / | / |
| **CHA61/F** | X | / | / | 218 | 232 | 257 | 290 | 302 |
| | Y | / | / | 158 | 173 | 173 | 191 | 211 |
| | Z | / | / | 122 | 130 | 130 | 139 | 154 |

| | | TB (IE1 - IE2) | | | | | | |
|---|---|---|---|---|---|---|---|---|
| | | 063 | 071 | 080 | 090S | 090L | 100 | 112 |
| **CHA41/F CHA51/F** | X | 238 | 271 | 294 | 309 | 334 | / | / |
| | Y | 121 | 139 | 158 | 173 | 173 | / | / |
| | Z | 119 | 129 | 137 | 157 | 157 | / | / |
| **CHA61/F** | X | / | / | 290 | 309 | 334 | 372 | 400 |
| | Y | / | / | 158 | 173 | 173 | 191 | 211 |
| | Z | / | / | 137 | 157 | 157 | 230 | 230 |

## 3.1.4 IHA.1

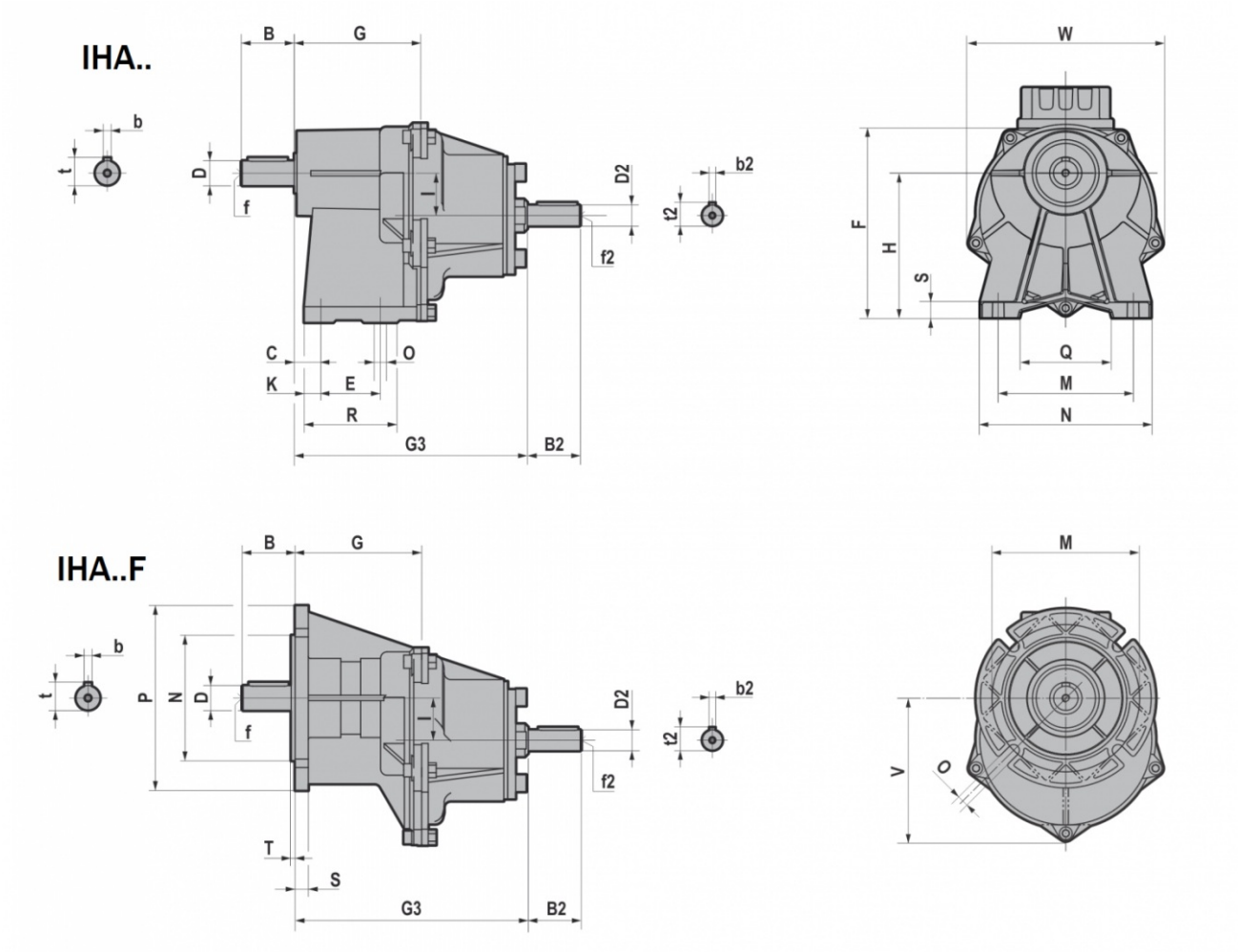


| | D j6 | B | C | E | F | G | H | I | K | M | N | O | Q | R | S | W | b | t | f |
|---|---|---|---|---|---|---|---|---|---|---|---|---|---|---|---|---|---|---|---|
| IHA41/F | 16 | 40 | 20 | 45 | 151 | 95,5 | 113 | 32 | 12,5 | 105 | 130 | 9 | 75 | 70 | 12 | 152 | 5 | 18 | M6 |
| | 19 | | | | | | | | | | | | | | | | 6 | 21,5 | M6 |
| IHA51/F | 24 | 50 | 6 | 70 | 169 | 104 | 130 | 32 | 15 | 150 | 180 | 11 | 115 | 100 | 12 | 152 | 8 | 27 | M8 |
| IHA61/F | 28 | 60 | 7,5 | 70 | 219,5 | 129 | 165 | 47,5 | 20 | 165 | 200 | 11 | 120 | 110 | 15 | 218 | 8 | 31 | M8 |
| | 24 | 50 | | | | | | | | | | | | | | | 8 | 27 | M8 |

| | M | N f8 | O | P | S | T | V |
|---|---|---|---|---|---|---|---|
| IHA41F | 115 | 95 | 9 | 140 | 10 | 3 | 111,5 |
| IHA51F | 130 | 110 | 9 | 160 | 10 | 3,5 | 111,5 |
| IHA61F | 165 | 130 | 11 | 200 | 15 | 3,5 | 161,5 |

| | G3 | D2 j6 | B2 | b2 | f2 | t2 |
|---|---|---|---|---|---|---|
| IHA41/F | 176 | 16 | 40 | 5 | M6 | 18 |
| IHA51/F | 184,5 | 16 | 40 | 5 | M6 | 18 |
| IHA61/F | 209 | 19 | 40 | 6 | M6 | 21,5 |

## 3.1.5 HA.2

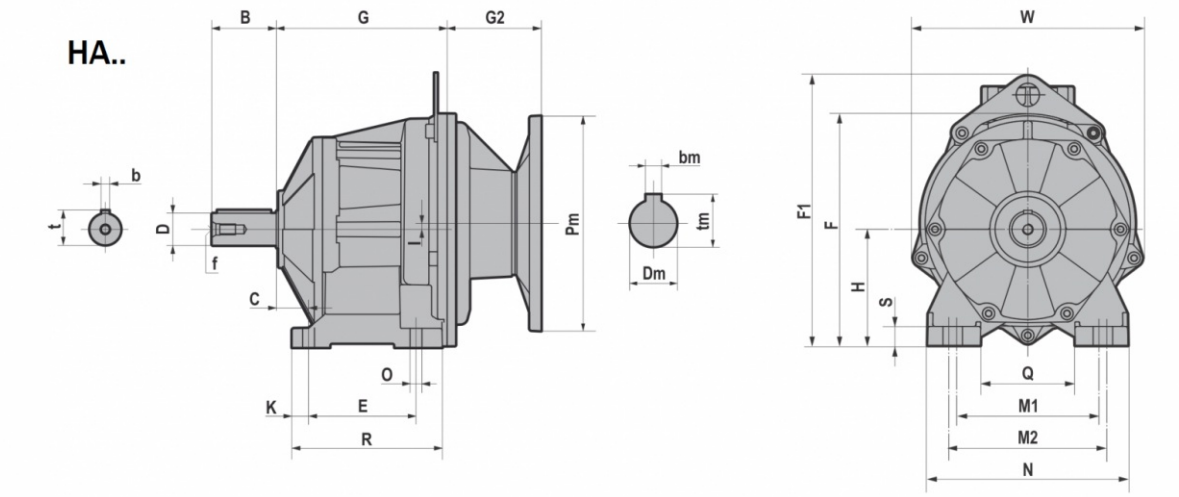


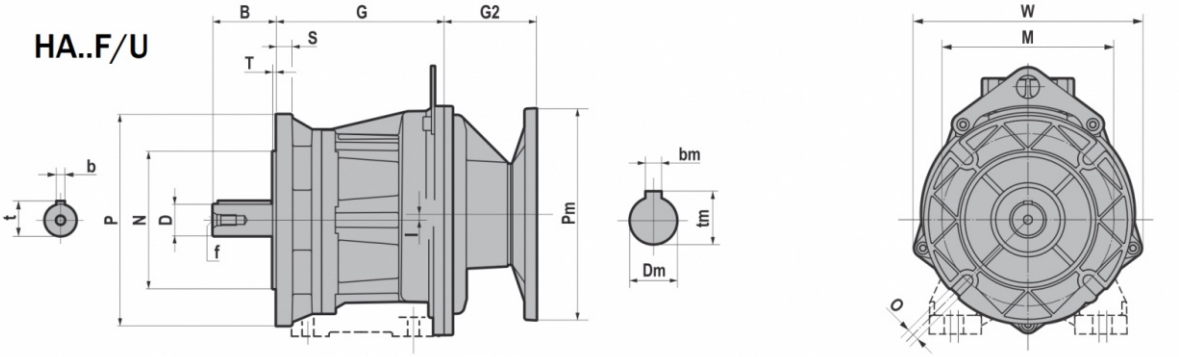


| HA../F/U | D j6 | B | b | t | f | C | E | F | F1 | G | H | I | K | M1 | M2 | N | O | Q | R | S | W |
|---|---|---|---|---|---|---|---|---|---|---|---|---|---|---|---|---|---|---|---|---|---|
| HA32 | 20 | 40 | 6 | 22,5 | M6 | 18 | 80 | 155 | / | 117,5 | 75 | 10 | 13 | 110 | 120 | 145 | 9 | 75 | 111 | 15 | 152 |
| | 19 | 40 | 6 | 21,5 | M6 | | | | | | | | | | | | | | | | |
| | 16 | 40 | 5 | 18 | M6 | | | | | | | | | | | | | | | | |
| | 14 | 30 | 5 | 16 | M6 | | | | | | | | | | | | | | | | |
| HA42 | 25 | 50 | 8 | 28 | M10 | 25 | 85 | 160 | / | 124,5 | 80 | 10 | 13 | 110 | 120 | 145 | 9 | 75 | 111 | 15 | 152 |
| | 28 | 60 | 8 | 31 | M10 | | | | | | | | | | | | | | | | |
| | 24 | 50 | 8 | 27 | M8 | | | | | | | | | | | | | | | | |
| | 22 | 50 | 6 | 24,5 | M8 | | | | | | | | | | | | | | | | |
| | 20 | 40 | 6 | 22,5 | M6 | | | | | | | | | | | | | | | | |
| | 19 | 40 | 6 | 21,5 | M6 | | | | | | | | | | | | | | | | |
| HA52 | 30 | 60 | 8 | 33 | M10 | 30 | 100 | 217,5 | 255,5 | 159 | 110 | 5,5 | 15,5 | 135 | 150 | 190 | 11 | 90 | 140 | 18 | 218 |
| | 35 | 70 | 10 | 38 | M12 | | | | | | | | | | | | | | | | |
| | 32 | 60 | 10 | 35 | M10 | | | | | | | | | | | | | | | | |
| | 28 | 60 | 8 | 31 | M10 | | | | | | | | | | | | | | | | |
| | 25 | 50 | 8 | 28 | M10 | | | | | | | | | | | | | | | | |
| | 24 | 50 | 8 | 27 | M8 | | | | | | | | | | | | | | | | |
| HA62 | 40 | 80 | 12 | 43 | M16 | 35 | 110 | 237,5 | 275,5 | 168 | 120 | 15,5 | 20 | 170 | 185 | 230 | 14 | 120 | 150 | 20 | 218 |
| | 35 k6 | 70 | 10 | 38 | M12 | | | | | | | | | | | | | | | | |
| | 30 | 60 | 8 | 33 | M10 | | | | | | | | | | | | | | | | |
| | 28 | 60 | 8 | 31 | M10 | | | | | | | | | | | | | | | | |

# 3.1 RIDUTTORI/MOTORIDUTTORI



| | P | M | N f8 | O | G | I | S | T | W |
|---|---|---|---|---|---|---|---|---|---|
| **HA32F/U** | 140 | 115 | 95 | 9 | 117,5 | 10 | 10 | 3 | 152 |
| | 120 | 100 | 80 | | | | | | |
| **HA42F/U** | 160 | 130 | 110 | 9 | 124,5 | 10 | 10 | 3,5 | 152 |
| | 140 | 115 | 95 | | | | | | |
| **HA52F/U** | 200 | 165 | 130 | 11 | 159 | 5,5 | 15 | 3,5 | 218 |
| | 160 | 130 | 110 | | | | | | |
| **HA62F/U** | 250 | 215 | 180 | 14 | 168 | 15,5 | 15 | 4 | 218 |
| | 200 | 165 | 130 | | | | | | |

| | | | G2 | |
|---|---|---|---|---|
| IEC | Pm x Dm | Pm x Dm | HA32/F/U - HA42/F/U | HA52/F/U - HA62/F/U |
| **063** | **140X11** | **090x11** | 55,0 | / |
| **071** | **160X14** | **105x14** | 55,0 | / |
| **080** | **200X19** | **120x19** | 86,0 | 87,5 |
| **090** | **200X24** | **140x24** | 86,0 | 87,5 |
| **100-112** | **250X28** | **160x28** | / | 87,5 |

| B5 | Pm | Dm | bm | tm |
|---|---|---|---|---|
| **063** | 140 | 11 | 4 | 12,8 |
| **071** | 160 | 14 | 5 | 16,3 |
| **080** | 200 | 19 | 6 | 21,8 |
| **090** | 200 | 24 | 8 | 27,3 |
| **100** | 250 | 28 | 8 | 31,3 |
| **112** | 250 | 28 | 8 | 31,3 |

| B14 | Pm | Dm | bm | tm |
|---|---|---|---|---|
| **071** | 105 | 14 | 5 | 16,3 |
| **080** | 120 | 19 | 6 | 21,8 |
| **090** | 140 | 24 | 8 | 27,3 |
| **100** | 160 | 28 | 8 | 31,3 |
| **112** | 160 | 28 | 8 | 31,3 |

## 3.1.6 CHA.2

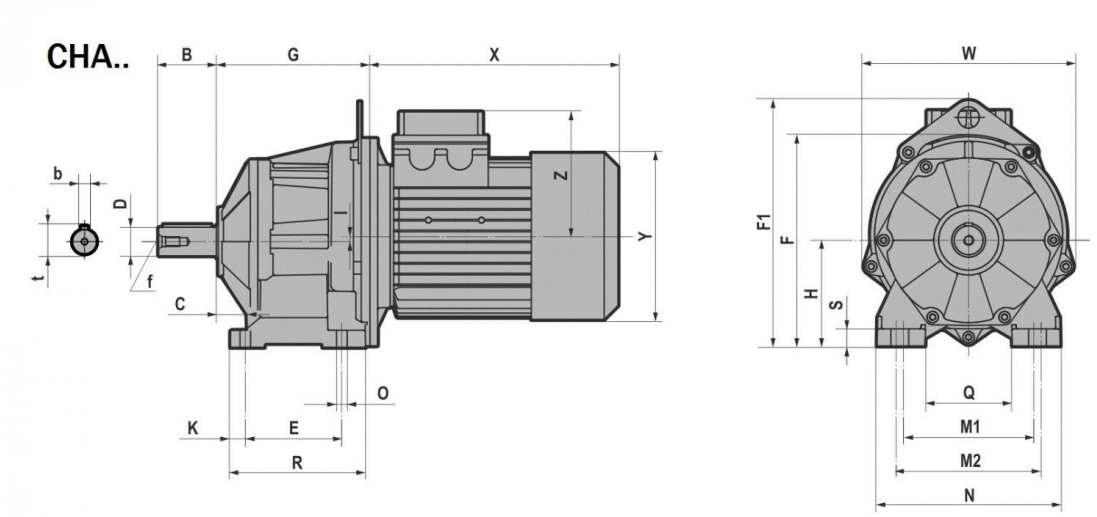


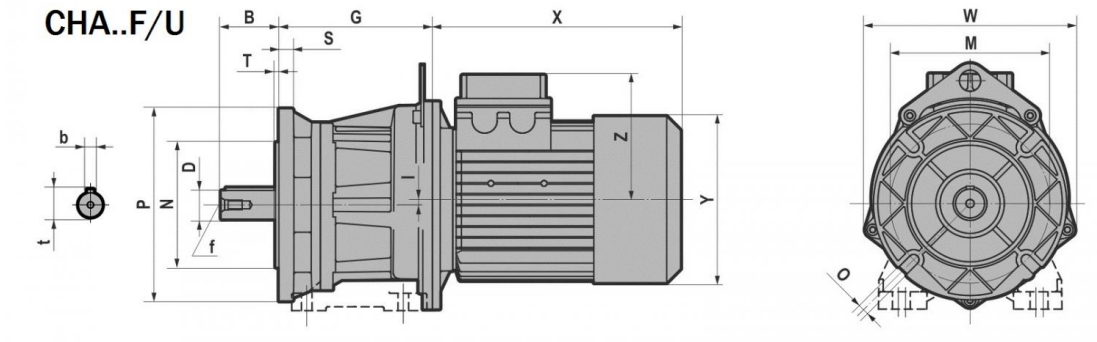


| CHA../F/U | D j6 | B | b | t | f | C | E | F | F1 | G | H | I | K | M1 | M2 | N | O | Q | R | S | W |
|---|---|---|---|---|---|---|---|---|---|---|---|---|---|---|---|---|---|---|---|---|---|
| CHA32 | 20 | 40 | 6 | 22,5 | M6 | 18 | 80 | 155 | / | 117,5 | 75 | 10 | 13 | 110 | 120 | 145 | 9 | 75 | 111 | 15 | 152 |
| | 19 | 40 | 6 | 21,5 | M6 | | | | | | | | | | | | | | | | |
| | 16 | 40 | 5 | 18 | M6 | | | | | | | | | | | | | | | | |
| | 14 | 30 | 5 | 16 | M6 | | | | | | | | | | | | | | | | |
| CHA42 | 25 | 50 | 8 | 28 | M10 | 25 | 85 | 160 | / | 124,5 | 80 | 10 | 13 | 110 | 120 | 145 | 9 | 75 | 111 | 15 | 152 |
| | 28 | 60 | 8 | 31 | M10 | | | | | | | | | | | | | | | | |
| | 24 | 50 | 8 | 27 | M8 | | | | | | | | | | | | | | | | |
| | 22 | 50 | 6 | 24,5 | M8 | | | | | | | | | | | | | | | | |
| | 20 | 40 | 6 | 22,5 | M6 | | | | | | | | | | | | | | | | |
| | 19 | 40 | 6 | 21,5 | M6 | | | | | | | | | | | | | | | | |
| CHA52 | 30 | 60 | 8 | 33 | M10 | 30 | 100 | 217,5 | 255,5 | 159 | 110 | 5,5 | 15,5 | 135 | 150 | 190 | 11 | 90 | 140 | 18 | 218 |
| | 35 | 70 | 10 | 38 | M12 | | | | | | | | | | | | | | | | |
| | 32 | 60 | 10 | 35 | M10 | | | | | | | | | | | | | | | | |
| | 28 | 60 | 8 | 31 | M10 | | | | | | | | | | | | | | | | |
| | 25 | 50 | 8 | 28 | M10 | | | | | | | | | | | | | | | | |
| | 24 | 50 | 8 | 27 | M8 | | | | | | | | | | | | | | | | |
| CHA62 | 40 | 80 | 12 | 43 | M16 | 35 | 110 | 237,5 | 275,5 | 168 | 120 | 15,5 | 20 | 170 | 185 | 230 | 14 | 120 | 150 | 20 | 218 |
| | 35 k6 | 70 | 10 | 38 | M12 | | | | | | | | | | | | | | | | |
| | 30 | 60 | 8 | 33 | M10 | | | | | | | | | | | | | | | | |
| | 28 | 60 | 8 | 31 | M10 | | | | | | | | | | | | | | | | |

# 3.1 RIDUTTORI/MOTORIDUTTORI



| | P | M | N f8 | O | G | I | S | T | W |
|---|---|---|---|---|---|---|---|---|---|
| **CHA32F/U** | 140 | 115 | 95 | 9 | 117,5 | 10 | 10 | 3 | 152 |
| | 120 | 100 | 80 | | | | | | |
| **CHA42F/U** | 160 | 130 | 110 | 9 | 124,5 | 10 | 10 | 3,5 | 152 |
| | 140 | 115 | 95 | | | | | | |
| **CHA52F/U** | 200 | 165 | 130 | 11 | 159 | 5,5 | 15 | 3,5 | 218 |
| | 160 | 130 | 110 | | | | | | |
| **CHA62F/U** | 250 | 215 | 180 | 14 | 168 | 15,5 | 15 | 4 | 218 |
| | 200 | 165 | 130 | | | | | | |

| T (IE1 - IE2) | | | | | | | | |
|---|---|---|---|---|---|---|---|---|
| **CHA..F/U** | | 063 | 071 | 080 | 090S | 090L | 100 | 112 |
| **CHA32 CHA42** | X | 180 | 205 | 223 | 232 | 257 | / | / |
| | Y | 121 | 139 | 158 | 173 | 173 | / | / |
| | Z | 104 | 112 | 122 | 130 | 130 | / | / |
| **CHA52 CHA62** | X | / | / | 218 | 232 | 257 | 290 | 302 |
| | Y | / | / | 158 | 173 | 173 | 191 | 211 |
| | Z | / | / | 122 | 130 | 130 | 139 | 154 |

| TB (IE1 - IE2) | | | | | | | | |
|---|---|---|---|---|---|---|---|---|
| **CHA..F/U** | | 063 | 071 | 080 | 090S | 090L | 100 | 112 |
| **CHA32 CHA42** | X | 238 | 271 | 294 | 309 | 334 | / | / |
| | Y | 121 | 139 | 158 | 173 | 173 | / | / |
| | Z | 119 | 129 | 137 | 157 | 157 | / | / |
| **CHA52 CHA62** | X | / | / | 290 | 309 | 334 | 372 | 400 |
| | Y | / | / | 158 | 173 | 173 | 191 | 211 |
| | Z | / | / | 137 | 157 | 157 | 230 | 230 |

## 3.1.7 IHA.2

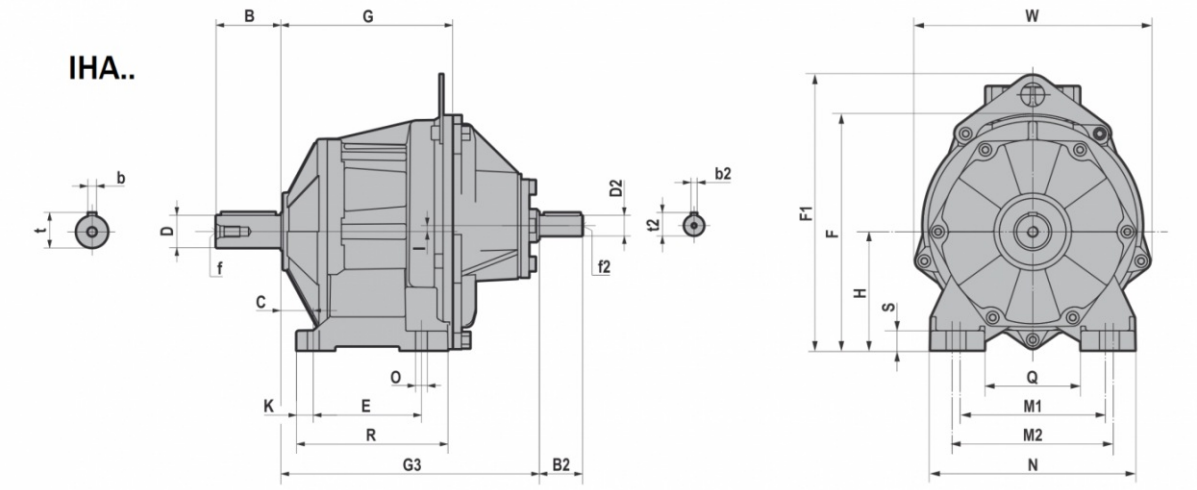


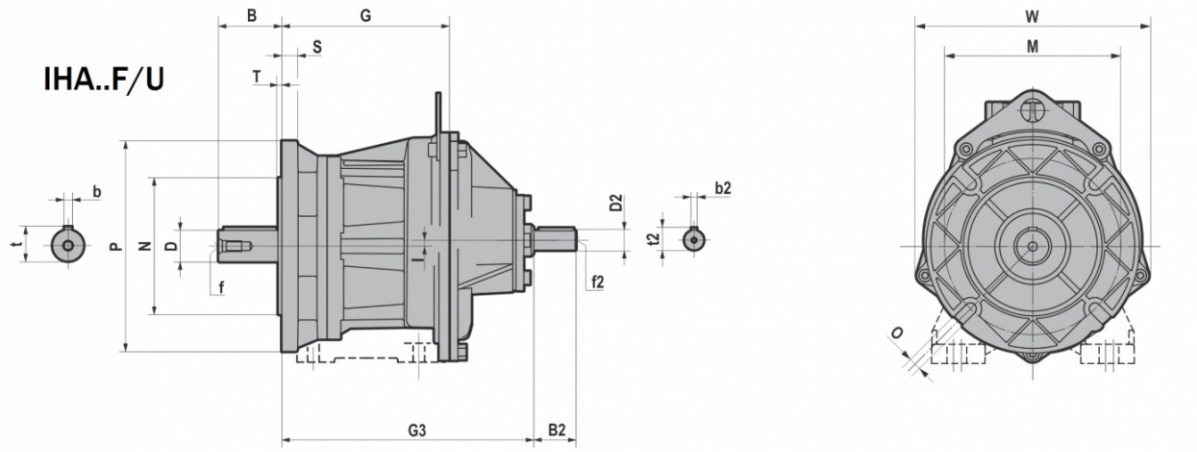


| IHA../F/U | D j6 | B | b | t | f | C | E | F | F1 | G | H | I | K | M1 | M2 | N | O | Q | R | S | W |
|---|---|---|---|---|---|---|---|---|---|---|---|---|---|---|---|---|---|---|---|---|---|
| IHA32 | 20 | 40 | 6 | 22,5 | M6 | 18 | 80 | 155 | / | 117,5 | 75 | 10 | 13 | 110 | 120 | 145 | 9 | 75 | 111 | 15 | 152 |
| | 19 | 40 | 6 | 21,5 | M6 | | | | | | | | | | | | | | | | |
| | 16 | 40 | 5 | 18 | M6 | | | | | | | | | | | | | | | | |
| | 14 | 30 | 5 | 16 | M6 | | | | | | | | | | | | | | | | |
| IHA42 | 25 | 50 | 8 | 28 | M10 | 25 | 85 | 160 | / | 124,5 | 80 | 10 | 13 | 110 | 120 | 145 | 9 | 75 | 111 | 15 | 152 |
| | 28 | 60 | 8 | 31 | M10 | | | | | | | | | | | | | | | | |
| | 24 | 50 | 8 | 27 | M8 | | | | | | | | | | | | | | | | |
| | 22 | 50 | 6 | 24,5 | M8 | | | | | | | | | | | | | | | | |
| | 20 | 40 | 6 | 22,5 | M6 | | | | | | | | | | | | | | | | |
| | 19 | 40 | 6 | 21,5 | M6 | | | | | | | | | | | | | | | | |
| IHA52 | 30 | 60 | 8 | 33 | M10 | 30 | 100 | 217,5 | 255,5 | 159 | 110 | 5,5 | 15,5 | 135 | 150 | 190 | 11 | 90 | 140 | 18 | 218 |
| | 35 | 70 | 10 | 38 | M12 | | | | | | | | | | | | | | | | |
| | 32 | 60 | 10 | 35 | M10 | | | | | | | | | | | | | | | | |
| | 28 | 60 | 8 | 31 | M10 | | | | | | | | | | | | | | | | |
| | 25 | 50 | 8 | 28 | M10 | | | | | | | | | | | | | | | | |
| | 24 | 50 | 8 | 27 | M8 | | | | | | | | | | | | | | | | |
| IHA62 | 40 | 80 | 12 | 43 | M16 | 35 | 110 | 237,5 | 275,5 | 168 | 120 | 15,5 | 20 | 170 | 185 | 230 | 14 | 120 | 150 | 20 | 218 |
| | 35 k6 | 70 | 10 | 38 | M12 | | | | | | | | | | | | | | | | |
| | 30 | 60 | 8 | 33 | M10 | | | | | | | | | | | | | | | | |
| | 28 | 60 | 8 | 31 | M10 | | | | | | | | | | | | | | | | |

# 3.1 RIDUTTORI/MOTORIDUTTORI



| | P | M | N f8 | O | G | I | S | T | W |
|---|---|---|---|---|---|---|---|---|---|
| **IHA32F/U** | 140 | 115 | 95 | 9 | 117,5 | 10 | 10 | 3 | 152 |
| | 120 | 100 | 80 | | | | | | |
| **IHA42F/U** | 160 | 130 | 110 | 9 | 124,5 | 10 | 10 | 3,5 | 152 |
| | 140 | 115 | 95 | | | | | | |
| **IHA52F/U** | 200 | 165 | 130 | 11 | 159 | 5,5 | 15 | 3,5 | 218 |
| | 160 | 130 | 110 | | | | | | |
| **IHA62F/U** | 250 | 215 | 180 | 14 | 168 | 15,5 | 15 | 4 | 218 |
| | 200 | 165 | 130 | | | | | | |

| | G3 | D2 j6 | B2 | b2 | f2 | t2 |
|---|---|---|---|---|---|---|
| **IHA32/F/U** | 198 | 16 | 40 | 5 | M6 | 18 |
| **IHA42/F/U** | 205 | 16 | 40 | 5 | M6 | 18 |
| **IHA52/F/U** | 239 | 19 | 40 | 6 | M6 | 21,5 |
| **IHA62/F/U** | 248 | 19 | 40 | 6 | M6 | 21,5 |

## 3.1.8 HA.3

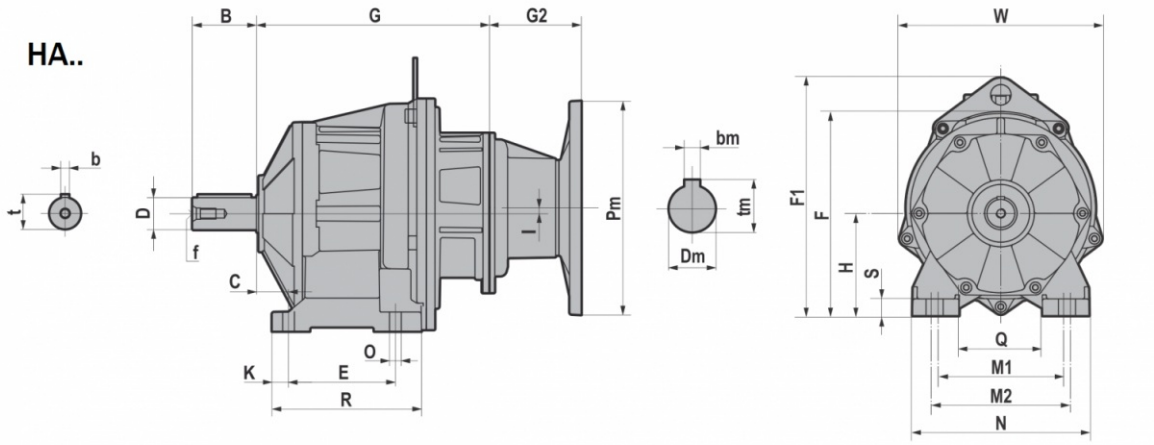


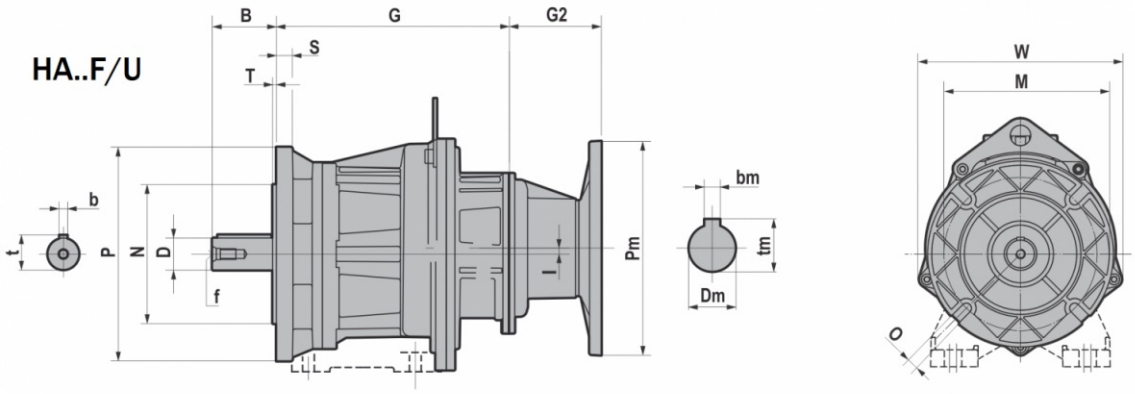


| HA..F/U | D j6 | B | b | t | f | C | E | F | F1 | G | H | I | K | M1 | M2 | N | O | Q | R | S | W |
|---|---|---|---|---|---|---|---|---|---|---|---|---|---|---|---|---|---|---|---|---|---|
| HA33 | 20 | 40 | 6 | 22,5 | M6 | 18 | 80 | 155 | / | 117,5 | 75 | 10 | 13 | 110 | 120 | 145 | 9 | 75 | 111 | 15 | 152 |
| | 19 | 40 | 6 | 21,5 | M6 | | | | | | | | | | | | | | | | |
| | 16 | 40 | 5 | 18 | M6 | | | | | | | | | | | | | | | | |
| | 14 | 30 | 5 | 16 | M6 | | | | | | | | | | | | | | | | |
| HA43 | 25 | 50 | 8 | 28 | M10 | 25 | 85 | 160 | / | 124,5 | 80 | 10 | 13 | 110 | 120 | 145 | 9 | 75 | 111 | 15 | 152 |
| | 28 | 60 | 8 | 31 | M10 | | | | | | | | | | | | | | | | |
| | 24 | 50 | 8 | 27 | M8 | | | | | | | | | | | | | | | | |
| | 22 | 50 | 6 | 24,5 | M8 | | | | | | | | | | | | | | | | |
| | 20 | 40 | 6 | 22,5 | M6 | | | | | | | | | | | | | | | | |
| | 19 | 40 | 6 | 21,5 | M6 | | | | | | | | | | | | | | | | |
| HA53 | 30 | 60 | 8 | 33 | M10 | 30 | 100 | 217,5 | 255,5 | 159 | 110 | 5,5 | 15,5 | 135 | 150 | 190 | 11 | 90 | 140 | 18 | 218 |
| | 35 | 70 | 10 | 38 | M12 | | | | | | | | | | | | | | | | |
| | 32 | 60 | 10 | 35 | M10 | | | | | | | | | | | | | | | | |
| | 28 | 60 | 8 | 31 | M10 | | | | | | | | | | | | | | | | |
| | 25 | 50 | 8 | 28 | M10 | | | | | | | | | | | | | | | | |
| | 24 | 50 | 8 | 27 | M8 | | | | | | | | | | | | | | | | |
| HA63 | 40 | 80 | 12 | 43 | M16 | 35 | 110 | 237,5 | 275,5 | 168 | 120 | 15,5 | 20 | 170 | 185 | 230 | 14 | 120 | 150 | 20 | 218 |
| | 35 k6 | 70 | 10 | 38 | M12 | | | | | | | | | | | | | | | | |
| | 30 | 60 | 8 | 33 | M10 | | | | | | | | | | | | | | | | |
| | 28 | 60 | 8 | 31 | M10 | | | | | | | | | | | | | | | | |

# 3.1 RIDUTTORI/MOTORIDUTTORI



| | P | M | N f8 | O | G | I | S | T | W |
|---|---|---|---|---|---|---|---|---|---|
| **HA33F/U** | 140 | 115 | 95 | 9 | 117,5 | 10 | 10 | 3 | 152 |
| | 120 | 100 | 80 | | | | | | |
| **HA43F/U** | 160 | 130 | 110 | 9 | 124,5 | 10 | 10 | 3,5 | 152 |
| | 140 | 115 | 95 | | | | | | |
| **HA53F/U** | 200 | 165 | 130 | 11 | 159 | 5,5 | 15 | 3,5 | 218 |
| | 160 | 130 | 110 | | | | | | |
| **HA63F/U** | 250 | 215 | 180 | 14 | 168 | 15,5 | 15 | 4 | 218 |
| | 200 | 165 | 130 | | | | | | |

| | | | G2 |
|---|---|---|---|
| IEC | Pm x Dm | Pm x Dm | HA33/F/U - HA43/F/U - HA53/F/U - HA63/F/U |
| **063** | **140X11** | **090x11** | 55 |
| **071** | **160X14** | **105x14** | 55 |
| **080** | **200X19** | **120x19** | 86 |
| **090** | **200X24** | **140x24** | 86 |

| B5 | Pm | Dm | bm | tm |
|---|---|---|---|---|
| **063** | 140 | 11 | 4 | 12,8 |
| **071** | 160 | 14 | 5 | 16,3 |
| **080** | 200 | 19 | 6 | 21,8 |
| **090** | 200 | 24 | 8 | 27,3 |

| B14 | Pm | Dm | bm | tm |
|---|---|---|---|---|
| **071** | 105 | 14 | 5 | 16,3 |
| **080** | 120 | 19 | 6 | 21,8 |
| **090** | 140 | 24 | 8 | 27,3 |

## 3.1.9 CHA.3

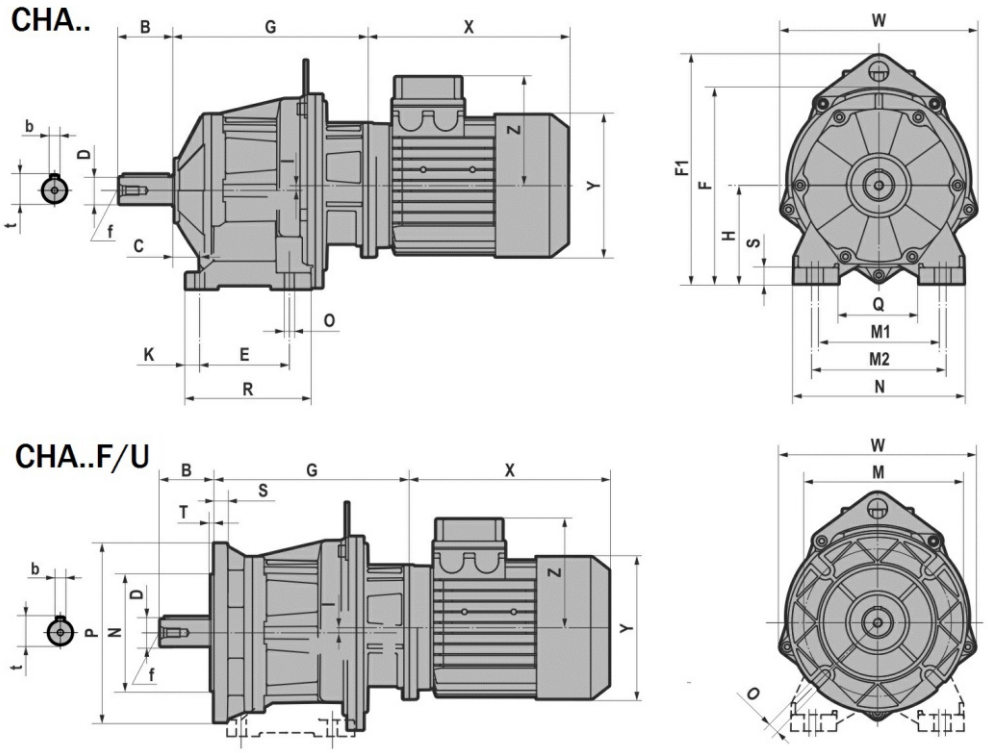


| CHA..F/U | D j6 | B | b | t | f | C | E | F | F1 | G | H | I | K | M1 | M2 | N | O | Q | R | S | W |
|---|---|---|---|---|---|---|---|---|---|---|---|---|---|---|---|---|---|---|---|---|---|
| CHA33 | 20 | 40 | 6 | 22,5 | M6 | 18 | 80 | 155 | / | 117,5 | 75 | 10 | 13 | 110 | 120 | 145 | 9 | 75 | 111 | 15 | 152 |
| | 19 | 40 | 6 | 21,5 | M6 | | | | | | | | | | | | | | | | |
| | 16 | 40 | 5 | 18 | M6 | | | | | | | | | | | | | | | | |
| | 14 | 30 | 5 | 16 | M6 | | | | | | | | | | | | | | | | |
| CHA43 | 25 | 50 | 8 | 28 | M10 | 25 | 85 | 160 | / | 124,5 | 80 | 10 | 13 | 110 | 120 | 145 | 9 | 75 | 111 | 15 | 152 |
| | 28 | 60 | 8 | 31 | M10 | | | | | | | | | | | | | | | | |
| | 24 | 50 | 8 | 27 | M8 | | | | | | | | | | | | | | | | |
| | 22 | 50 | 6 | 24,5 | M8 | | | | | | | | | | | | | | | | |
| | 20 | 40 | 6 | 22,5 | M6 | | | | | | | | | | | | | | | | |
| | 19 | 40 | 6 | 21,5 | M6 | | | | | | | | | | | | | | | | |
| CHA53 | 30 | 60 | 8 | 33 | M10 | 30 | 100 | 217,5 | 255,5 | 159 | 110 | 5,5 | 15,5 | 135 | 150 | 190 | 11 | 90 | 140 | 18 | 218 |
| | 35 | 70 | 10 | 38 | M12 | | | | | | | | | | | | | | | | |
| | 32 | 60 | 10 | 35 | M10 | | | | | | | | | | | | | | | | |
| | 28 | 60 | 8 | 31 | M10 | | | | | | | | | | | | | | | | |
| | 25 | 50 | 8 | 28 | M10 | | | | | | | | | | | | | | | | |
| | 24 | 50 | 8 | 27 | M8 | | | | | | | | | | | | | | | | |
| CHA63 | 40 | 80 | 12 | 43 | M16 | 35 | 110 | 237,5 | 275,5 | 168 | 120 | 15,5 | 20 | 170 | 185 | 230 | 14 | 120 | 150 | 20 | 218 |
| | 35 k6 | 70 | 10 | 38 | M12 | | | | | | | | | | | | | | | | |
| | 30 | 60 | 8 | 33 | M10 | | | | | | | | | | | | | | | | |
| | 28 | 60 | 8 | 31 | M10 | | | | | | | | | | | | | | | | |

# 3.1 RIDUTTORI/MOTORIDUTTORI



| | P | M | N f8 | O | G | I | S | T | W |
|---|---|---|---|---|---|---|---|---|---|
| **CHA33F/U** | 140 | 115 | 95 | 9 | 117,5 | 10 | 10 | 3 | 152 |
| | 120 | 100 | 80 | | | | | | |
| **CHA43F/U** | 160 | 130 | 110 | 9 | 124,5 | 10 | 10 | 3,5 | 152 |
| | 140 | 115 | 95 | | | | | | |
| **CHA53F/U** | 200 | 165 | 130 | 11 | 159 | 5,5 | 15 | 3,5 | 218 |
| | 160 | 130 | 110 | | | | | | |
| **CHA63F/U** | 250 | 215 | 180 | 14 | 168 | 15,5 | 15 | 4 | 218 |
| | 200 | 165 | 130 | | | | | | |

| T (IE1 - IE2) | | | | | | |
|---|---|---|---|---|---|---|
| **CHA..F/U** | | 063 | 071 | 080 | 090S | 090L |
| **CHA33 CHA43 CHA53 CHA63** | X | 180 | 205 | 223 | 232 | 257 |
| | Y | 121 | 139 | 158 | 173 | 173 |
| | Z | 104 | 112 | 122 | 130 | 130 |

| TB (IE1 - IE2) | | | | | | |
|---|---|---|---|---|---|---|
| **CHA..F/U** | | 063 | 071 | 080 | 090S | 090L |
| **CHA33 CHA43 CHA53 CHA63** | X | 238 | 271 | 294 | 309 | 334 |
| | Y | 121 | 139 | 158 | 173 | 173 |
| | Z | 119 | 129 | 137 | 157 | 157 |

## 3.1.10 IHA.3

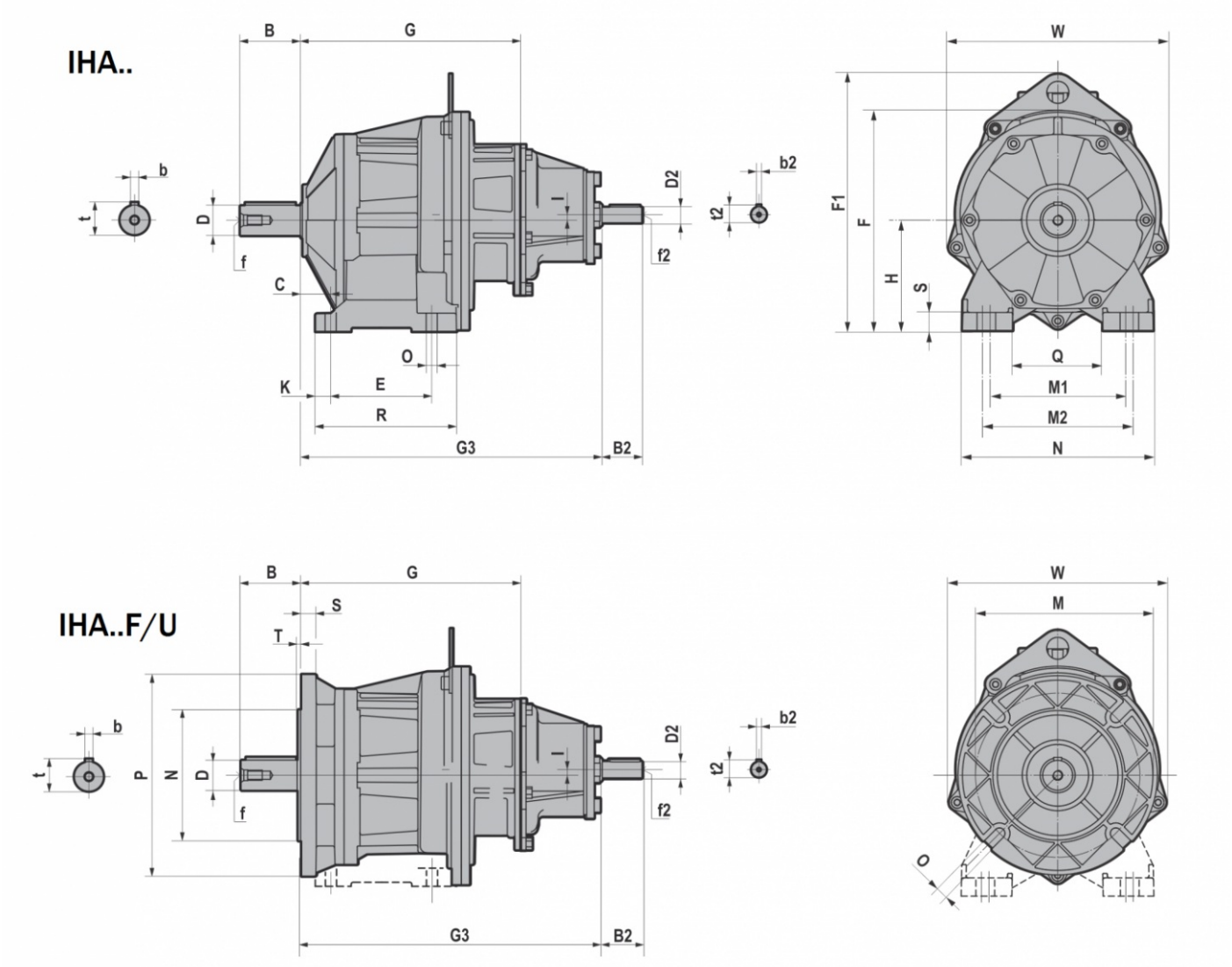

# 3.1 RIDUTTORI/MOTORIDUTTORI



| IHA..F/U | D j6 | B | b | t | f | C | E | F | F1 | G | H | I | K | M1 | M2 | N | O | Q | R | S | W |
|---|---|---|---|---|---|---|---|---|---|---|---|---|---|---|---|---|---|---|---|---|---|
| IHA33 | 20 | 40 | 6 | 22,5 | M6 | 18 | 80 | 155 | / | 117,5 | 75 | 10 | 13 | 110 | 120 | 145 | 9 | 75 | 111 | 15 | 152 |
| | 19 | 40 | 6 | 21,5 | M6 | | | | | | | | | | | | | | | | |
| | 16 | 40 | 5 | 18 | M6 | | | | | | | | | | | | | | | | |
| | 14 | 30 | 5 | 16 | M6 | | | | | | | | | | | | | | | | |
| IHA43 | 25 | 50 | 8 | 28 | M10 | 25 | 85 | 160 | / | 124,5 | 80 | 10 | 13 | 110 | 120 | 145 | 9 | 75 | 111 | 15 | 152 |
| | 28 | 60 | 8 | 31 | M10 | | | | | | | | | | | | | | | | |
| | 24 | 50 | 8 | 27 | M8 | | | | | | | | | | | | | | | | |
| | 22 | 50 | 6 | 24,5 | M8 | | | | | | | | | | | | | | | | |
| | 20 | 40 | 6 | 22,5 | M6 | | | | | | | | | | | | | | | | |
| | 19 | 40 | 6 | 21,5 | M6 | | | | | | | | | | | | | | | | |
| IHA53 | 30 | 60 | 8 | 33 | M10 | 30 | 100 | 217,5 | 255,5 | 159 | 110 | 5,5 | 15,5 | 135 | 150 | 190 | 11 | 90 | 140 | 18 | 218 |
| | 35 | 70 | 10 | 38 | M12 | | | | | | | | | | | | | | | | |
| | 32 | 60 | 10 | 35 | M10 | | | | | | | | | | | | | | | | |
| | 28 | 60 | 8 | 31 | M10 | | | | | | | | | | | | | | | | |
| | 25 | 50 | 8 | 28 | M10 | | | | | | | | | | | | | | | | |
| | 24 | 50 | 8 | 27 | M8 | | | | | | | | | | | | | | | | |
| IHA63 | 40 | 80 | 12 | 43 | M16 | 35 | 110 | 237,5 | 275,5 | 168 | 120 | 15,5 | 20 | 170 | 185 | 230 | 14 | 120 | 150 | 20 | 218 |
| | 35 k6 | 70 | 10 | 38 | M12 | | | | | | | | | | | | | | | | |
| | 30 | 60 | 8 | 33 | M10 | | | | | | | | | | | | | | | | |
| | 28 | 60 | 8 | 31 | M10 | | | | | | | | | | | | | | | | |

| | P | M | N f8 | O | G | I | S | T | W |
|---|---|---|---|---|---|---|---|---|---|
| IHA33F/U | 140 | 115 | 95 | 9 | 117,5 | 10 | 10 | 3 | 152 |
| | 120 | 100 | 80 | | | | | | |
| IHA43F/U | 160 | 130 | 110 | 9 | 124,5 | 10 | 10 | 3,5 | 152 |
| | 140 | 115 | 95 | | | | | | |
| IHA53F/U | 200 | 165 | 130 | 11 | 159 | 5,5 | 15 | 3,5 | 218 |
| | 160 | 130 | 110 | | | | | | |
| IHA63F/U | 250 | 215 | 180 | 14 | 168 | 15,5 | 15 | 4 | 218 |
| | 200 | 165 | 130 | | | | | | |

| | G3 | D2 j6 | B2 | b2 | f2 | t2 |
|---|---|---|---|---|---|---|
| IHA33 | 251 | 16 | 40 | 5 | M6 | 18 |
| IHA43 | 258 | 16 | 40 | 5 | M6 | 18 |
| IHA53 | 299 | 16 | 40 | 5 | M6 | 18 |
| IHA63 | 308 | 16 | 40 | 5 | M6 | 18 |

## 3.1.11 H..1

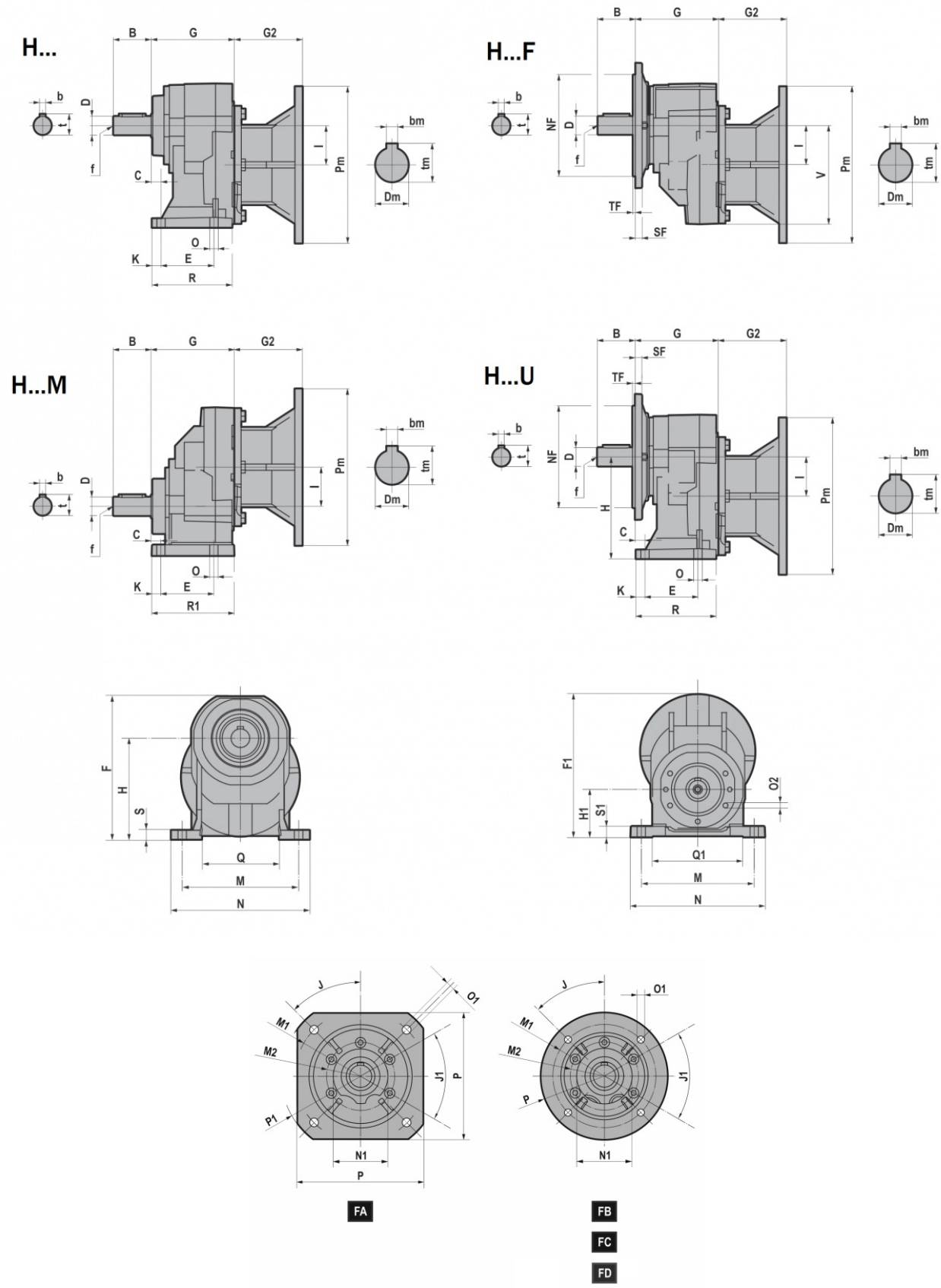
H...
H...F
H...M
H...U
B
G
G2
b
t
D
f
C
O
K
E
R
R1
I
Pm
bm
tm
Dm
NF
TF
SF
V
H
F
S
Q
M
N
F1
H1
S1
O2
Q1
J
O1
M1
M2
P1
J1
P
N1
FA
FB
FC
FD

# 3.1 RIDUTTORI/MOTORIDUTTORI



| H.../F/U/M | D | B | C | E | F | F1 | G | H | H1 | I | K | M | N | O | O2 | Q | Q1 | R | R1 | S | S1 | ~V | b | t | f |
|---|---|---|---|---|---|---|---|---|---|---|---|---|---|---|---|---|---|---|---|---|---|---|---|---|---|
| **H041** | 19 j6 | 40 | 13 | 45 | 168,5 | 168 | 100 | 120 | 50 | 42 | 12 | 105 | 130<br>125 (041M) | 9 | M8x17<br>(n.5) | 74 | 55 | 86,5 | 98 | 9,5 | 8 | 118 | 6 | 21,5 | M6 |
| **H051** | 24 j6 | 50 | 13 | 70 | 183,5 | 189 | 110 | 130 | 63 | 50 | 12 | 150 | 178 | 11 | M8x17<br>(n.5) | 100 | 121,5 | 106 | 109 | 11,5 | 14 | 126 | 8 | 27 | M8 |
| **H061** | 28 j6 | 60 | 16 | 70 | 231 | 216 | 125 | 165 | 80 | 60 | 14 | 165 | 195 | 11 | M8x17<br>(n.5) | 110 | 135,5 | 120 | 123 | 15 | 16 | 136 | 8 | 31 | M10 |
| **H081** | 38 k6 | 80 | 25 | 85 | 277 | 284 | 135 | 195 | 100 | 80 | 23 | 185 | 230<br>232 (081M) | 14 | M10x20<br>(n.7) | 123 | 151 | 130 | 135 | 15 | 20 | 184 | 10 | 41 | M12 |
| **H101** | 48 k6 | 110 | 19 | 130 | 355 | 377 | 180 | 252 | 125 | 100 | 17 | 240 | 295 | 18 | M10x20<br>(n.6) | 162 | 185,5 | 173 | 178 | 16 | 22 | 251,5 | 14 | 51,5 | M16 |
| **H121** | 55 m6 | 110 | 25 | 150 | 422 | 426,5 | 210 | 300 | 160 | 115 | 22 | 280 | 340 | 18 | M12x25<br>(n.7) | 183 | 224 | 202 | 207 | 19 | 25 | 266,5 | 16 | 59 | M20 |

| | | J | J1 | M1 | M2 | NF f8 | N1 | O1 | P | P1 | SF | TF |
|---|---|---|---|---|---|---|---|---|---|---|---|---|
| **H041F/U<br>H051F/U** | **FA** | 45 | 45 | Ø165 | Ø85 | 130 | 70 | 11 | 160 | Ø200 | 9 | 3,5 |
| | **FB** | | | Ø130 | Ø85 | 110 | | 9 | Ø160 | / | 9 | 3,5 |
| | **FC** | | | Ø115 | Ø85 | 95 | | 9 | Ø140 | / | 9 | 3 |
| | **FD** | | | Ø100 | Ø85 | 80 | | M8 | Ø120 | / | 9 | 3 |
| **H061F/U** | **FA** | 45 | 45 | Ø215 | Ø105 | 180 | 90 | 14 | 200 | Ø250 | 12 | 4 |
| | **FB** | | | Ø165 | Ø105 | 130 | | 11 | Ø200 | / | 12 | 3,5 |
| **H081F/U<br>H101F/U** | **FA** | 45 | 45 | Ø265 | Ø130 | 230 | 110 | 14 | 250 | Ø300 | 15 | 4 |
| | **FB** | | | Ø215 | Ø130 | 180 | | 14 | Ø250 | / | 15 | 4 |
| | **FC** | | | Ø165 | Ø130 | 130 | | 11 | Ø200 | / | 15 | 3,5 |
| **H121F/U** | **FA** | 45 | 45 | Ø300 | Ø165 | 250 | 130 | 18 | 300 | Ø350 | 16 | 5 |
| | **FB** | | | Ø265 | Ø165 | 230 | | 14 | Ø300 | / | 16 | 4 |
| | **FC** | | | Ø 215 | Ø165 | 180 | | 14 | Ø250 | / | 16 | 4 |

| | | G2 | | |
|---|---|---|---|---|
| IEC | Pm x Dm | H041/F/U/M<br>H051/F/U/M<br>H061/F/U/M | H081/F/U/M | H101/F/U/M<br>H121/F/U/M |
| **071** | **160x14** | 69,0 | / | / |
| **080** | **200x19** | 90,0 | 70,0 | / |
| **090** | **200x24** | 90,0 | 70,0 | / |
| **100-112** | **250x28** | 105,0 | 85,0 | 75,5 |
| **132** | **300x38** | / | 110,0 | 100,5 |
| **160** | **350x42** | / | / | 148,0 |
| **180** | **350x48** | / | / | 148,0 |
| **200** | **400x55** | / | / | 185,0 |

| B5 | Pm | Dm | bm | tm |
|---|---|---|---|---|
| **071** | 160 | 14 | 5 | 16,3 |
| **080** | 200 | 19 | 6 | 21,8 |
| **090** | 200 | 24 | 8 | 27,3 |
| **100** | 250 | 28 | 8 | 31,3 |
| **112** | 250 | 28 | 8 | 31,3 |
| **132** | 300 | 38 | 10 | 41,3 |
| **160** | 350 | 42 | 12 | 45,3 |
| **180** | 350 | 48 | 14 | 51,8 |
| **200** | 400 | 55 | 16 | 59,3 |

## 3.1.12 CH..1

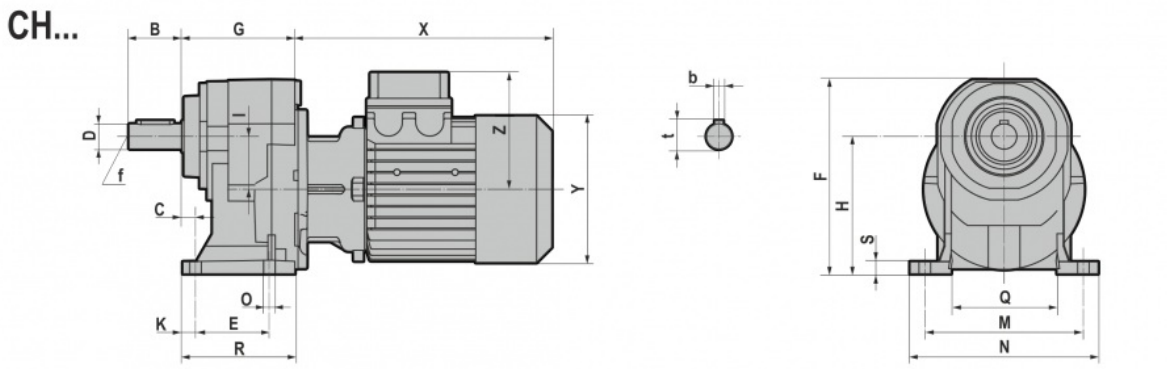
CH...
B
G
X
D
f
C
I
Z
Y
O
K
E
R
b
t
F
H
S
Q
M
N

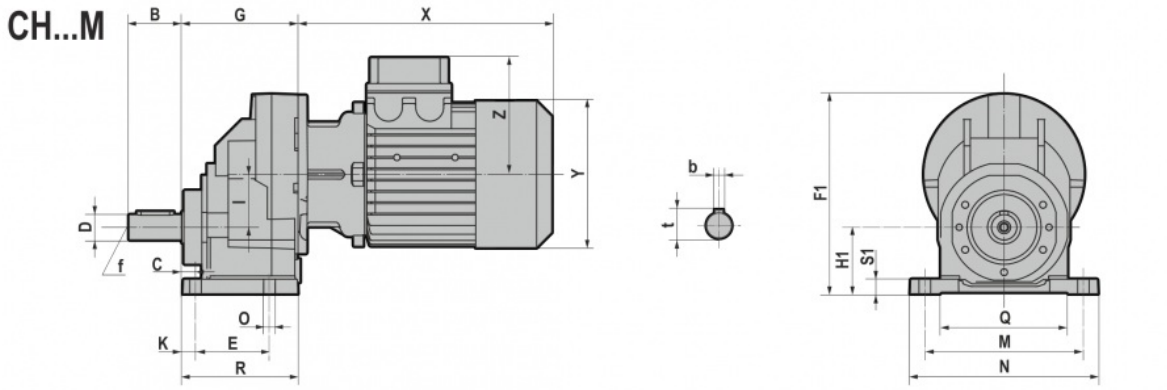
CH...M
B
G
X
D
f
C
I
Z
Y
O
K
E
R
b
t
F1
H1
S1
Q
M
N

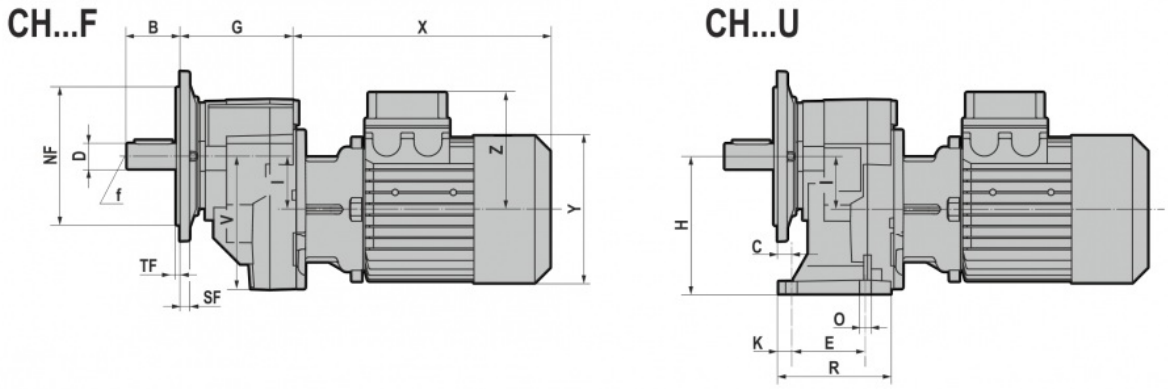
CH...F
B
G
X
NF
D
f
I
V
Z
Y
TF
SF
CH...U
H
C
I
O
K
E
R

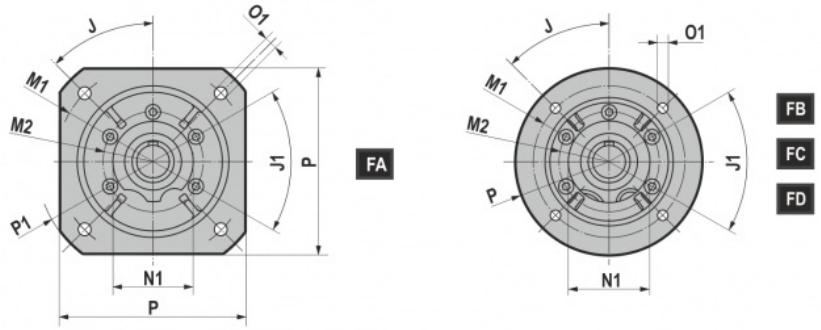
J
O1
M1
M2
P1
J1
P
N1
FA
FB
FC
FD

# 3.1 RIDUTTORI/MOTORIDUTTORI



| CH.../F/U/M | D | B | C | E | F | F1 | G | H | H1 | I | K | M | N | O | O2 | Q | Q1 | R | R1 | S | S1 | ~V | b | t | f |
|---|---|---|---|---|---|---|---|---|---|---|---|---|---|---|---|---|---|---|---|---|---|---|---|---|---|
| CH041 | 19 j6 | 40 | 13 | 45 | 168,5 | 168 | 100 | 120 | 50 | 42 | 12 | 105 | 130<br>125 (041M) | 9 | M8x17<br>(n.5) | 74 | 55 | 86,5 | 98 | 9,5 | 8 | 118 | 6 | 21,5 | M6 |
| CH051 | 24 j6 | 50 | 13 | 70 | 183,5 | 189 | 110 | 130 | 63 | 50 | 12 | 150 | 178 | 11 | M8x17<br>(n.5) | 100 | 121,5 | 106 | 109 | 11,5 | 14 | 126 | 8 | 27 | M8 |
| CH061 | 28 j6 | 60 | 16 | 70 | 231 | 216 | 125 | 165 | 80 | 60 | 14 | 165 | 195 | 11 | M8x17<br>(n.5) | 110 | 135,5 | 120 | 123 | 15 | 16 | 136 | 8 | 31 | M10 |
| CH081 | 38 k6 | 80 | 25 | 85 | 277 | 284 | 135 | 195 | 100 | 80 | 23 | 185 | 230<br>232 (081M) | 14 | M10x20<br>(n.7) | 123 | 151 | 130 | 135 | 15 | 20 | 184 | 10 | 41 | M12 |
| CH101 | 48 k6 | 110 | 19 | 130 | 355 | 377 | 180 | 252 | 125 | 100 | 17 | 240 | 295 | 18 | M10x20<br>(n.6) | 162 | 185,5 | 173 | 178 | 16 | 22 | 251,5 | 14 | 51,5 | M16 |
| CH121 | 55 m6 | 110 | 25 | 150 | 422 | 426,5 | 210 | 300 | 160 | 115 | 22 | 280 | 340 | 18 | M12x25<br>(n.7) | 183 | 224 | 202 | 207 | 19 | 25 | 266,5 | 16 | 59 | M20 |

| | | J | J1 | M1 | M2 | NF f8 | N1 | O1 | P | P1 | SF | TF |
|---|---|---|---|---|---|---|---|---|---|---|---|---|
| CH041F/U<br>CH051F/U | FA | 45 | 45 | Ø165 | Ø85 | 130 | 70 | 11 | 160 | Ø200 | 9 | 3,5 |
| | FB | | | Ø130 | Ø85 | 110 | | 9 | Ø160 | / | 9 | 3,5 |
| | FC | | | Ø115 | Ø85 | 95 | | 9 | Ø140 | / | 9 | 3 |
| | FD | | | Ø100 | Ø85 | 80 | | M8 | Ø120 | / | 9 | 3 |
| CH061F/U | FA | 45 | 45 | Ø215 | Ø105 | 180 | 90 | 14 | 200 | Ø250 | 12 | 4 |
| | FB | | | Ø165 | Ø105 | 130 | | 11 | Ø200 | / | 12 | 3,5 |
| CH081F/U<br>CH101F/U | FA | 45 | 45 | Ø265 | Ø130 | 230 | 110 | 14 | 250 | Ø300 | 15 | 4 |
| | FB | | | Ø215 | Ø130 | 180 | | 14 | Ø250 | / | 15 | 4 |
| | FC | | | Ø165 | Ø130 | 130 | | 11 | Ø200 | / | 15 | 3,5 |
| CH121F/U | FA | 45 | 45 | Ø300 | Ø165 | 250 | 130 | 18 | 300 | Ø350 | 16 | 5 |
| | FB | | | Ø265 | Ø165 | 230 | | 14 | Ø300 | / | 16 | 4 |
| | FC | | | Ø 215 | Ø165 | 180 | | 14 | Ø250 | / | 16 | 4 |

| T (IE1 - IE2) | | | | | | | | | | |
|---|---|---|---|---|---|---|---|---|---|---|
| CH.../F/U/M | | 063 | 071 | 080 | 090S | 090L | 100 | 112 | 132S | 132M/L |
| CH041<br>CH051<br>CH061 | X | 215 | 241 | 268 | 296 | 321 | 333 | 351 | / | / |
| | Y | 121 | 139 | 158 | 173 | 173 | 191 | 211 | / | / |
| | Z | 104 | 112 | 122 | 130 | 130 | 139 | 154 | / | / |
| CH081 | X | / | 221 | 248 | 276 | 301 | 335 | 356 | 405 | 443 |
| | Y | / | 139 | 158 | 173 | 173 | 191 | 211 | 249 | 249 |
| | Z | / | 112 | 122 | 130 | 130 | 139 | 154 | 194 | 194 |
| CH101<br>CH121 | X | / | / | / | 267 | 292 | 326 | 347 | 396 | 434 |
| | Y | / | / | / | 173 | 173 | 191 | 211 | 249 | 249 |
| | Z | / | / | / | 130 | 130 | 139 | 154 | 194 | 194 |

| TB (IE1 - IE2) | | | | | | | | | | |
|---|---|---|---|---|---|---|---|---|---|---|
| CH.../F/U/M | | 063 | 071 | 080 | 090S | 090L | 100 | 112 | 132S | 132M/L |
| CH041<br>CH051<br>CH061 | X | 273 | 306.5 | 341 | 373 | 398 | 415 | 448 | / | / |
| | Y | 121 | 139 | 158 | 173 | 173 | 191 | 211 | / | / |
| | Z | 119 | 129 | 137 | 157 | 157 | 168 | 183 | / | / |
| CH081 | X | / | 286.5 | 321 | 353 | 378 | 417 | 453 | 505 | 547 |
| | Y | / | 139 | 158 | 173 | 173 | 191 | 211 | 249 | 249 |
| | Z | / | 129 | 137 | 157 | 157 | 168 | 183 | 230 | 230 |
| CH101<br>CH121 | X | / | / | / | 343 | 368 | 407 | 443 | 495 | 537 |
| | Y | / | / | / | 173 | 173 | 191 | 211 | 249 | 249 |
| | Z | / | / | / | 157 | 157 | 168 | 183 | 230 | 230 |

## 3.1.13 IH..1

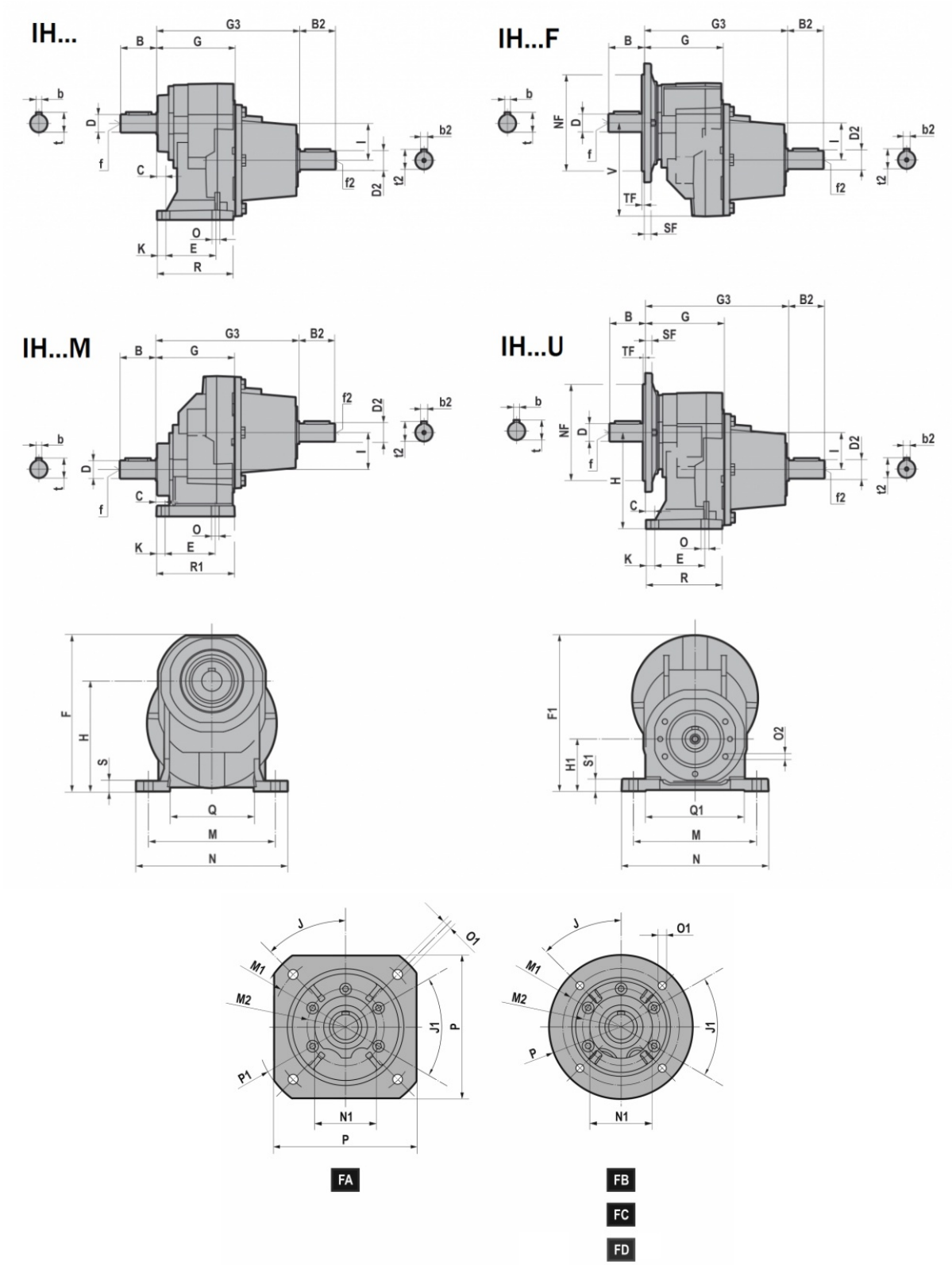
IH...
IH...F
IH...M
IH...U
G3
B2
B
G
b
t
D
f
C
O
K
E
R
R1
l
f2
D2
t2
b2
NF
V
TF
SF
H
F
S
Q
M
N
F1
H1
S1
O2
Q1
J
O1
M1
M2
P1
J1
P
N1
FA
FB
FC
FD

# 3.1 RIDUTTORI/MOTORIDUTTORI



| IH.../F/U/M | D | B | C | E | F | F1 | G | H | H1 | I | K | M | N | O | O2 | Q | Q1 | R | R1 | S | S1 | ~V | b | t | f |
|---|---|---|---|---|---|---|---|---|---|---|---|---|---|---|---|---|---|---|---|---|---|---|---|---|---|
| **IH041** | 19 j6 | 40 | 13 | 45 | 168,5 | 168 | 100 | 120 | 50 | 42 | 12 | 105 | 130<br>125 (041M) | 9 | M8x17<br>(n.5) | 74 | 55 | 86,5 | 98 | 9,5 | 8 | 118 | 6 | 21,5 | M6 |
| **IH051** | 24 j6 | 50 | 13 | 70 | 183,5 | 189 | 110 | 130 | 63 | 50 | 12 | 150 | 178 | 11 | M8x17<br>(n.5) | 100 | 121,5 | 106 | 109 | 11,5 | 14 | 126 | 8 | 27 | M8 |
| **IH061** | 28 j6 | 60 | 16 | 70 | 231 | 216 | 125 | 165 | 80 | 60 | 14 | 165 | 195 | 11 | M8x17<br>(n.5) | 110 | 135,5 | 120 | 123 | 15 | 16 | 136 | 8 | 31 | M10 |
| **IH081** | 38 k6 | 80 | 25 | 85 | 277 | 284 | 135 | 195 | 100 | 80 | 23 | 185 | 230<br>232 (081M) | 14 | M10x20<br>(n.7) | 123 | 151 | 130 | 135 | 15 | 20 | 184 | 10 | 41 | M12 |
| **IH101** | 48 k6 | 110 | 19 | 130 | 355 | 377 | 180 | 252 | 125 | 100 | 17 | 240 | 295 | 18 | M10x20<br>(n.6) | 162 | 185,5 | 173 | 178 | 16 | 22 | 251,5 | 14 | 51,5 | M16 |
| **IH121** | 55 m6 | 110 | 25 | 150 | 422 | 426,5 | 210 | 300 | 160 | 115 | 22 | 280 | 340 | 18 | M12x25<br>(n.7) | 183 | 224 | 202 | 207 | 19 | 25 | 266,5 | 16 | 59 | M20 |

| | | J | J1 | M1 | M2 | NF f8 | N1 | O1 | P | P1 | SF | TF |
|---|---|---|---|---|---|---|---|---|---|---|---|---|
| **IH041F/U<br>IH051F/U** | **FA** | 45 | 45 | Ø165 | Ø85 | 130 | 70 | 11 | 160 | Ø200 | 9 | 3,5 |
| | **FB** | | | Ø130 | Ø85 | 110 | | 9 | Ø160 | / | 9 | 3,5 |
| | **FC** | | | Ø115 | Ø85 | 95 | | 9 | Ø140 | / | 9 | 3 |
| | **FD** | | | Ø100 | Ø85 | 80 | | M8 | Ø120 | / | 9 | 3 |
| **IH061F/U** | **FA** | 45 | 45 | Ø215 | Ø105 | 180 | 90 | 14 | 200 | Ø250 | 12 | 4 |
| | **FB** | | | Ø165 | Ø105 | 130 | | 11 | Ø200 | / | 12 | 3,5 |
| **IH081F/U<br>IH101F/U** | **FA** | 45 | 45 | Ø265 | Ø130 | 230 | 110 | 14 | 250 | Ø300 | 15 | 4 |
| | **FB** | | | Ø215 | Ø130 | 180 | | 14 | Ø250 | / | 15 | 4 |
| | **FC** | | | Ø165 | Ø130 | 130 | | 11 | Ø200 | / | 15 | 3,5 |
| **IH121F/U** | **FA** | 45 | 45 | Ø300 | Ø165 | 250 | 130 | 18 | 300 | Ø350 | 16 | 5 |
| | **FB** | | | Ø265 | Ø165 | 230 | | 14 | Ø300 | / | 16 | 4 |
| | **FC** | | | Ø 215 | Ø165 | 180 | | 14 | Ø250 | / | 16 | 4 |

| | G3 | B2 | D2 | b2 | t2 | f2 |
|---|---|---|---|---|---|---|
| **IH041** | 190 | 40 | 16 j6 | 5 | 18 | M6 |
| **IH051** | 200 | 50 | 24 j6 | 8 | 27 | M8 |
| **IH061** | 215 | 50 | 24 j6 | 8 | 27 | M8 |
| **IH081** | 248 | 60 | 28 j6 | 8 | 31 | M10 |
| **IH101** | 306,5 | 80 | 38 k6 | 10 | 41 | M12 |
| **IH121** | 336,5 | 80 | 38 k6 | 10 | 41 | M12 |

## 3.1.14 H..2/3

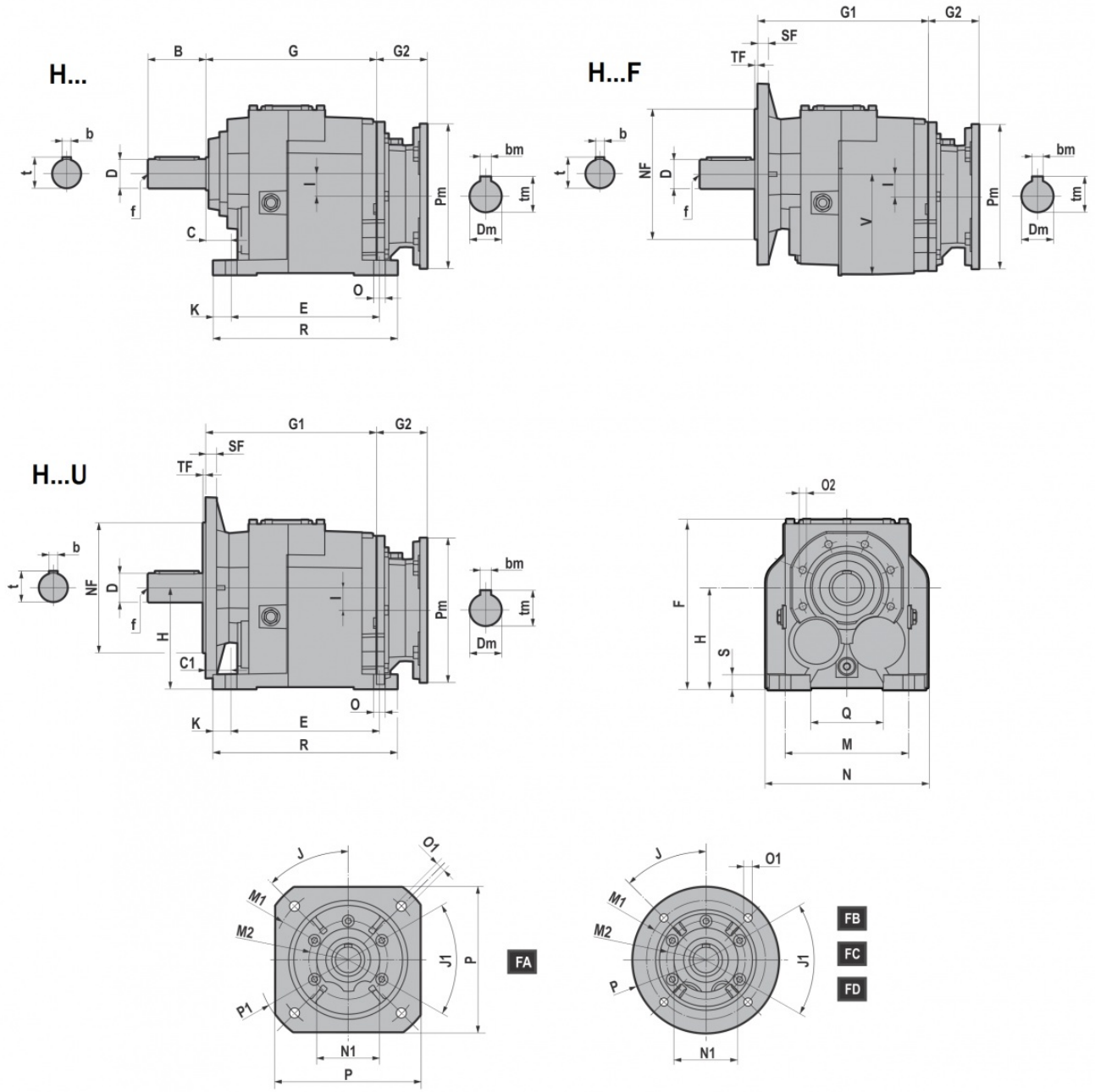


| H.../F/U | D | B | b | t | f | C | C1 | E | F | G | G1 | H | I | K | M | N | O | O2 | Q | R | S | -V |
|---|---|---|---|---|---|---|---|---|---|---|---|---|---|---|---|---|---|---|---|---|---|---|
| H032/H033 | 25 j6 | 50 | 8 | 28 | M10 | 25 | 34 | 130 | 169 | 141 | 150 | 90 | 9,2 | 15 | 110 | 140 | 11 | M8x17 (n.5) | 60 | 160 | 15 | 92 |
| H042/H043 | 30 j6 | 60 | 8 | 33 | M10 | 30 | 30 | 165 | 189 | 152 | 152 | 115 | 18 | 15 | 135 | 170 | 14 | M8x17 (n.5) | 85 | 195 | 15 | 115 |
| H052/H053 | 35 k6 | 70 | 10 | 38 | M12 | 30 | 30 | 165 | 192 | 187 | 187 | 115 | 25,5 | 18 | 135 | 185 | 14 | M8x17 (n.5) | 80 | 201 | 18 | 116 |
| H062/H063 | 40 k6 | 80 | 12 | 43 | M16 | 35 | 35 | 205 | 234 | 236 | 236 | 140 | 31 | 25 | 170 | 220 | 16 | M10x20 (n.6) | 100 | 255 | 20 | 140 |
| | 35 k6 | 70 | 10 | 38 | M12 | | | | | | | | | | | | | | | | | |
| H082/H083 | 50 k6 | 100 | 14 | 53,5 | M16 | 40 | 40 | 260 | 292 | 272,5 | 272,5 | 180 | 31 | 27,5 | 215 | 280 | 18 | M12x25 (n.7) | 140 | 315 | 25 | 180 |
| | 40 k6 | 80 | 12 | 43 | M16 | | | | | | | | | | | | | | | | | |
| H102/H103 | 60 m6 | 120 | 18 | 64 | M20 | 40 | 40 | 310 | 364 | 316 | 316 | 225 | 35,5 | 27,5 | 250 | 330 | 22 | M14x28 (n.7) | 159 | 365 | 30 | 227 |
| H122/H123 | 70 m6 | 140 | 20 | 74,5 | M20 | 45 | 45 | 370 | 399 | 376,5 | 376,5 | 250 | 47,5 | 35 | 290 | 406 | 26 | M14x30 (n.7) | 185,5 | 440 | 35 | 253 |
| H142/H143 | 90 m6 | 170 | 25 | 95 | M20 | 50 | 50 | 410 | 490 | 430 | 430 | 315 | 45 | 40 | 340 | 450 | 26 | M16x32 (n.7) | 230 | 490 | 35 | 320 |

# 3.1 RIDUTTORI/MOTORIDUTTORI



| ....F/U | | J | J1 | M1 | M2 | NF f8 | N1 | O1 | P | P1 | SF | TF |
|---|---|---|---|---|---|---|---|---|---|---|---|---|
| H032/H033 H042/H043 | FA | 45 | 45 | Ø165 | Ø85 | 130 | 70 | 11 | 160 | Ø200 | 9 | 3,5 |
| | FB | | | Ø130 | Ø85 | 110 | | 9 | Ø160 | / | 9 | 3,5 |
| | FC | | | Ø115 | Ø85 | 95 | | 9 | Ø140 | / | 9 | 3 |
| | FD | | | Ø100 | Ø85 | 80 | | M8 | Ø120 | / | 9 | 3 |
| H052/H053 | FA | 45 | 45 | Ø215 | Ø105 | 180 | 90 | 14 | 200 | Ø250 | 12 | 4 |
| | FB | | | Ø165 | Ø105 | 130 | | 11 | Ø200 | / | 12 | 3,5 |
| H062/H063 | FA | 45 | 45 | Ø265 | Ø130 | 230 | 110 | 14 | 250 | Ø300 | 15 | 4 |
| | FB | | | Ø215 | Ø130 | 180 | | 14 | Ø250 | / | 15 | 4 |
| | FC | | | Ø165 | Ø130 | 130 | | 11 | Ø200 | / | 15 | 3,5 |
| H082/H083 | FA | 45 | 45 | Ø300 | Ø165 | 250 | 130 | 18 | 300 | Ø350 | 16 | 5 |
| | FB | | | Ø265 | Ø165 | 230 | | 14 | Ø300 | / | 16 | 4 |
| | FC | | | Ø215 | Ø165 | 180 | | 14 | Ø250 | / | 16 | 4 |
| H102/H103 | FA | 45 | 45 | Ø350 | Ø185 | 300 | 150 | 18 | 350 | Ø400 | 18 | 5 |
| | FB | | | Ø300 | Ø185 | 250 | | 18 | Ø350 | / | 18 | 5 |
| | FC | | | Ø265 | Ø185 | 230 | | 14 | Ø300 | / | 18 | 4 |
| H122/H123 | FB | 45 | 45 | Ø350 | Ø200 | 300 | 170 | 18 | Ø400 | / | 18 | 5 |
| H142/H143 | FB | 22,5 | 45 | Ø400 | Ø245 | 350 | 210 | 18 | Ø450 | / | 25 | 5 |
| | FC | 45 | | Ø350 | Ø245 | 300 | | 18 | Ø400 | / | 25 | 5 |

| | | G2 H.../F/U | | | |
|---|---|---|---|---|---|
| IEC | Pm x Dm | H032/H033 H042/H043 H052/H053 | H062/H063 H082/H083 | H102/H103 H122/H123 | H142/H143 |
| 063 | 140x11 | 57,0 | / | / | / |
| 071 | 160x14 | 69,0 | 49,0 | / | / |
| 080 | 200x19 | 90,0 | 70,0 | 60,5 | / |
| 090 | 200x24 | 90,0 | 70,0 | 60,5 | / |
| 100-112 | 250x28 | 105,0 | 85,0 | 75,5 | / |
| 132 | 300x38 | / | 110,0 | 100,5 | 76,0 |
| 160 | 350x42 | / | 157,5 | 148,0 | 123,5 |
| 180 | 350x48 | / | 157,5 | 148,0 | 123,5 |
| 200 | 400x55 | / | / | 185,0 | 160,5 |
| 225 | 450x60 | / | / | / | 160,5 |

| B5 | Pm | Dm | bm | tm |
|---|---|---|---|---|
| 063 | 140 | 11 | 4 | 12,8 |
| 071 | 160 | 14 | 5 | 16,3 |
| 080 | 200 | 19 | 6 | 21,8 |
| 090 | 200 | 24 | 8 | 27,3 |
| 100 | 250 | 28 | 8 | 31,3 |
| 112 | 250 | 28 | 8 | 31,3 |
| 132 | 300 | 38 | 10 | 41,3 |
| 160 | 350 | 42 | 12 | 45,3 |
| 180 | 350 | 48 | 14 | 51,8 |
| 200 | 400 | 55 | 16 | 59,3 |
| 225 | 450 | 60 | 18 | 64,4 |

## 3.1.15 CH..2/3

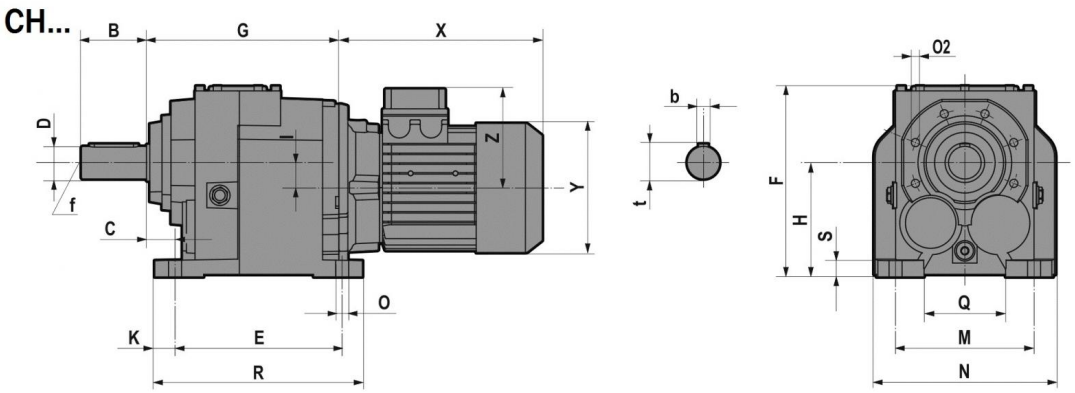


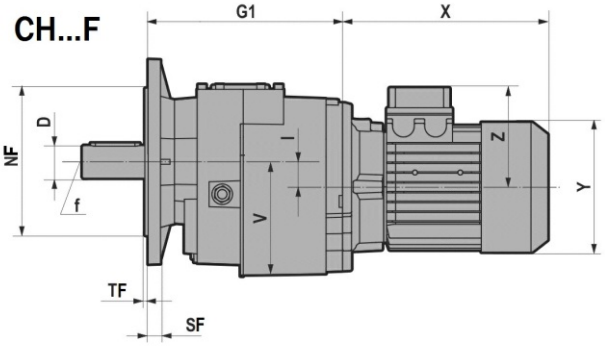


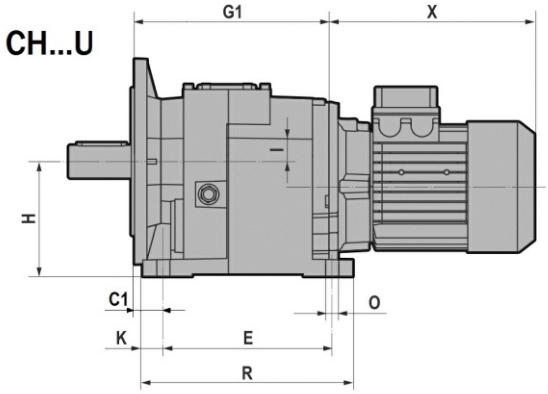


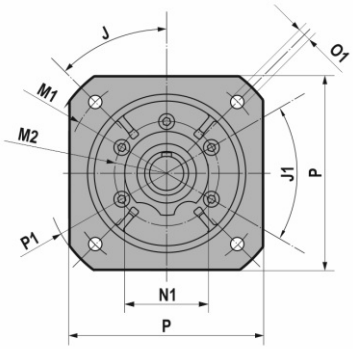


FA

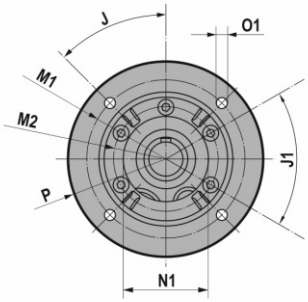


FB

FC

FD

# 3.1 RIDUTTORI/MOTORIDUTTORI



| CH.../F/U | D | B | b | t | f | C | C1 | E | F | G | G1 | H | I | K | M | N | O | O2 | Q | R | S | -V |
|---|---|---|---|---|---|---|---|---|---|---|---|---|---|---|---|---|---|---|---|---|---|---|
| CH032/CH033 | 25 j6 | 50 | 8 | 28 | M10 | 25 | 34 | 130 | 169 | 141 | 150 | 90 | 9,2 | 15 | 110 | 140 | 11 | M8x17 (n.5) | 60 | 160 | 15 | 92 |
| CH042/CH043 | 30 j6 | 60 | 8 | 33 | M10 | 30 | 30 | 165 | 189 | 152 | 152 | 115 | 18 | 15 | 135 | 170 | 14 | M8x17 (n.5) | 85 | 195 | 15 | 115 |
| CH052/CH053 | 35 k6 | 70 | 10 | 38 | M12 | 30 | 30 | 165 | 192 | 187 | 187 | 115 | 25,5 | 18 | 135 | 185 | 14 | M8x17 (n.5) | 80 | 201 | 18 | 116 |
| CH062/CH063 | 40 k6 | 80 | 12 | 43 | M16 | 35 | 35 | 205 | 234 | 236 | 236 | 140 | 31 | 25 | 170 | 220 | 16 | M10x20 (n.6) | 100 | 255 | 20 | 140 |
| | 35 k6 | 70 | 10 | 38 | M12 | | | | | | | | | | | | | | | | | |
| CH082/CH083 | 50 k6 | 100 | 14 | 53,5 | M16 | 40 | 40 | 260 | 292 | 272,5 | 272,5 | 180 | 31 | 27,5 | 215 | 280 | 18 | M12x25 (n.7) | 140 | 315 | 25 | 180 |
| | 40 k6 | 80 | 12 | 43 | M16 | | | | | | | | | | | | | | | | | |
| CH102/CH103 | 60 m6 | 120 | 18 | 64 | M20 | 40 | 40 | 310 | 364 | 316 | 316 | 225 | 35,5 | 27,5 | 250 | 330 | 22 | M14x28 (n.7) | 159 | 365 | 30 | 227 |
| CH122/CH123 | 70 m6 | 140 | 20 | 74,5 | M20 | 45 | 45 | 370 | 399 | 376,5 | 376,5 | 250 | 47,5 | 35 | 290 | 406 | 26 | M14x30 (n.7) | 185,5 | 440 | 35 | 253 |
| CH142/CH143 | 90 m6 | 170 | 25 | 95 | M20 | 50 | 50 | 410 | 490 | 430 | 430 | 315 | 45 | 40 | 340 | 450 | 26 | M16x32 (n.7) | 230 | 490 | 35 | 320 |

| ....F/U | | J | J1 | M1 | M2 | NF f8 | N1 | O1 | P | P1 | SF | TF |
|---|---|---|---|---|---|---|---|---|---|---|---|---|
| CH032/CH033 CH042/CH043 | FA | 45 | 45 | Ø165 | Ø85 | 130 | 70 | 11 | 160 | Ø200 | 9 | 3,5 |
| | FB | | | Ø130 | Ø85 | 110 | | 9 | Ø160 | / | 9 | 3,5 |
| | FC | | | Ø115 | Ø85 | 95 | | 9 | Ø140 | / | 9 | 3 |
| | FD | | | Ø100 | Ø85 | 80 | | M8 | Ø120 | / | 9 | 3 |
| CH052/CH053 | FA | 45 | 45 | Ø215 | Ø105 | 180 | 90 | 14 | 200 | Ø250 | 12 | 4 |
| | FB | | | Ø165 | Ø105 | 130 | | 11 | Ø200 | / | 12 | 3,5 |
| CH062/CH063 | FA | 45 | 45 | Ø265 | Ø130 | 230 | 110 | 14 | 250 | Ø300 | 15 | 4 |
| | FB | | | Ø215 | Ø130 | 180 | | 14 | Ø250 | / | 15 | 4 |
| | FC | | | Ø165 | Ø130 | 130 | | 11 | Ø200 | / | 15 | 3,5 |
| CH082/CH083 | FA | 45 | 45 | Ø300 | Ø165 | 250 | 130 | 18 | 300 | Ø350 | 16 | 5 |
| | FB | | | Ø265 | Ø165 | 230 | | 14 | Ø300 | / | 16 | 4 |
| | FC | | | Ø215 | Ø165 | 180 | | 14 | Ø250 | / | 16 | 4 |
| CH102/CH103 | FA | 45 | 45 | Ø350 | Ø185 | 300 | 150 | 18 | 350 | Ø400 | 18 | 5 |
| | FB | | | Ø300 | Ø185 | 250 | | 18 | Ø350 | / | 18 | 5 |
| | FC | | | Ø265 | Ø185 | 230 | | 14 | Ø300 | / | 18 | 4 |
| CH122/CH123 | FB | 45 | 45 | Ø350 | Ø200 | 300 | 170 | 18 | Ø400 | / | 18 | 5 |
| CH142/CH143 | FB | 22,5 | 45 | Ø400 | Ø245 | 350 | 210 | 18 | Ø450 | / | 25 | 5 |
| | FC | 45 | | Ø350 | Ø245 | 300 | | 18 | Ø400 | / | 25 | 5 |

| T (IE1 - IE2) | | | | | | | | | | |
|---|---|---|---|---|---|---|---|---|---|---|
| CH.../F/U | | 063 | 071 | 080 | 090S | 090L | 100 | 112 | 132S | 132M/L |
| CH032/CH033 CH042/CH043 CH052/CH053 | X | 215 | 241 | 268 | 296 | 321 | 333 | 351 | / | / |
| | Y | 121 | 139 | 158 | 173 | 173 | 191 | 211 | / | / |
| | Z | 104 | 112 | 122 | 130 | 130 | 139 | 154 | / | / |
| CH062/CH063 CH082/CH083 | X | / | 221 | 248 | 276 | 301 | 335 | 356 | 405 | 443 |
| | Y | / | 139 | 158 | 173 | 173 | 191 | 211 | 249 | 249 |
| | Z | / | 112 | 122 | 130 | 130 | 139 | 154 | 194 | 194 |
| CH102/CH103 CH122/CH123 | X | / | / | / | 267 | 292 | 326 | 347 | 396 | 434 |
| | Y | / | / | / | 173 | 173 | 191 | 211 | 249 | 249 |
| | Z | / | / | / | 130 | 130 | 139 | 154 | 194 | 194 |

| TB (IE1 - IE2) | | | | | | | | | | |
|---|---|---|---|---|---|---|---|---|---|---|
| CH.../F/U | | 063 | 071 | 080 | 090S | 090L | 100 | 112 | 132S | 132M/L |
| CH032/CH033 CH042/CH043 CH052/CH053 | X | 273 | 306.5 | 341 | 373 | 398 | 415 | 448 | / | / |
| | Y | 121 | 139 | 158 | 173 | 173 | 191 | 211 | / | / |
| | Z | 119 | 129 | 137 | 157 | 157 | 168 | 183 | / | / |
| CH062/CH063 CH082/CH083 | X | / | 286.5 | 321 | 353 | 378 | 417 | 453 | 505 | 547 |
| | Y | / | 139 | 158 | 173 | 173 | 191 | 211 | 249 | 249 |
| | Z | / | 129 | 137 | 157 | 157 | 168 | 183 | 230 | 230 |
| CH102/CH103 CH122/CH123 | X | / | / | / | 343 | 368 | 407 | 443 | 495 | 537 |
| | Y | / | / | / | 173 | 173 | 191 | 211 | 249 | 249 |
| | Z | / | / | / | 157 | 157 | 168 | 183 | 230 | 230 |

## 3.1.16 IH..2/3

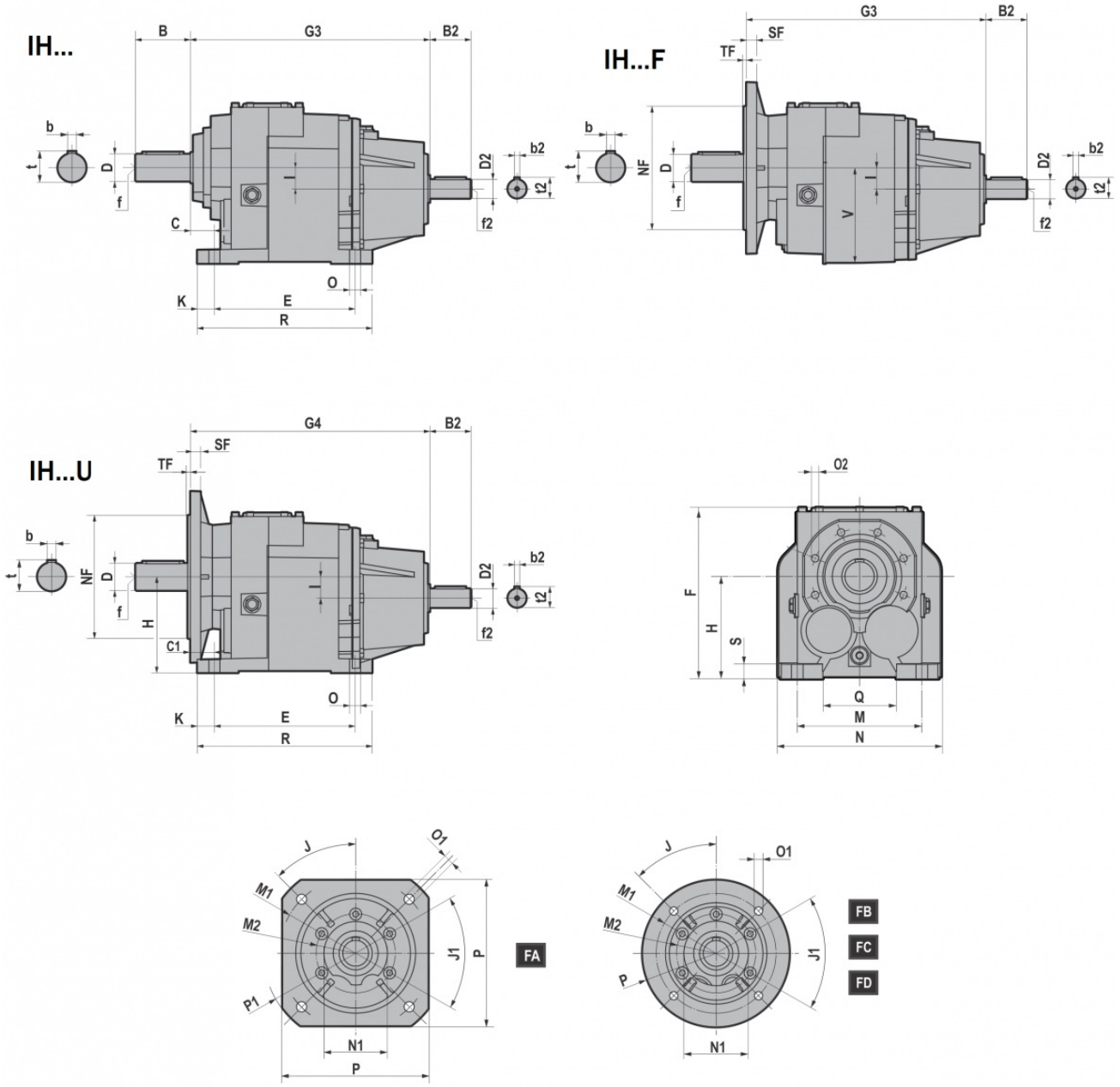


| IH.../F/U | D | B | b | t | f | C | C1 | E | F | G | G1 | H | I | K | M | N | O | O2 | Q | R | S | -V |
|---|---|---|---|---|---|---|---|---|---|---|---|---|---|---|---|---|---|---|---|---|---|---|
| IH032/IH033 | 25 j6 | 50 | 8 | 28 | M10 | 25 | 34 | 130 | 169 | 141 | 150 | 90 | 9,2 | 15 | 110 | 140 | 11 | M8x17 (n.5) | 60 | 160 | 15 | 92 |
| IH042/IH043 | 30 j6 | 60 | 8 | 33 | M10 | 30 | 30 | 165 | 189 | 152 | 152 | 115 | 18 | 15 | 135 | 170 | 14 | M8x17 (n.5) | 85 | 195 | 15 | 115 |
| IH052/IH053 | 35 k6 | 70 | 10 | 38 | M12 | 30 | 30 | 165 | 192 | 187 | 187 | 115 | 25,5 | 18 | 135 | 185 | 14 | M8x17 (n.5) | 80 | 201 | 18 | 116 |
| IH062/IH063 | 40 k6 | 80 | 12 | 43 | M16 | 35 | 35 | 205 | 234 | 236 | 236 | 140 | 31 | 25 | 170 | 220 | 16 | M10x20 (n.6) | 100 | 255 | 20 | 140 |
| | 35 k6 | 70 | 10 | 38 | M12 | | | | | | | | | | | | | | | | | |
| IH082/IH083 | 50 k6 | 100 | 14 | 53,5 | M16 | 40 | 40 | 260 | 292 | 272,5 | 272,5 | 180 | 31 | 27,5 | 215 | 280 | 18 | M12x25 (n.7) | 140 | 315 | 25 | 180 |
| | 40 k6 | 80 | 12 | 43 | M16 | | | | | | | | | | | | | | | | | |
| IH102/IH103 | 60 m6 | 120 | 18 | 64 | M20 | 40 | 40 | 310 | 364 | 316 | 316 | 225 | 35,5 | 27,5 | 250 | 330 | 22 | M14x28 (n.7) | 159 | 365 | 30 | 227 |
| IH122/IH123 | 70 m6 | 140 | 20 | 74,5 | M20 | 45 | 45 | 370 | 399 | 376,5 | 376,5 | 250 | 47,5 | 35 | 290 | 406 | 26 | M14x30 (n.7) | 185,5 | 440 | 35 | 253 |
| IH142/IH143 | 90 m6 | 170 | 25 | 95 | M20 | 50 | 50 | 410 | 490 | 430 | 430 | 315 | 45 | 40 | 340 | 450 | 26 | M16x32 (n.7) | 230 | 490 | 35 | 320 |

# 3.1 RIDUTTORI/MOTORIDUTTORI



| ....F/U | | J | J1 | M1 | M2 | NF f8 | N1 | O1 | P | P1 | SF | TF |
|---|---|---|---|---|---|---|---|---|---|---|---|---|
| IH032/IH033 IH042/IH043 | FA | 45 | 45 | Ø165 | Ø85 | 130 | 70 | 11 | 160 | Ø200 | 9 | 3,5 |
| | FB | | | Ø130 | Ø85 | 110 | | 9 | Ø160 | / | 9 | 3,5 |
| | FC | | | Ø115 | Ø85 | 95 | | 9 | Ø140 | / | 9 | 3 |
| | FD | | | Ø100 | Ø85 | 80 | | M8 | Ø120 | / | 9 | 3 |
| IH052/IH053 | FA | 45 | 45 | Ø215 | Ø105 | 180 | 90 | 14 | 200 | Ø250 | 12 | 4 |
| | FB | | | Ø165 | Ø105 | 130 | | 11 | Ø200 | / | 12 | 3,5 |
| IH062/IH063 | FA | 45 | 45 | Ø265 | Ø130 | 230 | 110 | 14 | 250 | Ø300 | 15 | 4 |
| | FB | | | Ø215 | Ø130 | 180 | | 14 | Ø250 | / | 15 | 4 |
| | FC | | | Ø165 | Ø130 | 130 | | 11 | Ø200 | / | 15 | 3,5 |
| IH082/IH083 | FA | 45 | 45 | Ø300 | Ø165 | 250 | 130 | 18 | 300 | Ø350 | 16 | 5 |
| | FB | | | Ø265 | Ø165 | 230 | | 14 | Ø300 | / | 16 | 4 |
| | FC | | | Ø215 | Ø165 | 180 | | 14 | Ø250 | / | 16 | 4 |
| IH102/IH103 | FA | 45 | 45 | Ø350 | Ø185 | 300 | 150 | 18 | 350 | Ø400 | 18 | 5 |
| | FB | | | Ø300 | Ø185 | 250 | | 18 | Ø350 | / | 18 | 5 |
| | FC | | | Ø265 | Ø185 | 230 | | 14 | Ø300 | / | 18 | 4 |
| IH122/IH123 | FB | 45 | 45 | Ø350 | Ø200 | 300 | 170 | 18 | Ø400 | / | 18 | 5 |
| IH142/IH143 | FB | 22,5 | 45 | Ø400 | Ø245 | 350 | 210 | 18 | Ø450 | / | 25 | 5 |
| | FC | 45 | | Ø350 | Ø245 | 300 | | 18 | Ø400 | / | 25 | 5 |

| IH.../F/U | G3 | G4 | B2 | D2 | b2 | t2 | f2 |
|---|---|---|---|---|---|---|---|
| IH032/IH033 | 231 | 240 | 50 | 24 j6 | 8 | 27 | M8 |
| IH042/IH043 | 242 | 242 | 50 | 24 j6 | 8 | 27 | M8 |
| IH052/IH053 | 277 | 277 | 50 | 24 j6 | 8 | 27 | M8 |
| IH062/IH063 | 349 | 349 | 60 | 28 j6 | 8 | 31 | M10 |
| IH082/IH083 | 385,5 | 385,5 | 60 | 28 j6 | 8 | 31 | M10 |
| IH102/IH103 | 442,5 | 442,5 | 80 | 38 k6 | 10 | 41 | M12 |
| IH122/IH123 | 503 | 503 | 80 | 38 k6 | 10 | 41 | M12 |
| IH142/IH143 | 570 | 570 | 110 | 42 k6 | 12 | 45 | M16 |

## 3.2.1 Motori elettrici

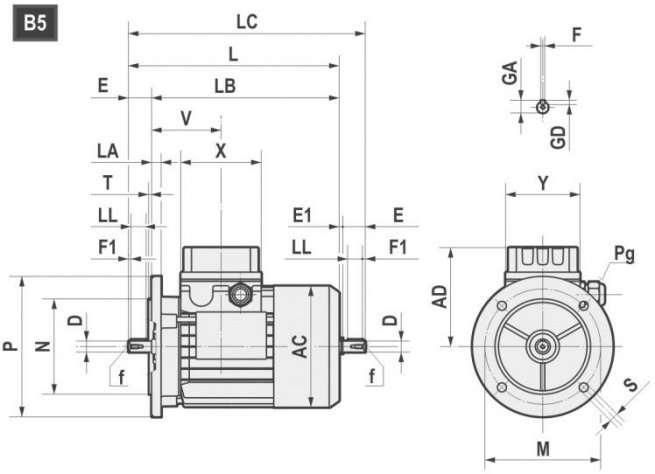


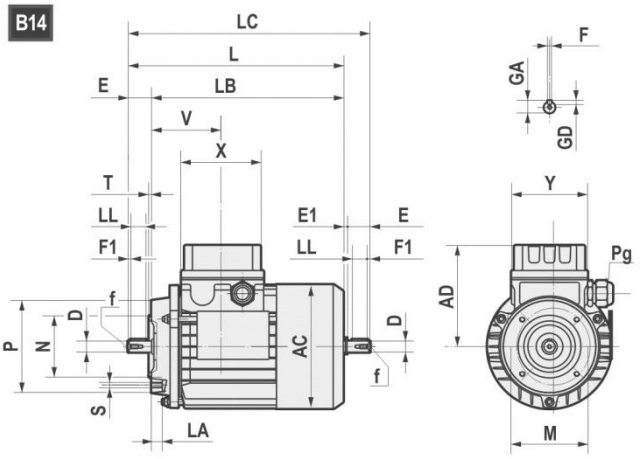


| | AC | AD | L | LB | LC | X | Y | V | D | E | E1 | f | F1 | GA | F | GD |
|---|---|---|---|---|---|---|---|---|---|---|---|---|---|---|---|---|
| **063** | 121 | 104 | 211 | 188 | 235,5 | 80 | 74 | 69 | 11 j6 | 23 | 1,5 | M4x10 | 2,5 | 12,5 | 4 | 4 |
| **071** | 139 | 112 | 238,5 | 208,5 | 271 | 80 | 74 | 74,5 | 14 j6 | 30 | 2,5 | M5x12.5 | 3 | 16 | 5 | 5 |
| **080** | 158 | 122 | 272,5 *(296) | 232,5 *(256) | 314 *(337) | 80 | 74 | 78 | 19 j6 | 40 | 1,5 | M6x16 | 5 | 21,5 | 6 | 6 |
| **90S** | 173 | 146 | 298 *(331) | 248 *(281) | 349,5 *(381) | 98 | 98 | 89,5 | 24 j6 | 50 | 1,5 | M8x19 | 5 | 27 | 8 | 7 |
| **90L** | 173 | 146 | 323 *(356) | 273 *(306) | 374,5 *(408) | 98 | 98 | 89,5 | 24 j6 | 50 | 1,5 | M8x19 | 5 | 27 | 8 | 7 |
| **100** | 191 | 155 | 368 | 308 | 431,5 | 98 | 98 | 97,5 | 28 j6 | 60 | 3,5 | M10x22 | 7,5 | 31 | 8 | 7 |
| **112** | 211 | 170 | 382,5 *(408) | 322,5 *(348) | 447 *(472) | 98 | 98 | 100 | 28 j6 | 60 | 3,5 | M10x22 | 7,5 | 31 | 8 | 7 |
| **132S** | 249 | 195 | 452 | 372 | 536,5 | 118 | 118 | 115,5 | 38 k6 | 80 | 4 | M12x28 | 10 | 41 | 10 | 8 |
| **132L** | 249 | 195 | 490 | 410 | 574,5 | 118 | 118 | 115,5 | 38 k6 | 80 | 4 | M12x28 | 10 | 41 | 10 | 8 |
| **160S** | 249 | 195 | 520 | 410 | / | 118 | 118 | 115,5 | 42k6 | 100 | / | M16x36 | 10 | 45 | 12 | 8 |

*TP80B4,TP90S4, TP90L4, TP90S6, TP112M4, TP112M6

| B5 | M | N | P | LA | S | T |
|---|---|---|---|---|---|---|
| **063** | 115 | 95 | 140 | 10 | 9 | 3 |
| **071** | 130 | 110 | 160 | 10 | 9,5 | 3,5 |
| **080** | 165 | 130 | 200 | 12 | 11 | 3,5 |
| **090** | 165 | 130 | 200 | 12 | 11 | 3,5 |
| **100** | 215 | 180 | 250 | 15 | 14 | 4 |
| **112** | 215 | 180 | 250 | 14,5 | 14 | 4 |
| **132** | 265 | 230 | 300 | 20 | 14 | 3,5 |
| **160** | 300 | 250 | 350 | 13 | 18,5 | 3,5 |

| B14 | M | N | P | LA | S | T |
|---|---|---|---|---|---|---|
| **063** | 75 | 60 | 90 | 10 | M5 | 2,5 |
| **071** | 85 | 70 | 105 | 10,5 | M6 | 2,5 |
| **080** | 100 | 80 | 120 | 10,5 | M6 | 3 |
| **090** | 115 | 95 | 140 | 11,5 | M8 | 3 |
| **100** | 130 | 110 | 160 | 15 | M8 | 3,5 |
| **112** | 130 | 110 | 160 | 11,5 | M8 | 3,5 |
| **132** | 165 | 130 | 200 | 20,5 | M10 | 3,5 |
| **160** | 215 | 180 | 250 | - | M12 | 4 |

# 3.2 MOTORI ELETTRICI



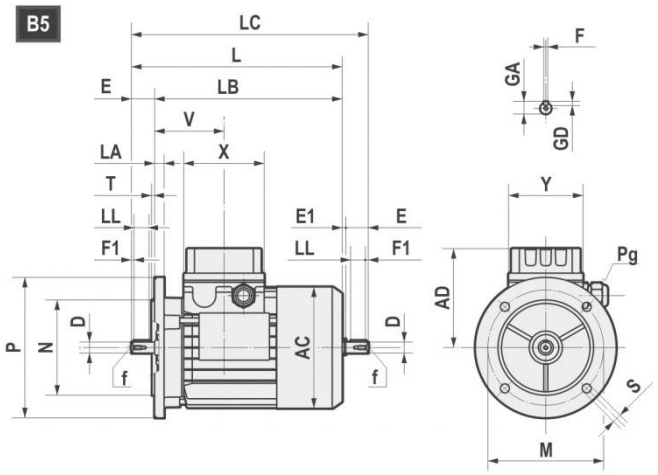


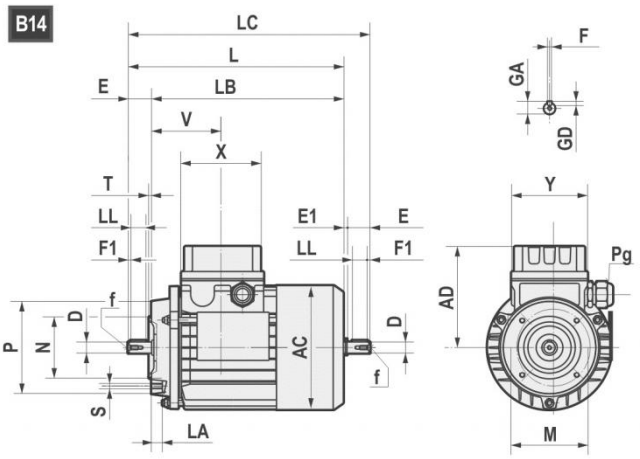


| | | AC | AD | L | LB | X | D | E | f | GA | F | GD | LL | Pg | |
|---|---|---|---|---|---|---|---|---|---|---|---|---|---|---|---|
| **160M** | 4-6 | 314 | 251 | 600 | 490 | 158 | 42 | 110 | M16 | 45 | 12 | 8 | 90 | 2-M40x1,5 | 1-M16x1,5 |
| **160L** | 4-6 | 314 | 251 | 645 | 535 | 158 | 42 | 110 | M16 | 45 | 12 | 8 | 90 | 2-M40x1,5 | 1-M16x1,5 |
| **180M** | 4 | 355 | 267 | 680 | 570 | 158 | 48 | 110 | M16 | 51,5 | 14 | 9 | 100 | 2-M40x1,5 | 1-M16x1,5 |
| **180L** | 6 | 355 | 267 | 720 | 610 | 158 | 48 | 110 | M16 | 51,5 | 14 | 9 | 100 | 2-M40x1,5 | 1-M16x1,5 |
| **200L** | 4-6 | 397 | 300 | 785 | 675 | 187 | 55 | 110 | M20 | 59 | 16 | 10 | 100 | 2-M50x1,5 | 1-M16x1,5 |
| **225S** | 4 | 446 | 325 | 820 | 680 | 187 | 60 | 140 | M20 | 64 | 18 | 11 | 125 | 2-M50x1,5 | 1-M16x1,5 |
| **225M** | 4-6 | 446 | 325 | 845 | 705 | 187 | 60 | 140 | M20 | 64 | 18 | 11 | 125 | 2-M50x1,5 | 1-M16x1,5 |
| **250M** | 4-6 | 485 | 360 | 910 | 770 | 238 | 60 | 140 | M20 | 64 | 18 | 11 | 125 | 2-M63x1,5 | 1-M16x1,5 |
| **250M** | 4-6 | 485 | 360 | 910 | 770 | 238 | 65 | 140 | M20 | 69 | 18 | 11 | 125 | 2-M63x1,5 | 1-M16x1,5 |
| **280S** | 4-6 | 547 | 390 | 970 | 830 | 238 | 65 | 140 | M20 | 69 | 18 | 11 | 125 | 2-M63x1,5 | 1-M16x1,5 |
| **280S** | 4-6 | 547 | 390 | 970 | 830 | 238 | 75 | 140 | M20 | 79,5 | 20 | 12 | 125 | 2-M63x1,5 | 1-M16x1,5 |
| **280M** | 4-6 | 547 | 390 | 1025 | 885 | 238 | 65 | 140 | M20 | 69 | 18 | 11 | 125 | 2-M63x1,5 | 1-M16x1,5 |
| **280M** | 4-6 | 547 | 390 | 1025 | 885 | 238 | 75 | 140 | M20 | 79,5 | 20 | 12 | 125 | 2-M63x1,5 | 1-M16x1,5 |

| B5 | M | N | P | LA | S | T |
|---|---|---|---|---|---|---|
| **160** | 300 | 250 | 350 | 13 | 19 | 5 |
| **180** | 300 | 250 | 350 | 15 | 19 | 5 |
| **200** | 350 | 300 | 400 | 17 | 19 | 5 |
| **225** | 400 | 350 | 450 | 20 | 19 | 5 |
| **250** | 500 | 450 | 550 | 22 | 19 | 5 |
| **280** | 500 | 450 | 550 | 22 | 19 | 5 |

## 3.2.2 Motori ad efficienza standard (TS), alta (TH) e premium (TP)

I motori trifase a singola polarità Motovario sono disponibili in tre versioni differenti (IE1-IE2-IE3) in accordo alla norma IEC 60034-30-1 (vedi tabella); Il rendimento è calcolato secondo il metodo prescritto dalla norma IEC 60034-2-1.

1. IE1: Serie TS ad efficienza standard
2. IE2: Serie TH ad alta efficienza
3. IE3: Serie TP ad efficienza premium

Tabella disponibilità commerciale Motovario

| | | LIVELLI DI EFFICIENZA | | |
|---|---|---|---|---|
| **POTENZA NOMINALE [kW]** | POLI | IE1 | IE2 | IE3 |
| **0,09 ≤ Pn < 0,75** | 4 - 6 | TS-TBS | - | - |
| **0,75 ≤ Pn ≤ 11** | 4 | TBS | - | - |
| **0,75 ≤ Pn ≤ 5,5** | 6 | TBS | TH-TBH | TP-TBP |
| **0,75 ≤ Pn ≤ 9,2** | 4 | - | TH-TBH | - |
| **0,75 ≤ Pn ≤ 7,5** | 4 | - | - | TP-TBP |
| **7,5 ≤ Pn ≤ 22** | 6 | TBS (*) | - | TP |
| **11 ≤ Pn ≤ 90** | 4 | - | - | TP |
| **15 ≤ Pn ≤ 55** | 4 | TBS (*) | - | - |

(*) Serie disponibile su richiesta.

## 3.2.3 Potenza nominale - [kW]

| | 63A | 63B | 63C | 71A | 71B | 71C | 80A | | | 80B | | |
|---|---|---|---|---|---|---|---|---|---|---|---|---|
| **Poli** | TS | TS | TS | TS | TS | TS | TS | TH | TP | TS | TH | TP |
| **4** | 0,12 | 0,18 | 0,22 | 0,25 | 0,37 | 0,55 | 0,55 | - | - | - | 0,75 | 0,75 |
| **6** | 0,09 | 0,12 | 0,15 | 0,18 | 0,25 | 0,37 | 0,37 | - | - | 0,55 | - | - |

| | 90S | | 90L | | 100LR | 100L | 100LA | | 112MR | 112MS | 112MA | 112M |
|---|---|---|---|---|---|---|---|---|---|---|---|---|
| **Poli** | TH | TP | TH | TP | TP | TP | TH | TP | TP | TP | TH | TP |
| **4** | 1,1 | 1,1 | 1,5 | 1,5 | - | - | 2,2 | 2,2 | 2,2 | 3 | 4 | 4 |
| **6** | - | 0,75 | 0,75 | - | 1,1 | 1,5 | 1,1 | - | - | - | 2,2 | 2,2 |

| | 112MR | 112MS | 132S | 132SA | 132MS | 132SB | 132M | 132MA | | 132MB | |
|---|---|---|---|---|---|---|---|---|---|---|---|
| **Poli** | TP | TP | TP | TH | TP | TH | TP | TH | TP | TH | TP |
| **4** | 2,2 | 3 | - | 5,5 | 5,5 | - | 7,5 | 7,5 | - | 9,2 | - |
| **6** | - | - | 3 | 3 | - | - | - | 4 | 4 | 5,5 | 5,5 |

| | 160M | 160MA | 160MB | 160L | 160LA | 180M | 180L |
|---|---|---|---|---|---|---|---|
| **Poli** | TP | TP | TP | TP | TP | TP | TP |
| **4** | - | 11 | - | - | 15 | 18,5 | 22 |
| **6** | 7,5 | - | - | 11 | - | - | 15 |

| | 200L | 200LA | 200LB | 225S | 225M | 250M | 280S | 280M |
|---|---|---|---|---|---|---|---|---|
| **Poli** | TP | TP | TP | TP | TP | TP | TP | TP |
| **4** | 30 | - | - | 37 | 45 | 55 | 75 | 90 |
| **6** | - | 18,5 | 22 | - | - | - | - | - |

# 3.3 PESI

Nelle tabelle vengono riportati le masse indicative dei riduttori completi di lubrificante.

| * H-PH | 063 | 071 | 080-090 | 100-112 | 132 | 160-180 | 200 | 225 | |
|---|---|---|---|---|---|---|---|---|---|
| A31 | 1,9 | 2,0 | 2,2 | / | / | / | / | / | ~ kg |
| A32 | 4,2 | 4,3 | 4,6 | / | / | / | / | / | |
| A33 | 4,0 | 4,1 | 5,2 | / | / | / | / | / | |
| A41 | 3,1 | 3,2 | 3,5 | / | / | / | / | / | |
| A42 | 5,2 | 5,3 | 5,5 | / | / | / | / | / | |
| A43 | 5,8 | 5,9 | 6,1 | / | / | / | / | / | |
| A51 | 4,2 | 4,3 | 4,5 | / | / | / | / | / | |
| A52 | / | / | 9,5 | 13,0 | / | / | / | / | |
| A53 | 9,9 | 10,0 | 10,2 | / | / | / | / | / | |
| A61 | / | / | 6,6 | 7,0 | / | / | / | / | |
| A62 | / | / | 11,3 | 14,8 | / | / | / | / | |
| A63 | 12,5 | 12,6 | 13,2 | / | / | / | / | / | |
| 032-033 | 8,4 | 8,8 | 9,4 | 13,7 | / | / | / | / | |
| 042-043 | 10,9 | 11,3 | 11,9 | 16,2 | / | / | / | / | |
| 041 | / | 4,8 | 5,4 | / | / | / | / | / | |
| 052-053 | 16,0 | 16,4 | 17,0 | 21,3 | / | / | / | / | |
| 051 | / | 6,7 | 7,3 | 11,6 | / | / | / | / | |
| 062-063 | / | 27,0 | 29,1 | 31,2 | 33,9 | / | / | / | |
| 061 | / | / | 9,3 | 13,6 | / | / | / | / | |
| 082-083 | / | / | 49,1 | 51,2 | 53,2 | 60,5 | / | / | |
| 081 | / | / | 19,3 | 21,3 | 23,9 | / | / | / | |
| 102-103 | / | / | 77,6 | 79,9 | 82,7 | 88,7 | / | / | |
| 101 | / | / | / | 32,7 | 35,5 | 41,5 | / | / | |
| 121 | / | / | / | / | 36,8 | 42,8 | 57,8 | / | |
| 122-123 | / | / | / | 109,5 | 112,3 | 118,3 | 133,3 | / | |
| 142-143 | / | / | / | / | 177,0 | 184,9 | 199,1 | 200,9 | |

| IH | ~ kg |
|---|---|
| A32 | 4,3 |
| A33 | 5,0 |
| A41 | 3,3 |
| A42 | 5,2 |
| A43 | 5,8 |
| A51 | 4,2 |
| A52 | 9,4 |
| A53 | 9,9 |
| A61 | 6,5 |
| A62 | 11,2 |
| A63 | 12,9 |
| 032-033 | 11,5 |
| 042-043 | 14,0 |
| 041 | 7,5 |
| 052-053 | 19,1 |
| 051 | 9,4 |
| 062-063 | 33,1 |
| 061 | 11,4 |
| 082-083 | 53,1 |
| 081 | 23,2 |
| 102-103 | 87,5 |
| 101 | 40,3 |
| 121 | 41,6 |
| 122-123 | 117,1 |
| 142-143 | 192,1 |

# 3.3 PESI



*Peso senza motore

| | TS | | | | | | | | | |
|---|---|---|---|---|---|---|---|---|---|---|
| CH | 063 | 071 | 080 | 090S | 090L | 100 | 112 | 132S | 132M | |
| A32 | 6,9 | 8,7 | 12,7 | / | / | / | / | / | / | ~ kg |
| A33 | 7,6 | 9,5 | 13,5 | / | / | / | / | / | / | |
| A41 | 5,9 | 7,8 | 11,8 | / | / | / | / | / | / | |
| A42 | 7,8 | 9,7 | 13,7 | 15,6 | 18,1 | / | / | / | / | |
| A43 | 8,4 | 10,3 | 14,3 | 16,2 | 18,7 | / | / | / | / | |
| A51 | 6,2 | 8,1 | 12,1 | 14,0 | 16,5 | / | / | / | / | |
| A52 | / | / | 17,2 | 19,1 | 21,6 | 26,2 | 36,5 | / | / | |
| A53 | 12,0 | 13,9 | 17,9 | 19,8 | 22,3 | / | / | / | / | |
| A61 | / | / | 14,3 | 16,2 | 18,7 | 23,3 | 33,6 | / | / | |
| A62 | / | / | 19,2 | 21,1 | 23,6 | 28,2 | 38,5 | / | / | |
| A63 | 14,6 | 16,5 | 20,5 | 22,4 | 24,9 | / | / | / | / | |
| 032-033 | 11,9 | 12,8 | 17,5 | 21,4 | 23,4 | 28,9 | 40,4 | / | / | |
| 042-043 | 14,4 | 15,3 | 20,0 | 23,9 | 25,9 | 31,4 | 42,9 | / | / | |
| 041 | / | 8,8 | 13,5 | 17,4 | 19,4 | / | / | / | / | |
| 052-053 | 19,5 | 20,4 | 25,1 | 29,0 | 31,0 | 36,5 | 48,0 | / | / | |
| 051 | / | 10,7 | 15,4 | 19,3 | 21,3 | 26,8 | 38,3 | / | / | |
| 062-063 | / | 32,7 | 37,8 | 40,2 | 41,7 | 46,8 | 58,2 | 72,2 | 83,8 | |
| 061 | / | / | 17,4 | 21,3 | 23,3 | 28,8 | 40,3 | / | / | |
| 082-083 | / | / | 59,7 | 62,1 | 63,6 | 68,7 | 80,1 | 94,1 | 105,7 | |
| 081 | / | / | 27,1 | 29,5 | 31 | 36,1 | 47,5 | 61,5 | 73,1 | |
| 102-103 | / | / | / | 93,8 | 94,8 | 100,8 | 110,8 | 125,8 | 134,8 | |
| 101 | / | / | / | / | / | 49,6 | 59,6 | 74,6 | 83,6 | |
| 121 | / | / | / | / | / | / | / | 77 | 86 | |
| 122-123 | / | / | / | / | / | 134,5 | 144,5 | 159,5 | 168,5 | |

| | TH | | | | | | | |
|---|---|---|---|---|---|---|---|---|
| CH | 080 | 090S | 090L | 100 | 112 | 132S | 132M | |
| A32 | 14,4 | / | / | / | / | / | / | ~ kg |
| A33 | 15,2 | / | / | / | / | / | / | |
| A41 | 13,5 | / | / | / | / | / | / | |
| A42 | 15,4 | 17,9 | 20 | / | / | / | / | |
| A43 | 16,0 | 18,5 | 20,6 | / | / | / | / | |
| A51 | 13,8 | 16,3 | 18,4 | / | / | / | / | |
| A52 | 18,9 | 21,5 | 23,6 | 28,5 | 39,6 | / | / | |
| A53 | 19,6 | 22,1 | 24,3 | / | / | / | / | |
| A61 | 16,0 | 18,6 | 20,7 | 25,6 | 36,7 | / | / | |
| A62 | 20,9 | 23,4 | 25,6 | 30,5 | 41,6 | / | / | |
| A63 | 22,1 | 24,7 | 26,8 | / | / | / | / | |
| 032-033 | 19,2 | 23,7 | 25,3 | 31,2 | 43,5 | / | / | |
| 042-043 | 21,7 | 26,3 | 27,9 | 33,8 | 46 | / | / | |
| 041 | 15,2 | 19,7 | 21,3 | / | / | / | / | |
| 052-053 | 26,8 | 31,4 | 33 | 38,9 | 51,1 | / | / | |
| 051 | 17,1 | 21,6 | 23,2 | 29,1 | 41,4 | / | / | |
| 062-063 | 39,5 | 42,5 | 43,7 | 49,1 | 61,3 | 77,5 | 90,6 | |
| 061 | 19,1 | 23,6 | 25,2 | 31,1 | 43,4 | / | / | |
| 082-083 | 61,4 | 64,4 | 65,6 | 71 | 83,2 | 99,4 | 112,5 | |
| 081 | 28,8 | 31,8 | 33 | 38,4 | 50,6 | 66,8 | 79,9 | |
| 102-103 | / | 96,1 | 96,8 | 103,1 | 113,9 | 131,1 | 141,6 | |
| 101 | / | / | / | 51,9 | 62,7 | 79,9 | 90,4 | |
| 121 | / | / | / | / | / | 82,3 | 92,8 | |
| 122-123 | / | / | / | 136,8 | 147,6 | 164,8 | 175,3 | |

| | TBS | | | | | | | | | |
|---|---|---|---|---|---|---|---|---|---|---|
| CH | 063 | 071 | 080 | 090S | 090L | 100 | 112 | 132S | 132M | |
| A32 | 8,2 | 10,6 | 15,8 | / | / | / | / | / | / | ~ kg |
| A33 | 8,9 | 11,4 | 16,6 | / | / | / | / | / | / | |
| A41 | 7,2 | 9,7 | 14,9 | / | / | / | / | / | / | |
| A42 | 9,1 | 11,6 | 16,8 | 20,5 | 23,0 | / | / | / | / | |
| A43 | 9,7 | 12,2 | 17,4 | 21,1 | 23,6 | / | / | / | / | |
| A51 | 7,5 | 10 | 15,2 | 18,9 | 21,4 | / | / | / | / | |
| A52 | / | / | 20,3 | 24,3 | 26,5 | 31,1 | 44,8 | / | / | |
| A53 | 13,3 | 15,8 | 21 | 24,7 | 27,2 | / | / | / | / | |
| A61 | / | / | 17,4 | 21,1 | 23,6 | 28,2 | 41,9 | / | / | |
| A62 | / | / | 22,3 | 26 | 28,5 | 33,1 | 46,8 | / | / | |
| A63 | 15,9 | 18,4 | 23,6 | 27,3 | 29,8 | / | / | / | / | |
| 032-033 | 13,4 | 15 | 21 | 26,9 | 28,9 | 34,4 | 50,1 | / | / | |
| 042-043 | 15,9 | 17,5 | 23,5 | 29,4 | 31,4 | 36,9 | 52,6 | / | / | |
| 041 | / | 11 | 17 | 22,9 | 24,9 | / | / | / | / | |
| 052-053 | 21,0 | 22,6 | 28,6 | 34,5 | 36,5 | 42 | 57,7 | / | / | |
| 051 | / | 12,9 | 18,9 | 24,8 | 26,8 | 32,3 | 48 | / | / | |
| 062-063 | / | 34,9 | 41,3 | 45,7 | 47,2 | 52,3 | 67,9 | 82,5 | 98,5 | |
| 061 | / | / | 20,9 | 26,8 | 28,8 | 34,3 | 50 | / | / | |
| 082-083 | / | / | 63,2 | 67,6 | 69,1 | 74,2 | 89,8 | 104,4 | 120,4 | |
| 081 | / | / | 30,6 | 35 | 36,5 | 41,6 | 57,2 | 71,8 | 87,8 | |
| 102-103 | / | / | / | 99,4 | 100,4 | 106,4 | 120,6 | 136,2 | 149,6 | |
| 101 | / | / | / | / | / | 55 | 69,3 | 85 | 98,3 | |
| 121 | / | / | / | / | / | / | / | 87,3 | 100,7 | |
| 122-123 | / | / | / | / | / | 140 | 154,2 | 169,8 | 183,2 | |

| | TBH | | | | | | | |
|---|---|---|---|---|---|---|---|---|
| CH | 080 | 090S | 090L | 100 | 112 | 132S | 132M | |
| A32 | 17,5 | / | / | / | / | / | / | ~ kg |
| A33 | 18,3 | / | / | / | / | / | / | |
| A41 | 16,6 | / | / | / | / | / | / | |
| A42 | 18,5 | 22,8 | 25,0 | / | / | / | / | |
| A43 | 19,1 | 23,4 | 25,6 | / | / | / | / | |
| A51 | 16,9 | 21,2 | 23,4 | / | / | / | / | |
| A52 | 22 | 26,6 | 28,5 | 34,8 | 47,9 | / | / | |
| A53 | 22,7 | 27 | 29,2 | / | / | / | / | |
| A61 | 19,1 | 23,4 | 25,6 | 31,9 | 45 | / | / | |
| A62 | 24 | 28,3 | 30,5 | 36,8 | 49,9 | / | / | |
| A63 | 25,3 | 29,6 | 31,8 | / | / | / | / | |
| 032-033 | 22,7 | 29,2 | 30,9 | 38,1 | 53,2 | / | / | |
| 042-043 | 25,2 | 31,7 | 33,4 | 40,6 | 55,7 | / | / | |
| 041 | 18,6 | 25,2 | 26,9 | / | / | / | / | |
| 052-053 | 30,3 | 36,9 | 38,6 | 45,8 | 60,9 | / | / | |
| 051 | 20,6 | 27,1 | 28,8 | 36 | 51,1 | / | / | |
| 062-063 | 43 | 48 | 49,2 | 56 | 71 | 87,8 | 105 | |
| 061 | 22,6 | 29,1 | 30,8 | 38 | 53,1 | / | / | |
| 082-083 | 64,9 | 69,9 | 71,1 | 77,9 | 92,9 | 109,7 | 126,9 | |
| 081 | 32,3 | 37,3 | 38,5 | 45,3 | 60,3 | 77,1 | 94,3 | |
| 102-103 | / | 101,7 | 102,4 | 110,1 | 123,7 | 141,5 | 156,1 | |
| 101 | / | / | / | 58,7 | 72,4 | 90,3 | 104,8 | |
| 121 | / | / | / | / | / | 92,6 | 107,2 | |
| 122-123 | / | / | / | 143,7 | 157,3 | 175,1 | 189,7 | |

# 3.4 ESTREMITÀ D'ALBERO



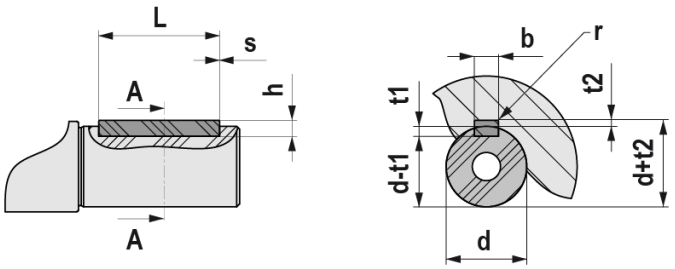


| UNI 6604 - DIN 6885 | | | | | | | | | | | | | | | |
|---|---|---|---|---|---|---|---|---|---|---|---|---|---|---|---|
| d | | | b x h | | | Tol. b / h | L | | s min / max | b | t1 | t2 | Tol. t1 / t2 | r max |
| | 6 | 8 | 2 | × | 2 | h9 / h9 | 6 | 20 | 0,16<br>0,25 | 2 | 1,2 | 1 | 0,1<br>0 | 0,08<br>0,16 |
| > | 8 | 10 | 3 | × | 3 | | 6 | 36 | | 3 | 1,8 | 1,4 | | |
| > | 10 | 12 | 4 | × | 4 | | 8 | 45 | | 4 | 2,5 | 1,8 | | |
| > | 12 | 17 | 5 | × | 5 | | 10 | 56 | 0,25<br>0,4 | 5 | 3 | 2,3 | | 0,16<br>0,25 |
| > | 17 | 22 | 6 | × | 6 | | 14 | 70 | | 6 | 3 | 2,8 | | |
| > | 22 | 30 | 8 | × | 7 | h9 / h11 | 18 | 90 | | 8 | 4 | 3,3 | 0,2<br>0 | |
| > | 30 | 38 | 10 | × | 8 | | 22 | 110 | 0,4<br>0,6 | 10 | 5 | 3,3 | | 0,25<br>0,4 |
| > | 38 | 44 | 12 | × | 8 | | 28 | 140 | | 12 | 5 | 3,3 | | |
| > | 44 | 50 | 14 | × | 9 | | 36 | 160 | | 14 | 5,5 | 3,8 | | |
| > | 50 | 58 | 16 | × | 10 | | 45 | 180 | | 16 | 6 | 4,3 | | |
| > | 58 | 65 | 18 | × | 11 | | 50 | 200 | | 18 | 7 | 4,4 | | |
| > | 65 | 75 | 20 | × | 12 | | 56 | 110 | 0,6<br>0,8 | 20 | 7,5 | 4,9 | | 0,4<br>0,6 |
| > | 75 | 85 | 22 | × | 14 | | 63 | 140 | | 22 | 9 | 5,4 | | |
| > | 85 | 95 | 25 | × | 14 | | 70 | 160 | | 25 | 9 | 5,4 | | |
| > | 95 | 110 | 28 | × | 16 | | 80 | 180 | | 28 | 10 | 6,4 | | |
| > | 110 | 130 | 32 | × | 18 | | 90 | 200 | | 32 | 11 | 7,4 | | |
| > | 130 | 150 | 36 | × | 20 | | 100 | 160 | 1<br>1,2 | 36 | 12 | 8,4 | 0,3<br>0 | 0,7<br>1 |
| > | 150 | 170 | 40 | × | 22 | | 110 | 180 | | 40 | 13 | 9,4 | | |
| > | 170 | 200 | 45 | × | 25 | | 125 | 200 | | 45 | 14 | 10,4 | | |

# 4.1 DISPOSITIVO ANTIRETRO



Il riduttore può essere fornito munito di dispositivo antiretro sull'asse veloce. L'antiretro permette la rotazione degli alberi in un solo senso, a seconda della grandezza è disponibile nella flangia PAM oppure nel motore, senza ingombri aggiuntivi. E' molto importante, in fase di ordine, specificare il senso di rotazione richiesto. Il dispositivo antiretro non è disponibile per posizione di montaggio V1/V5 con motore grandezza IEC 100...225.

Accessorio certificato solo ATEX 3G/3D.

SENSO DI ROTAZIONE LIBERO

**H...** 1 - **H...** 1F - **H...** 1U - **H...** M - **H...** 3 - **H...** 3F - **H...** 3U

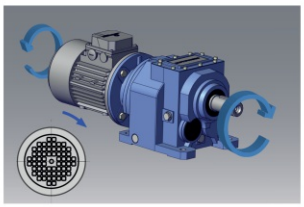

SENSO **ORARIO** RIFERITO ALL'ASSE VELOCE

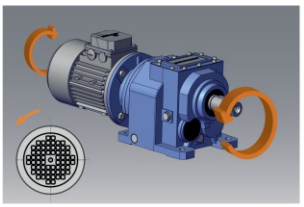

SENSO **ANTIORARIO** RIFERITO ALL'ASSE VELOCE

**H...** 2 - **H...** 2F - **H...** 2U

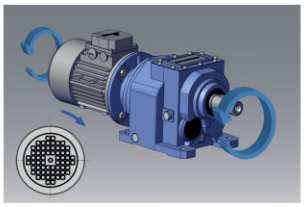

SENSO **ORARIO** RIFERITO ALL'ASSE VELOCE

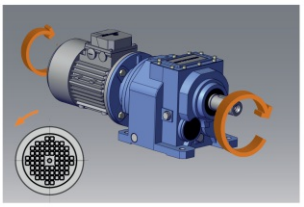

SENSO **ANTIORARIO** RIFERITO ALL'ASSE VELOCE

| | 063 | 071 | 080 | 090 | 100-112 | 132 | 160 | 180 | 200 | 225 |
|---|---|---|---|---|---|---|---|---|---|---|
| | 140x11 | 160x14 | 200x19 | 200x24 | 250x28 | 300x38 | 350x42 | 350x48 | 400x55 | 450x60 |
| **H032** | | B5 | B5 | B5 | B5 | | | | | |
| **H033** | B5 | B5 | B5 | B5 | | | | | | |
| **H041** | | B5 | B5 | B5 | | | | | | |
| **H042** | | B5 | B5 | B5 | B5 | | | | | |
| **H043** | B5 | B5 | B5 | B5 | | | | | | |
| **H051** | | B5 | B5 | B5 | B5 | | | | | |
| **H052** | | B5 | B5 | B5 | B5 | | | | | |
| **H053** | B5 | B5 | B5 | B5 | | | | | | |
| **H061** | | | B5 | B5 | B5 | | | | | |
| **H062** | | | B5 | B5 | B5 | B5 | | | | |
| **H063** | | B5 | B5 | B5 | B5 | | | | | |
| **H081** | | | B5 | B5 | B5 | B5 | | | | |
| **H082** | | | B5 | B5 | B5 | B5 | B5 | | | |
| **H083** | | | B5 | B5 | B5 | B5 | | | | |
| **H101** | | | | | B5 | B5 | B5 | B5 | | |
| **H102** | | | | | B5 | B5 | B5 | B5 | | |
| **H103** | | | | B5 | B5 | B5 | B5 | | | |
| **H121** | | | | | | B5 | B5 | B5 | B5 | |
| **H122** | | | | | | B5 | B5 | B5 | B5 | |
| **H123** | | | | | B5 | B5 | B5 | B5 | B5 | |
| **H142** | | | | | | | B5 | B5 | B5 | B5 |
| **H143** | | | | | | B5 | B5 | B5 | B5 | |

# 4.2 TENUTE RINFORZATE ASSE LENTO



La tenuta rinforzata viene realizzata a seconda della grandezza o tramite due anelli di tenuta o tramite anello di tenuta standard con anello VRM. La differenza tra le due soluzioni è chiarita dai disegni.
I riduttori coassiali dalla grandezza 060 alla grandezza 140 (ad esclusione dei monostadio) in piazzamento V1/V5 montano già 2 anelli di tenuta come standard.
A richiesta il riduttore può essere fornito di tenute in mescola fluorata FPM (FKM).

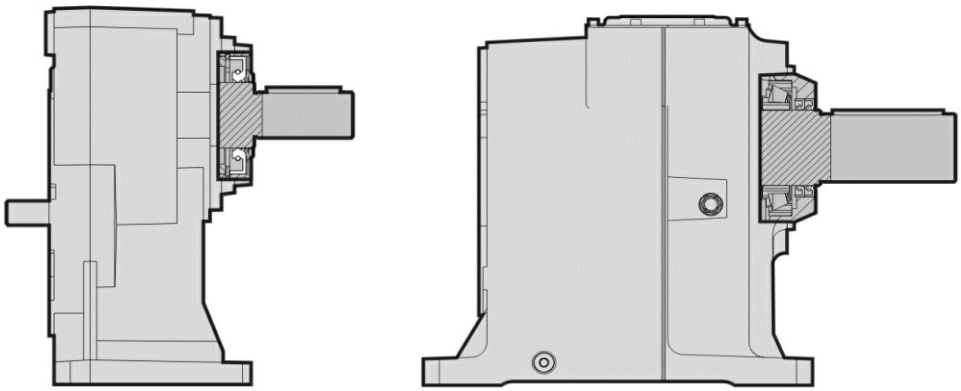

| | Doppio anello | Anello VRM |
|---|---|---|
| H041 | | X |
| H051 | | x |
| H061 | | x |
| H081 | | x |
| H101 | | x |
| H121 | | x |
| H032/3 | | x |
| H042/3 | | x |
| H052/3 | | x |
| H062/3 | x | |
| H082/3 | x | |
| H102/3 | x | |
| H122/3 | x | |
| H142/3 | x | |

# 5.1 ATEX DISPONIBILITÀ



| HA | ATEX 3G - 3D | ATEX 2G - 2D |
|---|---|---|
| HA31 | ✔ | ✔ |
| HA41-HA51-HA61 | ✔ | NO |
| HA32/3-HA42/3-HA52/3-HA62/3 | ✔ | NO |

| CHA | ATEX 3G - 3D | ATEX 2G - 2D |
|---|---|---|
| CHA41-CHA51-CHA61 | ✔ | NO |
| CHA32/3-CHA42/3-CHA52/3-CHA62/3 | ✔ | NO |

| H | ATEX 3G - 3D | ATEX 2G - 2D |
|---|---|---|
| H041-H051-H061 | ✔ | ✔ |
| H081-H101-H121 | ✔ | ✔ |
| H032/3-H042/3-H052/3 | ✔ | ✔ |
| H062/3-H082/3-H102/3-H122/3-H142/3 | ✔ | ✔ |

| CH | ATEX 3G - 3D | ATEX 2G - 2D |
|---|---|---|
| CH041-CH051-CH061 | ✔ | NO |
| CH081-CH101-CH121 | ✔ | NO |
| CH032/3-CH042/3-CH052/3 | ✔ | NO |
| CH062/3-CH082/3-CH102/3-CH122/3 | ✔ | NO |

# 6.1 H/HA MOTORIDUTTORE (50Hz)



In presenza di indicazione “Ex” consultare l’ASSISTENZA TECNICA MOTOVARIO.

## 0,09 kW

| n2 [rpm] | M2 [Nm] | fs | i | Riduttore | Motore Grandezza | Poli | Fr2 [N] |
|---|---|---|---|---|---|---|---|
| 136,5 | 6 | 3,2 | 6,30 | HA31 | 63A | 6 | 972 |
| 109,2 | 8 | 2,5 | 7,88 | HA31 | 63A | 6 | 1047 |
| 109,2 | 8 | 2,7 | 7,88 | HA41 | 63A | 6 | 1058 |
| 79,4 | 11 | 1,1 | 10,83 | HA31 | 63A | 6 | 1100 |
| 79,4 | 11 | 1,6 | 10,83 | HA41 | 63A | 6 | 1100 |
| 79,4 | 11 | 2,0 | 10,83 | HA51 | 63A | 6 | 3000 |
| 35,0 | 24 | 2,6 | 24,55 | HA32 | 63A | 6 | 2000 |
| 28,2 | 30 | 2,3 | 30,55 | HA32 | 63A | 6 | 2000 |
| 24,3 | 34 | 2,2 | 35,44 | HA32 | 63A | 6 | 2000 |
| 19,5 | 43 | 1,8 | 44,10 | HA32 | 63A | 6 | 2000 |
| 19,5 | 43 | 2,8 | 44,10 | HA42 | 63A | 6 | 4300 |
| 17,6 | 47 | 1,4 | 48,75 | HA32 | 63A | 6 | 2000 |
| 17,6 | 47 | 2,3 | 48,75 | HA42 | 63A | 6 | 4300 |
| 16,8 | 49 | 1,7 | 51,32 | HA33 | 63A | 6 | 2000 |
| 16,8 | 49 | 2,6 | 51,32 | HA43 | 63A | 6 | 4300 |
| 14,4 | 57 | 1,5 | 59,65 | HA33 | 63A | 6 | 2000 |
| 14,4 | 57 | 2,2 | 59,65 | HA43 | 63A | 6 | 4300 |
| 14,2 | 59 | 1,4 | 60,67 | HA32 | 63A | 6 | 2000 |
| 14,2 | 59 | 2,0 | 60,67 | HA42 | 63A | 6 | 4300 |
| 12,9 | 63 | 2,7 | 66,78 | H033 | 63A | 6 | 5500 |
| 11,9 | 69 | 1,3 | 72,27 | HA33 | 63A | 6 | 2000 |
| 11,9 | 69 | 1,9 | 72,27 | HA43 | 63A | 6 | 4300 |
| 11,5 | 71 | 2,4 | 74,84 | H033 | 63A | 6 | 5500 |
| 9,9 | 83 | 3,1 | 87,05 | H043 | 63A | 6 | 6600 |
| 9,8 | 84 | 3,0 | 88,02 | HA53 | 63A | 6 | 6000 |
| 9,6 | 85 | 1,5 | 89,94 | HA43 | 63A | 6 | 4300 |
| 8,7 | 94 | 1,8 | 99,27 | H033 | 63A | 6 | 5500 |
| 8,0 | 103 | 1,7 | 108,05 | H033 | 63A | 6 | 5500 |
| 7,8 | 105 | 1,2 | 110,51 | HA43 | 63A | 6 | 4300 |
| 7,7 | 106 | 2,4 | 111,61 | HA53 | 63A | 6 | 6000 |
| 7,5 | 109 | 2,4 | 114,55 | H043 | 63A | 6 | 6600 |
| 7,0 | 117 | 1,4 | 123,71 | H033 | 63A | 6 | 5500 |
| 6,8 | 119 | 2,1 | 125,69 | H043 | 63A | 6 | 6600 |
| 6,2 | 132 | 2,0 | 138,71 | HA53 | 63A | 6 | 6000 |
| 6,2 | 132 | 3,1 | 138,71 | HA63 | 63A | 6 | 8000 |
| 6,1 | 135 | 1,9 | 142,04 | H043 | 63A | 6 | 6600 |
| 6,0 | 136 | 1,3 | 143,33 | H033 | 63A | 6 | 5500 |
| 5,5 | 149 | 2,9 | 157,29 | H053 | 63A | 6 | 8000 |
| 5,3 | 155 | 1,7 | 163,05 | HA53 | 63A | 6 | 6000 |
| 5,3 | 155 | 2,7 | 163,05 | HA63 | 63A | 6 | 8000 |

# 6.1 H/HA MOTORIDUTTORE (50Hz)



## 0,09 kW

| n2 [rpm] | M2 [Nm] | fs | i | Riduttore | Motore Grandezza | Poli | Fr2 [N] |
|---|---|---|---|---|---|---|---|
| 5,2 | 157 | 1,6 | 165,38 | H043 | 63A | 6 | 6600 |
| 4,4 | 185 | 2,3 | 194,56 | H053 | 63A | 6 | 8000 |
| 4,3 | 190 | 1,3 | 200,27 | HA53 | 63A | 6 | 6000 |
| 4,3 | 190 | 2,1 | 200,27 | HA63 | 63A | 6 | 8000 |
| 4,2 | 195 | 1,3 | 205,07 | H043 | 63A | 6 | 6600 |
| 4,0 | 205 | 2,1 | 216,38 | H053 | 63A | 6 | 8000 |
| 3,8 | 216 | 1,2 | 227,50 | H043 | 63A | 6 | 6600 |
| 3,7 | 223 | 1,1 | 235,41 | HA53 | 63A | 6 | 6000 |
| 3,7 | 223 | 1,8 | 235,41 | HA63 | 63A | 6 | 8000 |
| 3,2 | 254 | 1,7 | 267,65 | H053 | 63A | 6 | 8000 |
| 3,0 | 270 | 1,5 | 284,81 | HA63 | 63A | 6 | 8000 |
| 2,4 | 336 | 1,2 | 353,98 | HA63 | 63A | 6 | 8000 |

## 0,12 kW

| n2 [rpm] | M2 [Nm] | fs | i | Riduttore | Motore Grandezza | Poli | Fr2 [N] |
|---|---|---|---|---|---|---|---|
| 181,1 | 6 | 3,1 | 4,75 | HA31 | 63B | 6 | 884 |
| 170,2 | 7 | 2,9 | 7,88 | HA31 | 63A | 4 | 903 |
| 170,2 | 7 | 3,2 | 7,88 | HA41 | 63A | 4 | 913 |
| 168,6 | 7 | 3,0 | 5,10 | HA31 | 63B | 6 | 906 |
| 157,7 | 7 | 2,8 | 5,45 | HA31 | 63B | 6 | 926 |
| 136,5 | 8 | 2,4 | 6,30 | HA31 | 63B | 6 | 972 |
| 123,7 | 9 | 1,3 | 10,83 | HA31 | 63A | 4 | 1004 |
| 123,7 | 9 | 1,9 | 10,83 | HA41 | 63A | 4 | 1015 |
| 123,7 | 9 | 2,3 | 10,83 | HA51 | 63A | 4 | 2798 |
| 109,2 | 10 | 1,8 | 7,88 | HA31 | 63B | 6 | 1047 |
| 109,2 | 10 | 2,0 | 7,88 | HA41 | 63B | 6 | 1058 |
| 79,4 | 14 | 1,2 | 10,83 | HA41 | 63B | 6 | 1100 |
| 79,4 | 14 | 1,5 | 10,83 | HA51 | 63B | 6 | 3000 |
| 52,2 | 21 | 2,7 | 16,49 | HA32 | 63B | 6 | 1873 |
| 43,9 | 25 | 2,7 | 30,55 | HA32 | 63A | 4 | 1985 |
| 42,4 | 26 | 2,5 | 20,26 | HA32 | 63B | 6 | 2000 |
| 37,8 | 29 | 2,6 | 35,44 | HA32 | 63A | 4 | 2000 |
| 35,0 | 32 | 1,9 | 24,55 | HA32 | 63B | 6 | 2000 |
| 30,4 | 36 | 2,1 | 44,10 | HA32 | 63A | 4 | 2000 |
| 30,4 | 36 | 3,3 | 44,10 | HA42 | 63A | 4 | 4300 |
| 28,2 | 39 | 1,7 | 30,55 | HA32 | 63B | 6 | 2000 |
| 28,2 | 39 | 3,0 | 30,55 | HA42 | 63B | 6 | 4300 |
| 27,5 | 40 | 1,7 | 48,75 | HA32 | 63A | 4 | 2000 |
| 27,5 | 40 | 2,8 | 48,75 | HA42 | 63A | 4 | 4300 |
| 26,1 | 41 | 2,0 | 51,32 | HA33 | 63A | 4 | 2000 |
| 26,1 | 41 | 3,1 | 51,32 | HA43 | 63A | 4 | 4300 |

# 6.1 H/HA MOTORIDUTTORE (50Hz)



## 0,12 kW

| n2 [rpm] | M2 [Nm] | fs | i | Riduttore | Motore Grandezza | Motore Poli | Fr2 [N] |
|---|---|---|---|---|---|---|---|
| 24,3 | 46 | 1,7 | 35,44 | HA32 | 63B | 6 | 2000 |
| 24,3 | 46 | 2,8 | 35,44 | HA42 | 63B | 6 | 4300 |
| 22,5 | 48 | 1,8 | 59,65 | HA33 | 63A | 4 | 2000 |
| 22,5 | 48 | 2,6 | 59,65 | HA43 | 63A | 4 | 4300 |
| 22,1 | 50 | 1,6 | 60,67 | HA32 | 63A | 4 | 2000 |
| 22,1 | 50 | 2,4 | 60,67 | HA42 | 63A | 4 | 4300 |
| 20,1 | 54 | 3,2 | 66,78 | H033 | 63A | 4 | 5500 |
| 19,5 | 57 | 1,4 | 44,10 | HA32 | 63B | 6 | 2000 |
| 19,5 | 57 | 2,1 | 44,10 | HA42 | 63B | 6 | 4300 |
| 18,5 | 58 | 1,5 | 72,27 | HA33 | 63A | 4 | 2000 |
| 18,5 | 58 | 2,2 | 72,27 | HA43 | 63A | 4 | 4300 |
| 17,9 | 60 | 2,9 | 74,84 | H033 | 63A | 4 | 5500 |
| 17,6 | 63 | 1,1 | 48,75 | HA32 | 63B | 6 | 2000 |
| 17,6 | 63 | 1,8 | 48,75 | HA42 | 63B | 6 | 4300 |
| 16,8 | 65 | 1,3 | 51,32 | HA33 | 63B | 6 | 2000 |
| 16,8 | 65 | 2,0 | 51,32 | HA43 | 63B | 6 | 4300 |
| 16,0 | 68 | 2,5 | 53,59 | H033 | 63B | 6 | 5500 |
| 14,9 | 72 | 1,2 | 89,94 | HA33 | 63A | 4 | 2000 |
| 14,9 | 72 | 1,8 | 89,94 | HA43 | 63A | 4 | 4300 |
| 14,4 | 75 | 1,1 | 59,65 | HA33 | 63B | 6 | 2000 |
| 14,4 | 75 | 1,7 | 59,65 | HA43 | 63B | 6 | 4300 |
| 14,2 | 78 | 1,0 | 60,67 | HA32 | 63B | 6 | 2000 |
| 14,2 | 78 | 1,5 | 60,67 | HA42 | 63B | 6 | 4300 |
| 13,5 | 80 | 2,1 | 99,27 | H033 | 63A | 4 | 5500 |
| 12,9 | 84 | 2,0 | 66,78 | H033 | 63B | 6 | 5500 |
| 12,4 | 87 | 2,0 | 108,05 | H033 | 63A | 4 | 5500 |
| 12,1 | 89 | 1,4 | 110,51 | HA43 | 63A | 4 | 4300 |
| 12,0 | 90 | 2,9 | 111,61 | HA53 | 63A | 4 | 6000 |
| 11,9 | 91 | 1,4 | 72,27 | HA43 | 63B | 6 | 4300 |
| 11,7 | 92 | 2,8 | 114,55 | H043 | 63A | 4 | 6600 |
| 11,5 | 95 | 1,8 | 74,84 | H033 | 63B | 6 | 5500 |
| 11,5 | 95 | 2,7 | 74,88 | HA53 | 63B | 6 | 6000 |
| 11,2 | 97 | 2,6 | 76,67 | H043 | 63B | 6 | 6600 |
| 10,8 | 99 | 1,7 | 123,71 | H033 | 63A | 4 | 5500 |
| 10,7 | 101 | 2,5 | 125,69 | H043 | 63A | 4 | 6600 |
| 10,0 | 108 | 1,2 | 133,88 | HA43 | 63A | 4 | 4300 |
| 9,9 | 110 | 2,3 | 87,05 | H043 | 63B | 6 | 6600 |
| 9,8 | 111 | 2,3 | 88,02 | HA53 | 63B | 6 | 6000 |
| 9,7 | 112 | 2,3 | 138,71 | HA53 | 63A | 4 | 6000 |
| 9,6 | 114 | 1,1 | 89,94 | HA43 | 63B | 6 | 4300 |
| 9,4 | 114 | 2,2 | 142,04 | H043 | 63A | 4 | 6600 |
| 9,3 | 115 | 1,5 | 143,33 | H033 | 63A | 4 | 5500 |

# 6.1 H/HA MOTORIDUTTORE (50Hz)



## 0,12 kW

| n2 [rpm] | M2 [Nm] | fs | i | Riduttore | Motore Grandezza | Motore Poli | Fr2 [N] |
|---|---|---|---|---|---|---|---|
| 8,7 | 126 | 1,3 | 99,27 | H033 | 63B | 6 | 5500 |
| 8,5 | 126 | 3,4 | 157,29 | H053 | 63A | 4 | 8000 |
| 8,2 | 131 | 2,0 | 163,05 | HA53 | 63A | 4 | 6000 |
| 8,2 | 131 | 3,1 | 163,05 | HA63 | 63A | 4 | 8000 |
| 8,1 | 133 | 1,9 | 165,38 | H043 | 63A | 4 | 6600 |
| 8,0 | 137 | 1,3 | 108,05 | H033 | 63B | 6 | 5500 |
| 7,9 | 138 | 3,1 | 108,95 | H053 | 63B | 6 | 8000 |
| 7,7 | 141 | 1,8 | 111,61 | HA53 | 63B | 6 | 6000 |
| 7,7 | 141 | 2,9 | 111,61 | HA63 | 63B | 6 | 8000 |
| 7,5 | 144 | 1,2 | 178,61 | H033 | 63A | 4 | 5500 |
| 7,5 | 145 | 1,8 | 114,55 | H043 | 63B | 6 | 6600 |
| 7,0 | 157 | 1,1 | 123,71 | H033 | 63B | 6 | 5500 |
| 6,9 | 156 | 2,7 | 194,56 | H053 | 63A | 4 | 8000 |
| 6,8 | 159 | 1,1 | 197,17 | H033 | 63A | 4 | 5500 |
| 6,8 | 159 | 1,6 | 125,69 | H043 | 63B | 6 | 6600 |
| 6,7 | 161 | 1,6 | 200,27 | HA53 | 63A | 4 | 6000 |
| 6,7 | 161 | 2,5 | 200,27 | HA63 | 63A | 4 | 8000 |
| 6,5 | 165 | 1,6 | 205,07 | H043 | 63A | 4 | 6600 |
| 6,4 | 170 | 2,5 | 134,76 | H053 | 63B | 6 | 8000 |
| 6,2 | 174 | 2,4 | 216,38 | H053 | 63A | 4 | 8000 |
| 6,2 | 175 | 1,5 | 138,71 | HA53 | 63B | 6 | 6000 |
| 6,2 | 175 | 2,3 | 138,71 | HA63 | 63B | 6 | 8000 |
| 6,1 | 180 | 1,4 | 142,04 | H043 | 63B | 6 | 6600 |
| 5,9 | 183 | 1,4 | 227,50 | H043 | 63A | 4 | 6600 |
| 5,7 | 189 | 1,4 | 235,41 | HA53 | 63A | 4 | 6000 |
| 5,7 | 189 | 2,2 | 235,41 | HA63 | 63A | 4 | 8000 |
| 5,5 | 199 | 2,2 | 157,29 | H053 | 63B | 6 | 8000 |
| 5,3 | 206 | 1,3 | 163,05 | HA53 | 63B | 6 | 6000 |
| 5,3 | 206 | 2,0 | 163,05 | HA63 | 63B | 6 | 8000 |
| 5,2 | 209 | 1,2 | 165,38 | H043 | 63B | 6 | 6600 |
| 5,0 | 215 | 2,0 | 267,65 | H053 | 63A | 4 | 8000 |
| 4,8 | 227 | 1,1 | 282,10 | H043 | 63A | 4 | 6600 |
| 4,7 | 229 | 1,1 | 284,81 | HA53 | 63A | 4 | 6000 |
| 4,7 | 229 | 1,8 | 284,81 | HA63 | 63A | 4 | 8000 |
| 4,4 | 246 | 1,7 | 194,56 | H053 | 63B | 6 | 8000 |
| 4,3 | 253 | 1,6 | 200,27 | HA63 | 63B | 6 | 8000 |
| 4,0 | 274 | 1,6 | 216,38 | H053 | 63B | 6 | 8000 |
| 3,8 | 285 | 1,4 | 353,98 | HA63 | 63A | 4 | 8000 |
| 3,7 | 298 | 1,4 | 235,41 | HA63 | 63B | 6 | 8000 |
| 3,2 | 339 | 1,3 | 267,65 | H053 | 63B | 6 | 8000 |
| 3,0 | 360 | 1,1 | 284,81 | HA63 | 63B | 6 | 8000 |

# 6.1 H/HA MOTORIDUTTORE (50Hz)



## 0,15 kW

| n2 [rpm] | M2 [Nm] | fs | i | Riduttore | Motore Grandezza | Motore Poli | Fr2 [N] |
|---|---|---|---|---|---|---|---|
| 255,0 | 6 | 3,1 | 3,18 | HA31 | 63C | 6 | 789 |
| 241,3 | 6 | 2,9 | 3,36 | HA31 | 63C | 6 | 804 |
| 209,5 | 7 | 2,7 | 3,87 | HA31 | 63C | 6 | 842 |
| 192,2 | 7 | 2,5 | 4,21 | HA31 | 63C | 6 | 867 |
| 170,5 | 8 | 2,3 | 4,75 | HA31 | 63C | 6 | 902 |
| 170,5 | 8 | 3,2 | 4,75 | HA41 | 63C | 6 | 912 |
| 158,8 | 9 | 2,3 | 5,10 | HA31 | 63C | 6 | 924 |
| 148,5 | 9 | 2,1 | 5,45 | HA31 | 63C | 6 | 945 |
| 148,5 | 9 | 2,8 | 5,45 | HA41 | 63C | 6 | 955 |
| 128,6 | 11 | 1,8 | 6,30 | HA31 | 63C | 6 | 991 |
| 102,9 | 14 | 1,4 | 7,88 | HA31 | 63C | 6 | 1068 |
| 102,9 | 14 | 1,5 | 7,88 | HA41 | 63C | 6 | 1080 |
| 102,9 | 14 | 2,5 | 7,88 | HA51 | 63C | 6 | 2975 |
| 74,8 | 19 | 1,1 | 10,83 | HA51 | 63C | 6 | 3000 |
| 61,1 | 23 | 2,6 | 13,25 | HA32 | 63C | 6 | 1777 |
| 49,1 | 28 | 2,1 | 16,49 | HA32 | 63C | 6 | 1911 |
| 40,0 | 35 | 1,9 | 20,26 | HA32 | 63C | 6 | 2000 |
| 33,0 | 42 | 1,4 | 24,55 | HA32 | 63C | 6 | 2000 |
| 33,0 | 42 | 2,7 | 24,55 | HA42 | 63C | 6 | 4300 |
| 26,5 | 52 | 1,3 | 30,55 | HA32 | 63C | 6 | 2000 |
| 26,5 | 52 | 2,3 | 30,55 | HA42 | 63C | 6 | 4300 |
| 22,9 | 61 | 1,3 | 35,44 | HA32 | 63C | 6 | 2000 |
| 22,9 | 61 | 2,1 | 35,44 | HA42 | 63C | 6 | 4300 |
| 18,4 | 76 | 1,0 | 44,10 | HA32 | 63C | 6 | 2000 |
| 18,4 | 76 | 1,6 | 44,10 | HA42 | 63C | 6 | 4300 |
| 16,6 | 84 | 1,3 | 48,75 | HA42 | 63C | 6 | 4300 |
| 16,3 | 84 | 3,1 | 49,80 | HA53 | 63C | 6 | 6000 |
| 15,8 | 86 | 1,5 | 51,32 | HA43 | 63C | 6 | 4300 |
| 15,1 | 90 | 1,9 | 53,59 | H033 | 63C | 6 | 5500 |
| 13,6 | 100 | 1,3 | 59,65 | HA43 | 63C | 6 | 4300 |
| 13,4 | 104 | 1,2 | 60,67 | HA42 | 63C | 6 | 4300 |
| 13,4 | 101 | 2,5 | 60,25 | HA53 | 63C | 6 | 6000 |
| 13,1 | 104 | 2,5 | 61,83 | H043 | 63C | 6 | 6600 |
| 12,1 | 112 | 1,5 | 66,78 | H033 | 63C | 6 | 5500 |
| 11,2 | 121 | 1,0 | 72,27 | HA43 | 63C | 6 | 4300 |
| 10,8 | 126 | 1,4 | 74,84 | H033 | 63C | 6 | 5500 |
| 10,8 | 126 | 2,0 | 74,88 | HA53 | 63C | 6 | 6000 |
| 10,6 | 129 | 2,0 | 76,67 | H043 | 63C | 6 | 6600 |
| 9,3 | 146 | 1,8 | 87,05 | H043 | 63C | 6 | 6600 |
| 9,2 | 148 | 1,7 | 88,02 | HA53 | 63C | 6 | 6000 |
| 9,2 | 148 | 2,8 | 88,02 | HA63 | 63C | 6 | 8000 |
| 8,9 | 152 | 2,8 | 90,51 | H053 | 63C | 6 | 8000 |

# 6.1 H/HA MOTORIDUTTORE (50Hz)



## 0,15 kW

| n2 [rpm] | M2 [Nm] | fs | i | Riduttore | Motore Grandezza | Poli | Fr2 [N] |
|---|---|---|---|---|---|---|---|
| 8,2 | 167 | 1,0 | 99,27 | H033 | 63C | 6 | 5500 |
| 7,4 | 183 | 2,3 | 108,95 | H053 | 63C | 6 | 8000 |
| 7,3 | 187 | 1,4 | 111,61 | HA53 | 63C | 6 | 6000 |
| 7,3 | 187 | 2,2 | 111,61 | HA63 | 63C | 6 | 8000 |
| 7,1 | 192 | 1,3 | 114,55 | H043 | 63C | 6 | 6600 |
| 6,4 | 211 | 1,2 | 125,69 | H043 | 63C | 6 | 6600 |
| 6,0 | 226 | 1,9 | 134,76 | H053 | 63C | 6 | 8000 |
| 5,8 | 233 | 1,1 | 138,71 | HA53 | 63C | 6 | 6000 |
| 5,8 | 233 | 1,8 | 138,71 | HA63 | 63C | 6 | 8000 |
| 5,7 | 238 | 1,1 | 142,04 | H043 | 63C | 6 | 6600 |
| 5,1 | 264 | 1,6 | 157,29 | H053 | 63C | 6 | 8000 |
| 5,0 | 274 | 1,5 | 163,05 | HA63 | 63C | 6 | 8000 |
| 4,2 | 327 | 1,3 | 194,56 | H053 | 63C | 6 | 8000 |
| 4,0 | 336 | 1,2 | 200,27 | HA63 | 63C | 6 | 8000 |
| 3,7 | 363 | 1,2 | 216,38 | H053 | 63C | 6 | 8000 |
| 3,4 | 395 | 1,0 | 235,41 | HA63 | 63C | 6 | 8000 |

## 0,18 kW

| n2 [rpm] | M2 [Nm] | fs | i | Riduttore | Motore Grandezza | Poli | Fr2 [N] |
|---|---|---|---|---|---|---|---|
| 315,6 | 5 | 3,4 | 4,21 | HA31 | 63B | 4 | 735 |
| 305,7 | 6 | 3,1 | 2,94 | HA31 | 71A | 6 | 743 |
| 283,3 | 6 | 2,9 | 3,18 | HA31 | 71A | 6 | 762 |
| 280,0 | 6 | 3,2 | 4,75 | HA31 | 63B | 4 | 765 |
| 268,1 | 6 | 2,7 | 3,36 | HA31 | 71A | 6 | 776 |
| 260,8 | 6 | 3,1 | 5,10 | HA31 | 63B | 4 | 783 |
| 243,8 | 7 | 2,9 | 5,45 | HA31 | 63B | 4 | 801 |
| 232,8 | 7 | 2,5 | 3,87 | HA31 | 71A | 6 | 813 |
| 213,6 | 8 | 2,3 | 4,21 | HA31 | 71A | 6 | 837 |
| 211,1 | 8 | 2,5 | 6,30 | HA31 | 63B | 4 | 840 |
| 189,5 | 9 | 2,1 | 4,75 | HA31 | 71A | 6 | 871 |
| 189,5 | 9 | 2,9 | 4,75 | HA41 | 71A | 6 | 881 |
| 176,5 | 10 | 2,1 | 5,10 | HA31 | 71A | 6 | 892 |
| 168,9 | 10 | 1,9 | 7,88 | HA31 | 63B | 4 | 905 |
| 168,9 | 10 | 2,1 | 7,88 | HA41 | 63B | 4 | 915 |
| 165,0 | 10 | 2,0 | 5,45 | HA31 | 71A | 6 | 912 |
| 165,0 | 10 | 2,5 | 5,45 | HA41 | 71A | 6 | 922 |
| 142,9 | 12 | 1,7 | 6,30 | HA31 | 71A | 6 | 957 |
| 122,8 | 14 | 1,3 | 10,83 | HA41 | 63B | 4 | 1018 |
| 122,8 | 14 | 1,5 | 10,83 | HA51 | 63B | 4 | 2805 |
| 117,4 | 14 | 3,0 | 7,67 | H041 | 71A | 6 | 1000 |
| 114,3 | 15 | 1,3 | 7,88 | HA31 | 71A | 6 | 1031 |

# 6.1 H/HA MOTORIDUTTORE (50Hz)



## 0,18 kW

| n2 [rpm] | M2 [Nm] | fs | i | Riduttore | Motore Grandezza | Poli | Fr2 [N] |
|---|---|---|---|---|---|---|---|
| 114,3 | 15 | 1,4 | 7,88 | HA41 | 71A | 6 | 1042 |
| 114,3 | 15 | 2,3 | 7,88 | HA51 | 71A | 6 | 2873 |
| 102,9 | 16 | 2,9 | 8,75 | H041 | 71A | 6 | 1000 |
| 83,1 | 20 | 1,0 | 10,83 | HA51 | 71A | 6 | 3000 |
| 80,7 | 20 | 2,8 | 16,49 | HA32 | 63B | 4 | 1620 |
| 67,9 | 25 | 2,4 | 13,25 | HA32 | 71A | 6 | 1716 |
| 65,6 | 25 | 2,6 | 20,26 | HA32 | 63B | 4 | 1735 |
| 54,6 | 31 | 1,9 | 16,49 | HA32 | 71A | 6 | 1845 |
| 54,2 | 30 | 2,0 | 24,55 | HA32 | 63B | 4 | 1850 |
| 44,4 | 38 | 1,7 | 20,26 | HA32 | 71A | 6 | 1976 |
| 43,5 | 38 | 1,8 | 30,55 | HA32 | 63B | 4 | 1990 |
| 43,5 | 38 | 3,2 | 30,55 | HA42 | 63B | 4 | 4189 |
| 37,5 | 44 | 1,8 | 35,44 | HA32 | 63B | 4 | 2000 |
| 37,5 | 44 | 2,9 | 35,44 | HA42 | 63B | 4 | 4300 |
| 36,7 | 45 | 1,3 | 24,55 | HA32 | 71A | 6 | 2000 |
| 36,7 | 45 | 2,5 | 24,55 | HA42 | 71A | 6 | 4300 |
| 30,3 | 55 | 2,7 | 29,70 | H032 | 71A | 6 | 5500 |
| 30,2 | 55 | 1,4 | 44,10 | HA32 | 63B | 4 | 2000 |
| 30,2 | 55 | 2,2 | 44,10 | HA42 | 63B | 4 | 4300 |
| 29,5 | 57 | 1,2 | 30,55 | HA32 | 71A | 6 | 2000 |
| 29,5 | 57 | 2,1 | 30,55 | HA42 | 71A | 6 | 4300 |
| 27,4 | 61 | 2,8 | 32,89 | H032 | 71A | 6 | 5500 |
| 27,3 | 60 | 1,1 | 48,75 | HA32 | 63B | 4 | 2000 |
| 27,3 | 60 | 1,8 | 48,75 | HA42 | 63B | 4 | 4300 |
| 25,9 | 62 | 1,3 | 51,32 | HA33 | 63B | 4 | 2000 |
| 25,9 | 62 | 2,1 | 51,32 | HA43 | 63B | 4 | 4300 |
| 25,4 | 66 | 1,2 | 35,44 | HA32 | 71A | 6 | 2000 |
| 25,4 | 66 | 2,0 | 35,44 | HA42 | 71A | 6 | 4300 |
| 24,8 | 65 | 2,6 | 53,59 | H033 | 63B | 4 | 5500 |
| 23,7 | 70 | 2,4 | 37,92 | H032 | 71A | 6 | 5500 |
| 22,3 | 72 | 1,2 | 59,65 | HA33 | 63B | 4 | 2000 |
| 22,3 | 72 | 1,8 | 59,65 | HA43 | 63B | 4 | 4300 |
| 21,9 | 75 | 1,1 | 60,67 | HA32 | 63B | 4 | 2000 |
| 21,9 | 75 | 1,6 | 60,67 | HA42 | 63B | 4 | 4300 |
| 21,7 | 77 | 2,2 | 41,40 | H032 | 71A | 6 | 5500 |
| 21,5 | 75 | 3,4 | 61,83 | H043 | 63B | 4 | 6600 |
| 20,6 | 81 | 2,9 | 43,75 | H042 | 71A | 6 | 6600 |
| 20,4 | 82 | 1,5 | 44,10 | HA42 | 71A | 6 | 4300 |
| 19,9 | 81 | 2,1 | 66,78 | H033 | 63B | 4 | 5500 |
| 19,0 | 88 | 2,0 | 47,25 | H032 | 71A | 6 | 5500 |
| 18,9 | 88 | 2,7 | 47,53 | H042 | 71A | 6 | 6600 |
| 18,5 | 90 | 1,2 | 48,75 | HA42 | 71A | 6 | 4300 |

# 6.1 H/HA MOTORIDUTTORE (50Hz)



## 0,18 kW

| n2 [rpm] | M2 [Nm] | fs | i | Riduttore | Motore Grandezza | Motore Poli | Fr2 [N] |
|---|---|---|---|---|---|---|---|
| 18,4 | 88 | 1,4 | 72,27 | HA43 | 63B | 4 | 4300 |
| 18,1 | 90 | 2,8 | 49,80 | HA53 | 71A | 6 | 6000 |
| 17,8 | 91 | 1,9 | 74,84 | H033 | 63B | 4 | 5500 |
| 17,8 | 91 | 2,8 | 74,88 | HA53 | 63B | 4 | 6000 |
| 17,5 | 93 | 1,4 | 51,32 | HA43 | 71A | 6 | 4300 |
| 17,3 | 93 | 2,7 | 76,67 | H043 | 63B | 4 | 6600 |
| 16,8 | 97 | 1,7 | 53,59 | H033 | 71A | 6 | 5500 |
| 16,6 | 100 | 2,4 | 54,25 | H042 | 71A | 6 | 6600 |
| 15,3 | 106 | 2,4 | 87,05 | H043 | 63B | 4 | 6600 |
| 15,1 | 108 | 1,2 | 59,65 | HA43 | 71A | 6 | 4300 |
| 15,1 | 107 | 2,4 | 88,02 | HA53 | 63B | 4 | 6000 |
| 14,9 | 109 | 2,3 | 60,25 | HA53 | 71A | 6 | 6000 |
| 14,8 | 112 | 1,1 | 60,67 | HA42 | 71A | 6 | 4300 |
| 14,8 | 109 | 1,2 | 89,94 | HA43 | 63B | 4 | 4300 |
| 14,6 | 112 | 2,3 | 61,83 | H043 | 71A | 6 | 6600 |
| 13,5 | 121 | 1,4 | 66,78 | H033 | 71A | 6 | 5500 |
| 13,4 | 121 | 1,4 | 99,27 | H033 | 63B | 4 | 5500 |
| 12,4 | 132 | 3,2 | 72,75 | H053 | 71A | 6 | 8000 |
| 12,3 | 131 | 1,3 | 108,05 | H033 | 63B | 4 | 5500 |
| 12,2 | 132 | 3,2 | 108,95 | H053 | 63B | 4 | 8000 |
| 12,0 | 136 | 1,3 | 74,84 | H033 | 71A | 6 | 5500 |
| 12,0 | 136 | 1,9 | 74,88 | HA53 | 71A | 6 | 6000 |
| 12,0 | 136 | 3,0 | 74,88 | HA63 | 71A | 6 | 8000 |
| 11,9 | 136 | 1,9 | 111,61 | HA53 | 63B | 4 | 6000 |
| 11,9 | 136 | 3,0 | 111,61 | HA63 | 63B | 4 | 8000 |
| 11,7 | 139 | 1,8 | 76,67 | H043 | 71A | 6 | 6600 |
| 11,6 | 139 | 1,8 | 114,55 | H043 | 63B | 4 | 6600 |
| 10,8 | 150 | 1,1 | 123,71 | H033 | 63B | 4 | 5500 |
| 10,6 | 153 | 1,7 | 125,69 | H043 | 63B | 4 | 6600 |
| 10,3 | 158 | 1,6 | 87,05 | H043 | 71A | 6 | 6600 |
| 10,2 | 160 | 1,6 | 88,02 | HA53 | 71A | 6 | 6000 |
| 10,2 | 160 | 2,6 | 88,02 | HA63 | 71A | 6 | 8000 |
| 9,9 | 164 | 2,6 | 90,51 | H053 | 71A | 6 | 8000 |
| 9,9 | 164 | 2,6 | 134,76 | H053 | 63B | 4 | 8000 |
| 9,6 | 169 | 1,5 | 138,71 | HA53 | 63B | 4 | 6000 |
| 9,6 | 169 | 2,4 | 138,71 | HA63 | 63B | 4 | 8000 |
| 9,4 | 173 | 1,5 | 142,04 | H043 | 63B | 4 | 6600 |
| 8,5 | 191 | 2,3 | 157,29 | H053 | 63B | 4 | 8000 |
| 8,3 | 198 | 2,2 | 108,95 | H053 | 71A | 6 | 8000 |
| 8,2 | 198 | 1,3 | 163,05 | HA53 | 63B | 4 | 6000 |
| 8,2 | 198 | 2,1 | 163,05 | HA63 | 63B | 4 | 8000 |
| 8,1 | 202 | 1,3 | 111,61 | HA53 | 71A | 6 | 6000 |

# 6.1 H/HA MOTORIDUTTORE (50Hz)



## 0,18 kW

| n2 [rpm] | M2 [Nm] | fs | i | Riduttore | Motore Grandezza | Poli | Fr2 [N] |
|---|---|---|---|---|---|---|---|
| 8,1 | 202 | 2,0 | 111,61 | HA63 | 71A | 6 | 8000 |
| 8,0 | 201 | 1,3 | 165,38 | H043 | 63B | 4 | 6600 |
| 7,9 | 208 | 1,2 | 114,55 | H043 | 71A | 6 | 6600 |
| 7,2 | 228 | 1,1 | 125,69 | H043 | 71A | 6 | 6600 |
| 6,8 | 236 | 1,8 | 194,56 | H053 | 63B | 4 | 8000 |
| 6,7 | 244 | 1,8 | 134,76 | H053 | 71A | 6 | 8000 |
| 6,6 | 246 | 3,0 | 135,40 | H063 | 71A | 6 | 12000 |
| 6,6 | 243 | 1,0 | 200,27 | HA53 | 63B | 4 | 6000 |
| 6,6 | 243 | 1,7 | 200,27 | HA63 | 63B | 4 | 8000 |
| 6,5 | 249 | 1,0 | 205,07 | H043 | 63B | 4 | 6600 |
| 6,5 | 252 | 1,0 | 138,71 | HA53 | 71A | 6 | 6000 |
| 6,5 | 252 | 1,6 | 138,71 | HA63 | 71A | 6 | 8000 |
| 6,1 | 263 | 1,6 | 216,38 | H053 | 63B | 4 | 8000 |
| 6,0 | 271 | 2,7 | 149,51 | H063 | 71A | 6 | 12000 |
| 5,7 | 285 | 1,5 | 157,29 | H053 | 71A | 6 | 8000 |
| 5,6 | 286 | 1,4 | 235,41 | HA63 | 63B | 4 | 8000 |
| 5,5 | 296 | 1,4 | 163,05 | HA63 | 71A | 6 | 8000 |
| 5,3 | 309 | 2,3 | 170,67 | H063 | 71A | 6 | 12000 |
| 5,0 | 325 | 1,3 | 267,65 | H053 | 63B | 4 | 8000 |
| 4,8 | 338 | 2,1 | 186,18 | H063 | 71A | 6 | 12000 |
| 4,7 | 346 | 1,2 | 284,81 | HA63 | 63B | 4 | 8000 |
| 4,6 | 353 | 1,2 | 194,56 | H053 | 71A | 6 | 8000 |
| 4,5 | 363 | 1,1 | 200,27 | HA63 | 71A | 6 | 8000 |
| 4,2 | 392 | 1,1 | 216,38 | H053 | 71A | 6 | 8000 |
| 4,2 | 390 | 1,9 | 215,21 | H063 | 71A | 6 | 12000 |
| 3,8 | 426 | 1,7 | 234,67 | H063 | 71A | 6 | 12000 |
| 3,4 | 486 | 1,5 | 268,00 | H063 | 71A | 6 | 12000 |

## 0,22 kW

| n2 [rpm] | M2 [Nm] | fs | i | Riduttore | Motore Grandezza | Poli | Fr2 [N] |
|---|---|---|---|---|---|---|---|
| 396,2 | 5 | 3,3 | 3,36 | HA31 | 63C | 4 | 681 |
| 344,0 | 6 | 3,0 | 3,87 | HA31 | 63C | 4 | 714 |
| 315,6 | 6 | 2,8 | 4,21 | HA31 | 63C | 4 | 735 |
| 280,0 | 7 | 2,6 | 4,75 | HA31 | 63C | 4 | 765 |
| 260,8 | 8 | 2,6 | 5,10 | HA31 | 63C | 4 | 783 |
| 243,8 | 8 | 2,4 | 5,45 | HA31 | 63C | 4 | 801 |
| 243,8 | 8 | 3,1 | 5,45 | HA41 | 63C | 4 | 810 |
| 211,1 | 10 | 2,1 | 6,30 | HA31 | 63C | 4 | 840 |
| 168,9 | 12 | 1,6 | 7,88 | HA31 | 63C | 4 | 905 |
| 168,9 | 12 | 1,7 | 7,88 | HA41 | 63C | 4 | 915 |
| 168,9 | 12 | 2,8 | 7,88 | HA51 | 63C | 4 | 2522 |

# 6.1 H/HA MOTORIDUTTORE (50Hz)



## 0,22 kW

| n2 [rpm] | M2 [Nm] | fs | i | Riduttore | Motore Grandezza | Motore Poli | Fr2 [N] |
|---|---|---|---|---|---|---|---|
| 122,8 | 17 | 1,0 | 10,83 | HA41 | 63C | 4 | 1018 |
| 122,8 | 17 | 1,3 | 10,83 | HA51 | 63C | 4 | 2805 |
| 100,4 | 20 | 2,9 | 13,25 | HA32 | 63C | 4 | 1506 |
| 80,7 | 25 | 2,3 | 16,49 | HA32 | 63C | 4 | 1620 |
| 65,6 | 31 | 2,1 | 20,26 | HA32 | 63C | 4 | 1735 |
| 54,2 | 37 | 1,6 | 24,55 | HA32 | 63C | 4 | 1850 |
| 43,5 | 46 | 1,5 | 30,55 | HA32 | 63C | 4 | 1990 |
| 43,5 | 46 | 2,6 | 30,55 | HA42 | 63C | 4 | 4189 |
| 37,5 | 54 | 1,4 | 35,44 | HA32 | 63C | 4 | 2000 |
| 37,5 | 54 | 2,4 | 35,44 | HA42 | 63C | 4 | 4300 |
| 30,2 | 67 | 1,2 | 44,10 | HA32 | 63C | 4 | 2000 |
| 30,2 | 67 | 1,8 | 44,10 | HA42 | 63C | 4 | 4300 |
| 27,3 | 74 | 1,5 | 48,75 | HA42 | 63C | 4 | 4300 |
| 25,9 | 76 | 1,1 | 51,32 | HA33 | 63C | 4 | 2000 |
| 25,9 | 76 | 1,7 | 51,32 | HA43 | 63C | 4 | 4300 |
| 24,8 | 80 | 2,1 | 53,59 | H033 | 63C | 4 | 5500 |
| 22,3 | 89 | 1,4 | 59,65 | HA43 | 63C | 4 | 4300 |
| 22,1 | 89 | 2,9 | 60,25 | HA53 | 63C | 4 | 6000 |
| 21,9 | 92 | 1,3 | 60,67 | HA42 | 63C | 4 | 4300 |
| 21,5 | 92 | 2,8 | 61,83 | H043 | 63C | 4 | 6600 |
| 19,9 | 99 | 1,7 | 66,78 | H033 | 63C | 4 | 5500 |
| 18,4 | 107 | 1,2 | 72,27 | HA43 | 63C | 4 | 4300 |
| 17,8 | 111 | 1,5 | 74,84 | H033 | 63C | 4 | 5500 |
| 17,8 | 111 | 2,3 | 74,88 | HA53 | 63C | 4 | 6000 |
| 17,3 | 114 | 2,2 | 76,67 | H043 | 63C | 4 | 6600 |
| 15,3 | 129 | 2,0 | 87,05 | H043 | 63C | 4 | 6600 |
| 15,1 | 131 | 1,9 | 88,02 | HA53 | 63C | 4 | 6000 |
| 15,1 | 131 | 3,1 | 88,02 | HA63 | 63C | 4 | 8000 |
| 14,7 | 134 | 3,2 | 90,51 | H053 | 63C | 4 | 8000 |
| 13,4 | 147 | 1,1 | 99,27 | H033 | 63C | 4 | 5500 |
| 12,3 | 160 | 1,1 | 108,05 | H033 | 63C | 4 | 5500 |
| 12,2 | 162 | 2,6 | 108,95 | H053 | 63C | 4 | 8000 |
| 11,9 | 166 | 1,5 | 111,61 | HA53 | 63C | 4 | 6000 |
| 11,9 | 166 | 2,5 | 111,61 | HA63 | 63C | 4 | 8000 |
| 11,6 | 170 | 1,5 | 114,55 | H043 | 63C | 4 | 6600 |
| 10,6 | 187 | 1,4 | 125,69 | H043 | 63C | 4 | 6600 |
| 9,9 | 200 | 2,1 | 134,76 | H053 | 63C | 4 | 8000 |
| 9,6 | 206 | 1,3 | 138,71 | HA53 | 63C | 4 | 6000 |
| 9,6 | 206 | 2,0 | 138,71 | HA63 | 63C | 4 | 8000 |
| 9,4 | 211 | 1,2 | 142,04 | H043 | 63C | 4 | 6600 |
| 8,5 | 234 | 1,8 | 157,29 | H053 | 63C | 4 | 8000 |
| 8,2 | 242 | 1,1 | 163,05 | HA53 | 63C | 4 | 6000 |

# 6.1 H/HA MOTORIDUTTORE (50Hz)



## 0,22 kW

| n2 [rpm] | M2 [Nm] | fs | i | Riduttore | Motore Grandezza | Motore Poli | Fr2 [N] |
|---|---|---|---|---|---|---|---|
| 8,2 | 242 | 1,7 | 163,05 | HA63 | 63C | 4 | 8000 |
| 8,0 | 246 | 1,0 | 165,38 | H043 | 63C | 4 | 6600 |
| 6,8 | 289 | 1,5 | 194,56 | H053 | 63C | 4 | 8000 |
| 6,6 | 297 | 1,4 | 200,27 | HA63 | 63C | 4 | 8000 |
| 6,1 | 321 | 1,3 | 216,38 | H053 | 63C | 4 | 8000 |
| 5,6 | 350 | 1,2 | 235,41 | HA63 | 63C | 4 | 8000 |
| 5,0 | 397 | 1,1 | 267,65 | H053 | 63C | 4 | 8000 |

## 0,25 kW

| n2 [rpm] | M2 [Nm] | fs | i | Riduttore | Motore Grandezza | Motore Poli | Fr2 [N] |
|---|---|---|---|---|---|---|---|
| 448,3 | 5 | 3,3 | 2,94 | HA31 | 63D | 4 | 654 |
| 415,6 | 6 | 3,1 | 3,18 | HA31 | 63D/71A | 4 | 670 |
| 393,2 | 6 | 2,9 | 3,36 | HA31 | 63D/71A | 4 | 683 |
| 352,9 | 7 | 2,4 | 2,55 | HA31 | 71B | 6 | 708 |
| 341,4 | 7 | 2,7 | 3,87 | HA31 | 63D/71A | 4 | 716 |
| 313,2 | 7 | 2,4 | 4,21 | HA31 | 63D/71A | 4 | 737 |
| 305,7 | 8 | 2,2 | 2,94 | HA31 | 71B | 6 | 743 |
| 305,7 | 8 | 2,7 | 2,94 | HA41 | 71B | 6 | 751 |
| 283,3 | 8 | 2,1 | 3,18 | HA31 | 71B | 6 | 762 |
| 277,9 | 8 | 2,3 | 4,75 | HA31 | 63D/71A | 4 | 767 |
| 277,9 | 8 | 3,1 | 4,75 | HA41 | 63D/71A | 4 | 775 |
| 268,1 | 9 | 1,9 | 3,36 | HA31 | 71B | 6 | 776 |
| 258,8 | 9 | 2,2 | 5,10 | HA31 | 63D/71A | 4 | 785 |
| 242,0 | 10 | 2,1 | 5,45 | HA31 | 63D/71A | 4 | 803 |
| 242,0 | 10 | 2,7 | 5,45 | HA41 | 63D/71A | 4 | 812 |
| 232,8 | 10 | 1,8 | 3,87 | HA31 | 71B | 6 | 813 |
| 213,6 | 11 | 1,6 | 4,21 | HA31 | 71B | 6 | 837 |
| 209,5 | 11 | 1,8 | 6,30 | HA31 | 63D/71A | 4 | 842 |
| 189,5 | 12 | 1,5 | 4,75 | HA31 | 71B | 6 | 871 |
| 189,5 | 12 | 2,1 | 4,75 | HA41 | 71B | 6 | 881 |
| 181,3 | 13 | 3,4 | 7,67 | H041 | 71A | 4 | 1000 |
| 180,0 | 13 | 2,9 | 5,00 | H041 | 71B | 6 | 1000 |
| 176,5 | 13 | 1,5 | 5,10 | HA31 | 71B | 6 | 892 |
| 167,6 | 14 | 1,4 | 7,88 | HA31 | 63D/71A | 4 | 907 |
| 167,6 | 14 | 1,5 | 7,88 | HA41 | 63D/71A | 4 | 918 |
| 167,6 | 14 | 2,5 | 7,88 | HA51 | 63D/71A | 4 | 2528 |
| 165,0 | 14 | 1,4 | 5,45 | HA31 | 71B | 6 | 912 |
| 165,0 | 14 | 1,8 | 5,45 | HA41 | 71B | 6 | 922 |
| 165,0 | 14 | 3,0 | 5,45 | HA51 | 71B | 6 | 2542 |
| 163,6 | 14 | 3,0 | 5,50 | H041 | 71B | 6 | 1000 |
| 158,9 | 15 | 3,2 | 8,75 | H041 | 71A | 4 | 1000 |

# 6.1 H/HA MOTORIDUTTORE (50Hz)



## 0,25 kW

| n2 [rpm] | M2 [Nm] | fs | i | Riduttore | Motore Grandezza | Motore Poli | Fr2 [N] |
|---|---|---|---|---|---|---|---|
| 147,8 | 16 | 2,7 | 6,09 | H041 | 71B | 6 | 1000 |
| 142,9 | 16 | 1,2 | 6,30 | HA31 | 71B | 6 | 957 |
| 121,8 | 19 | 1,1 | 10,83 | HA51 | 63D/71A | 4 | 2812 |
| 117,4 | 20 | 2,2 | 7,67 | H041 | 71B | 6 | 1000 |
| 114,3 | 20 | 1,0 | 7,88 | HA41 | 71B | 6 | 1042 |
| 114,3 | 20 | 1,7 | 7,88 | HA51 | 71B | 6 | 2873 |
| 111,0 | 21 | 2,6 | 8,11 | HA32 | 71B | 6 | 1457 |
| 102,9 | 23 | 2,1 | 8,75 | H041 | 71B | 6 | 1000 |
| 99,6 | 23 | 2,5 | 13,25 | HA32 | 63D/71A | 4 | 1510 |
| 82,3 | 28 | 2,3 | 10,94 | HA32 | 71B | 6 | 1609 |
| 80,1 | 29 | 2,0 | 16,49 | HA32 | 63D/71A | 4 | 1624 |
| 67,9 | 34 | 1,7 | 13,25 | HA32 | 71B | 6 | 1716 |
| 65,2 | 35 | 1,8 | 20,26 | HA32 | 63D/71A | 4 | 1740 |
| 54,6 | 42 | 1,4 | 16,49 | HA32 | 71B | 6 | 1845 |
| 54,6 | 42 | 2,4 | 16,49 | HA42 | 71B | 6 | 3885 |
| 53,8 | 43 | 1,4 | 24,55 | HA32 | 63D/71A | 4 | 1854 |
| 53,8 | 43 | 2,6 | 24,55 | HA42 | 63D/71A | 4 | 3904 |
| 44,4 | 52 | 1,2 | 20,26 | HA32 | 71B | 6 | 1976 |
| 44,4 | 52 | 2,1 | 20,26 | HA42 | 71B | 6 | 4161 |
| 43,2 | 53 | 1,3 | 30,55 | HA32 | 63D/71A | 4 | 1995 |
| 43,2 | 53 | 2,3 | 30,55 | HA42 | 63D/71A | 4 | 4199 |
| 42,3 | 54 | 3,2 | 32,89 | H032 | 71A | 4 | 5500 |
| 39,7 | 58 | 2,5 | 22,68 | H032 | 71B | 6 | 5500 |
| 37,8 | 61 | 2,4 | 23,83 | H032 | 71B | 6 | 5500 |
| 37,2 | 62 | 1,3 | 35,44 | HA32 | 63D/71A | 4 | 2000 |
| 37,2 | 62 | 2,1 | 35,44 | HA42 | 63D/71A | 4 | 4300 |
| 36,7 | 63 | 2,7 | 37,92 | H032 | 71A | 4 | 5500 |
| 36,7 | 63 | 1,8 | 24,55 | HA42 | 71B | 6 | 4300 |
| 34,1 | 68 | 2,1 | 26,39 | H032 | 71B | 6 | 5500 |
| 33,6 | 68 | 2,5 | 41,40 | H032 | 71A | 4 | 5500 |
| 31,8 | 72 | 3,3 | 43,75 | H042 | 71A | 4 | 6600 |
| 30,3 | 76 | 1,9 | 29,70 | H032 | 71B | 6 | 5500 |
| 29,9 | 77 | 1,0 | 44,10 | HA32 | 63D/71A | 4 | 2000 |
| 29,9 | 77 | 1,6 | 44,10 | HA42 | 63D/71A | 4 | 4300 |
| 29,6 | 78 | 3,0 | 30,45 | H042 | 71B | 6 | 6600 |
| 29,5 | 79 | 1,5 | 30,55 | HA42 | 71B | 6 | 4300 |
| 29,4 | 78 | 2,2 | 47,25 | H032 | 71A | 4 | 5500 |
| 29,2 | 78 | 3,0 | 47,53 | H042 | 71A | 4 | 6600 |
| 27,4 | 85 | 2,0 | 32,89 | H032 | 71B | 6 | 5500 |
| 27,1 | 83 | 1,0 | 51,32 | HA33 | 71A | 4 | 2000 |
| 27,1 | 85 | 1,3 | 48,75 | HA42 | 63D/71A | 4 | 4300 |
| 26,5 | 85 | 3,0 | 49,80 | HA53 | 63D/71A | 4 | 6000 |

# 6.1 H/HA MOTORIDUTTORE (50Hz)



## 0,25 kW

| n2 [rpm] | M2 [Nm] | fs | i | Riduttore | Motore Grandezza | Motore Poli | Fr2 [N] |
|---|---|---|---|---|---|---|---|
| 26,4 | 88 | 2,7 | 34,10 | H042 | 71B | 6 | 6600 |
| 25,7 | 87 | 1,5 | 51,32 | HA43 | 63D/71A | 4 | 4300 |
| 25,6 | 89 | 2,7 | 54,25 | H042 | 71A | 4 | 6600 |
| 25,4 | 91 | 1,4 | 35,44 | HA42 | 71B | 6 | 4300 |
| 24,6 | 91 | 1,9 | 53,59 | H033 | 63D/71A | 4 | 5500 |
| 23,8 | 97 | 2,5 | 37,76 | H042 | 71B | 6 | 6600 |
| 23,7 | 98 | 1,8 | 37,92 | H032 | 71B | 6 | 5500 |
| 22,1 | 101 | 1,3 | 59,65 | HA43 | 63D/71A | 4 | 4300 |
| 21,9 | 102 | 2,5 | 60,25 | HA53 | 63D/71A | 4 | 6000 |
| 21,8 | 105 | 1,1 | 60,67 | HA42 | 63D/71A | 4 | 4300 |
| 21,7 | 106 | 1,6 | 41,40 | H032 | 71B | 6 | 5500 |
| 21,3 | 105 | 2,4 | 61,83 | H043 | 63D/71A | 4 | 6600 |
| 20,6 | 113 | 2,1 | 43,75 | H042 | 71B | 6 | 6600 |
| 20,4 | 113 | 1,1 | 44,10 | HA42 | 71B | 6 | 4300 |
| 19,8 | 114 | 1,5 | 66,78 | H033 | 63D/71A | 4 | 5500 |
| 19,0 | 122 | 1,4 | 47,25 | H032 | 71B | 6 | 5500 |
| 18,9 | 122 | 1,9 | 47,53 | H042 | 71B | 6 | 6600 |
| 18,3 | 123 | 1,0 | 72,27 | HA43 | 63D/71A | 4 | 4300 |
| 18,1 | 125 | 2,0 | 49,80 | HA53 | 71B | 6 | 6000 |
| 17,6 | 127 | 1,4 | 74,84 | H033 | 63D/71A | 4 | 5500 |
| 17,6 | 127 | 2,0 | 74,88 | HA53 | 63D/71A | 4 | 6000 |
| 17,6 | 127 | 3,2 | 74,88 | HA63 | 63D/71A | 4 | 8000 |
| 17,2 | 130 | 2,0 | 76,67 | H043 | 63D/71A | 4 | 6600 |
| 16,8 | 135 | 1,3 | 53,59 | H033 | 71B | 6 | 5500 |
| 16,6 | 140 | 1,7 | 54,25 | H042 | 71B | 6 | 6600 |
| 16,0 | 144 | 2,9 | 56,11 | H052 | 71B | 6 | 8000 |
| 15,3 | 148 | 2,9 | 58,81 | H053 | 71B | 6 | 8000 |
| 15,2 | 148 | 1,7 | 87,05 | H043 | 63D/71A | 4 | 6600 |
| 15,0 | 150 | 1,7 | 88,02 | HA53 | 63D/71A | 4 | 6000 |
| 15,0 | 150 | 2,7 | 88,02 | HA63 | 63D/71A | 4 | 8000 |
| 14,9 | 152 | 1,7 | 60,25 | HA53 | 71B | 6 | 6000 |
| 14,9 | 152 | 2,7 | 60,25 | HA63 | 71B | 6 | 8000 |
| 14,6 | 156 | 1,6 | 61,83 | H043 | 71B | 6 | 6600 |
| 14,6 | 154 | 2,8 | 90,51 | H053 | 63D/71A | 4 | 8000 |
| 13,5 | 168 | 1,0 | 66,78 | H033 | 71B | 6 | 5500 |
| 13,3 | 169 | 1,0 | 99,27 | H033 | 63D/71A | 4 | 5500 |
| 12,4 | 183 | 2,3 | 72,75 | H053 | 71B | 6 | 8000 |
| 12,1 | 185 | 2,3 | 108,95 | H053 | 63D/71A | 4 | 8000 |
| 12,0 | 189 | 1,3 | 74,88 | HA53 | 71B | 6 | 6000 |
| 12,0 | 189 | 2,2 | 74,88 | HA63 | 71B | 6 | 8000 |
| 11,8 | 190 | 1,3 | 111,61 | HA53 | 63D/71A | 4 | 6000 |
| 11,8 | 190 | 2,2 | 111,61 | HA63 | 63D/71A | 4 | 8000 |

# 6.1 H/HA MOTORIDUTTORE (50Hz)



## 0,25 kW

| n2 [rpm] | M2 [Nm] | fs | i | Riduttore | Motore Grandezza | Poli | Fr2 [N] |
|---|---|---|---|---|---|---|---|
| 11,7 | 193 | 1,3 | 76,67 | H043 | 71B | 6 | 6600 |
| 11,5 | 195 | 1,3 | 114,55 | H043 | 63D/71A | 4 | 6600 |
| 10,5 | 214 | 1,2 | 125,69 | H043 | 63D/71A | 4 | 6600 |
| 10,3 | 219 | 1,2 | 87,05 | H043 | 71B | 6 | 6600 |
| 10,3 | 219 | 3,3 | 135,40 | H063 | 71A | 4 | 12000 |
| 10,2 | 222 | 1,1 | 88,02 | HA53 | 71B | 6 | 6000 |
| 10,2 | 222 | 1,8 | 88,02 | HA63 | 71B | 6 | 8000 |
| 9,9 | 228 | 1,9 | 90,51 | H053 | 71B | 6 | 8000 |
| 9,8 | 229 | 1,9 | 134,76 | H053 | 63D/71A | 4 | 8000 |
| 9,5 | 239 | 3,0 | 94,76 | H063 | 71B | 6 | 12000 |
| 9,5 | 236 | 1,1 | 138,71 | HA53 | 63D/71A | 4 | 6000 |
| 9,5 | 236 | 1,7 | 138,71 | HA63 | 63D/71A | 4 | 8000 |
| 9,3 | 241 | 1,1 | 142,04 | H043 | 63D/71A | 4 | 6600 |
| 9,3 | 241 | 3,0 | 149,51 | H063 | 71A | 4 | 12000 |
| 8,4 | 267 | 1,6 | 157,29 | H053 | 63D/71A | 4 | 8000 |
| 8,3 | 274 | 1,6 | 108,95 | H053 | 71B | 6 | 8000 |
| 8,1 | 276 | 2,6 | 170,67 | H063 | 71A | 4 | 12000 |
| 8,1 | 281 | 1,5 | 111,61 | HA63 | 71B | 6 | 8000 |
| 8,1 | 277 | 1,5 | 163,05 | HA63 | 63D/71A | 4 | 8000 |
| 7,6 | 297 | 2,4 | 118,00 | H063 | 71B | 6 | 12000 |
| 7,5 | 301 | 2,4 | 186,18 | H063 | 71A | 4 | 12000 |
| 6,8 | 331 | 1,3 | 194,56 | H053 | 63D/71A | 4 | 8000 |
| 6,7 | 339 | 1,3 | 134,76 | H053 | 71B | 6 | 8000 |
| 6,6 | 341 | 2,1 | 135,40 | H063 | 71B | 6 | 12000 |
| 6,6 | 340 | 1,2 | 200,27 | HA63 | 63D/71A | 4 | 8000 |
| 6,5 | 347 | 2,1 | 215,21 | H063 | 71A | 4 | 12000 |
| 6,5 | 349 | 1,2 | 138,71 | HA63 | 71B | 6 | 8000 |
| 6,1 | 368 | 1,2 | 216,38 | H053 | 63D/71A | 4 | 8000 |
| 6,0 | 377 | 1,9 | 149,51 | H063 | 71B | 6 | 12000 |
| 5,9 | 379 | 1,9 | 234,67 | H063 | 71A | 4 | 12000 |
| 5,7 | 396 | 1,1 | 157,29 | H053 | 71B | 6 | 8000 |
| 5,6 | 400 | 1,0 | 235,41 | HA63 | 63D/71A | 4 | 8000 |
| 5,3 | 430 | 1,7 | 170,67 | H063 | 71B | 6 | 12000 |
| 5,2 | 433 | 1,7 | 268,00 | H063 | 71A | 4 | 12000 |
| 4,8 | 469 | 1,5 | 186,18 | H063 | 71B | 6 | 12000 |
| 4,2 | 542 | 1,3 | 215,21 | H063 | 71B | 6 | 12000 |
| 3,8 | 591 | 1,2 | 234,67 | H063 | 71B | 6 | 12000 |
| 3,4 | 675 | 1,1 | 268,00 | H063 | 71B | 6 | 12000 |

# 6.1 H/HA MOTORIDUTTORE (50Hz)



## 0,37 kW

| n2 [rpm] | M2 [Nm] | fs | i | Riduttore | Motore Grandezza | Motore Poli | Fr2 [N] |
|---|---|---|---|---|---|---|---|
| 541,2 | 6 | 2,5 | 2,55 | HA31 | 71B | 4 | 614 |
| 468,7 | 7 | 2,3 | 2,94 | HA31 | 71B | 4 | 644 |
| 468,7 | 7 | 2,9 | 2,94 | HA41 | 71B | 4 | 651 |
| 440,0 | 8 | 2,7 | 2,00 | H041 | 71C/80A | 6 | 889 |
| 434,4 | 8 | 2,2 | 3,18 | HA31 | 71B | 4 | 661 |
| 411,1 | 8 | 2,0 | 3,36 | HA31 | 71B | 4 | 673 |
| 356,9 | 10 | 1,9 | 3,87 | HA31 | 71B | 4 | 705 |
| 345,7 | 10 | 2,6 | 2,55 | H041 | 71C/80A | 6 | 956 |
| 345,1 | 10 | 1,6 | 2,55 | HA31 | 71C/80A | 6 | 713 |
| 327,5 | 10 | 1,7 | 4,21 | HA31 | 71B | 4 | 726 |
| 324,2 | 11 | 2,4 | 2,71 | H041 | 71C/80A | 6 | 975 |
| 298,9 | 12 | 1,5 | 2,94 | HA31 | 71C/80A | 6 | 748 |
| 298,9 | 12 | 1,8 | 2,94 | HA41 | 71C/80A | 6 | 757 |
| 298,9 | 12 | 2,9 | 2,94 | HA51 | 71C/80A | 6 | 2085 |
| 290,5 | 12 | 1,6 | 4,75 | HA31 | 71B | 4 | 755 |
| 290,5 | 12 | 2,2 | 4,75 | HA41 | 71B | 4 | 764 |
| 283,4 | 12 | 2,8 | 3,11 | H041 | 71C/80A | 6 | 1000 |
| 277,0 | 12 | 1,4 | 3,18 | HA31 | 71C/80A | 6 | 767 |
| 276,0 | 12 | 3,1 | 5,00 | H041 | 71B | 4 | 1000 |
| 270,6 | 13 | 1,6 | 5,10 | HA31 | 71B | 4 | 773 |
| 262,1 | 13 | 1,3 | 3,36 | HA31 | 71C/80A | 6 | 782 |
| 253,0 | 14 | 1,5 | 5,45 | HA31 | 71B | 4 | 791 |
| 253,0 | 14 | 1,9 | 5,45 | HA41 | 71B | 4 | 800 |
| 253,0 | 14 | 3,2 | 5,45 | HA51 | 71B | 4 | 2204 |
| 250,9 | 14 | 3,1 | 5,50 | H041 | 71B | 4 | 1000 |
| 245,2 | 14 | 2,7 | 3,59 | H041 | 71C/80A | 6 | 1000 |
| 227,6 | 15 | 1,2 | 3,87 | HA31 | 71C/80A | 6 | 819 |
| 226,6 | 15 | 2,8 | 6,09 | H041 | 71B | 4 | 1000 |
| 219,0 | 16 | 1,3 | 6,30 | HA31 | 71B | 4 | 830 |
| 209,5 | 17 | 2,3 | 4,20 | H041 | 71C/80A | 6 | 1000 |
| 208,8 | 17 | 1,1 | 4,21 | HA31 | 71C/80A | 6 | 843 |
| 185,3 | 19 | 1,0 | 4,75 | HA31 | 71C/80A | 6 | 878 |
| 185,3 | 19 | 1,4 | 4,75 | HA41 | 71C/80A | 6 | 887 |
| 185,3 | 19 | 2,3 | 4,75 | HA51 | 71C/80A | 6 | 2445 |
| 180,0 | 19 | 2,3 | 7,67 | H041 | 71B | 4 | 1000 |
| 176,0 | 20 | 1,9 | 5,00 | H041 | 71C/80A | 6 | 1000 |
| 175,2 | 20 | 1,1 | 7,88 | HA41 | 71B | 4 | 904 |
| 175,2 | 20 | 1,7 | 7,88 | HA51 | 71B | 4 | 2491 |
| 170,2 | 20 | 2,7 | 8,11 | HA32 | 71B | 4 | 1263 |
| 161,3 | 21 | 1,2 | 5,45 | HA41 | 71C/80A | 6 | 929 |
| 161,3 | 21 | 2,0 | 5,45 | HA51 | 71C/80A | 6 | 2561 |
| 160,0 | 22 | 2,0 | 5,50 | H041 | 71C/80A | 6 | 1000 |

# 6.1 H/HA MOTORIDUTTORE (50Hz)



## 0,37 kW

| n2 [rpm] | M2 [Nm] | fs | i | Riduttore | Motore Grandezza | Poli | Fr2 [N] |
|---|---|---|---|---|---|---|---|
| 157,7 | 22 | 2,2 | 8,75 | H041 | 71B | 4 | 1000 |
| 144,5 | 24 | 1,8 | 6,09 | H041 | 71C/80A | 6 | 1000 |
| 135,0 | 25 | 2,3 | 6,52 | HA32 | 71C/80A | 6 | 1364 |
| 126,2 | 27 | 2,4 | 10,94 | HA32 | 71B | 4 | 1396 |
| 121,3 | 29 | 2,7 | 7,75 | HA61 | 80A | 6 | 4215 |
| 120,0 | 29 | 2,9 | 7,33 | H051 | 71C/80A | 6 | 2500 |
| 114,8 | 30 | 1,4 | 7,67 | H041 | 71C/80A | 6 | 1000 |
| 111,7 | 31 | 1,1 | 7,88 | HA51 | 71C | 6 | 2894 |
| 108,5 | 32 | 1,7 | 8,11 | HA32 | 71C/80A | 6 | 1468 |
| 105,1 | 33 | 2,6 | 8,38 | H051 | 71C/80A | 6 | 2500 |
| 104,2 | 33 | 1,8 | 13,25 | HA32 | 71B | 4 | 1488 |
| 100,6 | 34 | 1,4 | 8,75 | H041 | 71C/80A | 6 | 1000 |
| 99,2 | 35 | 2,7 | 8,87 | H032 | 71C | 6 | 5404 |
| 88,1 | 39 | 1,5 | 10,67 | HA61 | 80A | 6 | 4500 |
| 86,8 | 39 | 2,6 | 10,14 | H032 | 71C/80A | 6 | 5500 |
| 83,7 | 41 | 1,4 | 16,49 | HA32 | 71B | 4 | 1600 |
| 83,7 | 41 | 2,5 | 16,49 | HA42 | 71B | 4 | 3369 |
| 80,5 | 43 | 1,5 | 10,94 | HA32 | 71C/80A | 6 | 1621 |
| 80,5 | 43 | 2,5 | 10,94 | HA42 | 71C/80A | 6 | 3413 |
| 74,8 | 46 | 2,3 | 11,76 | H032 | 71C/80A | 6 | 5500 |
| 68,1 | 50 | 1,3 | 20,26 | HA32 | 71B | 4 | 1714 |
| 68,1 | 50 | 2,2 | 20,26 | HA42 | 71B | 4 | 3608 |
| 66,4 | 52 | 1,1 | 13,25 | HA32 | 71C/80A | 6 | 1728 |
| 66,4 | 52 | 2,0 | 13,25 | HA42 | 71C/80A | 6 | 3639 |
| 64,1 | 53 | 2,3 | 13,72 | H032 | 71C/80A | 6 | 5500 |
| 60,8 | 56 | 2,6 | 22,68 | H032 | 71B | 4 | 5500 |
| 60,0 | 57 | 2,2 | 14,66 | H032 | 71C/80A | 6 | 5500 |
| 57,9 | 59 | 2,5 | 23,83 | H032 | 71B | 4 | 5500 |
| 56,2 | 60 | 1,0 | 24,55 | HA32 | 71B | 4 | 1827 |
| 56,2 | 60 | 1,9 | 24,55 | HA42 | 71B | 4 | 3847 |
| 53,4 | 64 | 1,6 | 16,49 | HA42 | 71C/80A | 6 | 3914 |
| 52,5 | 65 | 2,1 | 16,77 | H032 | 71C/80A | 6 | 5500 |
| 52,3 | 65 | 2,2 | 26,39 | H032 | 71B | 4 | 5500 |
| 48,4 | 71 | 2,0 | 18,20 | H032 | 71C/80A | 6 | 5500 |
| 46,5 | 73 | 2,0 | 29,70 | H032 | 71B | 4 | 5500 |
| 46,3 | 74 | 2,4 | 19,00 | H042 | 71C/80A | 6 | 6600 |
| 45,3 | 75 | 3,2 | 30,45 | H042 | 71B | 4 | 6600 |
| 45,2 | 75 | 1,6 | 30,55 | HA42 | 71B | 4 | 4138 |
| 44,2 | 77 | 1,9 | 19,90 | H032 | 71C/80A | 6 | 5500 |
| 43,4 | 79 | 1,4 | 20,26 | HA42 | 71C/80A | 6 | 4192 |
| 42,0 | 81 | 2,1 | 32,89 | H032 | 71B | 4 | 5500 |
| 41,9 | 82 | 2,2 | 21,00 | H042 | 71C/80A | 6 | 6600 |

# 6.1 H/HA MOTORIDUTTORE (50Hz)



## 0,37 kW

| n2 [rpm] | M2 [Nm] | fs | i | Riduttore | Motore Grandezza | Poli | Fr2 [N] |
|---|---|---|---|---|---|---|---|
| 40,5 | 84 | 2,8 | 34,10 | H042 | 71B | 4 | 6600 |
| 38,9 | 87 | 1,5 | 35,44 | HA42 | 71B | 4 | 4300 |
| 38,8 | 88 | 1,6 | 22,68 | H032 | 71C/80A | 6 | 5500 |
| 38,0 | 90 | 2,1 | 23,15 | H042 | 71C/80A | 6 | 6600 |
| 37,0 | 93 | 2,2 | 25,43 | HA52 | 80A | 6 | 5530 |
| 36,9 | 93 | 1,6 | 23,83 | H032 | 71C/80A | 6 | 5500 |
| 36,5 | 93 | 2,6 | 37,76 | H042 | 71B | 4 | 6600 |
| 36,4 | 93 | 1,8 | 37,92 | H032 | 71B | 4 | 5500 |
| 35,9 | 96 | 1,2 | 24,55 | HA42 | 71C/80A | 6 | 4300 |
| 33,8 | 101 | 1,9 | 26,04 | H042 | 71C/80A | 6 | 6600 |
| 33,3 | 103 | 1,4 | 26,39 | H032 | 71C/80A | 6 | 5500 |
| 33,3 | 102 | 1,7 | 41,40 | H032 | 71B | 4 | 5500 |
| 32,0 | 107 | 1,9 | 27,50 | H042 | 71C/80A | 6 | 6600 |
| 31,5 | 108 | 2,2 | 43,75 | H042 | 71B | 4 | 6600 |
| 31,4 | 109 | 2,0 | 29,89 | HA52 | 80A | 6 | 5836 |
| 31,3 | 108 | 1,1 | 44,10 | HA42 | 71B | 4 | 4300 |
| 29,6 | 116 | 1,3 | 29,70 | H032 | 71C/80A | 6 | 5500 |
| 29,2 | 116 | 1,5 | 47,25 | H032 | 71B | 4 | 5500 |
| 29,0 | 117 | 2,0 | 47,53 | H042 | 71B | 4 | 6600 |
| 28,9 | 119 | 2,0 | 30,45 | H042 | 71C/80A | 6 | 6600 |
| 28,8 | 119 | 1,0 | 30,55 | HA42 | 71C/80A | 6 | 4300 |
| 27,7 | 120 | 2,1 | 49,80 | HA53 | 71B | 4 | 6000 |
| 26,9 | 124 | 1,0 | 51,32 | HA43 | 71B | 4 | 4300 |
| 26,8 | 128 | 1,3 | 32,89 | H032 | 71C/80A | 6 | 5500 |
| 26,0 | 132 | 1,9 | 36,17 | HA52 | 80A | 6 | 6000 |
| 26,0 | 132 | 3,0 | 36,17 | HA62 | 80A | 6 | 8000 |
| 25,8 | 129 | 1,3 | 53,59 | H033 | 71B | 4 | 5500 |
| 25,8 | 133 | 1,8 | 34,10 | H042 | 71C/80A | 6 | 6600 |
| 25,4 | 133 | 1,8 | 54,25 | H042 | 71B | 4 | 6600 |
| 24,6 | 138 | 3,0 | 56,11 | H052 | 71B | 4 | 8000 |
| 23,5 | 142 | 3,0 | 58,81 | H053 | 71B | 4 | 8000 |
| 23,3 | 147 | 1,6 | 37,76 | H042 | 71C/80A | 6 | 6600 |
| 23,2 | 148 | 1,2 | 37,92 | H032 | 71C/80A | 6 | 5500 |
| 22,9 | 145 | 1,8 | 60,25 | HA53 | 71B | 4 | 6000 |
| 22,9 | 145 | 2,8 | 60,25 | HA63 | 71B | 4 | 8000 |
| 22,6 | 152 | 2,8 | 38,98 | H052 | 71C/80A | 6 | 8000 |
| 22,3 | 149 | 1,7 | 61,83 | H043 | 71B | 4 | 6600 |
| 21,3 | 161 | 1,1 | 41,40 | H032 | 71C/80A | 6 | 5500 |
| 20,9 | 164 | 1,5 | 44,95 | HA52 | 80A | 6 | 6000 |
| 20,9 | 164 | 2,3 | 44,95 | HA62 | 80A | 6 | 8000 |
| 20,7 | 161 | 1,1 | 66,78 | H033 | 71B | 4 | 5500 |
| 20,1 | 170 | 1,4 | 43,75 | H042 | 71C/80A | 6 | 6600 |

# 6.1 H/HA MOTORIDUTTORE (50Hz)



## 0,37 kW

| n2 [rpm] | M2 [Nm] | fs | i | Riduttore | Motore Grandezza | Motore Poli | Fr2 [N] |
|---|---|---|---|---|---|---|---|
| 19,4 | 177 | 2,4 | 45,36 | H052 | 71C/80A | 6 | 8000 |
| 19,0 | 175 | 2,4 | 72,75 | H053 | 71B | 4 | 8000 |
| 18,9 | 181 | 1,4 | 49,78 | HA52 | 80A | 6 | 6000 |
| 18,9 | 181 | 1,7 | 49,78 | HA62 | 80A | 6 | 8000 |
| 18,5 | 185 | 1,3 | 47,53 | H042 | 71C/80A | 6 | 6600 |
| 18,4 | 180 | 1,4 | 74,88 | HA53 | 71B | 4 | 6000 |
| 18,4 | 180 | 2,3 | 74,88 | HA63 | 71B | 4 | 8000 |
| 18,0 | 185 | 1,4 | 76,67 | H043 | 71B | 4 | 6600 |
| 17,9 | 191 | 2,2 | 49,13 | H052 | 71C/80A | 6 | 8000 |
| 17,7 | 190 | 1,3 | 49,80 | HA53 | 71C/80A | 6 | 6000 |
| 17,7 | 190 | 2,1 | 49,80 | HA63 | 71C/80A | 6 | 8000 |
| 16,2 | 211 | 1,1 | 54,25 | H042 | 71C/80A | 6 | 6600 |
| 15,9 | 210 | 1,2 | 87,05 | H043 | 71B | 4 | 6600 |
| 15,7 | 218 | 1,9 | 56,11 | H052 | 71C/80A | 6 | 8000 |
| 15,7 | 212 | 1,2 | 88,02 | HA53 | 71B | 4 | 6000 |
| 15,7 | 212 | 1,9 | 88,02 | HA63 | 71B | 4 | 8000 |
| 15,2 | 218 | 2,0 | 90,51 | H053 | 71B | 4 | 8000 |
| 15,2 | 225 | 1,1 | 61,87 | HA52 | 80A | 6 | 6000 |
| 15,2 | 225 | 1,7 | 61,87 | HA62 | 80A | 6 | 8000 |
| 15,0 | 224 | 1,9 | 58,81 | H053 | 71C/80A | 6 | 8000 |
| 14,6 | 228 | 3,2 | 94,76 | H063 | 71B | 4 | 12000 |
| 14,6 | 230 | 1,1 | 60,25 | HA53 | 71C/80A | 6 | 6000 |
| 14,6 | 230 | 1,8 | 60,25 | HA63 | 71C/80A | 6 | 8000 |
| 14,2 | 236 | 1,1 | 61,83 | H043 | 71C/80A | 6 | 6600 |
| 12,7 | 262 | 1,6 | 108,95 | H053 | 71B | 4 | 8000 |
| 12,4 | 269 | 1,5 | 111,61 | HA63 | 71B | 4 | 8000 |
| 12,1 | 277 | 1,5 | 72,75 | H053 | 71C/80A | 6 | 8000 |
| 11,8 | 285 | 1,4 | 74,88 | HA63 | 71C/80A | 6 | 8000 |
| 11,7 | 284 | 2,5 | 118,00 | H063 | 71B | 4 | 12000 |
| 10,3 | 327 | 2,2 | 85,82 | H063 | 71C/80A | 6 | 12000 |
| 10,2 | 324 | 1,3 | 134,76 | H053 | 71B | 4 | 8000 |
| 10,2 | 326 | 2,2 | 135,40 | H063 | 71B | 4 | 12000 |
| 10,0 | 336 | 1,2 | 88,02 | HA63 | 71C/80A | 6 | 8000 |
| 9,9 | 334 | 1,2 | 138,71 | HA63 | 71B | 4 | 8000 |
| 9,7 | 345 | 1,2 | 90,51 | H053 | 71C/80A | 6 | 8000 |
| 9,3 | 361 | 2,0 | 94,76 | H063 | 71C/80A | 6 | 12000 |
| 9,2 | 360 | 2,0 | 149,51 | H063 | 71B | 4 | 12000 |
| 8,8 | 379 | 1,1 | 157,29 | H053 | 71B | 4 | 8000 |
| 8,5 | 392 | 1,0 | 163,05 | HA63 | 71B | 4 | 8000 |
| 8,4 | 398 | 1,0 | 111,61 | HA63 | 80A | 6 | 8000 |
| 8,1 | 415 | 1,0 | 108,95 | H053 | 71C/80A | 6 | 8000 |
| 8,1 | 411 | 1,8 | 170,67 | H063 | 71B | 4 | 12000 |

# 6.1 H/HA MOTORIDUTTORE (50Hz)



## 0,37 kW

| n2 [rpm] | M2 [Nm] | fs | i | Riduttore | Motore Grandezza | Poli | Fr2 [N] |
|---|---|---|---|---|---|---|---|
| 7,5 | 450 | 1,6 | 118,00 | H063 | 71C/80A | 6 | 12000 |
| 7,4 | 448 | 1,6 | 186,18 | H063 | 71B | 4 | 12000 |
| 6,6 | 507 | 3,0 | 142,15 | H083 | 80A | 6 | 18000 |
| 6,5 | 516 | 1,4 | 135,40 | H063 | 71C/80A | 6 | 12000 |
| 6,4 | 518 | 1,4 | 215,21 | H063 | 71B | 4 | 12000 |
| 6,1 | 552 | 2,8 | 154,76 | H083 | 80A | 6 | 18000 |
| 5,9 | 570 | 1,3 | 149,51 | H063 | 71C/80A | 6 | 12000 |
| 5,9 | 565 | 1,3 | 234,67 | H063 | 71B | 4 | 12000 |
| 5,8 | 579 | 2,6 | 162,35 | H083 | 80A | 6 | 18000 |
| 5,2 | 651 | 1,1 | 170,67 | H063 | 71C/80A | 6 | 12000 |
| 5,2 | 639 | 2,4 | 179,13 | H083 | 80A | 6 | 18000 |
| 5,1 | 645 | 1,1 | 268,00 | H063 | 71B | 4 | 12000 |
| 4,8 | 696 | 2,2 | 195,07 | H083 | 80A | 6 | 18000 |
| 4,7 | 710 | 1,0 | 186,18 | H063 | 71C/80A | 6 | 12000 |
| 4,2 | 795 | 1,9 | 222,78 | H083 | 80A | 6 | 18000 |

## 0,55 kW

| n2 [rpm] | M2 [Nm] | fs | i | Riduttore | Motore Grandezza | Poli | Fr2 [N] |
|---|---|---|---|---|---|---|---|
| 685,0 | 7 | 2,8 | 2,00 | H041 | 71C/80A | 4 | 766 |
| 647,0 | 8 | 2,6 | 1,44 | H041 | 80B | 6 | 778 |
| 642,1 | 8 | 2,6 | 1,45 | HA41 | 80B | 6 | 586 |
| 538,2 | 9 | 2,7 | 2,55 | H041 | 71C/80A | 4 | 822 |
| 537,3 | 9 | 1,7 | 2,55 | HA31 | 71C/80A | 4 | 615 |
| 504,7 | 10 | 2,6 | 2,71 | H041 | 71C/80A | 4 | 838 |
| 465,3 | 11 | 1,6 | 2,94 | HA31 | 71C/80A | 4 | 646 |
| 465,3 | 11 | 1,9 | 2,94 | HA41 | 71C/80A | 4 | 653 |
| 465,3 | 11 | 3,1 | 2,94 | HA51 | 71C/80A | 4 | 1799 |
| 465,0 | 11 | 1,9 | 2,00 | H041 | 80B | 6 | 858 |
| 441,2 | 12 | 2,9 | 3,11 | H041 | 71C/80A | 4 | 872 |
| 431,3 | 12 | 1,4 | 3,18 | HA31 | 71C/80A | 4 | 662 |
| 408,1 | 12 | 1,4 | 3,36 | HA31 | 71C/80A | 4 | 674 |
| 381,8 | 13 | 2,8 | 3,59 | H041 | 71C/80A | 4 | 908 |
| 365,4 | 14 | 1,8 | 2,55 | H041 | 80B | 6 | 919 |
| 364,7 | 14 | 1,1 | 2,55 | HA31 | 80B | 6 | 700 |
| 354,3 | 14 | 1,3 | 3,87 | HA31 | 71C/80A | 4 | 707 |
| 342,6 | 15 | 1,7 | 2,71 | H041 | 80B | 6 | 936 |
| 326,2 | 16 | 2,4 | 4,20 | H041 | 71C/80A | 4 | 950 |
| 325,1 | 16 | 1,1 | 4,21 | HA31 | 71C/80A | 4 | 728 |
| 315,8 | 16 | 1,0 | 2,94 | HA31 | 80B | 6 | 735 |
| 315,8 | 16 | 1,3 | 2,94 | HA41 | 80B | 6 | 743 |
| 315,8 | 16 | 2,1 | 2,94 | HA51 | 80B | 6 | 2047 |

# 6.1 H/HA MOTORIDUTTORE (50Hz)



## 0,55 kW

| n2 [rpm] | M2 [Nm] | fs | i | Riduttore | Motore Grandezza | Poli | Fr2 [N] |
|---|---|---|---|---|---|---|---|
| 299,5 | 17 | 2,0 | 3,11 | H041 | 80B | 6 | 972 |
| 288,4 | 18 | 1,1 | 4,75 | HA31 | 71C/80A | 4 | 757 |
| 288,4 | 18 | 1,5 | 4,75 | HA41 | 71C/80A | 4 | 766 |
| 288,4 | 18 | 2,4 | 4,75 | HA51 | 71C/80A | 4 | 2110 |
| 274,0 | 19 | 2,0 | 5,00 | H041 | 71C/80A | 4 | 996 |
| 268,6 | 19 | 1,1 | 5,10 | HA31 | 71C | 4 | 775 |
| 259,2 | 20 | 1,9 | 3,59 | H041 | 80B | 6 | 1000 |
| 251,2 | 20 | 1,3 | 5,45 | HA41 | 71C/80A | 4 | 802 |
| 251,2 | 20 | 2,1 | 5,45 | HA51 | 71C/80A | 4 | 2209 |
| 249,1 | 20 | 2,1 | 5,50 | H041 | 71C/80A | 4 | 1000 |
| 224,9 | 23 | 1,9 | 6,09 | H041 | 71C/80A | 4 | 1000 |
| 221,4 | 23 | 1,6 | 4,20 | H041 | 80B | 6 | 1000 |
| 210,2 | 24 | 2,4 | 6,52 | HA32 | 71C/80A | 4 | 1177 |
| 198,0 | 26 | 2,7 | 4,70 | H032 | 80B | 6 | 4321 |
| 195,8 | 26 | 1,6 | 4,75 | HA51 | 80B | 6 | 2401 |
| 195,0 | 26 | 3,1 | 4,77 | H051 | 80B | 6 | 2500 |
| 186,8 | 27 | 3,1 | 7,33 | H051 | 71C/80A | 4 | 2500 |
| 186,0 | 28 | 1,4 | 5,00 | H041 | 80B | 6 | 1000 |
| 180,6 | 28 | 2,7 | 7,75 | HA61 | 80A | 4 | 3691 |
| 178,7 | 29 | 1,5 | 7,67 | H041 | 71C/80A | 4 | 1000 |
| 177,1 | 29 | 2,9 | 5,25 | H051 | 80B | 6 | 2500 |
| 174,0 | 29 | 1,2 | 7,88 | HA51 | 71C | 4 | 2497 |
| 172,9 | 29 | 2,0 | 5,38 | HA32 | 80B | 6 | 1256 |
| 170,5 | 30 | 1,4 | 5,45 | HA51 | 80B | 6 | 2514 |
| 169,1 | 30 | 1,4 | 5,50 | H041 | 80B | 6 | 1000 |
| 168,9 | 30 | 1,8 | 8,11 | HA32 | 71C/80A | 4 | 1266 |
| 163,6 | 31 | 2,8 | 8,38 | H051 | 71C/80A | 4 | 2500 |
| 159,8 | 32 | 2,6 | 5,82 | H051 | 80B | 6 | 2500 |
| 156,6 | 33 | 1,4 | 8,75 | H041 | 71C/80A | 4 | 1000 |
| 154,5 | 33 | 2,9 | 8,87 | H032 | 71C | 4 | 4641 |
| 152,7 | 34 | 1,3 | 6,09 | H041 | 80B | 6 | 1000 |
| 149,3 | 34 | 2,2 | 6,23 | H032 | 80B | 6 | 4682 |
| 142,7 | 36 | 1,6 | 6,52 | HA32 | 80B | 6 | 1339 |
| 135,1 | 37 | 2,7 | 10,14 | H032 | 71C/80A | 4 | 4818 |
| 131,3 | 39 | 1,5 | 10,67 | HA61 | 80A | 4 | 4106 |
| 126,8 | 41 | 2,1 | 7,33 | H051 | 80B | 6 | 2500 |
| 125,3 | 40 | 1,6 | 10,94 | HA32 | 71C/80A | 4 | 1399 |
| 125,3 | 40 | 2,7 | 10,94 | HA42 | 71C/80A | 4 | 2945 |
| 121,3 | 42 | 1,0 | 7,67 | H041 | 80B | 6 | 1000 |
| 120,0 | 43 | 1,8 | 7,75 | HA61 | 80B | 6 | 4230 |
| 119,8 | 43 | 2,1 | 7,76 | H032 | 80B | 6 | 4974 |
| 116,5 | 43 | 2,4 | 11,76 | H032 | 71C/80A | 4 | 5016 |

# 6.1 H/HA MOTORIDUTTORE (50Hz)



## 0,55 kW

| n2 [rpm] | M2 [Nm] | fs | i | Riduttore | Motore Grandezza | Motore Poli | Fr2 [N] |
|---|---|---|---|---|---|---|---|
| 114,7 | 44 | 1,2 | 8,11 | HA32 | 80B | 6 | 1441 |
| 114,7 | 44 | 2,1 | 8,11 | HA42 | 80B | 6 | 3033 |
| 111,0 | 46 | 1,9 | 8,38 | H051 | 80B | 6 | 2500 |
| 111,0 | 46 | 3,1 | 8,38 | H061 | 80B | 6 | 3700 |
| 104,9 | 49 | 1,9 | 8,87 | H032 | 80B | 6 | 5154 |
| 103,4 | 49 | 1,2 | 13,25 | HA32 | 71C/80A | 4 | 1491 |
| 103,4 | 49 | 2,1 | 13,25 | HA42 | 71C/80A | 4 | 3140 |
| 99,9 | 50 | 2,4 | 13,72 | H032 | 71C/80A | 4 | 5226 |
| 93,5 | 54 | 2,3 | 14,66 | H032 | 71C/80A | 4 | 5317 |
| 91,7 | 56 | 1,8 | 10,14 | H032 | 80B | 6 | 5338 |
| 87,2 | 59 | 1,0 | 10,67 | HA61 | 80B | 6 | 4500 |
| 85,0 | 60 | 1,1 | 10,94 | HA32 | 80B | 6 | 1592 |
| 85,0 | 60 | 1,8 | 10,94 | HA42 | 80B | 6 | 3351 |
| 83,1 | 61 | 1,7 | 16,49 | HA42 | 71C/80A | 4 | 3377 |
| 81,7 | 62 | 2,2 | 16,77 | H032 | 71C/80A | 4 | 5500 |
| 79,1 | 64 | 1,6 | 11,76 | H032 | 80B | 6 | 5500 |
| 75,3 | 67 | 2,2 | 18,20 | H032 | 71C/80A | 4 | 5500 |
| 72,1 | 70 | 2,6 | 19,00 | H042 | 71C/80A | 4 | 6600 |
| 70,2 | 73 | 1,4 | 13,25 | HA42 | 80B | 6 | 3572 |
| 68,9 | 73 | 2,0 | 19,90 | H032 | 71C/80A | 4 | 5500 |
| 68,5 | 74 | 2,4 | 13,57 | H042 | 80B | 6 | 6600 |
| 68,4 | 74 | 2,8 | 20,46 | HA52 | 80A | 4 | 4504 |
| 67,8 | 75 | 1,6 | 13,72 | H032 | 80B | 6 | 5500 |
| 67,6 | 75 | 1,4 | 20,26 | HA42 | 71C/80A | 4 | 3617 |
| 65,2 | 77 | 2,3 | 21,00 | H042 | 71C/80A | 4 | 6600 |
| 64,1 | 79 | 2,5 | 14,50 | HA52 | 80B | 6 | 4602 |
| 63,5 | 80 | 1,5 | 14,66 | H032 | 80B | 6 | 5500 |
| 60,4 | 83 | 1,7 | 22,68 | H032 | 71C/80A | 4 | 5500 |
| 59,2 | 85 | 2,2 | 23,15 | H042 | 71C/80A | 4 | 6600 |
| 58,3 | 87 | 2,1 | 15,96 | H042 | 80B | 6 | 6600 |
| 57,5 | 88 | 1,7 | 23,83 | H032 | 71C/80A | 4 | 5500 |
| 56,4 | 90 | 1,1 | 16,49 | HA42 | 80B | 6 | 3843 |
| 55,8 | 90 | 1,2 | 24,55 | HA42 | 71C/80A | 4 | 3856 |
| 55,5 | 92 | 1,5 | 16,77 | H032 | 80B | 6 | 5500 |
| 55,1 | 92 | 2,2 | 25,43 | HA52 | 80A | 4 | 4842 |
| 55,0 | 93 | 2,3 | 16,91 | HA52 | 80B | 6 | 4844 |
| 52,6 | 96 | 2,0 | 26,04 | H042 | 71C/80A | 4 | 6600 |
| 51,9 | 97 | 1,5 | 26,39 | H032 | 71C/80A | 4 | 5500 |
| 51,1 | 100 | 1,5 | 18,20 | H032 | 80B | 6 | 5500 |
| 49,8 | 101 | 2,0 | 27,50 | H042 | 71C/80A | 4 | 6600 |
| 48,9 | 104 | 1,7 | 19,00 | H042 | 80B | 6 | 6600 |
| 46,8 | 108 | 2,0 | 29,89 | HA52 | 80A | 4 | 5110 |

# 6.1 H/HA MOTORIDUTTORE (50Hz)



## 0,55 kW

| n2 [rpm] | M2 [Nm] | fs | i | Riduttore | Motore Grandezza | Motore Poli | Fr2 [N] |
|---|---|---|---|---|---|---|---|
| 46,7 | 109 | 1,3 | 19,90 | H032 | 80B | 6 | 5500 |
| 46,1 | 109 | 1,3 | 29,70 | H032 | 71C/80A | 4 | 5500 |
| 45,5 | 112 | 1,9 | 20,46 | HA52 | 80B | 6 | 5162 |
| 45,0 | 112 | 2,1 | 30,45 | H042 | 71C/80A | 4 | 6600 |
| 44,9 | 112 | 1,1 | 30,55 | HA42 | 71C/80A | 4 | 4148 |
| 44,3 | 115 | 1,6 | 21,00 | H042 | 80B | 6 | 6600 |
| 41,7 | 121 | 1,4 | 32,89 | H032 | 71C/80A | 4 | 5500 |
| 41,0 | 124 | 1,2 | 22,68 | H032 | 80B | 6 | 5500 |
| 40,2 | 127 | 1,5 | 23,15 | H042 | 80B | 6 | 6600 |
| 40,2 | 126 | 1,9 | 34,10 | H042 | 71C/80A | 4 | 6600 |
| 39,0 | 131 | 1,1 | 23,83 | H032 | 80B | 6 | 5500 |
| 38,7 | 130 | 2,0 | 36,17 | HA52 | 80A | 4 | 5445 |
| 38,7 | 130 | 3,1 | 36,17 | HA62 | 80A | 4 | 8000 |
| 37,6 | 135 | 2,5 | 24,71 | H052 | 80B | 6 | 8000 |
| 36,6 | 139 | 1,5 | 25,43 | HA52 | 80B | 6 | 5549 |
| 36,6 | 139 | 2,2 | 25,43 | HA62 | 80B | 6 | 8000 |
| 36,3 | 139 | 1,7 | 37,76 | H042 | 71C/80A | 4 | 6600 |
| 36,1 | 140 | 1,2 | 37,92 | H032 | 71C/80A | 4 | 5500 |
| 35,7 | 143 | 1,3 | 26,04 | H042 | 80B | 6 | 6600 |
| 35,5 | 143 | 2,5 | 26,18 | H052 | 80B | 6 | 8000 |
| 35,2 | 145 | 1,0 | 26,39 | H032 | 80B | 6 | 5500 |
| 35,1 | 143 | 2,9 | 38,98 | H052 | 71C/80A | 4 | 8000 |
| 33,8 | 151 | 1,3 | 27,50 | H042 | 80B | 6 | 6600 |
| 33,1 | 152 | 1,1 | 41,40 | H032 | 71C/80A | 4 | 5500 |
| 32,7 | 156 | 2,3 | 28,44 | H052 | 80B | 6 | 8000 |
| 31,3 | 161 | 1,5 | 43,75 | H042 | 71C/80A | 4 | 6600 |
| 31,1 | 162 | 1,5 | 44,95 | HA52 | 80A | 4 | 5855 |
| 31,1 | 164 | 1,3 | 29,89 | HA52 | 80B | 6 | 5857 |
| 31,1 | 164 | 2,0 | 29,89 | HA62 | 80B | 6 | 8000 |
| 31,1 | 162 | 2,3 | 44,95 | HA62 | 80A | 4 | 8000 |
| 30,5 | 167 | 1,4 | 30,45 | H042 | 80B | 6 | 6600 |
| 30,2 | 167 | 2,5 | 45,36 | H052 | 71C/80A | 4 | 8000 |
| 29,6 | 170 | 1,0 | 47,25 | H032 | 80A | 4 | 5500 |
| 29,5 | 173 | 2,4 | 31,52 | H052 | 80B | 6 | 8000 |
| 28,8 | 175 | 1,4 | 47,53 | H042 | 71C/80A | 4 | 6600 |
| 28,2 | 181 | 2,3 | 33,00 | H052 | 80B | 6 | 8000 |
| 28,1 | 179 | 1,4 | 49,78 | HA52 | 80A | 4 | 6000 |
| 28,1 | 179 | 1,8 | 49,78 | HA62 | 80A | 4 | 8000 |
| 27,9 | 181 | 2,3 | 49,13 | H052 | 71C/80A | 4 | 8000 |
| 27,5 | 179 | 1,4 | 49,80 | HA53 | 71C/80A | 4 | 6000 |
| 27,5 | 179 | 2,3 | 49,80 | HA63 | 71C/80A | 4 | 8000 |
| 27,3 | 187 | 1,3 | 34,10 | H042 | 80B | 6 | 6600 |

# 6.1 H/HA MOTORIDUTTORE (50Hz)



## 0,55 kW

| n2 [rpm] | M2 [Nm] | fs | i | Riduttore | Motore Grandezza | Motore Poli | Fr2 [N] |
|---|---|---|---|---|---|---|---|
| 25,7 | 198 | 1,3 | 36,17 | HA52 | 80B | 6 | 6000 |
| 25,7 | 198 | 2,0 | 36,17 | HA62 | 80B | 6 | 8000 |
| 25,3 | 200 | 1,2 | 54,25 | H042 | 71C/80A | 4 | 6600 |
| 24,6 | 207 | 1,2 | 37,76 | H042 | 80B | 6 | 6600 |
| 24,4 | 207 | 2,0 | 56,11 | H052 | 71C/80A | 4 | 8000 |
| 23,9 | 213 | 2,0 | 38,98 | H052 | 80B | 6 | 8000 |
| 23,3 | 212 | 2,0 | 58,81 | H053 | 71C/80A | 4 | 8000 |
| 22,7 | 217 | 1,2 | 60,25 | HA53 | 71C/80A | 4 | 6000 |
| 22,7 | 217 | 1,9 | 60,25 | HA63 | 71C/80A | 4 | 8000 |
| 22,6 | 223 | 1,1 | 61,87 | HA52 | 80A | 4 | 6000 |
| 22,6 | 223 | 1,7 | 61,87 | HA62 | 80A | 4 | 8000 |
| 22,2 | 223 | 1,1 | 61,83 | H043 | 71C/80A | 4 | 6600 |
| 20,7 | 246 | 1,5 | 44,95 | HA62 | 80B | 6 | 8000 |
| 20,5 | 248 | 1,7 | 45,36 | H052 | 80B | 6 | 8000 |
| 20,2 | 252 | 2,9 | 46,06 | H062 | 80B | 6 | 12000 |
| 18,9 | 269 | 1,6 | 49,13 | H052 | 80B | 6 | 8000 |
| 18,8 | 262 | 1,6 | 72,75 | H053 | 71C/80A | 4 | 8000 |
| 18,7 | 273 | 1,2 | 49,78 | HA62 | 80B | 6 | 8000 |
| 18,7 | 267 | 1,5 | 49,80 | HA63 | 80B | 6 | 8000 |
| 18,3 | 270 | 1,5 | 74,88 | HA63 | 71C/80A | 4 | 8000 |
| 16,6 | 307 | 1,4 | 56,11 | H052 | 80B | 6 | 8000 |
| 16,0 | 309 | 2,3 | 85,82 | H063 | 71C/80A | 4 | 12000 |
| 15,8 | 315 | 1,4 | 58,81 | H053 | 80B | 6 | 8000 |
| 15,6 | 317 | 1,3 | 88,02 | HA63 | 71C/80A | 4 | 8000 |
| 15,4 | 323 | 1,3 | 60,25 | HA63 | 80B | 6 | 8000 |
| 15,1 | 326 | 1,3 | 90,51 | H053 | 71C/80A | 4 | 8000 |
| 15,0 | 339 | 1,1 | 61,87 | HA62 | 80B | 6 | 8000 |
| 14,5 | 341 | 2,1 | 94,76 | H063 | 71C/80A | 4 | 12000 |
| 12,8 | 390 | 1,1 | 72,75 | H053 | 80B | 6 | 8000 |
| 12,6 | 393 | 1,1 | 108,95 | H053 | 71C/80A | 4 | 8000 |
| 12,4 | 402 | 1,0 | 74,88 | HA63 | 80B | 6 | 8000 |
| 12,3 | 402 | 1,0 | 111,61 | HA63 | 71C/80A | 4 | 8000 |
| 11,6 | 425 | 1,7 | 118,00 | H063 | 71C/80A | 4 | 12000 |
| 10,8 | 460 | 1,6 | 85,82 | H063 | 80B | 6 | 12000 |
| 10,1 | 488 | 1,5 | 135,40 | H063 | 71C/80A | 4 | 12000 |
| 9,8 | 508 | 1,4 | 94,76 | H063 | 80B | 6 | 12000 |
| 9,8 | 501 | 3,1 | 142,15 | H083 | 80A | 4 | 18000 |
| 9,5 | 526 | 2,9 | 98,09 | H083 | 80B | 6 | 18000 |
| 9,2 | 539 | 1,3 | 149,51 | H063 | 71C/80A | 4 | 12000 |
| 9,0 | 546 | 2,8 | 154,76 | H083 | 80A | 4 | 18000 |
| 8,6 | 573 | 2,7 | 162,35 | H083 | 80A | 4 | 18000 |
| 8,2 | 605 | 2,5 | 112,78 | H083 | 80B | 6 | 18000 |

# 6.1 H/HA MOTORIDUTTORE (50Hz)



## 0,55 kW

| n2 [rpm] | M2 [Nm] | fs | i | Riduttore | Motore Grandezza | Poli | Fr2 [N] |
|---|---|---|---|---|---|---|---|
| 8,0 | 615 | 1,2 | 170,67 | H063 | 71C/80A | 4 | 12000 |
| 7,9 | 633 | 1,1 | 118,00 | H063 | 80B | 6 | 12000 |
| 7,8 | 632 | 2,4 | 179,13 | H083 | 80A | 4 | 18000 |
| 7,5 | 667 | 2,3 | 124,44 | H083 | 80B | 6 | 18000 |
| 7,4 | 671 | 1,1 | 186,18 | H063 | 71C/80A | 4 | 12000 |
| 7,2 | 688 | 2,2 | 195,07 | H083 | 80A | 4 | 18000 |
| 6,5 | 762 | 2,0 | 142,15 | H083 | 80B | 6 | 18000 |
| 6,3 | 786 | 2,0 | 222,78 | H083 | 80A | 4 | 18000 |
| 6,0 | 830 | 1,8 | 154,76 | H083 | 80B | 6 | 18000 |
| 5,7 | 871 | 1,8 | 162,35 | H083 | 80B | 6 | 18000 |
| 5,2 | 961 | 1,6 | 179,13 | H083 | 80B | 6 | 18000 |
| 4,8 | 1046 | 1,5 | 195,07 | H083 | 80B | 6 | 18000 |
| 4,2 | 1195 | 1,3 | 222,78 | H083 | 80B | 6 | 18000 |

## 0,75 kW

| n2 [rpm] | M2 [Nm] | fs | i | Riduttore | Motore Grandezza | Poli | Fr2 [N] |
|---|---|---|---|---|---|---|---|
| 994,8 | 7 | 3,0 | 1,44 | H041 | 80B | 4 | 675 |
| 987,4 | 7 | 3,0 | 1,45 | HA41 | 80B | 4 | 508 |
| 715,0 | 10 | 2,2 | 2,00 | H041 | 80B | 4 | 744 |
| 640,0 | 11 | 1,9 | 1,44 | H041 | 80C/90S | 6 | 767 |
| 635,2 | 11 | 1,9 | 1,45 | HA41 | 80C | 6 | 588 |
| 635,2 | 11 | 3,1 | 1,45 | HA51 | 80C/90S | 6 | 1622 |
| 550,0 | 13 | 2,1 | 2,55 | H041 | 80B | 4 | 802 |
| 549,0 | 13 | 1,3 | 2,55 | HA31 | 80B | 4 | 611 |
| 526,8 | 13 | 2,0 | 2,71 | H041 | 80B | 4 | 811 |
| 475,5 | 15 | 1,2 | 2,94 | HA31 | 80B | 4 | 641 |
| 475,5 | 15 | 1,4 | 2,94 | HA41 | 80B | 4 | 648 |
| 475,5 | 15 | 2,3 | 2,94 | HA51 | 80B | 4 | 1786 |
| 460,5 | 15 | 2,3 | 3,11 | H041 | 80B | 4 | 842 |
| 460,0 | 15 | 1,4 | 2,00 | H041 | 80C/90S | 6 | 842 |
| 440,7 | 16 | 1,1 | 3,18 | HA31 | 80B | 4 | 657 |
| 432,9 | 16 | 3,1 | 2,13 | H051 | 80C/90S | 6 | 2195 |
| 417,0 | 17 | 1,0 | 3,36 | HA31 | 80B | 4 | 670 |
| 390,2 | 18 | 2,1 | 3,59 | H041 | 80B | 4 | 881 |
| 361,4 | 19 | 1,3 | 2,55 | H041 | 80C/90S | 6 | 898 |
| 357,8 | 20 | 3,1 | 2,57 | H051 | 80C/90S | 6 | 2328 |
| 338,9 | 21 | 1,3 | 2,71 | H041 | 80C/90S | 6 | 913 |
| 333,3 | 21 | 1,8 | 4,20 | H041 | 80B | 4 | 918 |
| 312,5 | 22 | 1,5 | 2,94 | HA51 | 80C/90S | 6 | 2054 |
| 296,3 | 24 | 1,4 | 3,11 | H041 | 80C/90S | 6 | 945 |
| 294,7 | 24 | 1,1 | 4,75 | HA41 | 80B | 4 | 760 |

# 6.1 H/HA MOTORIDUTTORE (50Hz)



## 0,75 kW

| n2 [rpm] | M2 [Nm] | fs | i | Riduttore | Motore Grandezza | Poli | Fr2 [N] |
|---|---|---|---|---|---|---|---|
| 294,7 | 24 | 1,8 | 4,75 | HA51 | 80B | 4 | 2095 |
| 290,5 | 24 | 2,8 | 3,17 | H051 | 80C/90S | 6 | 2480 |
| 280,0 | 25 | 1,5 | 5,00 | H041 | 80B | 4 | 960 |
| 272,4 | 26 | 3,3 | 5,25 | H051 | 80B | 4 | 2500 |
| 265,8 | 26 | 2,2 | 5,38 | HA32 | 80B | 4 | 1089 |
| 262,2 | 27 | 1,6 | 5,45 | HA51 | 80B | 4 | 2178 |
| 260,0 | 27 | 1,6 | 5,50 | H041 | 80B | 4 | 977 |
| 256,4 | 27 | 1,4 | 3,59 | H041 | 80C/90S | 6 | 980 |
| 249,5 | 28 | 2,7 | 3,69 | H051 | 80C/90S | 6 | 2500 |
| 240,6 | 29 | 2,9 | 5,82 | H051 | 80B | 4 | 2500 |
| 234,8 | 30 | 1,5 | 6,09 | H041 | 80B | 4 | 1000 |
| 230,0 | 31 | 2,5 | 4,00 | H051 | 80C/90S | 6 | 2500 |
| 224,7 | 31 | 2,5 | 6,23 | H032 | 80B | 4 | 4083 |
| 219,0 | 32 | 1,2 | 4,20 | H041 | 80C/90S | 6 | 1000 |
| 214,8 | 32 | 1,8 | 6,52 | HA32 | 80B | 4 | 1169 |
| 209,8 | 33 | 2,8 | 4,38 | HA61 | 80C/90S | 6 | 3511 |
| 195,9 | 35 | 1,9 | 4,70 | H032 | 80C/90S | 6 | 4236 |
| 195,0 | 36 | 2,4 | 7,33 | H051 | 80B | 4 | 2500 |
| 193,7 | 36 | 1,2 | 4,75 | HA51 | 80C/90S | 6 | 2409 |
| 192,9 | 36 | 2,2 | 4,77 | H051 | 80C/90S | 6 | 2500 |
| 188,0 | 37 | 1,0 | 5,00 | H041 | 90S | 6 | 1000 |
| 184,5 | 38 | 2,0 | 7,75 | HA61 | 80B | 4 | 3665 |
| 182,6 | 38 | 1,1 | 7,67 | H041 | 80B | 4 | 1000 |
| 180,4 | 38 | 2,4 | 7,76 | H032 | 80B | 4 | 4336 |
| 175,2 | 40 | 2,1 | 5,25 | H051 | 80C/90S | 6 | 2500 |
| 172,6 | 40 | 1,4 | 8,11 | HA32 | 80B | 4 | 1257 |
| 172,6 | 40 | 2,4 | 8,11 | HA42 | 80B | 4 | 2647 |
| 171,0 | 41 | 1,4 | 5,38 | HA32 | 80C | 6 | 1261 |
| 171,0 | 41 | 2,5 | 5,38 | HA42 | 80C/90S | 6 | 2655 |
| 168,7 | 42 | 1,0 | 5,45 | HA51 | 80C/90S | 6 | 2523 |
| 167,3 | 42 | 1,0 | 5,50 | H041 | 80C/90S | 6 | 1000 |
| 167,2 | 42 | 2,1 | 8,38 | H051 | 80B | 4 | 2500 |
| 163,4 | 43 | 1,1 | 8,75 | H041 | 80B | 4 | 1000 |
| 158,1 | 44 | 1,9 | 5,82 | H051 | 80C/90S | 6 | 2500 |
| 157,9 | 44 | 2,2 | 8,87 | H032 | 80B | 4 | 4492 |
| 147,7 | 47 | 1,6 | 6,23 | H032 | 80C/90S | 6 | 4566 |
| 141,2 | 49 | 1,2 | 6,52 | HA32 | 80C | 6 | 1344 |
| 141,2 | 49 | 2,1 | 6,52 | HA42 | 80C/90S | 6 | 2830 |
| 138,0 | 50 | 2,0 | 10,14 | H032 | 80B | 4 | 4651 |
| 131,3 | 53 | 1,1 | 10,67 | HA61 | 80B | 4 | 4106 |
| 128,0 | 54 | 2,1 | 7,19 | H042 | 80C/90S | 6 | 6138 |
| 128,0 | 54 | 1,2 | 10,94 | HA32 | 80B | 4 | 1389 |

# 6.1 H/HA MOTORIDUTTORE (50Hz)



## 0,75 kW

| n2 [rpm] | M2 [Nm] | fs | i | Riduttore | Motore Grandezza | Motore Poli | Fr2 [N] |
|---|---|---|---|---|---|---|---|
| 128,0 | 54 | 2,0 | 10,94 | HA42 | 80B | 4 | 2924 |
| 125,5 | 56 | 1,5 | 7,33 | H051 | 80C/90S | 6 | 2500 |
| 125,5 | 56 | 2,6 | 7,33 | H061 | 80C/90S | 6 | 3700 |
| 119,0 | 58 | 1,8 | 11,76 | H032 | 80B | 4 | 4827 |
| 118,7 | 59 | 1,3 | 7,75 | HA61 | 80C/90S | 6 | 4245 |
| 118,5 | 59 | 1,5 | 7,76 | H032 | 80C/90S | 6 | 4826 |
| 113,4 | 61 | 1,5 | 8,11 | HA42 | 80C/90S | 6 | 3044 |
| 109,9 | 64 | 1,3 | 8,38 | H051 | 80C/90S | 6 | 2500 |
| 109,9 | 64 | 2,3 | 8,38 | H061 | 80C/90S | 6 | 3700 |
| 105,7 | 65 | 1,6 | 13,25 | HA42 | 80B | 4 | 3117 |
| 103,8 | 67 | 1,4 | 8,87 | H032 | 80C/90S | 6 | 4983 |
| 103,2 | 67 | 2,3 | 8,91 | H042 | 80C/90S | 6 | 6515 |
| 103,2 | 67 | 2,7 | 13,57 | H042 | 80B | 4 | 6521 |
| 102,0 | 67 | 1,8 | 13,72 | H032 | 80B | 4 | 5010 |
| 96,6 | 71 | 2,8 | 14,50 | HA52 | 80B (1) | 4 | 4015 |
| 95,5 | 72 | 1,7 | 14,66 | H032 | 80B | 4 | 5088 |
| 90,7 | 77 | 1,3 | 10,14 | H032 | 80C/90S | 6 | 5141 |
| 89,2 | 78 | 2,2 | 10,31 | H042 | 80C/90S | 6 | 6600 |
| 87,7 | 78 | 2,3 | 15,96 | H042 | 80B | 4 | 6600 |
| 84,9 | 81 | 1,2 | 16,49 | HA42 | 80B | 4 | 3353 |
| 84,1 | 83 | 1,3 | 10,94 | HA42 | 80C/90S | 6 | 3363 |
| 83,5 | 82 | 1,7 | 16,77 | H032 | 80B | 4 | 5245 |
| 82,8 | 83 | 2,6 | 16,91 | HA52 | 80B | 4 | 4227 |
| 78,9 | 88 | 2,3 | 11,67 | HA52 | 80C/90S | 6 | 4295 |
| 78,2 | 89 | 1,2 | 11,76 | H032 | 80C/90S | 6 | 5311 |
| 78,0 | 89 | 2,0 | 11,80 | H042 | 80C/90S | 6 | 6600 |
| 76,9 | 89 | 1,6 | 18,20 | H032 | 80B | 4 | 5339 |
| 73,7 | 93 | 1,9 | 19,00 | H042 | 80B | 4 | 6600 |
| 70,4 | 98 | 1,5 | 19,90 | H032 | 80B | 4 | 5440 |
| 69,4 | 100 | 1,0 | 13,25 | HA42 | 80C/90S | 6 | 3585 |
| 69,1 | 100 | 1,1 | 20,26 | HA42 | 80B | 4 | 3591 |
| 68,4 | 100 | 2,1 | 20,46 | HA52 | 80B | 4 | 4504 |
| 67,8 | 102 | 1,8 | 13,57 | H042 | 80C/90S | 6 | 6600 |
| 67,1 | 104 | 1,2 | 13,72 | H032 | 80C/90S | 6 | 5482 |
| 66,7 | 103 | 1,8 | 21,00 | H042 | 80B | 4 | 6600 |
| 63,4 | 109 | 1,8 | 14,50 | HA52 | 80C/90S | 6 | 4618 |
| 62,8 | 111 | 1,1 | 14,66 | H032 | 80C/90S | 6 | 5500 |
| 61,7 | 111 | 1,3 | 22,68 | H032 | 80B | 4 | 5500 |
| 60,5 | 114 | 1,7 | 23,15 | H042 | 80B | 4 | 6600 |
| 58,7 | 117 | 1,2 | 23,83 | H032 | 80B | 4 | 5500 |
| 57,6 | 120 | 1,5 | 15,96 | H042 | 80C/90S | 6 | 6600 |
| 56,7 | 121 | 2,8 | 24,71 | H052 | 80B | 4 | 8000 |

(1) Disponibile solo con motore autofrenante (TBS)

# 6.1 H/HA MOTORIDUTTORE (50Hz)



## 0,75 kW

| n2 [rpm] | M2 [Nm] | fs | i | Riduttore | Motore Grandezza | Motore Poli | Fr2 [N] |
|---|---|---|---|---|---|---|---|
| 55,4 | 125 | 2,6 | 16,59 | H052 | 80C/90S | 6 | 8000 |
| 55,1 | 125 | 1,6 | 25,43 | HA52 | 80B | 4 | 4842 |
| 55,1 | 125 | 2,5 | 25,43 | HA62 | 80B | 4 | 7147 |
| 54,9 | 127 | 1,1 | 16,77 | H032 | 80C/90S | 6 | 5500 |
| 54,4 | 128 | 1,7 | 16,91 | HA52 | 80C/90S | 6 | 4861 |
| 53,8 | 128 | 1,5 | 26,04 | H042 | 80B | 4 | 6600 |
| 53,5 | 129 | 2,8 | 26,18 | H052 | 80B | 4 | 8000 |
| 53,0 | 130 | 1,1 | 26,39 | H032 | 80B | 4 | 5500 |
| 51,1 | 136 | 2,4 | 18,00 | H052 | 80C/90S | 6 | 8000 |
| 50,9 | 135 | 1,5 | 27,50 | H042 | 80B | 4 | 6600 |
| 50,5 | 137 | 1,1 | 18,20 | H032 | 80C/90S | 6 | 5500 |
| 49,2 | 140 | 2,5 | 28,44 | H052 | 80B | 4 | 8000 |
| 48,4 | 143 | 1,3 | 19,00 | H042 | 80C/90S | 6 | 6600 |
| 47,1 | 146 | 1,0 | 29,70 | H032 | 80B | 4 | 5500 |
| 46,8 | 147 | 1,5 | 29,89 | HA52 | 80B | 4 | 5110 |
| 46,8 | 147 | 2,2 | 29,89 | HA62 | 80B | 4 | 7543 |
| 46,1 | 151 | 2,2 | 19,97 | H052 | 80C/90S | 6 | 8000 |
| 46,0 | 150 | 1,6 | 30,45 | H042 | 80B | 4 | 6600 |
| 45,0 | 154 | 1,3 | 20,46 | HA52 | 80C/90S | 6 | 5180 |
| 45,0 | 154 | 2,1 | 20,46 | HA62 | 80C/90S | 6 | 7646 |
| 44,4 | 155 | 2,7 | 31,52 | H052 | 80B | 4 | 8000 |
| 43,8 | 159 | 1,1 | 21,00 | H042 | 80C/90S | 6 | 6600 |
| 42,6 | 162 | 1,1 | 32,89 | H032 | 80B | 4 | 5500 |
| 42,5 | 164 | 2,1 | 21,67 | H052 | 80C/90S | 6 | 8000 |
| 42,4 | 162 | 2,6 | 33,00 | H052 | 80B | 4 | 8000 |
| 41,1 | 167 | 1,4 | 34,10 | H042 | 80B | 4 | 6600 |
| 39,7 | 175 | 1,1 | 23,15 | H042 | 80C/90S | 6 | 6600 |
| 38,7 | 178 | 1,4 | 36,17 | HA52 | 80B | 4 | 5445 |
| 38,7 | 178 | 2,3 | 36,17 | HA62 | 80B | 4 | 8000 |
| 37,2 | 186 | 1,8 | 24,71 | H052 | 80C/90S | 6 | 8000 |
| 37,1 | 185 | 1,3 | 37,76 | H042 | 80B | 4 | 6600 |
| 36,2 | 192 | 1,1 | 25,43 | HA52 | 80C/90S | 6 | 5570 |
| 36,2 | 192 | 1,6 | 25,43 | HA62 | 80C/90S | 6 | 8000 |
| 35,9 | 191 | 2,2 | 38,98 | H052 | 80B | 4 | 8000 |
| 35,1 | 198 | 1,8 | 26,18 | H052 | 80C/90S | 6 | 8000 |
| 32,4 | 215 | 1,6 | 28,44 | H052 | 80C/90S | 6 | 8000 |
| 32,0 | 215 | 1,1 | 43,75 | H042 | 80B | 4 | 6600 |
| 31,4 | 221 | 2,6 | 29,33 | H062 | 80C/90S | 6 | 12000 |
| 31,1 | 221 | 1,1 | 44,95 | HA52 | 80B | 4 | 5855 |
| 31,1 | 221 | 1,7 | 44,95 | HA62 | 80B | 4 | 8000 |
| 30,9 | 223 | 1,9 | 45,36 | H052 | 80B | 4 | 8000 |
| 30,8 | 226 | 1,4 | 29,89 | HA62 | 80C/90S | 6 | 8000 |

# 6.1 H/HA MOTORIDUTTORE (50Hz)



## 0,75 kW

| n2 [rpm] | M2 [Nm] | fs | i | Riduttore | Motore Grandezza | Poli | Fr2 [N] |
|---|---|---|---|---|---|---|---|
| 30,4 | 226 | 3,2 | 46,06 | H062 | 80B | 4 | 12000 |
| 30,2 | 230 | 1,0 | 30,45 | H042 | 80C/90S | 6 | 6600 |
| 29,5 | 233 | 1,0 | 47,53 | H042 | 80B | 4 | 6600 |
| 29,2 | 238 | 1,8 | 31,52 | H052 | 80C/90S | 6 | 8000 |
| 28,8 | 242 | 3,0 | 32,00 | H062 | 80C/90S | 6 | 12000 |
| 28,5 | 241 | 1,7 | 49,13 | H052 | 80B | 4 | 8000 |
| 28,1 | 244 | 1,0 | 49,78 | HA52 | 80B | 4 | 6000 |
| 28,1 | 239 | 1,1 | 49,80 | HA53 | 80B | 4 | 6000 |
| 28,1 | 244 | 1,3 | 49,78 | HA62 | 80B | 4 | 8000 |
| 28,1 | 239 | 1,7 | 49,80 | HA63 | 80B | 4 | 8000 |
| 27,9 | 249 | 1,7 | 33,00 | H052 | 80C/90S | 6 | 8000 |
| 25,4 | 273 | 1,5 | 36,17 | HA62 | 80C/90S | 6 | 8000 |
| 24,9 | 276 | 1,5 | 56,11 | H052 | 80B | 4 | 8000 |
| 24,9 | 279 | 2,4 | 36,99 | H062 | 80C/90S | 6 | 12000 |
| 23,8 | 283 | 1,5 | 58,81 | H053 | 80B | 4 | 8000 |
| 23,6 | 294 | 1,4 | 38,98 | H052 | 80C/90S | 6 | 8000 |
| 23,2 | 290 | 1,4 | 60,25 | HA63 | 80B | 4 | 8000 |
| 22,8 | 304 | 2,4 | 40,33 | H062 | 80C/90S | 6 | 12000 |
| 22,6 | 304 | 1,2 | 61,87 | HA62 | 80B | 4 | 8000 |
| 20,5 | 339 | 1,1 | 44,95 | HA62 | 80C/90S | 6 | 8000 |
| 20,3 | 342 | 1,2 | 45,36 | H052 | 80C/90S | 6 | 8000 |
| 20,0 | 348 | 2,1 | 46,06 | H062 | 80C/90S | 6 | 12000 |
| 19,2 | 350 | 1,2 | 72,75 | H053 | 80B | 4 | 8000 |
| 18,7 | 371 | 1,1 | 49,13 | H052 | 80C/90S | 6 | 8000 |
| 18,7 | 360 | 1,1 | 74,88 | HA63 | 80B | 4 | 8000 |
| 18,6 | 366 | 2,0 | 49,45 | H063 | 90S | 6 | 12000 |
| 18,5 | 368 | 1,1 | 49,80 | HA63 | 80C/90S | 6 | 8000 |
| 16,8 | 415 | 1,0 | 56,11 | H052 | 90S | 6 | 8000 |
| 16,8 | 404 | 1,8 | 54,61 | H063 | 90S | 6 | 12000 |
| 16,3 | 413 | 1,7 | 85,82 | H063 | 80B | 4 | 12000 |
| 16,0 | 425 | 1,0 | 58,81 | H053 | 90S | 6 | 8000 |
| 15,9 | 423 | 1,0 | 90,51 | H053 | 80B | 4 | 8000 |
| 14,8 | 456 | 1,6 | 94,76 | H063 | 80B | 4 | 12000 |
| 14,3 | 472 | 3,3 | 98,09 | H083 | 80B | 4 | 18000 |
| 13,5 | 503 | 1,4 | 68,00 | H063 | 90S | 6 | 12000 |
| 12,9 | 528 | 2,9 | 71,48 | H083 | 80C/90S | 6 | 18000 |
| 12,4 | 542 | 2,8 | 112,78 | H083 | 80B | 4 | 18000 |
| 11,9 | 567 | 1,3 | 118,00 | H063 | 80B | 4 | 12000 |
| 11,7 | 583 | 2,6 | 78,87 | H083 | 80C/90S | 6 | 18000 |
| 11,3 | 598 | 2,6 | 124,44 | H083 | 80B | 4 | 18000 |
| 10,8 | 632 | 2,4 | 85,56 | H083 | 80C/90S | 6 | 18000 |
| 10,7 | 634 | 1,1 | 85,82 | H063 | 80C/90S | 6 | 12000 |

# 6.1 H/HA MOTORIDUTTORE (50Hz)



## 0,75 kW

| n2 [rpm] | M2 [Nm] | fs | i | Riduttore | Motore Grandezza | Poli | Fr2 [N] |
|---|---|---|---|---|---|---|---|
| 10,3 | 651 | 1,1 | 135,40 | H063 | 80B | 4 | 12000 |
| 9,8 | 684 | 2,2 | 142,15 | H083 | 80B | 4 | 18000 |
| 9,7 | 700 | 1,0 | 94,76 | H063 | 80C/90S | 6 | 12000 |
| 9,4 | 719 | 1,0 | 149,51 | H063 | 80B | 4 | 12000 |
| 9,4 | 725 | 2,1 | 98,09 | H083 | 80C/90S | 6 | 18000 |
| 9,0 | 744 | 2,1 | 154,76 | H083 | 80B | 4 | 18000 |
| 8,6 | 781 | 2,0 | 162,35 | H083 | 80B | 4 | 18000 |
| 8,2 | 834 | 1,8 | 112,78 | H083 | 80C/90S | 6 | 18000 |
| 7,8 | 861 | 1,8 | 179,13 | H083 | 80B | 4 | 18000 |
| 7,4 | 920 | 1,7 | 124,44 | H083 | 80C/90S | 6 | 18000 |
| 7,2 | 938 | 1,6 | 195,07 | H083 | 80B | 4 | 18000 |
| 6,5 | 1051 | 1,5 | 142,15 | H083 | 80C/90S | 6 | 18000 |
| 6,4 | 1060 | 2,8 | 143,42 | H103 | 90S | 6 | 22000 |
| 6,3 | 1071 | 1,4 | 222,78 | H083 | 80B | 4 | 18000 |
| 5,9 | 1144 | 1,3 | 154,76 | H083 | 80C/90S | 6 | 18000 |
| 5,7 | 1200 | 1,3 | 162,35 | H083 | 80C/90S | 6 | 18000 |
| 5,7 | 1189 | 2,5 | 160,82 | H103 | 90S | 6 | 22000 |
| 5,1 | 1324 | 1,2 | 179,13 | H083 | 80C/90S | 6 | 18000 |
| 5,1 | 1338 | 2,2 | 181,07 | H103 | 90S | 6 | 22000 |
| 4,7 | 1442 | 1,1 | 195,07 | H083 | 80C/90S | 6 | 18000 |
| 4,7 | 1435 | 2,1 | 194,21 | H103 | 90S | 6 | 22000 |
| 4,3 | 1593 | 1,9 | 215,45 | H103 | 90S | 6 | 22000 |
| 3,8 | 1793 | 1,5 | 242,59 | H103 | 90S | 6 | 22000 |

## 0,92 kW

| n2 [rpm] | M2 [Nm] | fs | i | Riduttore | Motore Grandezza | Poli | Fr2 [N] |
|---|---|---|---|---|---|---|---|
| 973,9 | 9 | 2,4 | 1,44 | H041 | 80C (1) | 4 | 672 |
| 966,7 | 9 | 2,4 | 1,45 | HA41 | 80C (1) | 4 | 512 |
| 700,0 | 12 | 1,7 | 2,00 | H041 | 80C (1) | 4 | 738 |
| 550,0 | 15 | 1,7 | 2,55 | H041 | 80C (1) | 4 | 788 |
| 549,0 | 16 | 1,0 | 2,55 | HA31 | 80C (1) | 4 | 611 |
| 515,8 | 17 | 1,6 | 2,71 | H041 | 80C (1) | 4 | 802 |
| 475,5 | 18 | 1,2 | 2,94 | HA41 | 80C (1) | 4 | 648 |
| 475,5 | 18 | 1,9 | 2,94 | HA51 | 80C (1) | 4 | 1786 |
| 450,8 | 19 | 1,8 | 3,11 | H041 | 80C (1) | 4 | 831 |
| 390,2 | 22 | 1,7 | 3,59 | H041 | 80C (1) | 4 | 862 |
| 350,0 | 24 | 3,2 | 4,00 | H051 | 80C (1) | 4 | 2325 |
| 333,3 | 26 | 1,5 | 4,20 | H041 | 80C (1) | 4 | 896 |
| 298,1 | 28 | 2,4 | 4,70 | H032 | 80C (1) | 4 | 3715 |
| 294,7 | 29 | 1,5 | 4,75 | HA51 | 80C (1) | 4 | 2095 |
| 293,5 | 29 | 2,8 | 4,77 | H051 | 80C (1) | 4 | 2450 |

(1) Disponibile solo con motore autofrenante (TBS)

# 6.1 H/HA MOTORIDUTTORE (50Hz)



## 0,92 kW

| n2 [rpm] | M2 [Nm] | fs | i | Riduttore | Motore Grandezza | Poli | Fr2 [N] |
|---|---|---|---|---|---|---|---|
| 280,0 | 30 | 1,2 | 5,00 | H041 | 80C (1) | 4 | 934 |
| 266,7 | 32 | 2,7 | 5,25 | H051 | 80C (1) | 4 | 2500 |
| 260,3 | 32 | 1,8 | 5,38 | HA32 | 80C (1) | 4 | 1096 |
| 256,7 | 33 | 1,3 | 5,45 | HA51 | 80C (1) | 4 | 2194 |
| 254,5 | 33 | 1,3 | 5,50 | H041 | 80C (1) | 4 | 954 |
| 240,6 | 35 | 2,4 | 5,82 | H051 | 80C (1) | 4 | 2500 |
| 229,9 | 37 | 1,2 | 6,09 | H041 | 80C (1) | 4 | 975 |
| 224,7 | 38 | 2,0 | 6,23 | H032 | 80C (1) | 4 | 4010 |
| 214,8 | 39 | 1,5 | 6,52 | HA32 | 80C (1) | 4 | 1169 |
| 214,8 | 39 | 2,6 | 6,52 | HA42 | 80C (1) | 4 | 2461 |
| 194,8 | 43 | 2,7 | 7,19 | H042 | 80C (1) | 4 | 5376 |
| 190,9 | 45 | 1,9 | 7,33 | H051 | 80C (1) | 4 | 2500 |
| 190,9 | 45 | 3,2 | 7,33 | H061 | 80C (1) | 4 | 3700 |
| 180,6 | 47 | 1,6 | 7,75 | HA61 | 80C (1) | 4 | 3691 |
| 180,4 | 47 | 1,9 | 7,76 | H032 | 80C (1) | 4 | 4246 |
| 172,6 | 49 | 1,1 | 8,11 | HA32 | 80C (1) | 4 | 1257 |
| 172,6 | 49 | 1,9 | 8,11 | HA42 | 80C (1) | 4 | 2647 |
| 167,2 | 51 | 1,7 | 8,38 | H051 | 80C (1) | 4 | 2500 |
| 167,2 | 51 | 2,8 | 8,38 | H061 | 80C (1) | 4 | 3700 |
| 157,9 | 53 | 1,8 | 8,87 | H032 | 80C (1) | 4 | 4389 |
| 157,1 | 54 | 2,8 | 8,91 | H042 | 80C (1) | 4 | 5712 |
| 138,0 | 61 | 1,7 | 10,14 | H032 | 80C (1) | 4 | 4533 |
| 135,7 | 62 | 2,8 | 10,31 | H042 | 80C (1) | 4 | 5946 |
| 128,0 | 66 | 1,6 | 10,94 | HA42 | 80C (1) | 4 | 2924 |
| 120,0 | 70 | 2,9 | 11,67 | HA52 | 80C (1) | 4 | 3735 |
| 119,0 | 71 | 1,5 | 11,76 | H032 | 80C (1) | 4 | 4691 |
| 118,6 | 71 | 2,5 | 11,80 | H042 | 80C (1) | 4 | 6165 |
| 105,7 | 80 | 1,3 | 13,25 | HA42 | 80C (1) | 4 | 3117 |
| 103,2 | 82 | 2,2 | 13,57 | H042 | 80C (1) | 4 | 6396 |
| 102,0 | 83 | 1,5 | 13,72 | H032 | 80C (1) | 4 | 4851 |
| 96,6 | 87 | 2,3 | 14,50 | HA52 | 80C (1) | 4 | 4015 |
| 95,5 | 88 | 1,4 | 14,66 | H032 | 80C (1) | 4 | 4918 |
| 87,7 | 96 | 1,9 | 15,96 | H042 | 80C (1) | 4 | 6600 |
| 84,9 | 99 | 1,0 | 16,49 | HA42 | 80C (1) | 4 | 3353 |
| 83,5 | 101 | 1,4 | 16,77 | H032 | 80C (1) | 4 | 5051 |
| 82,8 | 102 | 2,1 | 16,91 | HA52 | 80C (1) | 4 | 4227 |
| 76,9 | 110 | 1,3 | 18,20 | H032 | 80C (1) | 4 | 5129 |
| 73,7 | 114 | 1,6 | 19,00 | H042 | 80C (1) | 4 | 6600 |
| 70,4 | 120 | 1,2 | 19,90 | H032 | 80C (1) | 4 | 5209 |
| 70,1 | 120 | 2,8 | 19,97 | H052 | 80C (1) | 4 | 8000 |
| 68,4 | 123 | 1,7 | 20,46 | HA52 | 80C (1) | 4 | 4504 |
| 68,4 | 123 | 2,7 | 20,46 | HA62 | 80C (1) | 4 | 6647 |

(1) Disponibile solo con motore autofrenante (TBS)

# 6.1 H/HA MOTORIDUTTORE (50Hz)



## 0,92 kW

| n2 [rpm] | M2 [Nm] | fs | i | Riduttore | Motore Grandezza | Poli | Fr2 [N] |
|---|---|---|---|---|---|---|---|
| 66,7 | 127 | 1,4 | 21,00 | H042 | 80C (1) | 4 | 6600 |
| 64,6 | 131 | 2,6 | 21,67 | H052 | 80C (1) | 4 | 8000 |
| 61,7 | 137 | 1,1 | 22,68 | H032 | 80C (1) | 4 | 5320 |
| 60,5 | 139 | 1,3 | 23,15 | H042 | 80C (1) | 4 | 6600 |
| 58,7 | 144 | 1,0 | 23,83 | H032 | 80C (1) | 4 | 5359 |
| 56,7 | 149 | 2,3 | 24,71 | H052 | 80C (1) | 4 | 8000 |
| 55,1 | 153 | 1,3 | 25,43 | HA52 | 80C (1) | 4 | 4842 |
| 55,1 | 153 | 2,0 | 25,43 | HA62 | 80C (1) | 4 | 7147 |
| 53,8 | 157 | 1,2 | 26,04 | H042 | 80C (1) | 4 | 6600 |
| 53,5 | 158 | 2,2 | 26,18 | H052 | 80C (1) | 4 | 8000 |
| 50,9 | 166 | 1,2 | 27,50 | H042 | 80C (1) | 4 | 6600 |
| 49,2 | 171 | 2,1 | 28,44 | H052 | 80C (1) | 4 | 8000 |
| 46,8 | 180 | 1,2 | 29,89 | HA52 | 80C (1) | 4 | 5110 |
| 46,8 | 180 | 1,8 | 29,89 | HA62 | 80C (1) | 4 | 7543 |
| 46,0 | 183 | 1,3 | 30,45 | H042 | 80C (1) | 4 | 6600 |
| 44,4 | 190 | 2,2 | 31,52 | H052 | 80C (1) | 4 | 8000 |
| 42,4 | 199 | 2,1 | 33,00 | H052 | 80C (1) | 4 | 8000 |
| 41,1 | 205 | 1,2 | 34,10 | H042 | 80C (1) | 4 | 6600 |
| 38,7 | 218 | 1,2 | 36,17 | HA52 | 80C (1) | 4 | 5445 |
| 38,7 | 218 | 1,8 | 36,17 | HA62 | 80C (1) | 4 | 8000 |
| 37,8 | 223 | 3,1 | 36,99 | H062 | 80C (1) | 4 | 12000 |
| 37,1 | 228 | 1,0 | 37,76 | H042 | 80C (1) | 4 | 6600 |
| 35,9 | 235 | 1,8 | 38,98 | H052 | 80C (1) | 4 | 8000 |
| 34,7 | 243 | 3,0 | 40,33 | H062 | 80C (1) | 4 | 12000 |
| 31,1 | 271 | 1,4 | 44,95 | HA62 | 80C (1) | 4 | 8000 |
| 30,9 | 273 | 1,5 | 45,36 | H052 | 80C (1) | 4 | 8000 |
| 30,4 | 278 | 2,6 | 46,06 | H062 | 80C (1) | 4 | 12000 |
| 28,5 | 296 | 1,4 | 49,13 | H052 | 80C (1) | 4 | 8000 |
| 28,1 | 300 | 1,1 | 49,78 | HA62 | 80C (1) | 4 | 8000 |
| 28,1 | 294 | 1,4 | 49,80 | HA63 | 80C (1) | 4 | 8000 |
| 24,9 | 338 | 1,2 | 56,11 | H052 | 80C (1) | 4 | 8000 |
| 23,8 | 347 | 1,2 | 58,81 | H053 | 80C (1) | 4 | 8000 |
| 23,2 | 355 | 1,1 | 60,25 | HA63 | 80C (1) | 4 | 8000 |
| 22,6 | 373 | 1,0 | 61,87 | HA62 | 80C (1) | 4 | 8000 |
| 17,8 | 465 | 3,3 | 78,87 | H083 | 80C (1) | 4 | 18000 |
| 16,4 | 505 | 3,0 | 85,56 | H083 | 80C (1) | 4 | 18000 |
| 16,3 | 506 | 1,4 | 85,82 | H063 | 80C (1) | 4 | 12000 |
| 14,8 | 559 | 1,3 | 94,76 | H063 | 80C (1) | 4 | 12000 |
| 14,3 | 579 | 2,7 | 98,09 | H083 | 80C (1) | 4 | 18000 |
| 12,4 | 665 | 2,3 | 112,78 | H083 | 80C (1) | 4 | 18000 |
| 11,9 | 696 | 1,0 | 118,00 | H063 | 80C (1) | 4 | 12000 |
| 11,3 | 734 | 2,1 | 124,44 | H083 | 80C (1) | 4 | 18000 |

(1) Disponibile solo con motore autofrenante (TBS)

# 6.1 H/HA MOTORIDUTTORE (50Hz)



## 0,92 kW

| n2 [rpm] | M2 [Nm] | fs | i | Riduttore | Motore Grandezza | Poli | Fr2 [N] |
|---|---|---|---|---|---|---|---|
| 9,8 | 839 | 1,8 | 142,15 | H083 | 80C (1) | 4 | 18000 |
| 9,0 | 913 | 1,7 | 154,76 | H083 | 80C (1) | 4 | 18000 |
| 8,6 | 958 | 1,6 | 162,35 | H083 | 80C (1) | 4 | 18000 |
| 7,8 | 1057 | 1,5 | 179,13 | H083 | 80C (1) | 4 | 18000 |
| 7,2 | 1151 | 1,3 | 195,07 | H083 | 80C (1) | 4 | 18000 |
| 6,3 | 1314 | 1,2 | 222,78 | H083 | 80C (1) | 4 | 18000 |

## 1,10 kW

| n2 [rpm] | M2 [Nm] | fs | i | Riduttore | Motore Grandezza | Poli | Fr2 [N] |
|---|---|---|---|---|---|---|---|
| 980,9 | 10 | 2,0 | 1,44 | H041 | 80D/90S | 4 | 663 |
| 973,6 | 10 | 2,0 | 1,45 | HA41 | 80D (1) | 4 | 510 |
| 966,7 | 11 | 3,2 | 1,45 | HA51 | 80D/90S | 4 | 1410 |
| 738,6 | 14 | 2,4 | 1,27 | H051 | 90L/100LR | 6 | 1839 |
| 700,0 | 15 | 1,4 | 2,00 | H041 | 80D/90S | 4 | 727 |
| 663,5 | 15 | 3,3 | 2,13 | H051 | 80D/90S | 4 | 1901 |
| 653,9 | 16 | 1,3 | 1,44 | H041 | 90L | 6 | 739 |
| 649,0 | 16 | 2,1 | 1,45 | HA51 | 90L | 6 | 1610 |
| 550,0 | 19 | 1,4 | 2,55 | H041 | 80D/90S | 4 | 774 |
| 548,3 | 19 | 3,2 | 2,57 | H051 | 80D/90S | 4 | 2015 |
| 519,5 | 20 | 1,3 | 2,71 | H041 | 80D/90S | 4 | 786 |
| 478,9 | 21 | 1,6 | 2,94 | HA51 | 80D/90S | 4 | 1782 |
| 450,8 | 23 | 1,5 | 3,11 | H041 | 80D/90S | 4 | 814 |
| 445,3 | 23 | 3,0 | 3,17 | H051 | 80D/90S | 4 | 2145 |
| 437,6 | 24 | 2,2 | 2,13 | H051 | 90L/100LR | 6 | 2155 |
| 393,0 | 26 | 1,5 | 3,59 | H041 | 80D/90S | 4 | 841 |
| 382,4 | 27 | 2,9 | 3,69 | H051 | 80D/90S | 4 | 2245 |
| 372,0 | 28 | 2,8 | 2,50 | HA61 | 90L/100LR | 6 | 2901 |
| 365,6 | 28 | 2,1 | 2,57 | H051 | 90L/100LR | 6 | 2273 |
| 352,5 | 29 | 2,7 | 4,00 | H051 | 80D/90S | 4 | 2299 |
| 333,3 | 31 | 1,2 | 4,20 | H041 | 80D/90S | 4 | 873 |
| 321,6 | 32 | 3,0 | 4,38 | HA61 | 80D/90S | 4 | 3045 |
| 315,8 | 33 | 1,0 | 2,94 | HA51 | 90L | 6 | 2047 |
| 302,7 | 34 | 1,0 | 3,11 | H041 | 90L | 6 | 890 |
| 300,3 | 34 | 2,1 | 4,70 | H032 | 80D/90S | 4 | 3650 |
| 296,8 | 35 | 2,0 | 3,17 | H051 | 90L/100LR | 6 | 2416 |
| 296,8 | 35 | 3,2 | 3,17 | H061 | 90L/100LR | 6 | 3700 |
| 294,7 | 35 | 1,2 | 4,75 | HA51 | 80D/90S | 4 | 2095 |
| 293,5 | 35 | 2,3 | 4,77 | H051 | 80D/90S | 4 | 2425 |
| 282,0 | 36 | 1,1 | 5,00 | H041 | 80D/90S | 4 | 905 |
| 268,6 | 38 | 2,2 | 5,25 | H051 | 80D/90S | 4 | 2488 |
| 262,1 | 38 | 1,5 | 5,38 | HA32 | 80D (1) | 4 | 1094 |

(1) Disponibile solo con motore autofrenante (TBS)

# 6.1 H/HA MOTORIDUTTORE (50Hz)



## 1,10 kW

| n2 [rpm] | M2 [Nm] | fs | i | Riduttore | Motore Grandezza | Poli | Fr2 [N] |
|---|---|---|---|---|---|---|---|
| 260,3 | 39 | 2,6 | 5,38 | HA42 | 80D/90S | 4 | 2308 |
| 256,7 | 40 | 1,1 | 5,45 | HA51 | 80D/90S | 4 | 2194 |
| 256,4 | 40 | 1,1 | 5,50 | H041 | 80D/90S | 4 | 922 |
| 252,2 | 41 | 1,9 | 3,69 | H051 | 90L/100LR | 6 | 2500 |
| 252,2 | 41 | 3,1 | 3,69 | H061 | 90L/100LR | 6 | 3700 |
| 242,3 | 42 | 2,0 | 5,82 | H051 | 80D/90S | 4 | 2500 |
| 235,0 | 44 | 1,8 | 4,00 | H051 | 90L/100LR | 6 | 2500 |
| 235,0 | 44 | 2,9 | 4,00 | H061 | 90L/100LR | 6 | 3700 |
| 226,4 | 45 | 1,7 | 6,23 | H032 | 80D/90S | 4 | 3927 |
| 216,3 | 47 | 1,2 | 6,52 | HA32 | 80D [1] | 4 | 1166 |
| 216,3 | 47 | 2,2 | 6,52 | HA42 | 80D/90S | 4 | 2455 |
| 212,1 | 49 | 1,9 | 4,38 | HA61 | 90L/100LR | 6 | 3499 |
| 200,2 | 51 | 1,4 | 4,70 | H032 | 90L/100LR | 6 | 4043 |
| 195,0 | 53 | 1,5 | 4,77 | H051 | 90L/100LR | 6 | 2500 |
| 195,0 | 53 | 2,6 | 4,77 | H061 | 90L/100LR | 6 | 3700 |
| 194,8 | 52 | 2,2 | 7,19 | H042 | 80D/90S | 4 | 5306 |
| 192,3 | 53 | 1,6 | 7,33 | H051 | 80D/90S | 4 | 2500 |
| 192,3 | 53 | 2,7 | 7,33 | H061 | 80D/90S | 4 | 3700 |
| 181,9 | 56 | 1,4 | 7,75 | HA61 | 80D/90S | 4 | 3682 |
| 181,6 | 56 | 1,6 | 7,76 | H032 | 80D/90S | 4 | 4144 |
| 177,1 | 58 | 1,5 | 5,25 | H051 | 90L/100LR | 6 | 2500 |
| 177,1 | 58 | 2,5 | 5,25 | H061 | 90L/100LR | 6 | 3700 |
| 173,9 | 58 | 1,6 | 8,11 | HA42 | 80D/90S | 4 | 2640 |
| 172,9 | 59 | 1,7 | 5,38 | HA42 | 90L | 6 | 2645 |
| 170,3 | 60 | 1,9 | 5,46 | H042 | 90L/100LR | 6 | 5500 |
| 168,4 | 61 | 1,4 | 8,38 | H051 | 80D/90S | 4 | 2500 |
| 168,4 | 61 | 2,4 | 8,38 | H061 | 80D/90S | 4 | 3700 |
| 161,6 | 64 | 1,3 | 5,82 | H051 | 90L/100LR | 6 | 2500 |
| 161,6 | 64 | 2,3 | 5,82 | H061 | 90L/100LR | 6 | 3700 |
| 158,2 | 64 | 2,4 | 8,91 | H042 | 80D/90S | 4 | 5614 |
| 157,9 | 64 | 1,5 | 8,87 | H032 | 80D/90S | 4 | 4280 |
| 149,5 | 68 | 2,5 | 6,22 | HA52 | 90L/100LR | 6 | 3471 |
| 149,3 | 68 | 1,1 | 6,23 | H032 | 90L/100LR | 6 | 4327 |
| 144,2 | 71 | 1,4 | 6,52 | HA42 | 90L | 6 | 2810 |
| 139,0 | 73 | 1,4 | 10,14 | H032 | 80D/90S | 4 | 4402 |
| 136,7 | 74 | 2,3 | 10,31 | H042 | 80D/90S | 4 | 5835 |
| 129,4 | 79 | 1,5 | 7,19 | H042 | 90L/100LR | 6 | 5912 |
| 128,0 | 79 | 1,4 | 10,94 | HA42 | 80D/90S | 4 | 2924 |
| 126,8 | 81 | 1,0 | 7,33 | H051 | 90L | 6 | 2500 |
| 126,8 | 81 | 1,8 | 7,33 | H061 | 90L/100LR | 6 | 3700 |
| 120,3 | 85 | 2,0 | 7,73 | HA52 | 90L/100LR | 6 | 3732 |
| 120,0 | 84 | 2,4 | 11,67 | HA52 | 80D/90S | 4 | 3735 |

[1] Disponibile solo con motore autofrenante (TBS)

# 6.1 H/HA MOTORIDUTTORE (50Hz)



## 1,10 kW

| n2 [rpm] | M2 [Nm] | fs | i | Riduttore | Motore Grandezza | Poli | Fr2 [N] |
|---|---|---|---|---|---|---|---|
| 119,8 | 85 | 1,1 | 7,76 | H032 | 90L/100LR | 6 | 4532 |
| 119,0 | 85 | 1,2 | 11,76 | H032 | 80D/90S | 4 | 4547 |
| 118,6 | 85 | 2,1 | 11,80 | H042 | 80D/90S | 4 | 6050 |
| 114,7 | 89 | 1,1 | 8,11 | HA42 | 90L | 6 | 3033 |
| 111,0 | 93 | 1,6 | 8,38 | H061 | 90L/100LR | 6 | 3700 |
| 110,1 | 93 | 3,2 | 8,44 | H081 | 90L | 6 | 4000 |
| 109,1 | 93 | 2,6 | 8,53 | H052 | 90L/100LR | 6 | 7965 |
| 106,4 | 95 | 1,1 | 13,25 | HA42 | 80D/90S | 4 | 3110 |
| 104,3 | 98 | 1,6 | 8,91 | H042 | 90L/100LR | 6 | 6238 |
| 103,2 | 98 | 1,9 | 13,57 | H042 | 80D/90S | 4 | 6263 |
| 102,0 | 99 | 1,2 | 13,72 | H032 | 80D/90S | 4 | 4683 |
| 97,3 | 105 | 2,5 | 9,56 | H052 | 90L/100LR | 6 | 8000 |
| 97,2 | 104 | 1,9 | 14,50 | HA52 | 80D/90S | 4 | 4006 |
| 96,4 | 106 | 2,0 | 9,64 | HA52 | 90L/100LR | 6 | 4017 |
| 95,5 | 106 | 1,2 | 14,66 | H032 | 80D/90S | 4 | 4739 |
| 90,2 | 113 | 1,5 | 10,31 | H042 | 90L/100LR | 6 | 6458 |
| 87,7 | 115 | 1,6 | 15,96 | H042 | 80D/90S | 4 | 6509 |
| 84,4 | 120 | 2,7 | 16,59 | H052 | 80D/90S | 4 | 8000 |
| 83,5 | 121 | 1,1 | 16,77 | H032 | 80D/90S | 4 | 4845 |
| 82,8 | 122 | 1,8 | 16,91 | HA52 | 80D/90S | 4 | 4227 |
| 80,8 | 126 | 2,2 | 11,51 | H052 | 90L/100LR | 6 | 8000 |
| 79,7 | 128 | 1,6 | 11,67 | HA52 | 90L/100LR | 6 | 4280 |
| 79,7 | 128 | 2,5 | 11,67 | HA62 | 90L/100LR | 6 | 6317 |
| 78,8 | 129 | 1,4 | 11,80 | H042 | 90L/100LR | 6 | 6600 |
| 77,8 | 130 | 2,6 | 18,00 | H052 | 80D/90S | 4 | 8000 |
| 76,9 | 131 | 1,1 | 18,20 | H032 | 80D/90S | 4 | 4905 |
| 73,7 | 137 | 1,3 | 19,00 | H042 | 80D/90S | 4 | 6600 |
| 70,4 | 143 | 1,0 | 19,90 | H032 | 80D/90S | 4 | 4965 |
| 70,1 | 144 | 2,3 | 19,97 | H052 | 80D/90S | 4 | 8000 |
| 68,5 | 149 | 1,2 | 13,57 | H042 | 90L/100LR | 6 | 6600 |
| 68,4 | 147 | 1,4 | 20,46 | HA52 | 80D/90S | 4 | 4504 |
| 68,4 | 147 | 2,3 | 20,46 | HA62 | 80D/90S | 4 | 6647 |
| 66,7 | 151 | 1,2 | 21,00 | H042 | 80D/90S | 4 | 6600 |
| 65,3 | 156 | 2,0 | 14,24 | H052 | 90L/100LR | 6 | 8000 |
| 64,6 | 156 | 2,2 | 21,67 | H052 | 80D/90S | 4 | 8000 |
| 64,1 | 159 | 1,3 | 14,50 | HA52 | 90L/100LR | 6 | 4602 |
| 64,1 | 159 | 1,9 | 14,50 | HA62 | 90L/100LR | 6 | 6792 |
| 60,5 | 167 | 1,1 | 23,15 | H042 | 80D/90S | 4 | 6600 |
| 58,3 | 175 | 1,0 | 15,96 | H042 | 90L/100LR | 6 | 6600 |
| 56,7 | 178 | 1,9 | 24,71 | H052 | 80D/90S | 4 | 8000 |
| 56,0 | 182 | 1,8 | 16,59 | H052 | 90L/100LR | 6 | 8000 |
| 55,1 | 183 | 1,1 | 25,43 | HA52 | 80D/90S | 4 | 4842 |

# 6.1 H/HA MOTORIDUTTORE (50Hz)



## 1,10 kW

| n2 [rpm] | M2 [Nm] | fs | i | Riduttore | Motore Grandezza | Poli | Fr2 [N] |
|---|---|---|---|---|---|---|---|
| 55,1 | 183 | 1,7 | 25,43 | HA62 | 80D/90S | 4 | 7147 |
| 55,0 | 185 | 1,2 | 16,91 | HA52 | 90L/100LR | 6 | 4844 |
| 55,0 | 185 | 1,9 | 16,91 | HA62 | 90L/100LR | 6 | 7150 |
| 53,8 | 188 | 1,0 | 26,04 | H042 | 80D/90S | 4 | 6600 |
| 53,5 | 189 | 1,9 | 26,18 | H052 | 80D/90S | 4 | 8000 |
| 51,7 | 197 | 1,7 | 18,00 | H052 | 90L/100LR | 6 | 8000 |
| 50,9 | 198 | 1,0 | 27,50 | H042 | 80D/90S | 4 | 6600 |
| 49,2 | 205 | 1,7 | 28,44 | H052 | 80D/90S | 4 | 8000 |
| 47,7 | 211 | 2,7 | 29,33 | H062 | 80D/90S | 4 | 12000 |
| 46,8 | 215 | 1,0 | 29,89 | HA52 | 80D/90S | 4 | 5110 |
| 46,8 | 215 | 1,5 | 29,89 | HA62 | 80D/90S | 4 | 7543 |
| 46,6 | 219 | 1,5 | 19,97 | H052 | 90L/100LR | 6 | 8000 |
| 46,0 | 219 | 1,1 | 30,45 | H042 | 80D/90S | 4 | 6600 |
| 45,5 | 224 | 1,5 | 20,46 | HA62 | 90L/100LR | 6 | 7618 |
| 44,4 | 227 | 1,8 | 31,52 | H052 | 80D/90S | 4 | 8000 |
| 43,8 | 231 | 3,1 | 32,00 | H062 | 80D/90S | 4 | 12000 |
| 42,9 | 237 | 1,4 | 21,67 | H052 | 90L/100LR | 6 | 8000 |
| 42,4 | 238 | 1,8 | 33,00 | H052 | 80D/90S | 4 | 8000 |
| 40,0 | 255 | 2,4 | 23,27 | H062 | 90L/100LR | 6 | 12000 |
| 39,5 | 255 | 1,0 | 36,17 | HA52 | 90S | 4 | 5407 |
| 38,7 | 261 | 1,5 | 36,17 | HA62 | 80D/90S | 4 | 8000 |
| 37,8 | 266 | 2,6 | 36,99 | H062 | 80D/90S | 4 | 12000 |
| 37,6 | 271 | 1,2 | 24,71 | H052 | 90L/100LR | 6 | 8000 |
| 36,6 | 279 | 1,1 | 25,43 | HA62 | 90L/100LR | 6 | 8000 |
| 36,2 | 281 | 2,2 | 25,70 | H062 | 90L/100LR | 6 | 12000 |
| 35,9 | 281 | 1,5 | 38,98 | H052 | 80D/90S | 4 | 8000 |
| 35,5 | 287 | 1,2 | 26,18 | H052 | 90L/100LR | 6 | 8000 |
| 34,7 | 291 | 2,5 | 40,33 | H062 | 80D/90S | 4 | 12000 |
| 32,7 | 311 | 1,1 | 28,44 | H052 | 90L/100LR | 6 | 8000 |
| 31,7 | 321 | 1,8 | 29,33 | H062 | 90L/100LR | 6 | 12000 |
| 31,4 | 324 | 1,0 | 29,89 | HA62 | 90L | 6 | 8000 |
| 31,1 | 324 | 1,2 | 44,95 | HA62 | 80D/90S | 4 | 8000 |
| 30,9 | 327 | 1,3 | 45,36 | H052 | 80D/90S | 4 | 8000 |
| 30,4 | 332 | 2,2 | 46,06 | H062 | 80D/90S | 4 | 12000 |
| 29,5 | 345 | 1,2 | 31,52 | H052 | 90L/100LR | 6 | 8000 |
| 29,1 | 350 | 2,1 | 32,00 | H062 | 90L/100LR | 6 | 12000 |
| 28,5 | 354 | 1,2 | 49,13 | H052 | 80D/90S | 4 | 8000 |
| 28,3 | 349 | 2,1 | 49,45 | H063 | 90S | 4 | 12000 |
| 28,2 | 361 | 1,2 | 33,00 | H052 | 90L | 6 | 8000 |
| 28,1 | 351 | 1,2 | 49,80 | HA63 | 80D/90S | 4 | 8000 |
| 25,7 | 396 | 1,0 | 36,17 | HA62 | 90L | 6 | 8000 |
| 25,6 | 385 | 1,9 | 54,61 | H063 | 90S | 4 | 12000 |

# 6.1 H/HA MOTORIDUTTORE (50Hz)



## 1,10 kW

| n2 [rpm] | M2 [Nm] | fs | i | Riduttore | Motore Grandezza | Poli | Fr2 [N] |
|---|---|---|---|---|---|---|---|
| 25,1 | 405 | 1,7 | 36,99 | H062 | 90L/100LR | 6 | 12000 |
| 24,9 | 404 | 1,0 | 56,11 | H052 | 80D/90S | 4 | 8000 |
| 24,4 | 418 | 1,0 | 38,98 | H052 | 100LR | 6 | 8000 |
| 24,0 | 424 | 3,2 | 38,70 | H082 | 90L | 6 | 18000 |
| 23,8 | 415 | 1,0 | 58,81 | H053 | 80D/90S | 4 | 8000 |
| 23,1 | 442 | 1,6 | 40,33 | H062 | 90L/100LR | 6 | 12000 |
| 21,8 | 468 | 2,9 | 42,75 | H082 | 90L/100LR | 6 | 18000 |
| 20,6 | 480 | 1,5 | 68,00 | H063 | 90S | 4 | 12000 |
| 20,2 | 504 | 1,4 | 46,06 | H062 | 90L/100LR | 6 | 12000 |
| 19,6 | 504 | 3,0 | 71,48 | H083 | 80D/90S | 4 | 18000 |
| 19,3 | 527 | 2,6 | 48,13 | H082 | 90L/100LR | 6 | 18000 |
| 18,8 | 530 | 1,4 | 49,45 | H063 | 90L/100LR | 6 | 12000 |
| 17,8 | 556 | 2,8 | 78,87 | H083 | 80D/90S | 4 | 18000 |
| 17,0 | 586 | 1,2 | 54,61 | H063 | 90L/100LR | 6 | 12000 |
| 16,5 | 606 | 2,3 | 56,53 | H083 | 90L/100LR | 6 | 18000 |
| 16,4 | 603 | 2,5 | 85,56 | H083 | 80D/90S | 4 | 18000 |
| 16,3 | 605 | 1,2 | 85,82 | H063 | 80D/90S | 4 | 12000 |
| 14,8 | 668 | 1,1 | 94,76 | H063 | 80D/90S | 4 | 12000 |
| 14,3 | 692 | 2,2 | 98,09 | H083 | 80D/90S | 4 | 18000 |
| 13,8 | 721 | 1,0 | 68,00 | H063 | 90L/100LR | 6 | 12000 |
| 13,0 | 767 | 2,0 | 71,48 | H083 | 90L/100LR | 6 | 18000 |
| 12,4 | 796 | 1,9 | 112,78 | H083 | 80D/90S | 4 | 18000 |
| 11,8 | 846 | 1,8 | 78,87 | H083 | 90L/100LR | 6 | 18000 |
| 11,3 | 878 | 1,8 | 124,44 | H083 | 80D/90S | 4 | 18000 |
| 10,9 | 918 | 1,7 | 85,56 | H083 | 90L/100LR | 6 | 18000 |
| 10,2 | 980 | 3,1 | 93,36 | H103 | 100LR | 6 | 22000 |
| 9,8 | 1003 | 1,5 | 142,15 | H083 | 80D/90S | 4 | 18000 |
| 9,8 | 1012 | 3,0 | 143,42 | H103 | 90S | 4 | 22000 |
| 9,5 | 1052 | 1,5 | 98,09 | H083 | 90L/100LR | 6 | 18000 |
| 9,5 | 1051 | 2,8 | 100,07 | H103 | 100LR | 6 | 22000 |
| 9,0 | 1092 | 1,4 | 154,76 | H083 | 80D/90S | 4 | 18000 |
| 8,7 | 1134 | 2,6 | 160,82 | H103 | 90S | 4 | 22000 |
| 8,6 | 1145 | 1,3 | 162,35 | H083 | 80D/90S | 4 | 18000 |
| 8,2 | 1210 | 1,3 | 112,78 | H083 | 90L/100LR | 6 | 18000 |
| 7,9 | 1269 | 2,4 | 120,84 | H103 | 100LR | 6 | 22000 |
| 7,8 | 1263 | 1,2 | 179,13 | H083 | 80D/90S | 4 | 18000 |
| 7,7 | 1277 | 2,3 | 181,07 | H103 | 90S | 4 | 22000 |
| 7,5 | 1335 | 1,2 | 124,44 | H083 | 90L/100LR | 6 | 18000 |
| 7,4 | 1346 | 3,2 | 128,18 | H123 | 100LR | 6 | 30000 |
| 7,2 | 1376 | 1,1 | 195,07 | H083 | 80D/90S | 4 | 18000 |
| 7,2 | 1370 | 2,2 | 194,21 | H103 | 90S | 4 | 22000 |
| 7,1 | 1407 | 2,1 | 134,06 | H103 | 100LR | 6 | 22000 |

# 6.1 H/HA MOTORIDUTTORE (50Hz)



## 1,10 kW

| n2 [rpm] | M2 [Nm] | fs | i | Riduttore | Motore Grandezza | Poli | Fr2 [N] |
|---|---|---|---|---|---|---|---|
| 6,6 | 1520 | 2,8 | 144,79 | H123 | 100LR | 6 | 30000 |
| 6,5 | 1524 | 1,0 | 142,15 | H083 | 90L/100LR | 6 | 18000 |
| 6,5 | 1538 | 1,9 | 143,42 | H103 | 90L/100LR | 6 | 22000 |
| 6,5 | 1520 | 2,0 | 215,45 | H103 | 90S | 4 | 22000 |
| 6,1 | 1630 | 2,6 | 155,22 | H123 | 100LR | 6 | 30000 |
| 5,8 | 1725 | 1,7 | 160,82 | H103 | 90L/100LR | 6 | 22000 |
| 5,8 | 1711 | 1,5 | 242,59 | H103 | 90S | 4 | 22000 |
| 5,5 | 1814 | 2,4 | 172,80 | H123 | 100LR | 6 | 30000 |
| 5,1 | 1942 | 1,5 | 181,07 | H103 | 90L/100LR | 6 | 22000 |
| 5,0 | 1986 | 2,1 | 189,19 | H123 | 100LR | 6 | 30000 |
| 4,8 | 2083 | 1,4 | 194,21 | H103 | 90L/100LR | 6 | 22000 |
| 4,6 | 2178 | 2,0 | 207,43 | H123 | 100LR | 6 | 30000 |
| 4,3 | 2311 | 1,3 | 215,45 | H103 | 90L/100LR | 6 | 22000 |
| 4,1 | 2424 | 1,8 | 230,92 | H123 | 100LR | 6 | 30000 |
| 3,8 | 2602 | 1,0 | 242,59 | H103 | 90L/100LR | 6 | 22000 |
| 3,7 | 2726 | 1,6 | 259,64 | H123 | 100LR | 6 | 30000 |

## 1,50 kW

| n2 [rpm] | M2 [Nm] | fs | i | Riduttore | Motore Grandezza | Poli | Fr2 [N] |
|---|---|---|---|---|---|---|---|
| 1100,0 | 13 | 2,7 | 1,27 | H051 | 90L/90LA | 4 | 1611 |
| 987,8 | 14 | 1,5 | 1,44 | H041 | 90L/90LA | 4 | 644 |
| 980,5 | 14 | 2,4 | 1,45 | HA51 | 90L/90LA | 4 | 1403 |
| 738,6 | 19 | 1,8 | 1,27 | H051 | 100L/100LA | 6 | 1817 |
| 710,0 | 20 | 1,1 | 2,00 | H041 | 90L/90LA | 4 | 700 |
| 668,2 | 21 | 2,5 | 2,13 | H051 | 90L/90LA | 4 | 1873 |
| 662,3 | 21 | 2,4 | 1,42 | H051 | 100L/100LA | 6 | 1877 |
| 560,0 | 25 | 3,1 | 2,50 | HA61 | 90L/90LA | 4 | 2531 |
| 557,9 | 25 | 1,0 | 2,55 | H041 | 90L/90LA | 4 | 741 |
| 544,4 | 26 | 2,4 | 2,57 | H051 | 90L/90LA | 4 | 1990 |
| 482,3 | 29 | 1,2 | 2,94 | HA51 | 90L/90LA | 4 | 1778 |
| 450,8 | 31 | 1,1 | 3,11 | H041 | 90L/90LA | 4 | 775 |
| 448,4 | 31 | 2,2 | 3,17 | H051 | 90L/90LA | 4 | 2105 |
| 442,4 | 32 | 1,6 | 2,13 | H051 | 100L/100LA | 6 | 2112 |
| 442,4 | 32 | 3,2 | 2,13 | H061 | 100L/100LA | 6 | 3363 |
| 390,2 | 36 | 1,1 | 3,59 | H041 | 90L/90LA | 4 | 798 |
| 379,7 | 37 | 2,1 | 3,69 | H051 | 90L/90LA | 4 | 2207 |
| 372,0 | 38 | 2,0 | 2,50 | HA61 | 100L/100LA | 6 | 2901 |
| 361,7 | 39 | 1,5 | 2,57 | H051 | 100L/100LA | 6 | 2236 |
| 361,7 | 39 | 2,6 | 2,57 | H061 | 100L/100LA | 6 | 3567 |
| 350,0 | 40 | 1,9 | 4,00 | H051 | 90L/90LA | 4 | 2258 |
| 350,0 | 40 | 3,2 | 4,00 | H061 | 90L/90LA | 4 | 3603 |

# 6.1 H/HA MOTORIDUTTORE (50Hz)



## 1,50 kW

| n2 [rpm] | M2 [Nm] | fs | i | Riduttore | Motore Grandezza | Poli | Fr2 [N] |
|---|---|---|---|---|---|---|---|
| 319,3 | 44 | 2,2 | 4,38 | HA61 | 90L/90LA | 4 | 3053 |
| 298,1 | 46 | 1,5 | 4,70 | H032 | 90L/90LA | 4 | 3529 |
| 297,7 | 47 | 1,7 | 4,77 | H051 | 90L/90LA | 4 | 2361 |
| 297,7 | 47 | 2,9 | 4,77 | H061 | 90L/90LA | 4 | 3700 |
| 293,7 | 48 | 1,4 | 3,17 | H051 | 100L/100LA | 6 | 2368 |
| 293,7 | 48 | 2,3 | 3,17 | H061 | 100L/100LA | 6 | 3700 |
| 266,7 | 52 | 1,6 | 5,25 | H051 | 90L/90LA | 4 | 2432 |
| 266,7 | 52 | 2,8 | 5,25 | H061 | 90L/90LA | 4 | 3700 |
| 260,3 | 53 | 1,9 | 5,38 | HA42 | 90L/90LA | 4 | 2308 |
| 256,3 | 54 | 2,2 | 5,46 | H042 | 90L/90LA | 4 | 4794 |
| 252,2 | 56 | 1,4 | 3,69 | H051 | 100L/100LA | 6 | 2466 |
| 252,2 | 56 | 2,3 | 3,69 | H061 | 100L/100LA | 6 | 3700 |
| 240,6 | 58 | 1,5 | 5,82 | H051 | 90L/90LA | 4 | 2500 |
| 240,6 | 58 | 2,5 | 5,82 | H061 | 90L/90LA | 4 | 3700 |
| 235,0 | 60 | 1,3 | 4,00 | H051 | 100L/100LA | 6 | 2500 |
| 235,0 | 60 | 2,1 | 4,00 | H061 | 100L/100LA | 6 | 3700 |
| 225,0 | 61 | 2,8 | 6,22 | HA52 | 90L/90LA | 4 | 3029 |
| 224,7 | 61 | 1,2 | 6,23 | H032 | 90L/90LA | 4 | 3764 |
| 214,8 | 64 | 1,6 | 6,52 | HA42 | 90L/90LA | 4 | 2461 |
| 212,1 | 66 | 1,4 | 4,38 | HA61 | 100L/100LA | 6 | 3499 |
| 195,0 | 72 | 1,1 | 4,77 | H051 | 100L/100LA | 6 | 2500 |
| 195,0 | 72 | 1,9 | 4,77 | H061 | 100L/100LA | 6 | 3700 |
| 194,8 | 71 | 1,6 | 7,19 | H042 | 90L/90LA | 4 | 5150 |
| 190,9 | 73 | 1,2 | 7,33 | H051 | 90L/90LA | 4 | 2500 |
| 190,9 | 73 | 2,0 | 7,33 | H061 | 90L/90LA | 4 | 3700 |
| 181,0 | 76 | 2,3 | 7,73 | HA52 | 90L/90LA | 4 | 3256 |
| 180,8 | 77 | 2,3 | 5,14 | HA52 | 100L/100LA | 6 | 3257 |
| 180,6 | 77 | 1,0 | 7,75 | HA61 | 90L/90LA | 4 | 3691 |
| 180,4 | 76 | 1,2 | 7,76 | H032 | 90L/90LA | 4 | 3939 |
| 177,1 | 79 | 1,1 | 5,25 | H051 | 100L/100LA | 6 | 2500 |
| 177,1 | 79 | 1,8 | 5,25 | H061 | 100L/100LA | 6 | 3700 |
| 172,6 | 80 | 1,2 | 8,11 | HA42 | 90L/90LA | 4 | 2647 |
| 170,3 | 82 | 1,4 | 5,46 | H042 | 100L/100LA | 6 | 5319 |
| 167,2 | 83 | 1,0 | 8,38 | H051 | 90L/90LA | 4 | 2500 |
| 167,2 | 83 | 1,7 | 8,38 | H061 | 90L/90LA | 4 | 3700 |
| 162,4 | 86 | 2,2 | 5,73 | H052 | 100L/100LA | 6 | 6961 |
| 159,8 | 88 | 1,7 | 5,82 | H061 | 100L/100LA | 6 | 3700 |
| 157,9 | 87 | 1,1 | 8,87 | H032 | 90L/90LA | 4 | 4039 |
| 157,1 | 88 | 1,7 | 8,91 | H042 | 90L/90LA | 4 | 5431 |
| 152,9 | 92 | 3,2 | 6,08 | H081 | 100L/100LA | 6 | 4000 |
| 149,5 | 93 | 1,9 | 6,22 | HA52 | 100L/100LA | 6 | 3471 |
| 146,4 | 94 | 2,8 | 9,56 | H052 | 90L/90LA | 4 | 7166 |

# 6.1 H/HA MOTORIDUTTORE (50Hz)



## 1,50 kW

| n2 [rpm] | M2 [Nm] | fs | i | Riduttore | Motore Grandezza | Poli | Fr2 [N] |
|---|---|---|---|---|---|---|---|
| 145,2 | 95 | 2,3 | 9,64 | HA52 | 90L/90LA | 4 | 3505 |
| 138,0 | 100 | 1,0 | 10,14 | H032 | 90L/90LA | 4 | 4133 |
| 135,7 | 101 | 1,7 | 10,31 | H042 | 90L/90LA | 4 | 5621 |
| 134,9 | 103 | 2,0 | 6,89 | H052 | 100L/100LA | 6 | 7319 |
| 129,4 | 107 | 1,1 | 7,19 | H042 | 100L/100LA | 6 | 5674 |
| 128,0 | 107 | 1,0 | 10,94 | HA42 | 90L/90LA | 4 | 2924 |
| 126,8 | 111 | 1,3 | 7,33 | H061 | 100L/100LA | 6 | 3700 |
| 124,0 | 113 | 2,6 | 7,50 | H081 | 100L/100LA | 6 | 4000 |
| 121,6 | 113 | 2,5 | 11,51 | H052 | 90L/90LA | 4 | 7530 |
| 120,3 | 115 | 1,5 | 7,73 | HA52 | 100L/100LA | 6 | 3732 |
| 120,3 | 115 | 2,4 | 7,73 | HA62 | 100L/100LA | 6 | 5508 |
| 120,0 | 115 | 1,8 | 11,67 | HA52 | 90L/90LA | 4 | 3735 |
| 120,0 | 115 | 2,8 | 11,67 | HA62 | 90L/90LA | 4 | 5512 |
| 118,6 | 116 | 1,6 | 11,80 | H042 | 90L/90LA | 4 | 5794 |
| 111,0 | 126 | 1,1 | 8,38 | H061 | 100L/100LA | 6 | 3700 |
| 110,1 | 127 | 2,3 | 8,44 | H081 | 100L/100LA | 6 | 4000 |
| 109,1 | 127 | 1,9 | 8,53 | H052 | 100L/100LA | 6 | 7738 |
| 104,3 | 133 | 1,1 | 8,91 | H042 | 100L/100LA | 6 | 5943 |
| 103,2 | 133 | 1,4 | 13,57 | H042 | 90L/90LA | 4 | 5968 |
| 98,3 | 140 | 2,2 | 14,24 | H052 | 90L/90LA | 4 | 7954 |
| 97,3 | 143 | 1,9 | 9,56 | H052 | 100L/100LA | 6 | 7966 |
| 96,6 | 142 | 1,4 | 14,50 | HA52 | 90L/90LA | 4 | 4015 |
| 96,6 | 142 | 2,1 | 14,50 | HA62 | 90L/90LA | 4 | 5926 |
| 96,4 | 144 | 1,5 | 9,64 | HA52 | 100L/100LA | 6 | 4017 |
| 96,4 | 144 | 2,3 | 9,64 | HA62 | 100L/100LA | 6 | 5929 |
| 90,2 | 154 | 1,1 | 10,31 | H042 | 100L/100LA | 6 | 6118 |
| 87,7 | 157 | 1,2 | 15,96 | H042 | 90L/90LA | 4 | 6163 |
| 84,4 | 163 | 2,0 | 16,59 | H052 | 90L/90LA | 4 | 8000 |
| 82,8 | 166 | 1,3 | 16,91 | HA52 | 90L/90LA | 4 | 4227 |
| 82,8 | 166 | 2,2 | 16,91 | HA62 | 90L/90LA | 4 | 6238 |
| 80,8 | 172 | 1,6 | 11,51 | H052 | 100L/100LA | 6 | 8000 |
| 79,7 | 174 | 1,2 | 11,67 | HA52 | 100L/100LA | 6 | 4280 |
| 79,7 | 174 | 1,8 | 11,67 | HA62 | 100L/100LA | 6 | 6317 |
| 79,6 | 175 | 2,7 | 11,69 | H062 | 100L/100LA | 6 | 12000 |
| 78,8 | 176 | 1,0 | 11,80 | H042 | 100L/100LA | 6 | 6270 |
| 77,8 | 177 | 1,9 | 18,00 | H052 | 90L/90LA | 4 | 8000 |
| 73,4 | 189 | 2,7 | 12,67 | H062 | 100L/100LA | 6 | 12000 |
| 70,1 | 196 | 1,7 | 19,97 | H052 | 90L/90LA | 4 | 8000 |
| 68,4 | 201 | 1,0 | 20,46 | HA52 | 90L/90LA | 4 | 4504 |
| 68,4 | 201 | 1,7 | 20,46 | HA62 | 90L/90LA | 4 | 6647 |
| 65,3 | 213 | 1,5 | 14,24 | H052 | 100L/100LA | 6 | 8000 |
| 64,6 | 213 | 1,6 | 21,67 | H052 | 90L/90LA | 4 | 8000 |

# 6.1 H/HA MOTORIDUTTORE (50Hz)



## 1,50 kW

| n2 [rpm] | M2 [Nm] | fs | i | Riduttore | Motore Grandezza | Poli | Fr2 [N] |
|---|---|---|---|---|---|---|---|
| 64,1 | 217 | 1,4 | 14,50 | HA62 | 100L/100LA | 6 | 6792 |
| 63,1 | 220 | 2,3 | 14,75 | H062 | 100L/100LA | 6 | 12000 |
| 60,2 | 229 | 2,7 | 23,27 | H062 | 90L/90LA | 4 | 12000 |
| 57,1 | 243 | 2,4 | 16,29 | H062 | 100L/100LA | 6 | 12000 |
| 56,7 | 243 | 1,4 | 24,71 | H052 | 90L/90LA | 4 | 8000 |
| 56,0 | 248 | 1,3 | 16,59 | H052 | 100L/100LA | 6 | 8000 |
| 55,1 | 250 | 1,2 | 25,43 | HA62 | 90L/90LA | 4 | 7147 |
| 55,0 | 253 | 1,4 | 16,91 | HA62 | 100L/100LA | 6 | 7150 |
| 54,5 | 252 | 2,4 | 25,70 | H062 | 90L/90LA | 4 | 12000 |
| 53,5 | 257 | 1,4 | 26,18 | H052 | 90L/90LA | 4 | 8000 |
| 52,6 | 264 | 2,3 | 17,67 | H062 | 100L/100LA | 6 | 12000 |
| 51,7 | 269 | 1,2 | 18,00 | H052 | 100L/100LA | 6 | 8000 |
| 49,2 | 279 | 1,3 | 28,44 | H052 | 90L/90LA | 4 | 8000 |
| 47,7 | 288 | 2,0 | 29,33 | H062 | 90L/90LA | 4 | 12000 |
| 46,8 | 294 | 1,1 | 29,89 | HA62 | 90L/90LA | 4 | 7543 |
| 46,6 | 298 | 1,1 | 19,97 | H052 | 100L/100LA | 6 | 8000 |
| 45,9 | 303 | 2,0 | 20,28 | H062 | 100L/100LA | 6 | 12000 |
| 45,5 | 306 | 1,1 | 20,46 | HA62 | 100L/100LA | 6 | 7618 |
| 44,4 | 310 | 1,4 | 31,52 | H052 | 90L/90LA | 4 | 8000 |
| 43,8 | 314 | 2,3 | 32,00 | H062 | 90L/90LA | 4 | 12000 |
| 42,9 | 324 | 1,0 | 21,67 | H052 | 100L/100LA | 6 | 8000 |
| 42,4 | 324 | 1,3 | 33,00 | H052 | 90L/90LA | 4 | 8000 |
| 40,0 | 348 | 1,8 | 23,27 | H062 | 100L/100LA | 6 | 12000 |
| 38,7 | 355 | 1,1 | 36,17 | HA62 | 90L/90LA | 4 | 8000 |
| 37,8 | 363 | 1,9 | 36,99 | H062 | 90L/90LA | 4 | 12000 |
| 36,2 | 384 | 1,6 | 25,70 | H062 | 100L/100LA | 6 | 12000 |
| 35,9 | 383 | 1,1 | 38,98 | H052 | 90L/90LA | 4 | 8000 |
| 34,7 | 396 | 1,8 | 40,33 | H062 | 90L/90LA | 4 | 12000 |
| 32,7 | 420 | 3,3 | 42,75 | H082 | 90L/90LA | 4 | 18000 |
| 31,7 | 438 | 1,3 | 29,33 | H062 | 100L/100LA | 6 | 12000 |
| 30,4 | 452 | 1,6 | 46,06 | H062 | 90L/90LA | 4 | 12000 |
| 29,9 | 465 | 2,9 | 31,15 | H082 | 100L/100LA | 6 | 18000 |
| 29,1 | 478 | 1,5 | 32,00 | H062 | 100L/100LA | 6 | 12000 |
| 29,1 | 473 | 2,9 | 48,13 | H082 | 90L/90LA | 4 | 18000 |
| 28,3 | 476 | 1,5 | 49,45 | H063 | 90L/90LA | 4 | 12000 |
| 27,1 | 513 | 2,7 | 34,38 | H082 | 100L/100LA | 6 | 18000 |
| 25,6 | 525 | 1,4 | 54,61 | H063 | 90L/90LA | 4 | 12000 |
| 25,1 | 552 | 1,2 | 36,99 | H062 | 100L/100LA | 6 | 12000 |
| 24,8 | 544 | 2,5 | 56,53 | H083 | 90L/90LA | 4 | 18000 |
| 24,0 | 578 | 2,4 | 38,70 | H082 | 100L/100LA | 6 | 18000 |
| 23,1 | 602 | 1,2 | 40,33 | H062 | 100L/100LA | 6 | 12000 |
| 21,8 | 638 | 2,1 | 42,75 | H082 | 100L/100LA | 6 | 18000 |

# 6.1 H/HA MOTORIDUTTORE (50Hz)



## 1,50 kW

| n2 [rpm] | M2 [Nm] | fs | i | Riduttore | Motore Grandezza | Poli | Fr2 [N] |
|---|---|---|---|---|---|---|---|
| 20,6 | 654 | 1,1 | 68,00 | H063 | 90L/90LA | 4 | 12000 |
| 20,2 | 688 | 1,1 | 46,06 | H062 | 100L/100LA | 6 | 12000 |
| 19,6 | 688 | 2,2 | 71,48 | H083 | 90L/90LA | 4 | 18000 |
| 19,3 | 719 | 1,9 | 48,13 | H082 | 100L/100LA | 6 | 18000 |
| 18,8 | 723 | 1,0 | 49,45 | H063 | 100L/100LA | 6 | 12000 |
| 17,8 | 759 | 2,0 | 78,87 | H083 | 90L/90LA | 4 | 18000 |
| 16,5 | 827 | 1,7 | 56,53 | H083 | 100L/100LA | 6 | 18000 |
| 16,4 | 823 | 1,9 | 85,56 | H083 | 90L/90LA | 4 | 18000 |
| 14,3 | 943 | 1,6 | 98,09 | H083 | 90L/90LA | 4 | 18000 |
| 13,3 | 1019 | 2,9 | 69,69 | H103 | 100L/100LA | 6 | 22000 |
| 13,0 | 1045 | 1,5 | 71,48 | H083 | 100L/100LA | 6 | 18000 |
| 12,4 | 1085 | 1,4 | 112,78 | H083 | 90L/90LA | 4 | 18000 |
| 11,8 | 1153 | 1,3 | 78,87 | H083 | 100L/100LA | 6 | 18000 |
| 11,7 | 1167 | 2,6 | 79,82 | H103 | 100L/100LA | 6 | 22000 |
| 11,3 | 1197 | 1,3 | 124,44 | H083 | 90L/90LA | 4 | 18000 |
| 11,1 | 1231 | 2,4 | 84,16 | H103 | 100L/100LA | 6 | 22000 |
| 10,9 | 1251 | 1,2 | 85,56 | H083 | 100L/100LA | 6 | 18000 |
| 10,3 | 1316 | 3,2 | 89,97 | H123 | 100LA | 6 | 30000 |
| 10,0 | 1365 | 2,2 | 93,36 | H103 | 100L/100LA | 6 | 22000 |
| 9,8 | 1367 | 1,1 | 142,15 | H083 | 90L/90LA | 4 | 18000 |
| 9,8 | 1379 | 2,2 | 143,42 | H103 | 90L/90LA | 4 | 22000 |
| 9,5 | 1434 | 1,1 | 98,09 | H083 | 100L/100LA | 6 | 18000 |
| 9,3 | 1463 | 2,0 | 100,07 | H103 | 100L/100LA | 6 | 22000 |
| 9,3 | 1467 | 2,9 | 100,29 | H123 | 100L/100LA | 6 | 30000 |
| 9,0 | 1489 | 1,0 | 154,76 | H083 | 90L/90LA | 4 | 18000 |
| 8,8 | 1529 | 1,0 | 162,35 | H083 | 90L | 4 | 18000 |
| 8,7 | 1547 | 1,9 | 160,82 | H103 | 90L/90LA | 4 | 22000 |
| 8,6 | 1584 | 2,7 | 108,34 | H123 | 100L/100LA | 6 | 30000 |
| 7,8 | 1735 | 2,5 | 118,62 | H123 | 100L/100LA | 6 | 30000 |
| 7,7 | 1767 | 1,7 | 120,84 | H103 | 100L/100LA | 6 | 22000 |
| 7,7 | 1742 | 1,7 | 181,07 | H103 | 90L/90LA | 4 | 22000 |
| 7,3 | 1874 | 2,3 | 128,18 | H123 | 100L/100LA | 6 | 30000 |
| 7,2 | 1868 | 1,6 | 194,21 | H103 | 90L/90LA | 4 | 22000 |
| 6,9 | 1960 | 1,5 | 134,06 | H103 | 100L/100LA | 6 | 22000 |
| 6,5 | 2097 | 1,4 | 143,42 | H103 | 100L/100LA | 6 | 22000 |
| 6,5 | 2072 | 1,4 | 215,45 | H103 | 90L/90LA | 4 | 22000 |
| 6,4 | 2117 | 2,0 | 144,79 | H123 | 100L/100LA | 6 | 30000 |
| 6,0 | 2270 | 1,9 | 155,22 | H123 | 100L/100LA | 6 | 30000 |
| 5,8 | 2352 | 1,3 | 160,82 | H103 | 100L/100LA | 6 | 22000 |
| 5,8 | 2333 | 1,1 | 242,59 | H103 | 90L/90LA | 4 | 22000 |
| 5,4 | 2527 | 1,7 | 172,80 | H123 | 100L/100LA | 6 | 30000 |
| 5,1 | 2648 | 1,1 | 181,07 | H103 | 100L/100LA | 6 | 22000 |

# 6.1 H/HA MOTORIDUTTORE (50Hz)



## 1,50 kW

| n2 [rpm] | M2 [Nm] | fs | i | Riduttore | Motore Grandezza | Poli | Fr2 [N] |
|---|---|---|---|---|---|---|---|
| 4,9 | 2767 | 1,5 | 189,19 | H123 | 100L/100LA | 6 | 30000 |
| 4,8 | 2840 | 1,1 | 194,21 | H103 | 100L/100LA | 6 | 22000 |
| 4,5 | 3033 | 1,4 | 207,43 | H123 | 100L/100LA | 6 | 30000 |
| 4,0 | 3377 | 1,3 | 230,92 | H123 | 100L/100LA | 6 | 30000 |
| 3,6 | 3797 | 1,1 | 259,64 | H123 | 100L/100LA | 6 | 30000 |

## 1,85 kW

| n2 [rpm] | M2 [Nm] | fs | i | Riduttore | Motore Grandezza | Poli | Fr2 [N] |
|---|---|---|---|---|---|---|---|
| 1100,0 | 16 | 2,2 | 1,27 | H051 | 90LB (1) | 4 | 1598 |
| 986,4 | 17 | 2,9 | 1,42 | H051 | 90LB (1) | 4 | 1651 |
| 973,9 | 18 | 1,2 | 1,44 | H041 | 90LB (1) | 4 | 631 |
| 966,7 | 18 | 1,9 | 1,45 | HA51 | 90LB (1) | 4 | 1410 |
| 730,7 | 24 | 1,4 | 1,27 | H051 | 100LB | 6 | 1803 |
| 697,5 | 25 | 3,1 | 1,33 | HA61 | 100LB | 6 | 2353 |
| 692,1 | 25 | 2,7 | 1,34 | H061 | 100LB | 6 | 2915 |
| 658,8 | 26 | 2,0 | 2,13 | H051 | 90LB (1) | 4 | 1860 |
| 655,2 | 26 | 1,9 | 1,42 | H051 | 100LB | 6 | 1861 |
| 560,0 | 31 | 2,5 | 2,50 | HA61 | 90LB (1) | 4 | 2531 |
| 544,4 | 31 | 1,9 | 2,57 | H051 | 90LB (1) | 4 | 1964 |
| 544,4 | 31 | 3,2 | 2,57 | H061 | 90LB (1) | 4 | 3130 |
| 442,1 | 39 | 1,8 | 3,17 | H051 | 90LB (1) | 4 | 2082 |
| 442,1 | 39 | 2,9 | 3,17 | H061 | 90LB (1) | 4 | 3324 |
| 437,6 | 40 | 1,3 | 2,13 | H051 | 100LB | 6 | 2086 |
| 437,6 | 40 | 2,6 | 2,13 | H061 | 100LB | 6 | 3331 |
| 379,7 | 45 | 1,7 | 3,69 | H051 | 90LB (1) | 4 | 2170 |
| 379,7 | 45 | 2,8 | 3,69 | H061 | 90LB (1) | 4 | 3470 |
| 372,0 | 47 | 1,7 | 2,50 | HA61 | 100LB | 6 | 2901 |
| 361,7 | 48 | 1,3 | 2,57 | H051 | 100LB | 6 | 2196 |
| 361,7 | 48 | 2,1 | 2,57 | H061 | 100LB | 6 | 3515 |
| 350,0 | 49 | 1,6 | 4,00 | H051 | 90LB (1) | 4 | 2218 |
| 350,0 | 49 | 2,6 | 4,00 | H061 | 90LB (1) | 4 | 3550 |
| 319,3 | 54 | 1,8 | 4,38 | HA61 | 90LB (1) | 4 | 3053 |
| 298,1 | 57 | 1,2 | 4,70 | H032 | 90LB (1) | 4 | 3417 |
| 293,7 | 59 | 1,2 | 3,17 | H051 | 100LB | 6 | 2319 |
| 293,7 | 59 | 1,9 | 3,17 | H061 | 100LB | 6 | 3700 |
| 293,5 | 58 | 1,4 | 4,77 | H051 | 90LB (1) | 4 | 2322 |
| 293,5 | 58 | 2,3 | 4,77 | H061 | 90LB (1) | 4 | 3700 |
| 272,2 | 62 | 2,8 | 5,14 | HA52 | 90LB (1) | 4 | 2842 |
| 266,7 | 64 | 1,3 | 5,25 | H051 | 90LB (1) | 4 | 2380 |
| 266,7 | 64 | 2,3 | 5,25 | H061 | 90LB (1) | 4 | 3700 |
| 260,3 | 65 | 1,5 | 5,38 | HA42 | 90LB (1) | 4 | 2308 |

(1) Disponibile solo con motore autofrenante (TBS)

# 6.1 H/HA MOTORIDUTTORE (50Hz)



## 1,85 kW

| n2 [rpm] | M2 [Nm] | fs | i | Riduttore | Motore Grandezza | Poli | Fr2 [N] |
|---|---|---|---|---|---|---|---|
| 256,3 | 66 | 1,8 | 5,46 | H042 | 90LB (1) | 4 | 4690 |
| 252,2 | 69 | 1,1 | 3,69 | H051 | 100LB | 6 | 2410 |
| 252,2 | 69 | 1,9 | 3,69 | H061 | 100LB | 6 | 3700 |
| 244,4 | 69 | 2,7 | 5,73 | H052 | 90LB (1) | 4 | 6117 |
| 240,6 | 71 | 1,2 | 5,82 | H051 | 90LB (1) | 4 | 2441 |
| 240,6 | 71 | 2,0 | 5,82 | H061 | 90LB (1) | 4 | 3700 |
| 232,5 | 74 | 1,0 | 4,00 | H051 | 100LB | 6 | 2458 |
| 232,5 | 74 | 1,7 | 4,00 | H061 | 100LB | 6 | 3700 |
| 225,0 | 75 | 2,3 | 6,22 | HA52 | 90LB (1) | 4 | 3029 |
| 224,7 | 75 | 1,0 | 6,23 | H032 | 90LB (1) | 4 | 3616 |
| 214,8 | 79 | 1,3 | 6,52 | HA42 | 90LB (1) | 4 | 2461 |
| 212,1 | 82 | 1,2 | 4,38 | HA61 | 100LB | 6 | 3499 |
| 203,1 | 84 | 2,5 | 6,89 | H052 | 90LB (1) | 4 | 6438 |
| 199,3 | 87 | 3,1 | 4,67 | H081 | 100LB | 6 | 4000 |
| 195,0 | 89 | 1,5 | 4,77 | H061 | 100LB | 6 | 3700 |
| 194,8 | 87 | 1,3 | 7,19 | H042 | 90LB (1) | 4 | 5013 |
| 190,9 | 90 | 1,6 | 7,33 | H061 | 90LB (1) | 4 | 3700 |
| 186,7 | 92 | 3,2 | 7,50 | H081 | 90LB (1) | 4 | 4000 |
| 181,0 | 94 | 1,8 | 7,73 | HA52 | 90LB (1) | 4 | 3256 |
| 180,8 | 95 | 1,8 | 5,14 | HA52 | 100LB | 6 | 3257 |
| 177,1 | 98 | 1,5 | 5,25 | H061 | 100LB | 6 | 3700 |
| 170,3 | 101 | 1,2 | 5,46 | H042 | 100LB | 6 | 5162 |
| 167,9 | 103 | 2,7 | 5,54 | H081 | 100LB | 6 | 4000 |
| 167,2 | 103 | 1,4 | 8,38 | H061 | 90LB (1) | 4 | 3700 |
| 165,8 | 103 | 2,9 | 8,44 | H081 | 90LB (1) | 4 | 4000 |
| 164,2 | 103 | 2,4 | 8,53 | H052 | 90LB (1) | 4 | 6815 |
| 162,4 | 105 | 1,8 | 5,73 | H052 | 100LB | 6 | 6827 |
| 159,8 | 108 | 1,3 | 5,82 | H061 | 100LB | 6 | 3700 |
| 157,1 | 108 | 1,4 | 8,91 | H042 | 90LB (1) | 4 | 5262 |
| 152,9 | 113 | 2,6 | 6,08 | H081 | 100LB | 6 | 4000 |
| 149,5 | 115 | 1,5 | 6,22 | HA52 | 100LB | 6 | 3471 |
| 149,5 | 115 | 2,4 | 6,22 | HA62 | 100LB | 6 | 5123 |
| 146,4 | 116 | 2,3 | 9,56 | H052 | 90LB (1) | 4 | 7020 |
| 145,2 | 117 | 1,8 | 9,64 | HA52 | 90LB (1) | 4 | 3505 |
| 145,2 | 117 | 2,8 | 9,64 | HA62 | 90LB (1) | 4 | 5173 |
| 135,7 | 125 | 1,4 | 10,31 | H042 | 90LB (1) | 4 | 5425 |
| 134,9 | 127 | 1,6 | 6,89 | H052 | 100LB | 6 | 7159 |
| 126,8 | 136 | 1,1 | 7,33 | H061 | 100LB | 6 | 3700 |
| 124,0 | 140 | 2,1 | 7,50 | H081 | 100LB | 6 | 4000 |
| 121,6 | 139 | 2,0 | 11,51 | H052 | 90LB (1) | 4 | 7354 |
| 120,3 | 142 | 1,2 | 7,73 | HA52 | 100LB | 6 | 3732 |
| 120,3 | 142 | 1,9 | 7,73 | HA62 | 100LB | 6 | 5508 |

(1) Disponibile solo con motore autofrenante (TBS)

# 6.1 H/HA MOTORIDUTTORE (50Hz)



## 1,85 kW

| n2 [rpm] | M2 [Nm] | fs | i | Riduttore | Motore Grandezza | Poli | Fr2 [N] |
|---|---|---|---|---|---|---|---|
| 120,0 | 141 | 1,4 | 11,67 | HA52 | 90LB (1) | 4 | 3735 |
| 120,0 | 141 | 2,2 | 11,67 | HA62 | 90LB (1) | 4 | 5512 |
| 118,6 | 143 | 1,3 | 11,80 | H042 | 90LB (1) | 4 | 5569 |
| 110,1 | 157 | 1,9 | 8,44 | H081 | 100LB | 6 | 4000 |
| 109,1 | 157 | 1,6 | 8,53 | H052 | 100LB | 6 | 7540 |
| 103,2 | 164 | 1,1 | 13,57 | H042 | 90LB (1) | 4 | 5710 |
| 99,1 | 173 | 2,5 | 9,39 | H062 | 100LB | 6 | 12000 |
| 98,3 | 172 | 1,8 | 14,24 | H052 | 90LB (1) | 4 | 7736 |
| 97,3 | 176 | 1,5 | 9,56 | H052 | 100LB | 6 | 7744 |
| 96,6 | 176 | 1,1 | 14,50 | HA52 | 90LB (1) | 4 | 4015 |
| 96,6 | 176 | 1,7 | 14,50 | HA62 | 90LB (1) | 4 | 5926 |
| 96,4 | 178 | 1,2 | 9,64 | HA52 | 100LB | 6 | 4017 |
| 96,4 | 178 | 1,9 | 9,64 | HA62 | 100LB | 6 | 5929 |
| 94,9 | 179 | 2,8 | 14,75 | H062 | 90LB (1) | 4 | 12000 |
| 84,4 | 201 | 1,6 | 16,59 | H052 | 90LB (1) | 4 | 8000 |
| 82,8 | 205 | 1,1 | 16,91 | HA52 | 90LB (1) | 4 | 4227 |
| 82,8 | 205 | 1,8 | 16,91 | HA62 | 90LB (1) | 4 | 6238 |
| 80,8 | 212 | 1,3 | 11,51 | H052 | 100LB | 6 | 8000 |
| 79,7 | 215 | 1,5 | 11,67 | HA62 | 100LB | 6 | 6317 |
| 79,6 | 215 | 2,2 | 11,69 | H062 | 100LB | 6 | 12000 |
| 79,2 | 214 | 2,8 | 17,67 | H062 | 90LB (1) | 4 | 12000 |
| 77,8 | 218 | 1,5 | 18,00 | H052 | 90LB (1) | 4 | 8000 |
| 73,4 | 233 | 2,2 | 12,67 | H062 | 100LB | 6 | 12000 |
| 70,1 | 242 | 1,4 | 19,97 | H052 | 90LB (1) | 4 | 8000 |
| 69,0 | 246 | 2,5 | 20,28 | H062 | 90LB (1) | 4 | 12000 |
| 68,4 | 248 | 1,3 | 20,46 | HA62 | 90LB (1) | 4 | 6647 |
| 65,3 | 262 | 1,2 | 14,24 | H052 | 100LB | 6 | 8000 |
| 64,6 | 262 | 1,3 | 21,67 | H052 | 90LB (1) | 4 | 8000 |
| 64,1 | 267 | 1,1 | 14,50 | HA62 | 100LB | 6 | 6792 |
| 63,1 | 272 | 1,9 | 14,75 | H062 | 100LB | 6 | 12000 |
| 60,2 | 282 | 2,2 | 23,27 | H062 | 90LB (1) | 4 | 12000 |
| 57,1 | 300 | 1,9 | 16,29 | H062 | 100LB | 6 | 12000 |
| 56,7 | 299 | 1,1 | 24,71 | H052 | 90LB (1) | 4 | 8000 |
| 56,0 | 306 | 1,1 | 16,59 | H052 | 100LB | 6 | 8000 |
| 55,1 | 308 | 1,0 | 25,43 | HA62 | 90LB (1) | 4 | 7147 |
| 55,0 | 312 | 1,2 | 16,91 | HA62 | 100LB | 6 | 7150 |
| 54,5 | 311 | 2,0 | 25,70 | H062 | 90LB (1) | 4 | 12000 |
| 53,5 | 317 | 1,1 | 26,18 | H052 | 90LB (1) | 4 | 8000 |
| 52,6 | 325 | 1,8 | 17,67 | H062 | 100LB | 6 | 12000 |
| 51,7 | 332 | 1,0 | 18,00 | H052 | 100LB | 6 | 8000 |
| 49,2 | 345 | 1,0 | 28,44 | H052 | 90LB (1) | 4 | 8000 |
| 47,7 | 355 | 1,6 | 29,33 | H062 | 90LB (1) | 4 | 12000 |

(1) Disponibile solo con motore autofrenante (TBS)

# 6.1 H/HA MOTORIDUTTORE (50Hz)



## 1,85 kW

| n2 [rpm] | M2 [Nm] | fs | i | Riduttore | Motore Grandezza | Poli | Fr2 [N] |
|---|---|---|---|---|---|---|---|
| 45,9 | 374 | 1,6 | 20,28 | H062 | 100LB | 6 | 12000 |
| 44,4 | 382 | 1,1 | 31,52 | H052 | 90LB (1) | 4 | 8000 |
| 43,8 | 388 | 1,9 | 32,00 | H062 | 90LB (1) | 4 | 12000 |
| 42,4 | 400 | 1,0 | 33,00 | H052 | 90LB (1) | 4 | 8000 |
| 40,7 | 416 | 3,3 | 34,38 | H082 | 90LB (1) | 4 | 18000 |
| 40,0 | 429 | 1,4 | 23,27 | H062 | 100LB | 6 | 12000 |
| 37,8 | 448 | 1,5 | 36,99 | H062 | 90LB (1) | 4 | 12000 |
| 36,2 | 473 | 1,3 | 25,70 | H062 | 100LB | 6 | 12000 |
| 36,2 | 469 | 2,9 | 38,70 | H082 | 90LB (1) | 4 | 18000 |
| 35,0 | 490 | 2,4 | 26,60 | H082 | 100LB | 6 | 18000 |
| 34,7 | 489 | 1,5 | 40,33 | H062 | 90LB (1) | 4 | 12000 |
| 33,4 | 514 | 2,2 | 27,88 | H082 | 100LB | 6 | 18000 |
| 32,7 | 518 | 2,6 | 42,75 | H082 | 90LB (1) | 4 | 18000 |
| 31,7 | 540 | 1,1 | 29,33 | H062 | 100LB | 6 | 12000 |
| 30,4 | 558 | 1,3 | 46,06 | H062 | 90LB (1) | 4 | 12000 |
| 29,9 | 574 | 2,4 | 31,15 | H082 | 100LB | 6 | 18000 |
| 29,1 | 589 | 1,2 | 32,00 | H062 | 100LB | 6 | 12000 |
| 29,1 | 583 | 2,3 | 48,13 | H082 | 90LB (1) | 4 | 18000 |
| 28,3 | 587 | 1,2 | 49,45 | H063 | 90LB (1) | 4 | 12000 |
| 27,1 | 633 | 2,2 | 34,38 | H082 | 100LB | 6 | 18000 |
| 25,6 | 648 | 1,1 | 54,61 | H063 | 90LB (1) | 4 | 12000 |
| 24,8 | 671 | 2,0 | 56,53 | H083 | 90LB (1) | 4 | 18000 |
| 24,0 | 713 | 1,9 | 38,70 | H082 | 100LB | 6 | 18000 |
| 21,8 | 787 | 1,7 | 42,75 | H082 | 100LB | 6 | 18000 |
| 19,6 | 848 | 1,8 | 71,48 | H083 | 90LB (1) | 4 | 18000 |
| 19,3 | 887 | 1,5 | 48,13 | H082 | 100LB | 6 | 18000 |
| 18,1 | 949 | 3,0 | 51,52 | H102 | 100LB | 6 | 22000 |
| 17,8 | 936 | 1,6 | 78,87 | H083 | 90LB (1) | 4 | 18000 |
| 16,5 | 1019 | 1,3 | 56,53 | H083 | 100LB | 6 | 18000 |
| 16,4 | 1015 | 1,5 | 85,56 | H083 | 90LB (1) | 4 | 18000 |
| 14,3 | 1164 | 1,3 | 98,09 | H083 | 90LB (1) | 4 | 18000 |
| 13,3 | 1257 | 2,4 | 69,69 | H103 | 100LB | 6 | 22000 |
| 13,0 | 1289 | 1,2 | 71,48 | H083 | 100LB | 6 | 18000 |
| 12,6 | 1329 | 3,2 | 73,71 | H123 | 100LB | 6 | 30000 |
| 12,4 | 1338 | 1,1 | 112,78 | H083 | 90LB (1) | 4 | 18000 |
| 11,8 | 1423 | 1,1 | 78,87 | H083 | 100LB | 6 | 18000 |
| 11,7 | 1440 | 2,1 | 79,82 | H103 | 100LB | 6 | 22000 |
| 11,3 | 1476 | 1,0 | 124,44 | H083 | 90LB (1) | 4 | 18000 |
| 11,2 | 1503 | 2,8 | 83,34 | H123 | 100LB | 6 | 30000 |
| 11,1 | 1518 | 2,0 | 84,16 | H103 | 100LB | 6 | 22000 |
| 10,3 | 1623 | 2,6 | 89,97 | H123 | 100LB | 6 | 30000 |
| 10,0 | 1684 | 1,8 | 93,36 | H103 | 100LB | 6 | 22000 |

(1) Disponibile solo con motore autofrenante (TBS)

# 6.1 H/HA MOTORIDUTTORE (50Hz)



## 1,85 kW

| n2 [rpm] | M2 [Nm] | fs | i | Riduttore | Motore Grandezza | Poli | Fr2 [N] |
|---|---|---|---|---|---|---|---|
| 9,8 | 1701 | 1,8 | 143,42 | H103 | 90LB (1) | 4 | 22000 |
| 9,3 | 1805 | 1,7 | 100,07 | H103 | 100LB | 6 | 22000 |
| 9,3 | 1809 | 2,4 | 100,29 | H123 | 100LB | 6 | 30000 |
| 8,7 | 1908 | 1,6 | 160,82 | H103 | 90LB (1) | 4 | 22000 |
| 8,6 | 1954 | 2,2 | 108,34 | H123 | 100LB | 6 | 30000 |
| 7,8 | 2139 | 2,0 | 118,62 | H123 | 100LB | 6 | 30000 |
| 7,7 | 2179 | 1,4 | 120,84 | H103 | 100LB | 6 | 22000 |
| 7,7 | 2148 | 1,4 | 181,07 | H103 | 90LB (1) | 4 | 22000 |
| 7,3 | 2312 | 1,8 | 128,18 | H123 | 100LB | 6 | 30000 |
| 7,2 | 2304 | 1,3 | 194,21 | H103 | 90LB (1) | 4 | 22000 |
| 6,9 | 2418 | 1,2 | 134,06 | H103 | 100LB | 6 | 22000 |
| 6,5 | 2587 | 1,2 | 143,42 | H103 | 100LB | 6 | 22000 |
| 6,5 | 2556 | 1,2 | 215,45 | H103 | 90LB (1) | 4 | 22000 |
| 6,4 | 2611 | 1,6 | 144,79 | H123 | 100LB | 6 | 30000 |
| 6,0 | 2800 | 1,5 | 155,22 | H123 | 100LB | 6 | 30000 |
| 5,8 | 2901 | 1,0 | 160,82 | H103 | 100LB | 6 | 22000 |
| 5,4 | 3117 | 1,4 | 172,80 | H123 | 100LB | 6 | 30000 |
| 4,9 | 3412 | 1,3 | 189,19 | H123 | 100LB | 6 | 30000 |
| 4,5 | 3741 | 1,1 | 207,43 | H123 | 100LB | 6 | 30000 |
| 4,0 | 4165 | 1,0 | 230,92 | H123 | 100LB | 6 | 30000 |

## 2,20 kW

| n2 [rpm] | M2 [Nm] | fs | i | Riduttore | Motore Grandezza | Poli | Fr2 [N] |
|---|---|---|---|---|---|---|---|
| 1123,6 | 18 | 1,9 | 1,27 | H051 | 100LA/112MR | 4 | 1575 |
| 1007,5 | 20 | 2,5 | 1,42 | H051 | 100LA/112MR | 4 | 1627 |
| 730,7 | 28 | 1,2 | 1,27 | H051 | 112M/112MA | 6 | 1784 |
| 697,5 | 30 | 2,6 | 1,33 | HA61 | 112M/112MA | 6 | 2353 |
| 692,1 | 30 | 2,3 | 1,34 | H061 | 112M/112MA | 6 | 2888 |
| 672,9 | 30 | 1,7 | 2,13 | H051 | 100LA/112MR | 4 | 1827 |
| 672,9 | 30 | 3,4 | 2,13 | H061 | 100LA | 4 | 2913 |
| 655,2 | 31 | 1,6 | 1,42 | H051 | 112M/112MA | 6 | 1840 |
| 572,0 | 36 | 2,2 | 2,50 | HA61 | 100LA/112MR | 4 | 2514 |
| 556,1 | 37 | 1,6 | 2,57 | H051 | 100LA/112MR | 4 | 1927 |
| 556,1 | 37 | 2,8 | 2,57 | H061 | 100LA/112MR | 4 | 3078 |
| 451,6 | 45 | 1,5 | 3,17 | H051 | 100LA/112MR | 4 | 2038 |
| 451,6 | 45 | 2,5 | 3,17 | H061 | 100LA/112MR | 4 | 3263 |
| 437,6 | 47 | 1,1 | 2,13 | H051 | 112M/112MA | 6 | 2053 |
| 437,6 | 47 | 2,2 | 2,13 | H061 | 112M/112MA | 6 | 3289 |
| 387,8 | 53 | 1,5 | 3,69 | H051 | 100LA/112MR | 4 | 2121 |
| 387,8 | 53 | 2,4 | 3,69 | H061 | 100LA/112MR | 4 | 3402 |
| 372,0 | 55 | 1,4 | 2,50 | HA61 | 112M/112MA | 6 | 2901 |

(1) Disponibile solo con motore autofrenante (TBS)

# 6.1 H/HA MOTORIDUTTORE (50Hz)



## 2,20 kW

| n2 [rpm] | M2 [Nm] | fs | i | Riduttore | Motore Grandezza | Poli | Fr2 [N] |
|---|---|---|---|---|---|---|---|
| 361,7 | 57 | 1,1 | 2,57 | H051 | 112M/112MA | 6 | 2157 |
| 361,7 | 57 | 1,8 | 2,57 | H061 | 112M/112MA | 6 | 3464 |
| 357,5 | 57 | 1,4 | 4,00 | H051 | 100LA/112MR | 4 | 2166 |
| 357,5 | 57 | 2,2 | 4,00 | H061 | 100LA/112MR | 4 | 3478 |
| 323,9 | 63 | 1,5 | 4,38 | HA61 | 100LA/112MR | 4 | 3038 |
| 303,2 | 68 | 1,0 | 3,17 | H051 | 112M | 6 | 2254 |
| 302,4 | 67 | 1,0 | 4,70 | H032 | 100LA/112MR | 4 | 3297 |
| 299,8 | 68 | 1,2 | 4,77 | H051 | 100LA/112MR | 4 | 2263 |
| 299,8 | 68 | 2,0 | 4,77 | H061 | 100LA/112MR | 4 | 3643 |
| 293,7 | 70 | 1,6 | 3,17 | H061 | 112M/112MA | 6 | 3658 |
| 278,1 | 73 | 2,4 | 5,14 | HA52 | 100LA/112MR | 4 | 2822 |
| 272,4 | 75 | 1,1 | 5,25 | H051 | 100LA/112MR | 4 | 2315 |
| 272,4 | 75 | 1,9 | 5,25 | H061 | 100LA/112MR | 4 | 3700 |
| 260,0 | 78 | 1,5 | 5,46 | H042 | 100LA/112MR | 4 | 4571 |
| 252,2 | 82 | 1,6 | 3,69 | H061 | 112M/112MA | 6 | 3700 |
| 249,9 | 82 | 3,2 | 3,72 | H081 | 112MA | 6 | 4000 |
| 249,7 | 81 | 2,3 | 5,73 | H052 | 100LA/112MR | 4 | 5995 |
| 244,1 | 84 | 1,0 | 5,82 | H051 | 100LA/112MR | 4 | 2375 |
| 244,1 | 84 | 1,7 | 5,82 | H061 | 100LA/112MR | 4 | 3700 |
| 235,1 | 87 | 3,3 | 6,08 | H081 | 100LA | 4 | 4000 |
| 232,5 | 89 | 1,4 | 4,00 | H061 | 112M/112MA | 6 | 3700 |
| 232,5 | 89 | 3,1 | 4,00 | H081 | 112M/112MA | 6 | 4000 |
| 229,8 | 88 | 2,0 | 6,22 | HA52 | 100LA/112MR | 4 | 3007 |
| 206,0 | 98 | 2,1 | 6,89 | H052 | 100LA/112MR | 4 | 6309 |
| 199,3 | 103 | 2,6 | 4,67 | H081 | 112M/112MA | 6 | 4000 |
| 197,6 | 102 | 1,1 | 7,19 | H042 | 100LA/112MR | 4 | 4862 |
| 195,0 | 106 | 1,3 | 4,77 | H061 | 112M/112MA | 6 | 3700 |
| 195,0 | 105 | 1,4 | 7,33 | H061 | 100LA/112MR | 4 | 3700 |
| 189,3 | 108 | 2,8 | 7,50 | H081 | 100LA/112MR | 4 | 4000 |
| 183,6 | 110 | 1,6 | 7,73 | HA52 | 100LA/112MR | 4 | 3241 |
| 183,6 | 110 | 2,5 | 7,73 | HA62 | 100LA/112MR | 4 | 4783 |
| 180,8 | 113 | 1,5 | 5,14 | HA52 | 112M/112MA | 6 | 3257 |
| 180,8 | 113 | 2,4 | 5,14 | HA62 | 112M/112MA | 6 | 4808 |
| 177,1 | 116 | 1,2 | 5,25 | H061 | 112M/112MA | 6 | 3700 |
| 175,7 | 116 | 1,0 | 5,46 | H042 | 112M | 6 | 4972 |
| 169,6 | 120 | 1,2 | 8,38 | H061 | 100LA/112MR | 4 | 3700 |
| 168,2 | 121 | 2,5 | 8,44 | H081 | 100LA/112MR | 4 | 4000 |
| 167,9 | 123 | 2,3 | 5,54 | H081 | 112M/112MA | 6 | 4000 |
| 166,5 | 121 | 2,0 | 8,53 | H052 | 100LA/112MR | 4 | 6660 |
| 162,4 | 125 | 1,5 | 5,73 | H052 | 112M/112MA | 6 | 6694 |
| 159,8 | 129 | 1,1 | 5,82 | H061 | 112M/112MA | 6 | 3700 |
| 159,3 | 127 | 1,2 | 8,91 | H042 | 100LA/112MR | 4 | 5079 |

# 6.1 H/HA MOTORIDUTTORE (50Hz)



## 2,20 kW

| n2 [rpm] | M2 [Nm] | fs | i | Riduttore | Motore Grandezza | Poli | Fr2 [N] |
|---|---|---|---|---|---|---|---|
| 152,9 | 135 | 2,2 | 6,08 | H081 | 112M/112MA | 6 | 4000 |
| 149,5 | 136 | 1,3 | 6,22 | HA52 | 112M/112MA | 6 | 3471 |
| 149,5 | 136 | 2,0 | 6,22 | HA62 | 112M/112MA | 6 | 5123 |
| 148,5 | 136 | 2,0 | 9,56 | H052 | 100LA/112MR | 4 | 6850 |
| 147,3 | 137 | 1,6 | 9,64 | HA52 | 100LA/112MR | 4 | 3488 |
| 147,3 | 137 | 2,4 | 9,64 | HA62 | 100LA/112MR | 4 | 5149 |
| 137,7 | 147 | 1,2 | 10,31 | H042 | 100LA/112MR | 4 | 5216 |
| 134,9 | 151 | 1,4 | 6,89 | H052 | 112M/112MA | 6 | 6998 |
| 125,8 | 162 | 2,4 | 7,39 | H062 | 112M/112MA | 6 | 12000 |
| 124,0 | 166 | 1,8 | 7,50 | H081 | 112M/112MA | 6 | 4000 |
| 123,4 | 163 | 1,7 | 11,51 | H052 | 100LA/112MR | 4 | 7155 |
| 121,7 | 166 | 1,2 | 11,67 | HA52 | 100LA/112MR | 4 | 3717 |
| 121,7 | 166 | 1,9 | 11,67 | HA62 | 100LA/112MR | 4 | 5486 |
| 121,5 | 166 | 2,8 | 11,69 | H062 | 100LA | 4 | 12000 |
| 120,3 | 168 | 1,1 | 11,80 | H042 | 100LA/112MR | 4 | 5333 |
| 120,3 | 169 | 1,0 | 7,73 | HA52 | 112M/112MA | 6 | 3732 |
| 120,3 | 169 | 1,6 | 7,73 | HA62 | 112M/112MA | 6 | 5508 |
| 112,1 | 180 | 2,8 | 12,67 | H062 | 100LA | 4 | 12000 |
| 110,7 | 186 | 3,0 | 8,40 | H101 | 112M/112MA | 6 | 5000 |
| 110,1 | 187 | 1,6 | 8,44 | H081 | 112M/112MA | 6 | 4000 |
| 109,4 | 186 | 2,3 | 8,50 | H062 | 112M/112MA | 6 | 12000 |
| 109,1 | 187 | 1,3 | 8,53 | H052 | 112M/112MA | 6 | 7341 |
| 100,7 | 200 | 1,0 | 14,50 | HA52 | 112MR | 4 | 3959 |
| 99,7 | 202 | 1,5 | 14,24 | H052 | 100LA/112MR | 4 | 7495 |
| 99,1 | 206 | 2,1 | 9,39 | H062 | 112M/112MA | 6 | 12000 |
| 97,9 | 206 | 1,5 | 14,50 | HA62 | 100LA/112MR | 4 | 5898 |
| 97,3 | 209 | 1,3 | 9,56 | H052 | 112M/112MA | 6 | 7521 |
| 96,4 | 211 | 1,0 | 9,64 | HA52 | 112M/112MA | 6 | 4017 |
| 96,4 | 211 | 1,6 | 9,64 | HA62 | 112M/112MA | 6 | 5929 |
| 96,3 | 210 | 2,4 | 14,75 | H062 | 100LA/112MR | 4 | 12000 |
| 87,2 | 231 | 2,5 | 16,29 | H062 | 100LA/112MR | 4 | 12000 |
| 85,6 | 236 | 1,4 | 16,59 | H052 | 100LA/112MR | 4 | 7730 |
| 84,0 | 240 | 1,5 | 16,91 | HA62 | 100LA/112MR | 4 | 6209 |
| 80,8 | 252 | 1,1 | 11,51 | H052 | 112M/112MA | 6 | 7799 |
| 80,4 | 251 | 2,4 | 17,67 | H062 | 100LA/112MR | 4 | 12000 |
| 79,7 | 256 | 1,2 | 11,67 | HA62 | 112M/112MA | 6 | 6317 |
| 79,6 | 256 | 1,8 | 11,69 | H062 | 112M/112MA | 6 | 12000 |
| 78,9 | 256 | 1,3 | 18,00 | H052 | 100LA/112MR | 4 | 7850 |
| 73,4 | 277 | 1,8 | 12,67 | H062 | 112M/112MA | 6 | 12000 |
| 71,1 | 284 | 1,2 | 19,97 | H052 | 100LA/112MR | 4 | 7997 |
| 70,0 | 288 | 2,1 | 20,28 | H062 | 100LA/112MR | 4 | 12000 |
| 69,4 | 291 | 1,1 | 20,46 | HA62 | 100LA/112MR | 4 | 6616 |

# 6.1 H/HA MOTORIDUTTORE (50Hz)



## 2,20 kW

| n2 [rpm] | M2 [Nm] | fs | i | Riduttore | Motore Grandezza | Poli | Fr2 [N] |
|---|---|---|---|---|---|---|---|
| 67,4 | 302 | 1,0 | 14,24 | H052 | 112M | 6 | 8000 |
| 65,5 | 308 | 1,1 | 21,67 | H052 | 100LA/112MR | 4 | 8000 |
| 63,1 | 323 | 1,6 | 14,75 | H062 | 112M/112MA | 6 | 12000 |
| 61,0 | 331 | 1,8 | 23,27 | H062 | 100LA/112MR | 4 | 12000 |
| 57,1 | 357 | 1,6 | 16,29 | H062 | 112M/112MA | 6 | 12000 |
| 56,8 | 359 | 1,0 | 16,91 | HA62 | 112M | 6 | 7074 |
| 55,3 | 365 | 1,7 | 25,70 | H062 | 100LA/112MR | 4 | 12000 |
| 52,6 | 387 | 1,6 | 17,67 | H062 | 112M/112MA | 6 | 12000 |
| 50,2 | 406 | 2,7 | 18,53 | H082 | 112MA | 6 | 18000 |
| 48,4 | 417 | 1,4 | 29,33 | H062 | 100LA/112MR | 4 | 12000 |
| 48,0 | 425 | 2,7 | 19,38 | H082 | 112MA | 6 | 18000 |
| 45,9 | 444 | 1,4 | 20,28 | H062 | 112M/112MA | 6 | 12000 |
| 45,6 | 443 | 3,1 | 31,15 | H082 | 100LA/112MR | 4 | 18000 |
| 44,4 | 455 | 1,6 | 32,00 | H062 | 100LA/112MR | 4 | 12000 |
| 43,5 | 469 | 2,5 | 21,39 | H082 | 112M/112MA | 6 | 18000 |
| 41,3 | 488 | 2,8 | 34,38 | H082 | 100LA/112MR | 4 | 18000 |
| 40,8 | 499 | 2,3 | 22,80 | H082 | 112M/112MA | 6 | 18000 |
| 40,0 | 510 | 1,2 | 23,27 | H062 | 112M/112MA | 6 | 12000 |
| 38,4 | 525 | 1,3 | 36,99 | H062 | 100LA/112MR | 4 | 12000 |
| 36,7 | 550 | 2,5 | 38,70 | H082 | 100LA/112MR | 4 | 18000 |
| 36,2 | 563 | 1,1 | 25,70 | H062 | 112M/112MA | 6 | 12000 |
| 35,2 | 573 | 1,3 | 40,33 | H062 | 100LA/112MR | 4 | 12000 |
| 35,0 | 583 | 2,0 | 26,60 | H082 | 112M/112MA | 6 | 18000 |
| 33,4 | 611 | 1,9 | 27,88 | H082 | 112M/112MA | 6 | 18000 |
| 33,2 | 607 | 2,2 | 42,75 | H082 | 100LA/112MR | 4 | 18000 |
| 30,8 | 654 | 1,1 | 46,06 | H062 | 100LA/112MR | 4 | 12000 |
| 29,9 | 682 | 2,0 | 31,15 | H082 | 112M/112MA | 6 | 18000 |
| 29,5 | 684 | 2,0 | 48,13 | H082 | 100LA/112MR | 4 | 18000 |
| 29,1 | 701 | 1,0 | 32,00 | H062 | 112M/112MA | 6 | 12000 |
| 28,7 | 688 | 1,1 | 49,45 | H063 | 100LA/112MR | 4 | 12000 |
| 27,1 | 753 | 1,8 | 34,38 | H082 | 112M/112MA | 6 | 18000 |
| 25,1 | 786 | 1,7 | 56,53 | H083 | 100LA/112MR | 4 | 18000 |
| 24,2 | 842 | 2,8 | 38,45 | H102 | 112M/112MA | 6 | 22000 |
| 24,0 | 848 | 1,6 | 38,70 | H082 | 112M/112MA | 6 | 18000 |
| 22,5 | 905 | 3,1 | 41,30 | H102 | 112M/112MA | 6 | 22000 |
| 21,8 | 936 | 1,5 | 42,75 | H082 | 112M/112MA | 6 | 18000 |
| 20,4 | 969 | 3,1 | 69,69 | H103 | 100LA/112MR | 4 | 22000 |
| 20,3 | 1004 | 2,8 | 45,82 | H102 | 112M/112MA | 6 | 22000 |
| 19,9 | 994 | 1,5 | 71,48 | H083 | 100LA/112MR | 4 | 18000 |
| 19,3 | 1054 | 1,3 | 48,13 | H082 | 112M/112MA | 6 | 18000 |
| 18,1 | 1128 | 2,5 | 51,52 | H102 | 112M/112MA | 6 | 22000 |
| 18,0 | 1097 | 1,4 | 78,87 | H083 | 100LA/112MR | 4 | 18000 |

# 6.1 H/HA MOTORIDUTTORE (50Hz)



## 2,20 kW

| n2 [rpm] | M2 [Nm] | fs | i | Riduttore | Motore Grandezza | Poli | Fr2 [N] |
|---|---|---|---|---|---|---|---|
| 17,8 | 1110 | 2,7 | 79,82 | H103 | 100LA/112MR | 4 | 22000 |
| 16,9 | 1170 | 2,6 | 84,16 | H103 | 100LA/112MR | 4 | 22000 |
| 16,6 | 1190 | 1,3 | 85,56 | H083 | 100LA/112MR | 4 | 18000 |
| 16,5 | 1212 | 1,1 | 56,53 | H083 | 112M/112MA | 6 | 18000 |
| 15,8 | 1251 | 3,4 | 89,97 | H123 | 100LA (1) | 4 | 30000 |
| 15,2 | 1299 | 2,3 | 93,36 | H103 | 100LA/112MR | 4 | 22000 |
| 14,5 | 1364 | 1,1 | 98,09 | H083 | 100LA/112MR | 4 | 18000 |
| 14,2 | 1392 | 2,1 | 100,07 | H103 | 100LA/112MR | 4 | 22000 |
| 14,2 | 1395 | 3,1 | 100,29 | H123 | 100LA/112MR | 4 | 30000 |
| 13,8 | 1444 | 3,0 | 67,32 | H123 | 112M/112MA | 6 | 30000 |
| 13,3 | 1495 | 2,0 | 69,69 | H103 | 112M/112MA | 6 | 22000 |
| 13,1 | 1507 | 2,8 | 108,34 | H123 | 100LA/112MR | 4 | 30000 |
| 13,0 | 1533 | 1,0 | 71,48 | H083 | 112M/112MA | 6 | 18000 |
| 12,9 | 1526 | 1,0 | 112,78 | H083 | 112MR | 4 | 18000 |
| 12,6 | 1581 | 2,7 | 73,71 | H123 | 112M/112MA | 6 | 30000 |
| 12,0 | 1650 | 2,6 | 118,62 | H123 | 100LA/112MR | 4 | 30000 |
| 11,8 | 1681 | 1,8 | 120,84 | H103 | 100LA/112MR | 4 | 22000 |
| 11,7 | 1712 | 1,7 | 79,82 | H103 | 112M/112MA | 6 | 22000 |
| 11,2 | 1787 | 2,4 | 83,34 | H123 | 112M/112MA | 6 | 30000 |
| 11,1 | 1805 | 1,7 | 84,16 | H103 | 112M/112MA | 6 | 22000 |
| 11,1 | 1783 | 2,4 | 128,18 | H123 | 100LA/112MR | 4 | 30000 |
| 10,6 | 1865 | 1,6 | 134,06 | H103 | 100LA/112MR | 4 | 22000 |
| 10,3 | 1930 | 2,2 | 89,97 | H123 | 112M/112MA | 6 | 30000 |
| 10,0 | 2002 | 1,5 | 93,36 | H103 | 112M/112MA | 6 | 22000 |
| 9,9 | 1995 | 1,5 | 143,42 | H103 | 100LA/112MR | 4 | 22000 |
| 9,8 | 2014 | 2,1 | 144,79 | H123 | 100LA/112MR | 4 | 30000 |
| 9,3 | 2146 | 1,4 | 100,07 | H103 | 112M/112MA | 6 | 22000 |
| 9,3 | 2151 | 2,0 | 100,29 | H123 | 112M/112MA | 6 | 30000 |
| 9,1 | 2159 | 2,0 | 155,22 | H123 | 100LA/112MR | 4 | 30000 |
| 8,8 | 2237 | 1,3 | 160,82 | H103 | 100LA/112MR | 4 | 22000 |
| 8,6 | 2324 | 1,8 | 108,34 | H123 | 112M/112MA | 6 | 30000 |
| 8,2 | 2403 | 1,8 | 172,80 | H123 | 100LA/112MR | 4 | 30000 |
| 7,8 | 2518 | 1,2 | 181,07 | H103 | 100LA/112MR | 4 | 22000 |
| 7,8 | 2544 | 1,7 | 118,62 | H123 | 112M/112MA | 6 | 30000 |
| 7,7 | 2592 | 1,2 | 120,84 | H103 | 112M/112MA | 6 | 22000 |
| 7,5 | 2631 | 1,6 | 189,19 | H123 | 100LA/112MR | 4 | 30000 |
| 7,3 | 2701 | 1,1 | 194,21 | H103 | 100LA/112MR | 4 | 22000 |
| 7,3 | 2749 | 1,6 | 128,18 | H123 | 112M/112MA | 6 | 30000 |
| 6,9 | 2875 | 1,0 | 134,06 | H103 | 112M/112MA | 6 | 22000 |
| 6,8 | 2885 | 1,5 | 207,43 | H123 | 100LA/112MR | 4 | 30000 |
| 6,7 | 2980 | 1,0 | 143,42 | H103 | 112M | 6 | 22000 |
| 6,6 | 2976 | 1,0 | 215,45 | H103 | 100LA/112MR | 4 | 22000 |

(1) Disponibile solo con motore autofrenante (TBS)

# 6.1 H/HA MOTORIDUTTORE (50Hz)



## 2,20 kW

| n2 [rpm] | M2 [Nm] | fs | i | Riduttore | Motore Grandezza | Poli | Fr2 [N] |
|---|---|---|---|---|---|---|---|
| 6,4 | 3105 | 1,4 | 144,79 | H123 | 112M/112MA | 6 | 30000 |
| 6,1 | 3212 | 1,3 | 230,92 | H123 | 100LA/112MR | 4 | 30000 |
| 6,0 | 3329 | 1,3 | 155,22 | H123 | 112M/112MA | 6 | 30000 |
| 5,5 | 3611 | 1,2 | 259,64 | H123 | 100LA/112MR | 4 | 30000 |
| 5,4 | 3706 | 1,2 | 172,80 | H123 | 112M/112MA | 6 | 30000 |
| 4,9 | 4058 | 1,1 | 189,19 | H123 | 112M/112MA | 6 | 30000 |

## 3,00 kW

| n2 [rpm] | M2 [Nm] | fs | i | Riduttore | Motore Grandezza | Poli | Fr2 [N] |
|---|---|---|---|---|---|---|---|
| 1123,6 | 25 | 1,4 | 1,27 | H051 | 100LB/112MS | 4 | 1547 |
| 1072,5 | 26 | 3,0 | 1,33 | HA61 | 100LB/112MS | 4 | 2038 |
| 1064,2 | 26 | 2,5 | 1,34 | H061 | 100LB/112MS | 4 | 2504 |
| 1007,5 | 28 | 1,8 | 1,42 | H051 | 100LB/112MS | 4 | 1595 |
| 697,5 | 40 | 1,9 | 1,33 | HA61 | 112MB | 6 | 2353 |
| 692,1 | 41 | 1,7 | 1,34 | H061 | 112MB | 6 | 2827 |
| 668,2 | 42 | 1,2 | 2,13 | H051 | 100LB/112MS | 4 | 1783 |
| 668,2 | 42 | 2,5 | 2,13 | H061 | 100LB/112MS | 4 | 2856 |
| 655,2 | 43 | 1,2 | 1,42 | H051 | 112MB | 6 | 1790 |
| 572,0 | 49 | 1,6 | 2,50 | HA61 | 100LB/112MS | 4 | 2514 |
| 556,1 | 50 | 1,2 | 2,57 | H051 | 100LB/112MS | 4 | 1869 |
| 556,1 | 50 | 2,0 | 2,57 | H061 | 100LB/112MS | 4 | 3002 |
| 451,6 | 62 | 1,1 | 3,17 | H051 | 100LB/112MS | 4 | 1967 |
| 451,6 | 62 | 1,8 | 3,17 | H061 | 100LB/112MS | 4 | 3170 |
| 437,6 | 64 | 1,6 | 2,13 | H061 | 112MB | 6 | 3192 |
| 387,8 | 72 | 1,1 | 3,69 | H051 | 100LB/112MS | 4 | 2038 |
| 387,8 | 72 | 1,8 | 3,69 | H061 | 100LB/112MS | 4 | 3294 |
| 372,0 | 75 | 1,0 | 2,50 | HA61 | 112MB | 6 | 2901 |
| 365,9 | 77 | 3,1 | 2,54 | H081 | 112MB/132S/132SA | 6 | 4000 |
| 362,5 | 77 | 1,0 | 4,00 | H051 | 112MS | 4 | 2070 |
| 361,7 | 78 | 1,3 | 2,57 | H061 | 112MB | 6 | 3346 |
| 357,5 | 78 | 1,6 | 4,00 | H061 | 100LB/112MS | 4 | 3360 |
| 323,9 | 86 | 1,1 | 4,38 | HA61 | 100LB/112MS | 4 | 3038 |
| 306,4 | 91 | 3,0 | 4,67 | H081 | 100LB/112MS | 4 | 4000 |
| 299,8 | 93 | 1,5 | 4,77 | H061 | 100LB/112MS | 4 | 3502 |
| 293,7 | 96 | 1,2 | 3,17 | H061 | 112MB | 6 | 3514 |
| 286,2 | 98 | 2,7 | 3,25 | H081 | 112MB/132S/132SA | 6 | 4000 |
| 276,1 | 100 | 1,7 | 5,14 | HA52 | 100LB/112MS | 4 | 2829 |
| 276,1 | 100 | 2,8 | 5,14 | HA62 | 100LB/112MS | 4 | 4175 |
| 270,5 | 103 | 1,4 | 5,25 | H061 | 100LB/112MS | 4 | 3585 |
| 260,0 | 106 | 1,1 | 5,46 | H042 | 100LB/112MS | 4 | 4337 |
| 258,2 | 108 | 2,6 | 5,54 | H081 | 100LB/112MS | 4 | 4000 |

# 6.1 H/HA MOTORIDUTTORE (50Hz)



## 3,00 kW

| n2 [rpm] | M2 [Nm] | fs | i | Riduttore | Motore Grandezza | Poli | Fr2 [N] |
|---|---|---|---|---|---|---|---|
| 252,2 | 111 | 1,2 | 3,69 | H061 | 112MB | 6 | 3634 |
| 249,9 | 112 | 2,3 | 3,72 | H081 | 112MB/132S/132SA | 6 | 4000 |
| 247,9 | 111 | 1,7 | 5,73 | H052 | 100LB/112MS | 4 | 5809 |
| 244,1 | 114 | 1,3 | 5,82 | H061 | 100LB/112MS | 4 | 3665 |
| 233,4 | 119 | 2,4 | 6,08 | H081 | 100LB/112MS | 4 | 4000 |
| 232,5 | 121 | 1,1 | 4,00 | H061 | 112MB | 6 | 3696 |
| 232,5 | 121 | 2,3 | 4,00 | H081 | 112MB/132S/132SA | 6 | 4000 |
| 228,2 | 121 | 1,4 | 6,22 | HA52 | 100LB/112MS | 4 | 3014 |
| 228,2 | 121 | 2,3 | 6,22 | HA62 | 100LB/112MS | 4 | 4449 |
| 206,0 | 134 | 1,6 | 6,89 | H052 | 100LB/112MS | 4 | 6071 |
| 199,3 | 141 | 1,9 | 4,67 | H081 | 112MB/132S/132SA | 6 | 4000 |
| 193,6 | 144 | 1,0 | 7,33 | H061 | 100LB/112MS | 4 | 3700 |
| 192,1 | 143 | 2,8 | 7,39 | H062 | 100LB/112MS | 4 | 11035 |
| 189,3 | 147 | 2,0 | 7,50 | H081 | 100LB/112MS | 4 | 4000 |
| 183,6 | 150 | 1,2 | 7,73 | HA52 | 100LB/112MS | 4 | 3241 |
| 183,6 | 150 | 1,8 | 7,73 | HA62 | 100LB/112MS | 4 | 4783 |
| 180,8 | 154 | 1,1 | 5,14 | HA52 | 112MB | 6 | 3257 |
| 180,8 | 154 | 1,8 | 5,14 | HA62 | 112MB | 6 | 4808 |
| 173,0 | 161 | 2,2 | 5,38 | H062 | 112MB/132S/132SA | 6 | 11351 |
| 169,0 | 164 | 3,4 | 8,40 | H101 | 100LB | 4 | 5000 |
| 168,2 | 165 | 1,8 | 8,44 | H081 | 100LB/112MS | 4 | 4000 |
| 167,9 | 167 | 1,7 | 5,54 | H081 | 112MB/132S/132SA | 6 | 4000 |
| 167,1 | 165 | 2,6 | 8,50 | H062 | 100LB/112MS | 4 | 11470 |
| 166,5 | 165 | 1,5 | 8,53 | H052 | 100LB/112MS | 4 | 6366 |
| 162,4 | 171 | 1,1 | 5,73 | H052 | 112MB | 6 | 6389 |
| 156,7 | 177 | 2,2 | 5,93 | H062 | 112MB/132S/132SA | 6 | 11662 |
| 152,9 | 184 | 1,6 | 6,08 | H081 | 112MB/132S/132SA | 6 | 4000 |
| 151,3 | 182 | 2,4 | 9,39 | H062 | 100LB/112MS | 4 | 11783 |
| 149,5 | 186 | 1,5 | 6,22 | HA62 | 112MB | 6 | 5123 |
| 149,3 | 188 | 2,9 | 6,23 | H101 | 112MB/132S/132SA | 6 | 5000 |
| 148,5 | 185 | 1,4 | 9,56 | H052 | 100LB/112MS | 4 | 6520 |
| 147,3 | 187 | 1,2 | 9,64 | HA52 | 100LB/112MS | 4 | 3488 |
| 147,3 | 187 | 1,8 | 9,64 | HA62 | 100LB/112MS | 4 | 5149 |
| 134,9 | 206 | 1,0 | 6,89 | H052 | 112MB | 6 | 6632 |
| 129,8 | 214 | 2,7 | 7,39 | H082 | 132S/132SA | 6 | 15421 |
| 125,8 | 221 | 1,8 | 7,39 | H062 | 112MB/132S/132SA | 6 | 12000 |
| 124,0 | 226 | 1,3 | 7,50 | H081 | 112MB/132S/132SA | 6 | 4000 |
| 123,4 | 223 | 1,3 | 11,51 | H052 | 100LB/112MS | 4 | 6758 |
| 123,3 | 228 | 2,4 | 7,55 | H101 | 112MB/132S/132SA | 6 | 5000 |
| 121,7 | 226 | 1,4 | 11,67 | HA62 | 100LB/112MS | 4 | 5486 |
| 121,5 | 226 | 2,1 | 11,69 | H062 | 100LB/112MS | 4 | 12000 |
| 120,3 | 231 | 1,2 | 7,73 | HA62 | 112MB | 6 | 5508 |

# 6.1 H/HA MOTORIDUTTORE (50Hz)



## 3,00 kW

| n2 [rpm] | M2 [Nm] | fs | i | Riduttore | Motore Grandezza | Poli | Fr2 [N] |
|---|---|---|---|---|---|---|---|
| 119,7 | 232 | 2,5 | 8,02 | H082 | 132S/132SA | 6 | 15784 |
| 112,1 | 245 | 2,1 | 12,67 | H062 | 100LB/112MS | 4 | 12000 |
| 110,7 | 254 | 2,2 | 8,40 | H101 | 112MB/132S/132SA | 6 | 5000 |
| 110,1 | 255 | 1,2 | 8,44 | H081 | 112MB/132S/132SA | 6 | 4000 |
| 109,4 | 254 | 1,7 | 8,50 | H062 | 112MB/132S/132SA | 6 | 12000 |
| 108,5 | 256 | 2,5 | 8,85 | H082 | 132S/132SA | 6 | 16230 |
| 99,7 | 276 | 1,1 | 14,24 | H052 | 100LB/112MS | 4 | 7004 |
| 99,1 | 280 | 1,5 | 9,39 | H062 | 112MB/132S/132SA | 6 | 12000 |
| 97,9 | 281 | 1,1 | 14,50 | HA62 | 100LB/112MS | 4 | 5898 |
| 96,4 | 288 | 1,2 | 9,64 | HA62 | 112MB | 6 | 5929 |
| 96,3 | 286 | 1,8 | 14,75 | H062 | 100LB/112MS | 4 | 12000 |
| 87,2 | 315 | 1,8 | 16,29 | H062 | 100LB/112MS | 4 | 12000 |
| 87,2 | 319 | 2,5 | 11,01 | H082 | 132S/132SA | 6 | 17243 |
| 85,6 | 321 | 1,0 | 16,59 | H052 | 100LB/112MS | 4 | 7158 |
| 84,0 | 328 | 1,1 | 16,91 | HA62 | 100LB/112MS | 4 | 6209 |
| 80,4 | 342 | 1,8 | 17,67 | H062 | 100LB/112MS | 4 | 12000 |
| 79,6 | 349 | 1,3 | 11,69 | H062 | 112MB/132S/132SA | 6 | 12000 |
| 73,4 | 378 | 1,3 | 12,67 | H062 | 112MB/132S/132SA | 6 | 12000 |
| 70,0 | 393 | 1,6 | 20,28 | H062 | 100LB/112MS | 4 | 12000 |
| 68,9 | 403 | 2,5 | 13,50 | H082 | 112MB/132S/132SA | 6 | 18000 |
| 66,4 | 414 | 2,8 | 21,39 | H082 | 100LB/112MS | 4 | 18000 |
| 63,1 | 441 | 1,1 | 14,75 | H062 | 112MB/132S/132SA | 6 | 12000 |
| 62,4 | 445 | 2,4 | 14,90 | H082 | 112MB/132S/132SA | 6 | 18000 |
| 62,3 | 442 | 2,6 | 22,80 | H082 | 100LB/112MS | 4 | 18000 |
| 61,0 | 451 | 1,4 | 23,27 | H062 | 100LB/112MS | 4 | 12000 |
| 57,1 | 486 | 1,2 | 16,29 | H062 | 112MB/132S/132SA | 6 | 12000 |
| 56,0 | 496 | 2,2 | 16,62 | H082 | 112MB/132S/132SA | 6 | 18000 |
| 55,3 | 498 | 1,2 | 25,70 | H062 | 100LB/112MS | 4 | 12000 |
| 53,4 | 515 | 2,2 | 26,60 | H082 | 100LB/112MS | 4 | 18000 |
| 52,6 | 528 | 1,1 | 17,67 | H062 | 112MB/132S/132SA | 6 | 12000 |
| 50,9 | 540 | 2,1 | 27,88 | H082 | 100LB/112MS | 4 | 18000 |
| 50,2 | 553 | 2,0 | 18,53 | H082 | 112MB/132S/132SA | 6 | 18000 |
| 48,4 | 568 | 1,0 | 29,33 | H062 | 100LB/112MS | 4 | 12000 |
| 48,0 | 579 | 2,0 | 19,38 | H082 | 112MB/132S/132SA | 6 | 18000 |
| 45,9 | 606 | 1,0 | 20,28 | H062 | 112MB/132S/132SA | 6 | 12000 |
| 45,6 | 603 | 2,3 | 31,15 | H082 | 100LB/112MS | 4 | 18000 |
| 44,4 | 620 | 1,2 | 32,00 | H062 | 100LB/112MS | 4 | 12000 |
| 43,5 | 639 | 1,8 | 21,39 | H082 | 112MB/132S/132SA | 6 | 18000 |
| 41,3 | 666 | 2,1 | 34,38 | H082 | 100LB/112MS | 4 | 18000 |
| 40,8 | 681 | 1,7 | 22,80 | H082 | 112MB/132S/132SA | 6 | 18000 |
| 36,9 | 745 | 3,2 | 38,45 | H102 | 100LB/112MS | 4 | 22000 |
| 36,7 | 750 | 1,8 | 38,70 | H082 | 100LB/112MS | 4 | 18000 |

# 6.1 H/HA MOTORIDUTTORE (50Hz)



## 3,00 kW

| n2 [rpm] | M2 [Nm] | fs | i | Riduttore | Motore Grandezza | Poli | Fr2 [N] |
|---|---|---|---|---|---|---|---|
| 35,0 | 795 | 1,5 | 26,60 | H082 | 112MB/132S/132SA | 6 | 18000 |
| 33,4 | 833 | 1,4 | 27,88 | H082 | 112MB/132S/132SA | 6 | 18000 |
| 33,2 | 828 | 1,6 | 42,75 | H082 | 100LB/112MS | 4 | 18000 |
| 31,0 | 887 | 3,2 | 45,82 | H102 | 100LB/112MS | 4 | 22000 |
| 30,3 | 918 | 3,0 | 30,72 | H102 | 112MB/132S/132SA | 6 | 22000 |
| 29,9 | 931 | 1,5 | 31,15 | H082 | 112MB/132S/132SA | 6 | 18000 |
| 29,5 | 932 | 1,5 | 48,13 | H082 | 100LB/112MS | 4 | 18000 |
| 27,6 | 998 | 2,8 | 51,52 | H102 | 100LB/112MS | 4 | 22000 |
| 27,2 | 1022 | 2,7 | 34,20 | H102 | 112MB/132S/132SA | 6 | 22000 |
| 27,1 | 1027 | 1,3 | 34,38 | H082 | 112MB/132S/132SA | 6 | 18000 |
| 25,1 | 1072 | 1,3 | 56,53 | H083 | 100LB/112MS | 4 | 18000 |
| 24,2 | 1149 | 2,1 | 38,45 | H102 | 112MB/132S/132SA | 6 | 22000 |
| 24,0 | 1156 | 1,2 | 38,70 | H082 | 112MB/132S/132SA | 6 | 18000 |
| 22,5 | 1234 | 2,3 | 41,30 | H102 | 112MB/132S/132SA | 6 | 22000 |
| 21,8 | 1277 | 1,1 | 42,75 | H082 | 112MB/132S/132SA | 6 | 18000 |
| 21,1 | 1277 | 3,3 | 67,32 | H123 | 100LB/112MS | 4 | 30000 |
| 20,4 | 1322 | 2,3 | 69,69 | H103 | 100LB/112MS | 4 | 22000 |
| 20,3 | 1369 | 2,1 | 45,82 | H102 | 112MB/132S/132SA | 6 | 22000 |
| 19,9 | 1356 | 1,1 | 71,48 | H083 | 100LB/112MS | 4 | 18000 |
| 19,3 | 1398 | 3,1 | 73,71 | H123 | 100LB/112MS | 4 | 30000 |
| 18,1 | 1539 | 1,8 | 51,52 | H102 | 112MB/132S/132SA | 6 | 22000 |
| 18,0 | 1496 | 1,0 | 78,87 | H083 | 100LB/112MS | 4 | 18000 |
| 17,8 | 1514 | 2,0 | 79,82 | H103 | 100LB/112MS | 4 | 22000 |
| 17,3 | 1572 | 1,9 | 55,47 | H103 | 132S/132SA | 6 | 22000 |
| 17,2 | 1583 | 2,7 | 55,87 | H123 | 132S/132SA | 6 | 30000 |
| 17,0 | 1580 | 2,7 | 83,34 | H123 | 100LB/112MS | 4 | 30000 |
| 16,9 | 1596 | 1,9 | 84,16 | H103 | 100LB/112MS | 4 | 22000 |
| 15,8 | 1706 | 2,5 | 89,97 | H123 | 100LB/112MS | 4 | 30000 |
| 15,2 | 1771 | 1,7 | 93,36 | H103 | 100LB/112MS | 4 | 22000 |
| 14,2 | 1898 | 1,6 | 100,07 | H103 | 100LB/112MS | 4 | 22000 |
| 14,2 | 1902 | 2,2 | 100,29 | H123 | 100LB/112MS | 4 | 30000 |
| 13,8 | 1969 | 2,2 | 67,32 | H123 | 112MB/132S/132SA | 6 | 30000 |
| 13,3 | 2038 | 1,5 | 69,69 | H103 | 112MB/132S/132SA | 6 | 22000 |
| 13,1 | 2055 | 2,1 | 108,34 | H123 | 100LB/112MS | 4 | 30000 |
| 12,6 | 2156 | 2,0 | 73,71 | H123 | 112MB/132S/132SA | 6 | 30000 |
| 12,1 | 2240 | 3,1 | 79,07 | H143 | 132S/132SA | 6 | 55000 |
| 12,0 | 2250 | 1,9 | 118,62 | H123 | 100LB/112MS | 4 | 30000 |
| 11,8 | 2292 | 1,3 | 120,84 | H103 | 100LB/112MS | 4 | 22000 |
| 11,7 | 2334 | 1,3 | 79,82 | H103 | 112MB/132S/132SA | 6 | 22000 |
| 11,2 | 2437 | 1,8 | 83,34 | H123 | 112MB/132S/132SA | 6 | 30000 |
| 11,1 | 2461 | 1,2 | 84,16 | H103 | 112MB/132S/132SA | 6 | 22000 |
| 11,1 | 2431 | 1,8 | 128,18 | H123 | 100LB/112MS | 4 | 30000 |

# 6.1 H/HA MOTORIDUTTORE (50Hz)



## 3,00 kW

| n2 [rpm] | M2 [Nm] | fs | i | Riduttore | Motore Grandezza | Poli | Fr2 [N] |
|---|---|---|---|---|---|---|---|
| 11,1 | 2449 | 2,8 | 86,43 | H143 | 132S/132SA | 6 | 55000 |
| 10,6 | 2543 | 1,2 | 134,06 | H103 | 100LB/112MS | 4 | 22000 |
| 10,3 | 2631 | 1,6 | 89,97 | H123 | 112MB/132S/132SA | 6 | 30000 |
| 10,0 | 2731 | 1,1 | 93,36 | H103 | 112MB/132S/132SA | 6 | 22000 |
| 10,0 | 2726 | 2,5 | 96,21 | H143 | 132S/132SA | 6 | 55000 |
| 9,9 | 2720 | 1,1 | 143,42 | H103 | 100LB/112MS | 4 | 22000 |
| 9,8 | 2746 | 1,6 | 144,79 | H123 | 100LB/112MS | 4 | 30000 |
| 9,3 | 2927 | 1,0 | 100,07 | H103 | 112MB/132S/132SA | 6 | 22000 |
| 9,3 | 2933 | 1,5 | 100,29 | H123 | 112MB/132S/132SA | 6 | 30000 |
| 9,2 | 2961 | 2,3 | 104,51 | H143 | 132S/132SA | 6 | 55000 |
| 9,1 | 2944 | 1,4 | 155,22 | H123 | 100LB/112MS | 4 | 30000 |
| 8,6 | 3169 | 1,3 | 108,34 | H123 | 112MB/132S/132SA | 6 | 30000 |
| 8,3 | 3284 | 2,1 | 115,92 | H143 | 132S/132SA | 6 | 55000 |
| 8,2 | 3277 | 1,3 | 172,80 | H123 | 100LB/112MS | 4 | 30000 |
| 7,8 | 3469 | 1,2 | 118,62 | H123 | 112MB/132S/132SA | 6 | 30000 |
| 7,5 | 3588 | 1,2 | 189,19 | H123 | 100LB/112MS | 4 | 30000 |
| 7,5 | 3640 | 1,9 | 128,47 | H143 | 132S/132SA | 6 | 55000 |
| 7,3 | 3749 | 1,1 | 128,18 | H123 | 112MB/132S/132SA | 6 | 30000 |
| 6,9 | 3954 | 1,7 | 139,55 | H143 | 132S/132SA | 6 | 55000 |
| 6,8 | 3934 | 1,1 | 207,43 | H123 | 100LB/112MS | 4 | 30000 |
| 6,4 | 4235 | 1,0 | 144,79 | H123 | 112MB/132S/132SA | 6 | 30000 |
| 6,2 | 4373 | 1,6 | 154,33 | H143 | 132S/132SA | 6 | 55000 |
| 5,2 | 5269 | 1,3 | 185,96 | H143 | 132S/132SA | 6 | 55000 |
| 4,7 | 5839 | 1,2 | 206,08 | H143 | 132S/132SA | 6 | 55000 |

## 4,00 kW

| n2 [rpm] | M2 [Nm] | fs | i | Riduttore | Motore Grandezza | Poli | Fr2 [N] |
|---|---|---|---|---|---|---|---|
| 1139,3 | 33 | 1,0 | 1,27 | H051 | 112M/112MA | 4 | 1505 |
| 1087,5 | 34 | 2,3 | 1,33 | HA61 | 112M/112MA | 4 | 2029 |
| 1071,6 | 35 | 1,9 | 1,34 | H061 | 112M/112MA | 4 | 2450 |
| 1014,5 | 37 | 1,4 | 1,42 | H051 | 112M/112MA | 4 | 1552 |
| 677,6 | 55 | 1,9 | 2,13 | H061 | 112M/112MA | 4 | 2768 |
| 580,0 | 64 | 1,2 | 2,50 | HA61 | 112M/112MA | 4 | 2502 |
| 563,9 | 66 | 1,6 | 2,57 | H061 | 112M/112MA | 4 | 2898 |
| 502,3 | 75 | 2,6 | 1,93 | H081 | 132MA | 6 | 3741 |
| 457,9 | 81 | 1,4 | 3,17 | H061 | 112M/112MA | 4 | 3044 |
| 443,1 | 84 | 3,2 | 3,25 | H081 | 112M/112MA | 4 | 3875 |
| 390,5 | 95 | 1,3 | 3,69 | H061 | 112M/112MA | 4 | 3154 |
| 386,9 | 96 | 2,8 | 3,72 | H081 | 112M/112MA | 4 | 4000 |
| 377,7 | 99 | 2,4 | 2,54 | H081 | 132MA | 6 | 4000 |
| 360,0 | 103 | 1,2 | 4,00 | H061 | 112M/112MA | 4 | 3208 |

# 6.1 H/HA MOTORIDUTTORE (50Hz)



## 4,00 kW

| n2 [rpm] | M2 [Nm] | fs | i | Riduttore | Motore Grandezza | Poli | Fr2 [N] |
|---|---|---|---|---|---|---|---|
| 360,0 | 103 | 2,6 | 4,00 | H081 | 112M/112MA | 4 | 4000 |
| 308,6 | 120 | 2,3 | 4,67 | H081 | 112M/112MA | 4 | 4000 |
| 301,9 | 123 | 1,1 | 4,77 | H061 | 112M/112MA | 4 | 3323 |
| 295,4 | 127 | 2,1 | 3,25 | H081 | 132MA | 6 | 4000 |
| 280,0 | 131 | 1,3 | 5,14 | HA52 | 112M/112MA | 4 | 2816 |
| 280,0 | 131 | 2,1 | 5,14 | HA62 | 112M/112MA | 4 | 4156 |
| 274,3 | 135 | 1,1 | 5,25 | H061 | 112M/112MA | 4 | 3382 |
| 267,9 | 137 | 2,6 | 5,38 | H062 | 112M/112MA | 4 | 9838 |
| 260,0 | 143 | 2,0 | 5,54 | H081 | 112M/112MA | 4 | 4000 |
| 257,9 | 145 | 1,8 | 3,72 | H081 | 132MA | 6 | 4000 |
| 251,4 | 146 | 1,3 | 5,73 | H052 | 112M/112MA | 4 | 5546 |
| 242,6 | 151 | 2,6 | 5,93 | H062 | 112M/112MA | 4 | 10108 |
| 240,0 | 156 | 1,7 | 4,00 | H081 | 132MA | 6 | 4000 |
| 236,7 | 157 | 1,9 | 6,08 | H081 | 112M/112MA | 4 | 4000 |
| 231,4 | 158 | 1,1 | 6,22 | HA52 | 112M/112MA | 4 | 3000 |
| 231,4 | 158 | 1,7 | 6,22 | HA62 | 112M/112MA | 4 | 4428 |
| 231,1 | 160 | 3,4 | 6,23 | H101 | 112MA [1] | 4 | 5000 |
| 227,4 | 165 | 3,2 | 4,22 | H101 | 132MA | 6 | 5000 |
| 208,9 | 176 | 1,2 | 6,89 | H052 | 112M/112MA | 4 | 5759 |
| 205,7 | 182 | 1,5 | 4,67 | H081 | 132MA | 6 | 4000 |
| 196,9 | 190 | 2,8 | 4,88 | H101 | 132MA | 6 | 5000 |
| 194,8 | 188 | 2,1 | 7,39 | H062 | 112M/112MA | 4 | 10717 |
| 192,0 | 193 | 1,5 | 7,50 | H081 | 112M/112MA | 4 | 4000 |
| 190,8 | 194 | 2,9 | 7,55 | H101 | 112M/112MA | 4 | 5000 |
| 186,2 | 197 | 1,4 | 7,73 | HA62 | 112M/112MA | 4 | 4761 |
| 182,3 | 205 | 2,6 | 5,27 | H101 | 132MA | 6 | 5000 |
| 178,6 | 207 | 1,7 | 5,38 | H062 | 132MA | 6 | 10950 |
| 178,1 | 208 | 2,4 | 5,39 | H082 | 132MA | 6 | 13822 |
| 173,3 | 216 | 1,3 | 5,54 | H081 | 132MA | 6 | 4000 |
| 171,4 | 216 | 2,6 | 8,40 | H101 | 112M/112MA | 4 | 5000 |
| 170,5 | 217 | 1,4 | 8,44 | H081 | 112M/112MA | 4 | 4000 |
| 169,4 | 216 | 2,0 | 8,50 | H062 | 112M/112MA | 4 | 11111 |
| 168,9 | 217 | 1,1 | 8,53 | H052 | 112M/112MA | 4 | 5985 |
| 161,8 | 229 | 1,7 | 5,93 | H062 | 132MA | 6 | 11228 |
| 161,5 | 229 | 2,2 | 5,95 | H082 | 132MA | 6 | 14212 |
| 157,8 | 237 | 1,2 | 6,08 | H081 | 132MA | 6 | 4000 |
| 154,1 | 243 | 2,2 | 6,23 | H101 | 132MA | 6 | 5000 |
| 153,6 | 244 | 3,1 | 6,25 | H121 | 132MA | 6 | 6000 |
| 153,4 | 239 | 1,8 | 9,39 | H062 | 112M/112MA | 4 | 11391 |
| 150,6 | 244 | 1,1 | 9,56 | H052 | 112M/112MA | 4 | 6095 |
| 149,3 | 246 | 1,4 | 9,64 | HA62 | 112M/112MA | 4 | 5125 |
| 129,9 | 285 | 1,4 | 7,39 | H062 | 132MA | 6 | 11844 |

[1] Disponibile solo con motore autofrenante (TBS)

# 6.1 H/HA MOTORIDUTTORE (50Hz)



## 4,00 kW

| n2 [rpm] | M2 [Nm] | fs | i | Riduttore | Motore Grandezza | Poli | Fr2 [N] |
|---|---|---|---|---|---|---|---|
| 129,8 | 285 | 2,0 | 7,39 | H082 | 132MA | 6 | 15095 |
| 128,0 | 292 | 1,0 | 7,50 | H081 | 132MA | 6 | 4000 |
| 127,2 | 294 | 1,9 | 7,55 | H101 | 132MA | 6 | 5000 |
| 124,7 | 300 | 2,8 | 7,70 | H121 | 132MA | 6 | 6000 |
| 123,4 | 297 | 1,1 | 11,67 | HA62 | 112M/112MA | 4 | 5461 |
| 123,2 | 298 | 1,6 | 11,69 | H062 | 112M/112MA | 4 | 12000 |
| 119,7 | 309 | 1,9 | 8,02 | H082 | 132MA | 6 | 15430 |
| 114,3 | 327 | 1,7 | 8,40 | H101 | 132MA | 6 | 5000 |
| 113,7 | 323 | 1,6 | 12,67 | H062 | 112M/112MA | 4 | 12000 |
| 112,9 | 328 | 1,3 | 8,50 | H062 | 132MA | 6 | 12000 |
| 108,5 | 341 | 1,9 | 8,85 | H082 | 132MA | 6 | 15840 |
| 102,3 | 362 | 1,2 | 9,39 | H062 | 132MA | 6 | 12000 |
| 97,6 | 376 | 1,3 | 14,75 | H062 | 112M/112MA | 4 | 12000 |
| 96,7 | 379 | 2,8 | 14,90 | H082 | 112M/112MA | 4 | 16340 |
| 88,4 | 415 | 1,4 | 16,29 | H062 | 112M/112MA | 4 | 12000 |
| 87,2 | 425 | 1,9 | 11,01 | H082 | 132MA | 6 | 16758 |
| 86,7 | 423 | 2,6 | 16,62 | H082 | 112M/112MA | 4 | 16804 |
| 82,1 | 451 | 1,0 | 11,69 | H062 | 132MA | 6 | 12000 |
| 81,5 | 450 | 1,3 | 17,67 | H062 | 112M/112MA | 4 | 12000 |
| 77,7 | 472 | 2,3 | 18,53 | H082 | 112M/112MA | 4 | 17266 |
| 75,8 | 489 | 1,0 | 12,67 | H062 | 132MA | 6 | 12000 |
| 74,3 | 494 | 2,3 | 19,38 | H082 | 112M/112MA | 4 | 17459 |
| 71,1 | 521 | 1,9 | 13,50 | H082 | 132MA | 6 | 17621 |
| 71,0 | 516 | 1,2 | 20,28 | H062 | 112M/112MA | 4 | 12000 |
| 67,3 | 545 | 2,1 | 21,39 | H082 | 112M/112MA | 4 | 17876 |
| 64,4 | 575 | 1,9 | 14,90 | H082 | 132MA | 6 | 18000 |
| 63,2 | 581 | 2,0 | 22,80 | H082 | 112M/112MA | 4 | 18000 |
| 61,9 | 593 | 1,0 | 23,27 | H062 | 112M/112MA | 4 | 12000 |
| 57,8 | 641 | 1,7 | 16,62 | H082 | 132MA | 6 | 18000 |
| 54,1 | 677 | 1,7 | 26,60 | H082 | 112M/112MA | 4 | 18000 |
| 51,8 | 715 | 1,5 | 18,53 | H082 | 132MA | 6 | 18000 |
| 51,6 | 710 | 1,6 | 27,88 | H082 | 112M/112MA | 4 | 18000 |
| 49,5 | 748 | 1,5 | 19,38 | H082 | 132MA | 6 | 18000 |
| 46,2 | 793 | 1,7 | 31,15 | H082 | 112M/112MA | 4 | 18000 |
| 44,9 | 825 | 1,4 | 21,39 | H082 | 132MA | 6 | 18000 |
| 42,1 | 880 | 1,3 | 22,80 | H082 | 132MA | 6 | 18000 |
| 42,1 | 871 | 3,1 | 34,20 | H102 | 112M/112MA | 4 | 22000 |
| 41,9 | 875 | 1,6 | 34,38 | H082 | 112M/112MA | 4 | 18000 |
| 40,1 | 925 | 2,6 | 23,97 | H102 | 132MA | 6 | 22000 |
| 37,4 | 979 | 2,4 | 38,45 | H102 | 112M/112MA | 4 | 22000 |
| 37,2 | 986 | 1,4 | 38,70 | H082 | 112M/112MA | 4 | 18000 |
| 37,1 | 999 | 2,4 | 25,89 | H102 | 132MA | 6 | 22000 |

# 6.1 H/HA MOTORIDUTTORE (50Hz)



## 4,00 kW

| n2 [rpm] | M2 [Nm] | fs | i | Riduttore | Motore Grandezza | Poli | Fr2 [N] |
|---|---|---|---|---|---|---|---|
| 36,1 | 1026 | 1,1 | 26,60 | H082 | 132MA | 6 | 18000 |
| 34,9 | 1052 | 2,7 | 41,30 | H102 | 112M/112MA | 4 | 22000 |
| 34,4 | 1076 | 1,1 | 27,88 | H082 | 132MA | 6 | 18000 |
| 33,7 | 1089 | 1,3 | 42,75 | H082 | 112M/112MA | 4 | 18000 |
| 33,4 | 1108 | 2,2 | 28,73 | H102 | 132MA | 6 | 22000 |
| 31,4 | 1167 | 2,4 | 45,82 | H102 | 112M/112MA | 4 | 22000 |
| 31,2 | 1185 | 2,3 | 30,72 | H102 | 132MA | 6 | 22000 |
| 30,8 | 1202 | 1,1 | 31,15 | H082 | 132MA | 6 | 18000 |
| 29,9 | 1226 | 1,1 | 48,13 | H082 | 112M/112MA | 4 | 18000 |
| 28,1 | 1320 | 2,1 | 34,20 | H102 | 132MA | 6 | 22000 |
| 28,0 | 1312 | 2,1 | 51,52 | H102 | 112M/112MA | 4 | 22000 |
| 27,9 | 1326 | 1,0 | 34,38 | H082 | 132MA | 6 | 18000 |
| 26,6 | 1394 | 3,1 | 36,13 | H122 | 132MA | 6 | 30000 |
| 25,0 | 1484 | 1,6 | 38,45 | H102 | 132MA | 6 | 22000 |
| 23,2 | 1593 | 1,8 | 41,30 | H102 | 132MA | 6 | 22000 |
| 21,8 | 1701 | 2,5 | 44,10 | H122 | 132MA | 6 | 30000 |
| 21,4 | 1679 | 2,5 | 67,32 | H123 | 112M/112MA | 4 | 30000 |
| 21,0 | 1768 | 1,6 | 45,82 | H102 | 132MA | 6 | 22000 |
| 21,0 | 1729 | 2,5 | 45,77 | H123 | 132MA | 6 | 30000 |
| 20,7 | 1738 | 1,7 | 69,69 | H103 | 112M/112MA | 4 | 22000 |
| 19,5 | 1838 | 2,3 | 73,71 | H123 | 112M/112MA | 4 | 30000 |
| 18,6 | 1988 | 1,4 | 51,52 | H102 | 132MA | 6 | 22000 |
| 18,0 | 1990 | 1,5 | 79,82 | H103 | 112M/112MA | 4 | 22000 |
| 17,3 | 2096 | 1,4 | 55,47 | H103 | 132MA | 6 | 22000 |
| 17,3 | 2078 | 2,1 | 83,34 | H123 | 112M/112MA | 4 | 30000 |
| 17,2 | 2111 | 2,0 | 55,87 | H123 | 132MA | 6 | 30000 |
| 17,1 | 2099 | 1,4 | 84,16 | H103 | 112M/112MA | 4 | 22000 |
| 16,2 | 2237 | 3,1 | 59,22 | H143 | 132MA | 6 | 55000 |
| 16,0 | 2244 | 1,9 | 89,97 | H123 | 112M/112MA | 4 | 30000 |
| 15,4 | 2328 | 1,3 | 93,36 | H103 | 112M/112MA | 4 | 22000 |
| 15,2 | 2380 | 2,9 | 62,99 | H143 | 132MA | 6 | 55000 |
| 14,4 | 2495 | 1,2 | 100,07 | H103 | 112M/112MA | 4 | 22000 |
| 14,4 | 2501 | 1,7 | 100,29 | H123 | 112M/112MA | 4 | 30000 |
| 14,3 | 2543 | 1,7 | 67,32 | H123 | 132MA | 6 | 30000 |
| 13,8 | 2633 | 1,1 | 69,69 | H103 | 132MA | 6 | 22000 |
| 13,5 | 2696 | 2,5 | 71,35 | H143 | 132MA | 6 | 55000 |
| 13,3 | 2702 | 1,6 | 108,34 | H123 | 112M/112MA | 4 | 30000 |
| 13,0 | 2785 | 1,5 | 73,71 | H123 | 132MA | 6 | 30000 |
| 12,2 | 2984 | 1,0 | 79,82 | H103 | 132MA | 6 | 22000 |
| 12,1 | 2958 | 1,4 | 118,62 | H123 | 112M/112MA | 4 | 30000 |
| 12,1 | 2987 | 2,3 | 79,07 | H143 | 132MA | 6 | 55000 |
| 11,5 | 3148 | 1,4 | 83,34 | H123 | 132MA | 6 | 30000 |

# 6.1 H/HA MOTORIDUTTORE (50Hz)



## 4,00 kW

| n2 [rpm] | M2 [Nm] | fs | i | Riduttore | Motore Grandezza | Poli | Fr2 [N] |
|---|---|---|---|---|---|---|---|
| 11,2 | 3196 | 1,3 | 128,18 | H123 | 112M/112MA | 4 | 30000 |
| 11,1 | 3265 | 2,1 | 86,43 | H143 | 132MA | 6 | 55000 |
| 10,7 | 3399 | 1,3 | 89,97 | H123 | 132MA | 6 | 30000 |
| 10,0 | 3634 | 1,9 | 96,21 | H143 | 132MA | 6 | 55000 |
| 9,9 | 3610 | 1,2 | 144,79 | H123 | 112M/112MA | 4 | 30000 |
| 9,6 | 3789 | 1,1 | 100,29 | H123 | 132MA | 6 | 30000 |
| 9,3 | 3871 | 1,1 | 155,22 | H123 | 112M/112MA | 4 | 30000 |
| 9,2 | 3948 | 1,7 | 104,51 | H143 | 132MA | 6 | 55000 |
| 8,9 | 4093 | 1,0 | 108,34 | H123 | 132MA | 6 | 30000 |
| 8,3 | 4379 | 1,6 | 115,92 | H143 | 132MA | 6 | 55000 |
| 7,5 | 4853 | 1,4 | 128,47 | H143 | 132MA | 6 | 55000 |
| 6,9 | 5272 | 1,3 | 139,55 | H143 | 132MA | 6 | 55000 |
| 6,2 | 5830 | 1,2 | 154,33 | H143 | 132MA | 6 | 55000 |

## 4,80 kW

| n2 [rpm] | M2 [Nm] | fs | i | Riduttore | Motore Grandezza | Poli | Fr2 [N] |
|---|---|---|---|---|---|---|---|
| 1072,5 | 41 | 1,9 | 1,33 | HA61 | 112MB (1) | 4 | 2038 |
| 1064,2 | 42 | 1,5 | 1,34 | H061 | 112MB (1) | 4 | 2415 |
| 1007,5 | 44 | 1,2 | 1,42 | H051 | 112MB (1) | 4 | 1523 |
| 672,9 | 66 | 1,6 | 2,13 | H061 | 112MB (1) | 4 | 2710 |
| 562,6 | 79 | 3,0 | 2,54 | H081 | 112MB (1) | 4 | 3574 |
| 556,1 | 80 | 1,3 | 2,57 | H061 | 112MB (1) | 4 | 2832 |
| 451,6 | 98 | 1,1 | 3,17 | H061 | 112MB (1) | 4 | 2960 |
| 440,0 | 101 | 2,6 | 3,25 | H081 | 112MB (1) | 4 | 3814 |
| 387,8 | 115 | 1,1 | 3,69 | H061 | 112MB (1) | 4 | 3050 |
| 384,2 | 116 | 2,3 | 3,72 | H081 | 112MB (1) | 4 | 3948 |
| 357,5 | 124 | 1,0 | 4,00 | H061 | 112MB (1) | 4 | 3095 |
| 357,5 | 124 | 2,2 | 4,00 | H081 | 112MB (1) | 4 | 4000 |
| 306,4 | 145 | 1,9 | 4,67 | H081 | 112MB (1) | 4 | 4000 |
| 278,1 | 158 | 1,1 | 5,14 | HA52 | 112MB (1) | 4 | 2822 |
| 278,1 | 158 | 1,7 | 5,14 | HA62 | 112MB (1) | 4 | 4166 |
| 271,5 | 164 | 3,2 | 5,27 | H101 | 112MB (1) | 4 | 5000 |
| 266,0 | 165 | 2,2 | 5,38 | H062 | 112MB (1) | 4 | 9696 |
| 258,2 | 172 | 1,6 | 5,54 | H081 | 112MB (1) | 4 | 4000 |
| 249,7 | 176 | 1,1 | 5,73 | H052 | 112MB (1) | 4 | 5358 |
| 240,9 | 183 | 2,2 | 5,93 | H062 | 112MB (1) | 4 | 9950 |
| 235,1 | 189 | 1,5 | 6,08 | H081 | 112MB (1) | 4 | 4000 |
| 229,8 | 191 | 1,4 | 6,22 | HA62 | 112MB (1) | 4 | 4439 |
| 229,5 | 194 | 2,8 | 6,23 | H101 | 112MB (1) | 4 | 5000 |
| 193,5 | 227 | 1,7 | 7,39 | H062 | 112MB (1) | 4 | 10516 |
| 190,7 | 233 | 1,3 | 7,50 | H081 | 112MB (1) | 4 | 4000 |

(1) Disponibile solo con motore autofrenante (TBS)

# 6.1 H/HA MOTORIDUTTORE (50Hz)



## 4,80 kW

| n2 [rpm] | M2 [Nm] | fs | i | Riduttore | Motore Grandezza | Poli | Fr2 [N] |
|---|---|---|---|---|---|---|---|
| 189,5 | 235 | 2,4 | 7,55 | H101 | 112MB (1) | 4 | 5000 |
| 184,9 | 238 | 1,2 | 7,73 | HA62 | 112MB (1) | 4 | 4772 |
| 170,2 | 261 | 2,1 | 8,40 | H101 | 112MB (1) | 4 | 5000 |
| 169,3 | 263 | 1,1 | 8,44 | H081 | 112MB (1) | 4 | 4000 |
| 168,2 | 262 | 1,7 | 8,50 | H062 | 112MB (1) | 4 | 10876 |
| 152,4 | 289 | 1,5 | 9,39 | H062 | 112MB (1) | 4 | 11130 |
| 148,3 | 297 | 1,1 | 9,64 | HA62 | 112MB (1) | 4 | 5137 |
| 122,4 | 360 | 1,3 | 11,69 | H062 | 112MB (1) | 4 | 11679 |
| 112,9 | 390 | 1,3 | 12,67 | H062 | 112MB (1) | 4 | 11874 |
| 105,9 | 415 | 2,4 | 13,50 | H082 | 112MB (1) | 4 | 15638 |
| 96,9 | 454 | 1,1 | 14,75 | H062 | 112MB (1) | 4 | 12000 |
| 96,0 | 458 | 2,4 | 14,90 | H082 | 112MB (1) | 4 | 16020 |
| 87,8 | 501 | 1,1 | 16,29 | H062 | 112MB (1) | 4 | 12000 |
| 86,1 | 511 | 2,1 | 16,62 | H082 | 112MB (1) | 4 | 16444 |
| 80,9 | 544 | 1,1 | 17,67 | H062 | 112MB (1) | 4 | 12000 |
| 77,2 | 570 | 1,9 | 18,53 | H082 | 112MB (1) | 4 | 16861 |
| 73,8 | 597 | 1,9 | 19,38 | H082 | 112MB (1) | 4 | 17034 |
| 66,9 | 658 | 1,8 | 21,39 | H082 | 112MB (1) | 4 | 17404 |
| 62,7 | 702 | 1,6 | 22,80 | H082 | 112MB (1) | 4 | 17640 |
| 53,8 | 819 | 1,4 | 26,60 | H082 | 112MB (1) | 4 | 18000 |
| 51,3 | 858 | 1,3 | 27,88 | H082 | 112MB (1) | 4 | 18000 |
| 49,8 | 884 | 2,7 | 28,73 | H102 | 112MB (1) | 4 | 22000 |
| 46,5 | 945 | 2,9 | 30,72 | H102 | 112MB (1) | 4 | 22000 |
| 45,9 | 959 | 1,4 | 31,15 | H082 | 112MB (1) | 4 | 18000 |
| 41,8 | 1052 | 2,6 | 34,20 | H102 | 112MB (1) | 4 | 22000 |
| 41,6 | 1058 | 1,3 | 34,38 | H082 | 112MB (1) | 4 | 18000 |
| 37,2 | 1183 | 2,0 | 38,45 | H102 | 112MB (1) | 4 | 22000 |
| 36,9 | 1191 | 1,1 | 38,70 | H082 | 112MB (1) | 4 | 18000 |
| 34,6 | 1271 | 2,2 | 41,30 | H102 | 112MB (1) | 4 | 22000 |
| 33,5 | 1316 | 1,0 | 42,75 | H082 | 112MB (1) | 4 | 18000 |
| 31,2 | 1410 | 2,0 | 45,82 | H102 | 112MB (1) | 4 | 22000 |
| 27,8 | 1585 | 1,8 | 51,52 | H102 | 112MB (1) | 4 | 22000 |
| 21,2 | 2029 | 2,1 | 67,32 | H123 | 112MB (1) | 4 | 30000 |
| 20,5 | 2100 | 1,4 | 69,69 | H103 | 112MB (1) | 4 | 22000 |
| 19,4 | 2221 | 1,9 | 73,71 | H123 | 112MB (1) | 4 | 30000 |
| 17,9 | 2405 | 1,2 | 79,82 | H103 | 112MB (1) | 4 | 22000 |
| 17,2 | 2511 | 1,7 | 83,34 | H123 | 112MB (1) | 4 | 30000 |
| 17,0 | 2536 | 1,2 | 84,16 | H103 | 112MB (1) | 4 | 22000 |
| 15,9 | 2711 | 1,6 | 89,97 | H123 | 112MB (1) | 4 | 30000 |
| 15,3 | 2813 | 1,1 | 93,36 | H103 | 112MB (1) | 4 | 22000 |
| 14,3 | 3022 | 1,4 | 100,29 | H123 | 112MB (1) | 4 | 30000 |
| 13,2 | 3265 | 1,3 | 108,34 | H123 | 112MB (1) | 4 | 30000 |

(1) Disponibile solo con motore autofrenante (TBS)

# 6.1 H/HA MOTORIDUTTORE (50Hz)



## 4,80 kW

| n2 [rpm] | M2 [Nm] | fs | i | Riduttore | Motore Grandezza | Poli | Fr2 [N] |
|---|---|---|---|---|---|---|---|
| 12,1 | 3574 | 1,2 | 118,62 | H123 | 112MB [1] | 4 | 30000 |
| 11,2 | 3862 | 1,1 | 128,18 | H123 | 112MB [1] | 4 | 30000 |

## 5,50 kW

| n2 [rpm] | M2 [Nm] | fs | i | Riduttore | Motore Grandezza | Poli | Fr2 [N] |
|---|---|---|---|---|---|---|---|
| 750,9 | 68 | 2,9 | 1,93 | H081 | 132MS/132S | 4 | 3265 |
| 740,0 | 70 | 1,9 | 1,30 | H081 | 132MB | 6 | 3276 |
| 672,0 | 77 | 2,3 | 1,43 | H081 | 132MB | 6 | 3362 |
| 574,4 | 89 | 2,7 | 2,54 | H081 | 132MS/132S | 4 | 3508 |
| 497,1 | 104 | 1,9 | 1,93 | H081 | 132MB | 6 | 3637 |
| 446,2 | 114 | 2,3 | 3,25 | H081 | 132MS/132S | 4 | 3741 |
| 389,6 | 131 | 2,0 | 3,72 | H081 | 132MS/132S | 4 | 3867 |
| 377,7 | 136 | 1,7 | 2,54 | H081 | 132MB | 6 | 3890 |
| 362,5 | 141 | 1,9 | 4,00 | H081 | 132MS/132S | 4 | 3933 |
| 310,7 | 164 | 1,7 | 4,67 | H081 | 132MS/132S | 4 | 4000 |
| 297,4 | 171 | 3,1 | 4,88 | H101 | 132MS/132S | 4 | 5000 |
| 295,4 | 174 | 1,5 | 3,25 | H081 | 132MB | 6 | 4000 |
| 293,3 | 175 | 2,9 | 3,27 | H101 | 132MB | 6 | 5000 |
| 275,3 | 185 | 2,9 | 5,27 | H101 | 132MS/132S | 4 | 5000 |
| 269,8 | 187 | 1,9 | 5,38 | H062 | 132MS/132S | 4 | 9522 |
| 269,1 | 187 | 2,7 | 5,39 | H082 | 132MS/132S | 4 | 12037 |
| 261,8 | 195 | 1,4 | 5,54 | H081 | 132MS/132S | 4 | 4000 |
| 259,5 | 198 | 2,6 | 3,70 | H101 | 132MB | 6 | 5000 |
| 257,9 | 200 | 1,3 | 3,72 | H081 | 132MB | 6 | 4000 |
| 244,3 | 206 | 1,9 | 5,93 | H062 | 132MS/132S | 4 | 9761 |
| 243,9 | 207 | 2,4 | 5,95 | H082 | 132MS/132S | 4 | 12374 |
| 240,0 | 214 | 1,3 | 4,00 | H081 | 132MB | 6 | 4000 |
| 238,4 | 214 | 1,4 | 6,08 | H081 | 132MS/132S | 4 | 4000 |
| 232,7 | 219 | 2,5 | 6,23 | H101 | 132MS/132S | 4 | 5000 |
| 227,4 | 226 | 2,3 | 4,22 | H101 | 132MB | 6 | 5000 |
| 205,7 | 250 | 1,1 | 4,67 | H081 | 132MB | 6 | 4000 |
| 200,0 | 257 | 2,9 | 4,80 | H121 | 132MB | 6 | 6000 |
| 196,9 | 261 | 2,0 | 4,88 | H101 | 132MB | 6 | 5000 |
| 196,2 | 257 | 1,5 | 7,39 | H062 | 132MS/132S | 4 | 10290 |
| 196,1 | 257 | 2,2 | 7,39 | H082 | 132MS/132S | 4 | 13137 |
| 193,3 | 264 | 1,1 | 7,50 | H081 | 132MS/132S | 4 | 4000 |
| 192,2 | 265 | 2,1 | 7,55 | H101 | 132MS/132S | 4 | 5000 |
| 188,3 | 271 | 3,1 | 7,70 | H121 | 132MS/132S | 4 | 6000 |
| 184,1 | 280 | 2,7 | 5,21 | H121 | 132MB | 6 | 6000 |
| 182,3 | 282 | 1,9 | 5,27 | H101 | 132MB | 6 | 5000 |
| 180,8 | 279 | 2,1 | 8,02 | H082 | 132MS/132S | 4 | 13427 |

[1] Disponibile solo con motore autofrenante (TBS)

# 6.1 H/HA MOTORIDUTTORE (50Hz)



## 5,50 kW

| n2 [rpm] | M2 [Nm] | fs | i | Riduttore | Motore Grandezza | Poli | Fr2 [N] |
|---|---|---|---|---|---|---|---|
| 178,6 | 285 | 1,3 | 5,38 | H062 | 132MB | 6 | 10497 |
| 178,1 | 286 | 1,8 | 5,39 | H082 | 132MB | 6 | 13466 |
| 172,6 | 295 | 1,9 | 8,40 | H101 | 132MS/132S | 4 | 5000 |
| 171,7 | 297 | 1,0 | 8,44 | H081 | 132MS/132S | 4 | 4000 |
| 170,6 | 296 | 1,5 | 8,50 | H062 | 132MS/132S | 4 | 10621 |
| 163,8 | 308 | 2,1 | 8,85 | H082 | 132MS/132S | 4 | 13780 |
| 161,8 | 315 | 1,3 | 5,93 | H062 | 132MB | 6 | 10728 |
| 161,5 | 315 | 1,6 | 5,95 | H082 | 132MB | 6 | 13818 |
| 154,5 | 326 | 1,3 | 9,39 | H062 | 132MS/132S | 4 | 10852 |
| 154,1 | 334 | 1,6 | 6,23 | H101 | 132MB | 6 | 5000 |
| 153,6 | 335 | 2,3 | 6,25 | H121 | 132MB | 6 | 6000 |
| 131,7 | 383 | 2,1 | 11,01 | H082 | 132MS/132S | 4 | 14570 |
| 129,9 | 392 | 1,0 | 7,39 | H062 | 132MB | 6 | 11221 |
| 129,8 | 392 | 1,5 | 7,39 | H082 | 132MB | 6 | 14605 |
| 127,2 | 404 | 1,4 | 7,55 | H101 | 132MB | 6 | 5000 |
| 124,7 | 413 | 2,1 | 7,70 | H121 | 132MB | 6 | 6000 |
| 124,1 | 406 | 1,2 | 11,69 | H062 | 132MS/132S | 4 | 11343 |
| 119,7 | 426 | 1,4 | 8,02 | H082 | 132MB | 6 | 14899 |
| 114,5 | 440 | 1,1 | 12,67 | H062 | 132MS/132S | 4 | 11514 |
| 114,3 | 450 | 1,2 | 8,40 | H101 | 132MB | 6 | 5000 |
| 108,5 | 470 | 1,4 | 8,85 | H082 | 132MB | 6 | 15254 |
| 107,4 | 469 | 2,2 | 13,50 | H082 | 132MS/132S | 4 | 15311 |
| 97,3 | 518 | 2,1 | 14,90 | H082 | 132MS/132S | 4 | 15665 |
| 89,0 | 566 | 1,0 | 16,29 | H062 | 132MS/132S | 4 | 11998 |
| 87,3 | 578 | 1,9 | 16,62 | H082 | 132MS/132S | 4 | 16054 |
| 87,2 | 584 | 1,4 | 11,01 | H082 | 132MB | 6 | 16029 |
| 78,3 | 644 | 1,7 | 18,53 | H082 | 132MS/132S | 4 | 16433 |
| 74,8 | 674 | 1,7 | 19,38 | H082 | 132MS/132S | 4 | 16589 |
| 71,1 | 716 | 1,4 | 13,50 | H082 | 132MB | 6 | 16728 |
| 67,8 | 744 | 1,6 | 21,39 | H082 | 132MS/132S | 4 | 16919 |
| 64,4 | 790 | 1,4 | 14,90 | H082 | 132MB | 6 | 17049 |
| 63,6 | 793 | 1,5 | 22,80 | H082 | 132MS/132S | 4 | 17128 |
| 60,5 | 834 | 2,9 | 23,97 | H102 | 132S | 4 | 22000 |
| 59,7 | 854 | 2,7 | 16,09 | H102 | 132MB | 6 | 22000 |
| 57,8 | 881 | 1,2 | 16,62 | H082 | 132MB | 6 | 17390 |
| 56,0 | 900 | 2,6 | 25,89 | H102 | 132MS/132S | 4 | 22000 |
| 54,5 | 925 | 1,2 | 26,60 | H082 | 132MS/132S | 4 | 17607 |
| 53,8 | 947 | 2,4 | 17,85 | H102 | 132MB | 6 | 22000 |
| 52,0 | 970 | 1,2 | 27,88 | H082 | 132MS/132S | 4 | 17744 |
| 51,8 | 983 | 1,1 | 18,53 | H082 | 132MB | 6 | 17710 |
| 50,5 | 999 | 2,4 | 28,73 | H102 | 132MS/132S | 4 | 22000 |
| 49,5 | 1028 | 1,1 | 19,38 | H082 | 132MB | 6 | 17836 |

# 6.1 H/HA MOTORIDUTTORE (50Hz)



## 5,50 kW

| n2 [rpm] | M2 [Nm] | fs | i | Riduttore | Motore Grandezza | Poli | Fr2 [N] |
|---|---|---|---|---|---|---|---|
| 48,4 | 1053 | 2,2 | 19,85 | H102 | 132MB | 6 | 22000 |
| 47,2 | 1068 | 2,6 | 30,72 | H102 | 132MS/132S | 4 | 22000 |
| 46,5 | 1083 | 1,3 | 31,15 | H082 | 132MS/132S | 4 | 18000 |
| 44,9 | 1135 | 1,0 | 21,39 | H082 | 132MB | 6 | 18000 |
| 44,8 | 1138 | 2,0 | 21,44 | H102 | 132MB | 6 | 22000 |
| 42,4 | 1189 | 2,3 | 34,20 | H102 | 132MS/132S | 4 | 22000 |
| 42,2 | 1195 | 1,1 | 34,38 | H082 | 132MS/132S | 4 | 18000 |
| 40,1 | 1272 | 1,9 | 23,97 | H102 | 132MB | 6 | 22000 |
| 40,1 | 1256 | 3,4 | 36,13 | H122 | 132S [1] | 4 | 30000 |
| 37,7 | 1337 | 1,8 | 38,45 | H102 | 132MS/132S | 4 | 22000 |
| 37,5 | 1346 | 1,0 | 38,70 | H082 | 132MS/132S | 4 | 18000 |
| 37,1 | 1374 | 1,7 | 25,89 | H102 | 132MB | 6 | 22000 |
| 35,1 | 1436 | 2,0 | 41,30 | H102 | 132MS/132S | 4 | 22000 |
| 34,9 | 1458 | 2,5 | 27,49 | H122 | 132MB | 6 | 30000 |
| 33,4 | 1524 | 1,6 | 28,73 | H102 | 132MB | 6 | 22000 |
| 32,9 | 1534 | 2,8 | 44,10 | H122 | 132MS/132S | 4 | 30000 |
| 32,1 | 1584 | 2,3 | 29,86 | H122 | 132MB | 6 | 30000 |
| 31,7 | 1559 | 2,7 | 45,77 | H123 | 132MS/132S | 4 | 30000 |
| 31,6 | 1593 | 1,8 | 45,82 | H102 | 132MS/132S | 4 | 22000 |
| 31,2 | 1630 | 1,7 | 30,72 | H102 | 132MB | 6 | 22000 |
| 29,1 | 1751 | 2,4 | 33,00 | H122 | 132MB | 6 | 30000 |
| 28,1 | 1814 | 1,5 | 34,20 | H102 | 132MB | 6 | 22000 |
| 28,1 | 1791 | 1,6 | 51,52 | H102 | 132MS/132S | 4 | 22000 |
| 26,6 | 1917 | 2,2 | 36,13 | H122 | 132MB | 6 | 30000 |
| 26,1 | 1889 | 1,6 | 55,47 | H103 | 132MS/132S | 4 | 22000 |
| 26,0 | 1902 | 2,2 | 55,87 | H123 | 132MS/132S | 4 | 30000 |
| 25,0 | 2040 | 1,2 | 38,45 | H102 | 132MB | 6 | 22000 |
| 24,5 | 2016 | 3,4 | 59,22 | H143 | 132S | 4 | 55000 |
| 23,2 | 2191 | 1,3 | 41,30 | H102 | 132MB | 6 | 22000 |
| 23,0 | 2145 | 3,2 | 62,99 | H143 | 132MS/132S | 4 | 55000 |
| 21,8 | 2340 | 1,8 | 44,10 | H122 | 132MB | 6 | 30000 |
| 21,5 | 2292 | 1,9 | 67,32 | H123 | 132MS/132S | 4 | 30000 |
| 21,0 | 2431 | 1,2 | 45,82 | H102 | 132MB | 6 | 22000 |
| 21,0 | 2378 | 1,8 | 45,77 | H123 | 132MB | 6 | 30000 |
| 20,8 | 2373 | 1,3 | 69,69 | H103 | 132MS/132S | 4 | 22000 |
| 20,3 | 2430 | 2,8 | 71,35 | H143 | 132MS/132S | 4 | 55000 |
| 19,7 | 2510 | 1,7 | 73,71 | H123 | 132MS/132S | 4 | 30000 |
| 18,6 | 2733 | 1,0 | 51,52 | H102 | 132MB | 6 | 22000 |
| 18,3 | 2693 | 2,5 | 79,07 | H143 | 132MS/132S | 4 | 55000 |
| 18,2 | 2718 | 1,1 | 79,82 | H103 | 132MS/132S | 4 | 22000 |
| 17,9 | 2780 | 2,5 | 53,53 | H143 | 132MB | 6 | 55000 |
| 17,4 | 2838 | 1,5 | 83,34 | H123 | 132MS/132S | 4 | 30000 |

[1] Disponibile solo con motore autofrenante (TBS)

# 6.1 H/HA MOTORIDUTTORE (50Hz)



## 5,50 kW

| n2 [rpm] | M2 [Nm] | fs | i | Riduttore | Motore Grandezza | Poli | Fr2 [N] |
|---|---|---|---|---|---|---|---|
| 17,3 | 2882 | 1,0 | 55,47 | H103 | 132MB | 6 | 22000 |
| 17,2 | 2866 | 1,0 | 84,16 | H103 | 132MS/132S | 4 | 22000 |
| 17,2 | 2902 | 1,5 | 55,87 | H123 | 132MB | 6 | 30000 |
| 16,8 | 2943 | 2,3 | 86,43 | H143 | 132MS/132S | 4 | 55000 |
| 16,2 | 3076 | 2,2 | 59,22 | H143 | 132MB | 6 | 55000 |
| 16,1 | 3064 | 1,4 | 89,97 | H123 | 132MS/132S | 4 | 30000 |
| 15,2 | 3272 | 2,1 | 62,99 | H143 | 132MB | 6 | 55000 |
| 15,1 | 3276 | 2,1 | 96,21 | H143 | 132MS/132S | 4 | 55000 |
| 14,5 | 3415 | 1,3 | 100,29 | H123 | 132MS/132S | 4 | 30000 |
| 14,3 | 3497 | 1,2 | 67,32 | H123 | 132MB | 6 | 30000 |
| 13,9 | 3559 | 1,9 | 104,51 | H143 | 132MS/132S | 4 | 55000 |
| 13,5 | 3706 | 1,8 | 71,35 | H143 | 132MB | 6 | 55000 |
| 13,4 | 3689 | 1,2 | 108,34 | H123 | 132MS/132S | 4 | 30000 |
| 13,0 | 3829 | 1,1 | 73,71 | H123 | 132MB | 6 | 30000 |
| 12,5 | 3947 | 1,7 | 115,92 | H143 | 132MS/132S | 4 | 55000 |
| 12,2 | 4039 | 1,1 | 118,62 | H123 | 132MS/132S | 4 | 30000 |
| 12,1 | 4108 | 1,7 | 79,07 | H143 | 132MB | 6 | 55000 |
| 11,3 | 4374 | 1,6 | 128,47 | H143 | 132MS/132S | 4 | 55000 |
| 11,1 | 4490 | 1,5 | 86,43 | H143 | 132MB | 6 | 55000 |
| 10,4 | 4752 | 1,4 | 139,55 | H143 | 132MS/132S | 4 | 55000 |
| 10,0 | 4997 | 1,4 | 96,21 | H143 | 132MB | 6 | 55000 |
| 9,4 | 5255 | 1,3 | 154,33 | H143 | 132MS/132S | 4 | 55000 |
| 9,2 | 5429 | 1,3 | 104,51 | H143 | 132MB | 6 | 55000 |
| 8,3 | 6021 | 1,1 | 115,92 | H143 | 132MB | 6 | 55000 |
| 7,8 | 6332 | 1,1 | 185,96 | H143 | 132MS/132S | 4 | 55000 |
| 7,5 | 6673 | 1,0 | 128,47 | H143 | 132MB | 6 | 55000 |

## 7,50 kW

| n2 [rpm] | M2 [Nm] | fs | i | Riduttore | Motore Grandezza | Poli | Fr2 [N] |
|---|---|---|---|---|---|---|---|
| 1125,4 | 62 | 1,4 | 1,30 | H081 | 132MA/132M | 4 | 2848 |
| 1022,0 | 68 | 1,7 | 1,43 | H081 | 132MA/132M | 4 | 2923 |
| 750,9 | 93 | 2,1 | 1,93 | H081 | 132MA/132M | 4 | 3166 |
| 570,5 | 122 | 2,0 | 2,54 | H081 | 132MA/132M | 4 | 3383 |
| 477,3 | 147 | 2,6 | 2,03 | H101 | 160M | 6 | 4693 |
| 446,2 | 156 | 1,7 | 3,25 | H081 | 132MA/132M | 4 | 3574 |
| 443,1 | 157 | 3,3 | 3,27 | H101 | 132MA/132M | 4 | 4794 |
| 391,9 | 177 | 2,9 | 3,70 | H101 | 132MA/132M | 4 | 4956 |
| 390,9 | 180 | 2,6 | 2,48 | H101 | 160M | 6 | 4955 |
| 389,6 | 178 | 1,5 | 3,72 | H081 | 132MA/132M | 4 | 3674 |
| 362,5 | 192 | 1,4 | 4,00 | H081 | 132MA/132M | 4 | 3726 |
| 343,4 | 202 | 2,6 | 4,22 | H101 | 132MA/132M | 4 | 5000 |

# 6.1 H/HA MOTORIDUTTORE (50Hz)



## 7,50 kW

| n2 [rpm] | M2 [Nm] | fs | i | Riduttore | Motore Grandezza | Motore Poli | Fr2 [N] |
|---|---|---|---|---|---|---|---|
| 328,3 | 214 | 3,2 | 2,95 | H121 | 160M | 6 | 6000 |
| 310,7 | 224 | 1,2 | 4,67 | H081 | 132MA/132M | 4 | 3832 |
| 308,6 | 227 | 3,1 | 3,14 | H121 | 160M | 6 | 6000 |
| 302,1 | 230 | 3,2 | 4,80 | H121 | 132MA/132M | 4 | 6000 |
| 297,4 | 234 | 2,3 | 4,88 | H101 | 132MA/132M | 4 | 5000 |
| 296,4 | 237 | 2,2 | 3,27 | H101 | 160M | 6 | 5000 |
| 278,1 | 250 | 3,0 | 5,21 | H121 | 132MA/132M | 4 | 6000 |
| 275,3 | 252 | 2,1 | 5,27 | H101 | 132MA/132M | 4 | 5000 |
| 271,0 | 259 | 2,8 | 3,58 | H121 | 160M | 6 | 6000 |
| 269,8 | 255 | 1,4 | 5,38 | H062 | 132MA/132M | 4 | 9126 |
| 269,1 | 256 | 2,0 | 5,39 | H082 | 132MA/132M | 4 | 11725 |
| 262,2 | 268 | 1,9 | 3,70 | H101 | 160M | 6 | 5000 |
| 261,8 | 265 | 1,1 | 5,54 | H081 | 132MA/132M | 4 | 3938 |
| 244,3 | 281 | 1,4 | 5,93 | H062 | 132MA/132M | 4 | 9324 |
| 243,9 | 282 | 1,8 | 5,95 | H082 | 132MA/132M | 4 | 12030 |
| 240,0 | 289 | 1,0 | 6,08 | H081 | 132MA/132M | 4 | 3987 |
| 235,6 | 298 | 2,4 | 4,12 | H121 | 160M | 6 | 6000 |
| 232,7 | 299 | 1,8 | 6,23 | H101 | 132MA/132M | 4 | 5000 |
| 232,0 | 299 | 2,6 | 6,25 | H121 | 132MA/132M | 4 | 6000 |
| 229,7 | 305 | 1,7 | 4,22 | H101 | 160M | 6 | 5000 |
| 202,1 | 347 | 2,1 | 4,80 | H121 | 160M | 6 | 6000 |
| 199,0 | 353 | 1,5 | 4,88 | H101 | 160M | 6 | 5000 |
| 196,2 | 350 | 1,1 | 7,39 | H062 | 132MA/132M | 4 | 9745 |
| 196,1 | 351 | 1,6 | 7,39 | H082 | 132MA/132M | 4 | 12709 |
| 192,2 | 362 | 1,5 | 7,55 | H101 | 132MA/132M | 4 | 5000 |
| 188,3 | 369 | 2,3 | 7,70 | H121 | 132MA/132M | 4 | 6000 |
| 186,0 | 377 | 2,0 | 5,21 | H121 | 160M | 6 | 6000 |
| 184,2 | 381 | 1,4 | 5,27 | H101 | 160M | 6 | 5000 |
| 180,8 | 380 | 1,5 | 8,02 | H082 | 132MA/132M | 4 | 12963 |
| 180,0 | 386 | 1,3 | 5,39 | H082 | 160M | 6 | 12958 |
| 172,6 | 402 | 1,4 | 8,40 | H101 | 132MA/132M | 4 | 5000 |
| 170,6 | 403 | 1,1 | 8,50 | H062 | 132MA/132M | 4 | 9995 |
| 163,8 | 420 | 1,5 | 8,85 | H082 | 132MA/132M | 4 | 13268 |
| 163,1 | 426 | 1,2 | 5,95 | H082 | 160M | 6 | 13262 |
| 155,7 | 451 | 1,2 | 6,23 | H101 | 160M | 6 | 5000 |
| 155,2 | 452 | 1,7 | 6,25 | H121 | 160M | 6 | 6000 |
| 131,7 | 522 | 1,5 | 11,01 | H082 | 132MA/132M | 4 | 13933 |
| 131,2 | 529 | 1,1 | 7,39 | H082 | 160M | 6 | 13922 |
| 128,6 | 546 | 1,0 | 7,55 | H101 | 160M | 6 | 5000 |
| 126,0 | 557 | 1,5 | 7,70 | H121 | 160M | 6 | 6000 |
| 120,9 | 574 | 1,0 | 8,02 | H082 | 160M | 6 | 14162 |
| 109,6 | 634 | 1,0 | 8,85 | H082 | 160M | 6 | 14444 |

# 6.1 H/HA MOTORIDUTTORE (50Hz)



## 7,50 kW

| n2 [rpm] | M2 [Nm] | fs | i | Riduttore | Motore Grandezza | Poli | Fr2 [N] |
|---|---|---|---|---|---|---|---|
| 107,4 | 640 | 1,6 | 13,50 | H082 | 132MA/132M | 4 | 14530 |
| 97,3 | 706 | 1,5 | 14,90 | H082 | 132MA/132M | 4 | 14804 |
| 88,1 | 788 | 1,0 | 11,01 | H082 | 160M | 6 | 15032 |
| 87,5 | 794 | 2,7 | 11,09 | H102 | 160M | 6 | 22000 |
| 87,3 | 788 | 1,4 | 16,62 | H082 | 132MA/132M | 4 | 15093 |
| 81,2 | 847 | 2,7 | 17,85 | H102 | 132MA/132M | 4 | 22000 |
| 78,3 | 878 | 1,2 | 18,53 | H082 | 132MA/132M | 4 | 15362 |
| 74,8 | 919 | 1,3 | 19,38 | H082 | 132MA/132M | 4 | 15468 |
| 73,1 | 941 | 2,5 | 19,85 | H102 | 132MA/132M | 4 | 22000 |
| 72,8 | 954 | 2,3 | 13,32 | H102 | 160M | 6 | 22000 |
| 71,9 | 967 | 1,0 | 13,50 | H082 | 160M | 6 | 15514 |
| 67,8 | 1014 | 1,1 | 21,39 | H082 | 132MA/132M | 4 | 15682 |
| 67,6 | 1017 | 2,3 | 21,44 | H102 | 132MA/132M | 4 | 22000 |
| 65,1 | 1066 | 1,0 | 14,90 | H082 | 160M | 6 | 15715 |
| 63,6 | 1081 | 1,1 | 22,80 | H082 | 132MA/132M | 4 | 15809 |
| 60,5 | 1137 | 2,1 | 23,97 | H102 | 132MA/132M | 4 | 22000 |
| 60,3 | 1152 | 2,0 | 16,09 | H102 | 160M | 6 | 22000 |
| 56,0 | 1228 | 1,9 | 25,89 | H102 | 132MA/132M | 4 | 22000 |
| 54,3 | 1278 | 1,8 | 17,85 | H102 | 160M | 6 | 22000 |
| 52,7 | 1304 | 2,8 | 27,49 | H122 | 132MA/132M | 4 | 30000 |
| 50,5 | 1362 | 1,8 | 28,73 | H102 | 132MA/132M | 4 | 22000 |
| 50,2 | 1383 | 2,6 | 19,32 | H122 | 160M | 6 | 30000 |
| 48,9 | 1421 | 1,6 | 19,85 | H102 | 160M | 6 | 22000 |
| 48,6 | 1416 | 2,5 | 29,86 | H122 | 132MA/132M | 4 | 30000 |
| 47,2 | 1457 | 1,9 | 30,72 | H102 | 132MA/132M | 4 | 22000 |
| 47,2 | 1473 | 2,5 | 20,57 | H122 | 160M | 6 | 30000 |
| 45,2 | 1535 | 1,5 | 21,44 | H102 | 160M | 6 | 22000 |
| 43,9 | 1565 | 2,7 | 33,00 | H122 | 132MA/132M | 4 | 30000 |
| 43,1 | 1613 | 2,2 | 22,52 | H122 | 160M | 6 | 30000 |
| 42,4 | 1622 | 1,7 | 34,20 | H102 | 132MA/132M | 4 | 22000 |
| 40,5 | 1716 | 1,4 | 23,97 | H102 | 160M | 6 | 22000 |
| 40,1 | 1713 | 2,5 | 36,13 | H122 | 132MA/132M | 4 | 30000 |
| 39,6 | 1752 | 2,1 | 24,47 | H122 | 160M | 6 | 30000 |
| 37,7 | 1823 | 1,3 | 38,45 | H102 | 132MA/132M | 4 | 22000 |
| 37,5 | 1854 | 1,3 | 25,89 | H102 | 160M | 6 | 22000 |
| 35,3 | 1968 | 1,8 | 27,49 | H122 | 160M | 6 | 30000 |
| 35,1 | 1958 | 1,4 | 41,30 | H102 | 132MA/132M | 4 | 22000 |
| 33,8 | 2057 | 1,2 | 28,73 | H102 | 160M | 6 | 22000 |
| 32,9 | 2091 | 2,0 | 44,10 | H122 | 132MA/132M | 4 | 30000 |
| 32,5 | 2138 | 1,7 | 29,86 | H122 | 160M | 6 | 30000 |
| 31,7 | 2125 | 2,0 | 45,77 | H123 | 132MA/132M | 4 | 30000 |
| 31,6 | 2199 | 1,2 | 30,72 | H102 | 160M | 6 | 22000 |

# 6.1 H/HA MOTORIDUTTORE (50Hz)



## 7,50 kW

| n2 [rpm] | M2 [Nm] | fs | i | Riduttore | Motore Grandezza | Poli | Fr2 [N] |
|---|---|---|---|---|---|---|---|
| 31,6 | 2173 | 1,3 | 45,82 | H102 | 132MA/132M | 4 | 22000 |
| 30,1 | 2308 | 3,0 | 32,24 | H142 | 160M | 6 | 55000 |
| 29,4 | 2363 | 1,8 | 33,00 | H122 | 160M | 6 | 30000 |
| 28,4 | 2449 | 1,1 | 34,20 | H102 | 160M | 6 | 22000 |
| 28,1 | 2443 | 1,2 | 51,52 | H102 | 132MA/132M | 4 | 22000 |
| 27,1 | 2485 | 2,8 | 53,53 | H143 | 132MA/132M | 4 | 55000 |
| 26,8 | 2587 | 1,7 | 36,13 | H122 | 160M | 6 | 30000 |
| 26,1 | 2576 | 1,2 | 55,47 | H103 | 132MA/132M | 4 | 22000 |
| 26,0 | 2594 | 1,6 | 55,87 | H123 | 132MA/132M | 4 | 30000 |
| 25,0 | 2781 | 2,5 | 38,85 | H142 | 160M | 6 | 55000 |
| 24,5 | 2750 | 2,5 | 59,22 | H143 | 132MA/132M | 4 | 55000 |
| 23,0 | 2925 | 2,3 | 62,99 | H143 | 132MA/132M | 4 | 55000 |
| 22,5 | 3083 | 2,2 | 43,05 | H142 | 160M | 6 | 55000 |
| 22,0 | 3157 | 1,4 | 44,10 | H122 | 160M | 6 | 30000 |
| 21,5 | 3126 | 1,4 | 67,32 | H123 | 132MA/132M | 4 | 30000 |
| 21,2 | 3209 | 1,3 | 45,77 | H123 | 160M | 6 | 30000 |
| 20,3 | 3313 | 2,1 | 71,35 | H143 | 132MA/132M | 4 | 55000 |
| 20,1 | 3389 | 2,0 | 48,35 | H143 | 160M | 6 | 55000 |
| 19,7 | 3423 | 1,2 | 73,71 | H123 | 132MA/132M | 4 | 30000 |
| 18,3 | 3672 | 1,9 | 79,07 | H143 | 132MA/132M | 4 | 55000 |
| 18,1 | 3752 | 1,8 | 53,53 | H143 | 160M | 6 | 55000 |
| 17,4 | 3917 | 1,1 | 55,87 | H123 | 160M | 6 | 30000 |
| 17,4 | 3869 | 1,1 | 83,34 | H123 | 132MA/132M | 4 | 30000 |
| 16,8 | 4013 | 1,7 | 86,43 | H143 | 132MA/132M | 4 | 55000 |
| 16,4 | 4151 | 1,6 | 59,22 | H143 | 160M | 6 | 55000 |
| 16,1 | 4178 | 1,0 | 89,97 | H123 | 132MA/132M | 4 | 30000 |
| 15,4 | 4416 | 1,5 | 62,99 | H143 | 160M | 6 | 55000 |
| 15,1 | 4467 | 1,5 | 96,21 | H143 | 132MA/132M | 4 | 55000 |
| 13,9 | 4853 | 1,4 | 104,51 | H143 | 132MA/132M | 4 | 55000 |
| 13,6 | 5002 | 1,4 | 71,35 | H143 | 160M | 6 | 55000 |
| 12,5 | 5382 | 1,3 | 115,92 | H143 | 132MA/132M | 4 | 55000 |
| 12,3 | 5543 | 1,2 | 79,07 | H143 | 160M | 6 | 55000 |
| 11,3 | 5965 | 1,1 | 128,47 | H143 | 132MA/132M | 4 | 55000 |
| 11,2 | 6059 | 1,1 | 86,43 | H143 | 160M | 6 | 55000 |
| 10,4 | 6480 | 1,1 | 139,55 | H143 | 132MA/132M | 4 | 55000 |
| 10,1 | 6744 | 1,0 | 96,21 | H143 | 160M | 6 | 55000 |

## 9,20 kW

| n2 [rpm] | M2 [Nm] | fs | i | Riduttore | Motore Grandezza | Poli | Fr2 [N] |
|---|---|---|---|---|---|---|---|
| 1125,4 | 76 | 1,2 | 1,30 | H081 | 132MB | 4 | 2791 |
| 1015,0 | 84 | 1,4 | 1,43 | H081 | 132MB | 4 | 2865 |

# 6.1 H/HA MOTORIDUTTORE (50Hz)



## 9,20 kW

| n2 [rpm] | M2 [Nm] | fs | i | Riduttore | Motore Grandezza | Poli | Fr2 [N] |
|---|---|---|---|---|---|---|---|
| 756,1 | 113 | 1,7 | 1,93 | H081 | 132MB | 4 | 3076 |
| 718,4 | 119 | 3,2 | 2,03 | H101 | 132MB | 4 | 4125 |
| 584,3 | 146 | 3,2 | 2,48 | H101 | 132MB | 4 | 4368 |
| 570,5 | 149 | 1,6 | 2,54 | H081 | 132MB | 4 | 3272 |
| 446,2 | 191 | 1,4 | 3,25 | H081 | 132MB | 4 | 3431 |
| 443,1 | 192 | 2,7 | 3,27 | H101 | 132MB | 4 | 4703 |
| 391,9 | 217 | 2,3 | 3,70 | H101 | 132MB | 4 | 4854 |
| 389,6 | 219 | 1,2 | 3,72 | H081 | 132MB | 4 | 3511 |
| 362,5 | 235 | 1,2 | 4,00 | H081 | 132MB | 4 | 3551 |
| 352,1 | 242 | 3,0 | 4,12 | H121 | 132MB | 4 | 6000 |
| 343,4 | 248 | 2,1 | 4,22 | H101 | 132MB | 4 | 5000 |
| 302,1 | 282 | 2,6 | 4,80 | H121 | 132MB | 4 | 6000 |
| 297,4 | 287 | 1,8 | 4,88 | H101 | 132MB | 4 | 5000 |
| 278,1 | 306 | 2,4 | 5,21 | H121 | 132MB | 4 | 6000 |
| 275,3 | 310 | 1,7 | 5,27 | H101 | 132MB | 4 | 5000 |
| 269,8 | 313 | 1,2 | 5,38 | H062 | 132MB | 4 | 8789 |
| 269,1 | 313 | 1,6 | 5,39 | H082 | 132MB | 4 | 11460 |
| 244,3 | 345 | 1,1 | 5,93 | H062 | 132MB | 4 | 8952 |
| 243,9 | 346 | 1,5 | 5,95 | H082 | 132MB | 4 | 11737 |
| 232,7 | 366 | 1,5 | 6,23 | H101 | 132MB | 4 | 5000 |
| 232,0 | 367 | 2,1 | 6,25 | H121 | 132MB | 4 | 6000 |
| 196,1 | 430 | 1,3 | 7,39 | H082 | 132MB | 4 | 12346 |
| 192,2 | 443 | 1,3 | 7,55 | H101 | 132MB | 4 | 5000 |
| 188,3 | 453 | 1,9 | 7,70 | H121 | 132MB | 4 | 6000 |
| 180,8 | 467 | 1,2 | 8,02 | H082 | 132MB | 4 | 12568 |
| 172,6 | 494 | 1,1 | 8,40 | H101 | 132MB | 4 | 5000 |
| 163,8 | 515 | 1,3 | 8,85 | H082 | 132MB | 4 | 12833 |
| 131,7 | 640 | 1,2 | 11,01 | H082 | 132MB | 4 | 13392 |
| 108,8 | 775 | 2,9 | 13,32 | H102 | 132MB (1) | 4 | 20334 |
| 107,4 | 785 | 1,3 | 13,50 | H082 | 132MB | 4 | 13866 |
| 97,3 | 866 | 1,2 | 14,90 | H082 | 132MB | 4 | 14071 |
| 90,1 | 936 | 2,5 | 16,09 | H102 | 132MB | 4 | 21219 |
| 87,3 | 967 | 1,1 | 16,62 | H082 | 132MB | 4 | 14276 |
| 81,2 | 1038 | 2,2 | 17,85 | H102 | 132MB | 4 | 21694 |
| 78,3 | 1078 | 1,0 | 18,53 | H082 | 132MB | 4 | 14451 |
| 74,8 | 1128 | 1,0 | 19,38 | H082 | 132MB | 4 | 14515 |
| 73,1 | 1155 | 2,0 | 19,85 | H102 | 132MB | 4 | 22000 |
| 67,6 | 1247 | 1,9 | 21,44 | H102 | 132MB | 4 | 22000 |
| 64,4 | 1310 | 2,8 | 22,52 | H122 | 132MB | 4 | 30000 |
| 60,5 | 1394 | 1,7 | 23,97 | H102 | 132MB | 4 | 22000 |
| 59,3 | 1423 | 2,5 | 24,47 | H122 | 132MB | 4 | 30000 |
| 56,0 | 1506 | 1,6 | 25,89 | H102 | 132MB | 4 | 22000 |

(1) Disponibile solo con motore autofrenante (TBS)

# 6.1 H/HA MOTORIDUTTORE (50Hz)



## 9,20 kW

| n2 [rpm] | M2 [Nm] | fs | i | Riduttore | Motore Grandezza | Poli | Fr2 [N] |
|---|---|---|---|---|---|---|---|
| 52,7 | 1599 | 2,3 | 27,49 | H122 | 132MB | 4 | 30000 |
| 50,5 | 1671 | 1,4 | 28,73 | H102 | 132MB | 4 | 22000 |
| 48,6 | 1737 | 2,1 | 29,86 | H122 | 132MB | 4 | 30000 |
| 47,2 | 1787 | 1,5 | 30,72 | H102 | 132MB | 4 | 22000 |
| 43,9 | 1920 | 2,2 | 33,00 | H122 | 132MB | 4 | 30000 |
| 42,4 | 1989 | 1,4 | 34,20 | H102 | 132MB | 4 | 22000 |
| 40,1 | 2102 | 2,0 | 36,13 | H122 | 132MB | 4 | 30000 |
| 37,7 | 2237 | 1,1 | 38,45 | H102 | 132MB | 4 | 22000 |
| 35,1 | 2402 | 1,2 | 41,30 | H102 | 132MB | 4 | 22000 |
| 32,9 | 2565 | 1,7 | 44,10 | H122 | 132MB | 4 | 30000 |
| 31,7 | 2607 | 1,6 | 45,77 | H123 | 132MB | 4 | 30000 |
| 31,6 | 2665 | 1,1 | 45,82 | H102 | 132MB | 4 | 22000 |
| 27,1 | 3049 | 2,2 | 53,53 | H143 | 132MB | 4 | 55000 |
| 26,0 | 3182 | 1,3 | 55,87 | H123 | 132MB | 4 | 30000 |
| 24,5 | 3373 | 2,0 | 59,22 | H143 | 132MB | 4 | 55000 |
| 23,0 | 3588 | 1,9 | 62,99 | H143 | 132MB | 4 | 55000 |
| 21,5 | 3835 | 1,1 | 67,32 | H123 | 132MB | 4 | 30000 |
| 20,3 | 4064 | 1,7 | 71,35 | H143 | 132MB | 4 | 55000 |
| 19,7 | 4198 | 1,0 | 73,71 | H123 | 132MB | 4 | 30000 |
| 18,3 | 4504 | 1,5 | 79,07 | H143 | 132MB | 4 | 55000 |
| 16,8 | 4923 | 1,4 | 86,43 | H143 | 132MB | 4 | 55000 |
| 15,1 | 5480 | 1,2 | 96,21 | H143 | 132MB | 4 | 55000 |
| 13,9 | 5953 | 1,1 | 104,51 | H143 | 132MB | 4 | 55000 |
| 12,5 | 6603 | 1,0 | 115,92 | H143 | 132MB | 4 | 55000 |

## 11,00 kW

| n2 [rpm] | M2 [Nm] | fs | i | Riduttore | Motore Grandezza | Poli | Fr2 [N] |
|---|---|---|---|---|---|---|---|
| 1008,0 | 101 | 1,2 | 1,43 | H081 | 132MC (1) | 4 | 2803 |
| 750,4 | 137 | 1,8 | 1,29 | H101 | 160L | 6 | 4015 |
| 745,7 | 137 | 1,4 | 1,93 | H081 | 132MC (1) | 4 | 2995 |
| 708,6 | 144 | 2,7 | 2,03 | H101 | 132MC/160MA/160S | 4 | 4081 |
| 687,8 | 150 | 2,2 | 1,41 | H101 | 160L | 6 | 4110 |
| 580,3 | 176 | 2,7 | 2,48 | H101 | 132MC/160MA/160S | 4 | 4303 |
| 566,6 | 180 | 1,3 | 2,54 | H081 | 132MC (1) | 4 | 3157 |
| 537,0 | 192 | 2,5 | 1,81 | H121 | 160L | 6 | 5800 |
| 487,4 | 209 | 3,3 | 2,95 | H121 | 132MC/160MA/160S | 4 | 5963 |
| 485,0 | 212 | 2,7 | 2,00 | H121 | 160L | 6 | 5967 |
| 477,3 | 216 | 1,8 | 2,03 | H101 | 160L | 6 | 4518 |
| 458,2 | 222 | 3,1 | 3,14 | H121 | 132MC/160MA/160S | 4 | 6000 |
| 443,1 | 230 | 1,1 | 3,25 | H081 | 132MC (1) | 4 | 3283 |
| 440,0 | 232 | 2,2 | 3,27 | H101 | 132MC/160MA/160S | 4 | 4615 |

(1) Disponibile solo con motore autofrenante (TBS)

# 6.1 H/HA MOTORIDUTTORE (50Hz)



## 11,00 kW

| n2 [rpm] | M2 [Nm] | fs | i | Riduttore | Motore Grandezza | Poli | Fr2 [N] |
|---|---|---|---|---|---|---|---|
| 402,4 | 253 | 2,9 | 3,58 | H121 | 132MC/160MA/160S | 4 | 6000 |
| 391,1 | 263 | 2,6 | 2,48 | H121 | 160L | 6 | 6000 |
| 390,9 | 263 | 1,8 | 2,48 | H101 | 160L | 6 | 4741 |
| 389,2 | 262 | 1,9 | 3,70 | H101 | 132MC/160MA/160S | 4 | 4753 |
| 386,9 | 263 | 1,0 | 3,72 | H081 | 132MC [1] | 4 | 3341 |
| 349,7 | 291 | 2,5 | 4,12 | H121 | 132MC/160MA/160S | 4 | 6000 |
| 341,1 | 299 | 1,7 | 4,22 | H101 | 132MC/160MA/160S | 4 | 4900 |
| 328,3 | 313 | 2,2 | 2,95 | H121 | 160L | 6 | 6000 |
| 308,6 | 333 | 2,1 | 3,14 | H121 | 160L | 6 | 6000 |
| 300,0 | 340 | 2,2 | 4,80 | H121 | 132MC/160MA/160S | 4 | 6000 |
| 296,4 | 347 | 1,5 | 3,27 | H101 | 160L | 6 | 5000 |
| 295,4 | 345 | 1,5 | 4,88 | H101 | 132MC/160MA/160S | 4 | 5000 |
| 276,2 | 369 | 2,0 | 5,21 | H121 | 132MC/160MA/160S | 4 | 6000 |
| 273,4 | 373 | 1,4 | 5,27 | H101 | 132MC/160MA/160S | 4 | 5000 |
| 271,0 | 380 | 1,9 | 3,58 | H121 | 160L | 6 | 6000 |
| 267,2 | 377 | 1,3 | 5,39 | H082 | 132MC/160MA/160S | 4 | 11197 |
| 262,2 | 393 | 1,3 | 3,70 | H101 | 160L | 6 | 5000 |
| 242,2 | 416 | 1,2 | 5,95 | H082 | 132MC/160MA/160S | 4 | 11445 |
| 235,6 | 437 | 1,7 | 4,12 | H121 | 160L | 6 | 6000 |
| 231,1 | 441 | 1,2 | 6,23 | H101 | 132MC/160MA/160S | 4 | 5000 |
| 230,4 | 442 | 1,7 | 6,25 | H121 | 132MC/160MA/160S | 4 | 6000 |
| 229,7 | 448 | 1,2 | 4,22 | H101 | 160L | 6 | 5000 |
| 202,1 | 509 | 1,5 | 4,80 | H121 | 160L | 6 | 6000 |
| 199,0 | 517 | 1,0 | 4,88 | H101 | 160L | 6 | 5000 |
| 194,7 | 518 | 1,1 | 7,39 | H082 | 132MC/160MA/160S | 4 | 11977 |
| 190,8 | 534 | 1,0 | 7,55 | H101 | 132MC/160MA/160S | 4 | 5000 |
| 187,0 | 545 | 1,6 | 7,70 | H121 | 132MC/160MA/160S | 4 | 6000 |
| 186,0 | 553 | 1,4 | 5,21 | H121 | 160L | 6 | 6000 |
| 184,3 | 553 | 2,4 | 5,26 | H102 | 160L | 6 | 17463 |
| 179,5 | 562 | 1,0 | 8,02 | H082 | 132MC/160MA/160S | 4 | 12167 |
| 162,7 | 620 | 1,0 | 8,85 | H082 | 132MC/160MA/160S | 4 | 12387 |
| 155,2 | 663 | 1,2 | 6,25 | H121 | 160L | 6 | 6000 |
| 152,6 | 667 | 2,2 | 6,36 | H102 | 160L | 6 | 18285 |
| 137,6 | 740 | 2,2 | 7,05 | H102 | 160L | 6 | 18733 |
| 130,8 | 771 | 1,0 | 11,01 | H082 | 132MC/160MA/160S | 4 | 12832 |
| 129,9 | 776 | 2,5 | 11,09 | H102 | 132MC/160MA/160S | 4 | 19008 |
| 126,0 | 817 | 1,0 | 7,70 | H121 | 160L | 6 | 6000 |
| 117,2 | 869 | 2,1 | 8,27 | H102 | 160L | 6 | 19414 |
| 108,1 | 933 | 2,4 | 13,32 | H102 | 132MC/160MA/160S | 4 | 19788 |
| 106,7 | 945 | 1,1 | 13,50 | H082 | 132MC/160MA/160S | 4 | 13174 |
| 97,1 | 1049 | 1,9 | 9,99 | H102 | 160L | 6 | 20189 |
| 96,7 | 1043 | 1,0 | 14,90 | H082 | 132MC/160MA/160S | 4 | 13304 |

[1] Disponibile solo con motore autofrenante (TBS)

# 6.1 H/HA MOTORIDUTTORE (50Hz)



## 11,00 kW

| n2 [rpm] | M2 [Nm] | fs | i | Riduttore | Motore Grandezza | Poli | Fr2 [N] |
|---|---|---|---|---|---|---|---|
| 93,8 | 1086 | 2,7 | 10,35 | H122 | 160L | 6 | 30000 |
| 89,5 | 1127 | 2,0 | 16,09 | H102 | 132MC/160MA/160S | 4 | 20552 |
| 87,5 | 1164 | 1,9 | 11,09 | H102 | 160L | 6 | 20596 |
| 80,7 | 1250 | 1,8 | 17,85 | H102 | 132MC/160MA/160S | 4 | 20950 |
| 76,6 | 1330 | 2,4 | 12,66 | H122 | 160L | 6 | 30000 |
| 74,5 | 1353 | 2,7 | 19,32 | H122 | 132MC/160MA/160S | 4 | 30000 |
| 72,8 | 1399 | 1,6 | 13,32 | H102 | 160L | 6 | 21270 |
| 72,6 | 1390 | 1,7 | 19,85 | H102 | 132MC/160MA/160S | 4 | 21334 |
| 70,0 | 1456 | 2,3 | 13,86 | H122 | 160L | 6 | 30000 |
| 70,0 | 1441 | 2,5 | 20,57 | H122 | 132MC/160MA/160S | 4 | 30000 |
| 67,2 | 1502 | 1,5 | 21,44 | H102 | 132MC/160MA/160S | 4 | 21598 |
| 63,9 | 1577 | 2,3 | 22,52 | H122 | 132MC/160MA/160S | 4 | 30000 |
| 60,3 | 1690 | 1,4 | 16,09 | H102 | 160L | 6 | 21876 |
| 60,1 | 1679 | 1,4 | 23,97 | H102 | 132MC/160MA/160S | 4 | 21949 |
| 58,9 | 1714 | 2,1 | 24,47 | H122 | 132MC/160MA/160S | 4 | 30000 |
| 57,3 | 1777 | 2,0 | 16,92 | H122 | 160L | 6 | 30000 |
| 55,6 | 1813 | 1,3 | 25,89 | H102 | 132MC/160MA/160S | 4 | 22000 |
| 54,3 | 1874 | 1,2 | 17,85 | H102 | 160L | 6 | 22000 |
| 52,4 | 1925 | 1,9 | 27,49 | H122 | 132MC/160MA/160S | 4 | 30000 |
| 50,2 | 2029 | 1,8 | 19,32 | H122 | 160L | 6 | 30000 |
| 50,1 | 2012 | 1,2 | 28,73 | H102 | 132MC/160MA/160S | 4 | 22000 |
| 48,9 | 2084 | 1,1 | 19,85 | H102 | 160L | 6 | 22000 |
| 48,4 | 2105 | 2,7 | 20,04 | H142 | 160L | 6 | 51787 |
| 48,2 | 2091 | 1,7 | 29,86 | H122 | 132MC/160MA/160S | 4 | 30000 |
| 47,2 | 2160 | 1,7 | 20,57 | H122 | 160L | 6 | 30000 |
| 46,9 | 2151 | 1,3 | 30,72 | H102 | 132MC/160MA/160S | 4 | 22000 |
| 45,2 | 2252 | 1,0 | 21,44 | H102 | 160L | 6 | 22000 |
| 44,7 | 2258 | 3,0 | 32,24 | H142 | 160MA/160S | 4 | 52888 |
| 43,6 | 2311 | 1,8 | 33,00 | H122 | 132MC/160MA/160S | 4 | 30000 |
| 43,1 | 2365 | 1,5 | 22,52 | H122 | 160L | 6 | 30000 |
| 42,1 | 2395 | 1,1 | 34,20 | H102 | 132MC/160MA/160S | 4 | 22000 |
| 40,2 | 2536 | 2,3 | 24,15 | H142 | 160L | 6 | 54182 |
| 39,9 | 2530 | 1,7 | 36,13 | H122 | 132MC/160MA/160S | 4 | 30000 |
| 39,6 | 2569 | 1,4 | 24,47 | H122 | 160L | 6 | 30000 |
| 37,1 | 2721 | 2,5 | 38,85 | H142 | 160MA/160S | 4 | 55000 |
| 36,2 | 2810 | 2,1 | 26,76 | H142 | 160L | 6 | 55000 |
| 35,3 | 2887 | 1,3 | 27,49 | H122 | 160L | 6 | 30000 |
| 33,4 | 3015 | 2,3 | 43,05 | H142 | 160MA/160S | 4 | 55000 |
| 32,7 | 3088 | 1,4 | 44,10 | H122 | 132MC/160MA/160S | 4 | 30000 |
| 32,5 | 3136 | 1,2 | 29,86 | H122 | 160L | 6 | 30000 |
| 31,5 | 3139 | 1,4 | 45,77 | H123 | 132MC/160MA/160S | 4 | 30000 |
| 30,1 | 3386 | 2,0 | 32,24 | H142 | 160L | 6 | 55000 |

# 6.1 H/HA MOTORIDUTTORE (50Hz)



## 11,00 kW

| n2 [rpm] | M2 [Nm] | fs | i | Riduttore | Motore Grandezza | Poli | Fr2 [N] |
|---|---|---|---|---|---|---|---|
| 29,8 | 3315 | 2,1 | 48,35 | H143 | 160MA/160S | 4 | 55000 |
| 29,4 | 3465 | 1,2 | 33,00 | H122 | 160L | 6 | 30000 |
| 26,9 | 3671 | 1,9 | 53,53 | H143 | 132MC/160MA/160S | 4 | 55000 |
| 26,8 | 3794 | 1,1 | 36,13 | H122 | 160L | 6 | 30000 |
| 25,8 | 3831 | 1,1 | 55,87 | H123 | 132MC/160MA/160S | 4 | 30000 |
| 25,0 | 4080 | 1,7 | 38,85 | H142 | 160L | 6 | 55000 |
| 24,3 | 4061 | 1,7 | 59,22 | H143 | 132MC/160MA/160S | 4 | 55000 |
| 22,9 | 4320 | 1,6 | 62,99 | H143 | 132MC/160MA/160S | 4 | 55000 |
| 22,5 | 4521 | 1,5 | 43,05 | H142 | 160L | 6 | 55000 |
| 20,2 | 4893 | 1,4 | 71,35 | H143 | 132MC/160MA/160S | 4 | 55000 |
| 20,1 | 4971 | 1,4 | 48,35 | H143 | 160L | 6 | 55000 |
| 18,2 | 5422 | 1,3 | 79,07 | H143 | 132MC/160MA/160S | 4 | 55000 |
| 18,1 | 5504 | 1,2 | 53,53 | H143 | 160L | 6 | 55000 |
| 16,7 | 5927 | 1,2 | 86,43 | H143 | 132MC/160MA/160S | 4 | 55000 |
| 16,4 | 6089 | 1,1 | 59,22 | H143 | 160L | 6 | 55000 |
| 15,4 | 6477 | 1,1 | 62,99 | H143 | 160L | 6 | 55000 |
| 15,0 | 6597 | 1,0 | 96,21 | H143 | 132MC/160MA/160S | 4 | 55000 |

## 15,00 kW

| n2 [rpm] | M2 [Nm] | fs | i | Riduttore | Motore Grandezza | Poli | Fr2 [N] |
|---|---|---|---|---|---|---|---|
| 1141,0 | 122 | 1,3 | 1,29 | H101 | 160LA | 4 | 3490 |
| 1045,9 | 133 | 1,6 | 1,41 | H101 | 160LA | 4 | 3573 |
| 796,3 | 176 | 1,2 | 1,23 | H121 | 180L (2) | 6 | 5075 |
| 758,1 | 185 | 1,3 | 1,29 | H101 | 180L (2) | 6 | 3878 |
| 737,5 | 188 | 2,0 | 2,00 | H121 | 160LA | 4 | 5188 |
| 725,8 | 191 | 2,0 | 2,03 | H101 | 160LA | 4 | 3925 |
| 694,9 | 202 | 1,6 | 1,41 | H101 | 180L (2) | 6 | 3962 |
| 691,8 | 203 | 1,5 | 1,42 | H121 | 180L (2) | 6 | 5275 |
| 594,8 | 234 | 2,3 | 2,48 | H121 | 160LA | 4 | 5498 |
| 594,4 | 234 | 2,0 | 2,48 | H101 | 160LA | 4 | 4117 |
| 542,5 | 259 | 1,9 | 1,81 | H121 | 180L (2) | 6 | 5626 |
| 499,2 | 278 | 2,4 | 2,95 | H121 | 160LA | 4 | 5754 |
| 490,0 | 286 | 2,0 | 2,00 | H121 | 180L (2) | 6 | 5775 |
| 482,2 | 291 | 1,3 | 2,03 | H101 | 180L (2) | 6 | 4308 |
| 469,3 | 296 | 2,4 | 3,14 | H121 | 160LA | 4 | 5845 |
| 450,7 | 308 | 1,7 | 3,27 | H101 | 160LA | 4 | 4378 |
| 412,1 | 337 | 2,2 | 3,58 | H121 | 160LA | 4 | 6000 |
| 398,6 | 349 | 1,5 | 3,70 | H101 | 160LA | 4 | 4489 |
| 395,2 | 355 | 1,9 | 2,48 | H121 | 180L (2) | 6 | 6000 |
| 394,9 | 355 | 1,3 | 2,48 | H101 | 180L (2) | 6 | 4488 |
| 358,2 | 388 | 1,9 | 4,12 | H121 | 160LA | 4 | 6000 |

(2) Con motore autofrenante TBS, contattare il ns Supporto Tecnico

# 6.1 H/HA MOTORIDUTTORE (50Hz)



## 15,00 kW

| n2 [rpm] | M2 [Nm] | fs | i | Riduttore | Motore Grandezza | Poli | Fr2 [N] |
|---|---|---|---|---|---|---|---|
| 349,3 | 398 | 1,3 | 4,22 | H101 | 160LA | 4 | 4603 |
| 331,7 | 423 | 1,6 | 2,95 | H121 | 180L (2) | 6 | 6000 |
| 311,8 | 450 | 1,6 | 3,14 | H121 | 180L (2) | 6 | 6000 |
| 307,3 | 452 | 1,6 | 4,80 | H121 | 160LA | 4 | 6000 |
| 302,6 | 459 | 1,2 | 4,88 | H101 | 160LA | 4 | 4719 |
| 299,4 | 469 | 1,1 | 3,27 | H101 | 180L (2) | 6 | 4715 |
| 282,9 | 491 | 1,5 | 5,21 | H121 | 160LA | 4 | 6000 |
| 280,3 | 491 | 2,1 | 5,26 | H102 | 160LA | 4 | 15172 |
| 280,1 | 496 | 1,1 | 5,27 | H101 | 160LA | 4 | 4777 |
| 273,8 | 513 | 1,4 | 3,58 | H121 | 180L (2) | 6 | 6000 |
| 273,7 | 502 | 1,0 | 5,39 | H082 | 160LA | 4 | 10523 |
| 238,0 | 590 | 1,2 | 4,12 | H121 | 180L (2) | 6 | 6000 |
| 236,0 | 589 | 1,3 | 6,25 | H121 | 160LA | 4 | 6000 |
| 232,1 | 593 | 2,0 | 6,36 | H102 | 160LA | 4 | 15880 |
| 209,2 | 657 | 1,9 | 7,05 | H102 | 160LA | 4 | 16266 |
| 204,2 | 687 | 1,1 | 4,80 | H121 | 180L (2) | 6 | 6000 |
| 191,6 | 725 | 1,2 | 7,70 | H121 | 160LA | 4 | 6000 |
| 187,9 | 747 | 1,0 | 5,21 | H121 | 180L (2) | 6 | 6000 |
| 186,2 | 746 | 1,7 | 5,26 | H102 | 180L (2) | 6 | 16664 |
| 178,3 | 771 | 2,1 | 8,27 | H102 | 160LA | 4 | 16850 |
| 154,2 | 901 | 1,6 | 6,36 | H102 | 180L (2) | 6 | 17329 |
| 147,6 | 932 | 1,9 | 9,99 | H102 | 160LA | 4 | 17513 |
| 139,0 | 999 | 1,7 | 7,05 | H102 | 180L (2) | 6 | 17679 |
| 139,0 | 999 | 2,4 | 7,05 | H122 | 180L (2) | 6 | 27584 |
| 133,1 | 1034 | 1,8 | 11,09 | H102 | 160LA | 4 | 17860 |
| 126,6 | 1097 | 2,4 | 7,74 | H122 | 180L (2) | 6 | 28236 |
| 118,4 | 1173 | 1,5 | 8,27 | H102 | 180L (2) | 6 | 18185 |
| 116,5 | 1181 | 2,5 | 12,66 | H122 | 160LA | 4 | 28851 |
| 115,6 | 1201 | 2,3 | 8,48 | H122 | 180L (2) | 6 | 28865 |
| 110,7 | 1242 | 1,8 | 13,32 | H102 | 160LA | 4 | 18432 |
| 106,4 | 1293 | 2,4 | 13,86 | H122 | 160LA | 4 | 29482 |
| 98,1 | 1416 | 1,4 | 9,99 | H102 | 180L (2) | 6 | 18716 |
| 94,7 | 1466 | 2,0 | 10,35 | H122 | 180L (2) | 6 | 30000 |
| 91,7 | 1500 | 1,5 | 16,09 | H102 | 160LA | 4 | 18941 |
| 88,4 | 1571 | 1,4 | 11,09 | H102 | 180L (2) | 6 | 18968 |
| 87,2 | 1578 | 2,1 | 16,92 | H122 | 160LA | 4 | 30000 |
| 82,6 | 1664 | 1,4 | 17,85 | H102 | 160LA | 4 | 19177 |
| 77,4 | 1795 | 1,8 | 12,66 | H122 | 180L (2) | 6 | 30000 |
| 76,3 | 1801 | 2,0 | 19,32 | H122 | 160LA | 4 | 30000 |
| 74,3 | 1851 | 1,2 | 19,85 | H102 | 160LA | 4 | 19379 |
| 73,5 | 1889 | 1,2 | 13,32 | H102 | 180L (2) | 6 | 19325 |
| 71,7 | 1918 | 1,9 | 20,57 | H122 | 160LA | 4 | 30000 |

(2) Con motore autofrenante TBS, contattare il ns Supporto Tecnico

# 6.1 H/HA MOTORIDUTTORE (50Hz)



## 15,00 kW

| n2 [rpm] | M2 [Nm] | fs | i | Riduttore | Motore Grandezza | Poli | Fr2 [N] |
|---|---|---|---|---|---|---|---|
| 70,7 | 1965 | 1,7 | 13,86 | H122 | 180L (2) | 6 | 30000 |
| 68,8 | 1999 | 1,2 | 21,44 | H102 | 160LA | 4 | 19497 |
| 65,5 | 2100 | 1,7 | 22,52 | H122 | 160LA | 4 | 30000 |
| 62,2 | 2232 | 2,5 | 15,75 | H142 | 180L (2) | 6 | 46783 |
| 61,5 | 2235 | 1,1 | 23,97 | H102 | 160LA | 4 | 19617 |
| 61,1 | 2252 | 2,6 | 24,15 | H142 | 160LA | 4 | 47054 |
| 60,9 | 2281 | 1,0 | 16,09 | H102 | 180L (2) | 6 | 19540 |
| 60,3 | 2281 | 1,6 | 24,47 | H122 | 160LA | 4 | 30000 |
| 57,9 | 2398 | 1,4 | 16,92 | H122 | 180L (2) | 6 | 30000 |
| 56,1 | 2474 | 2,3 | 17,45 | H142 | 180L (2) | 6 | 47904 |
| 55,1 | 2495 | 2,3 | 26,76 | H142 | 160LA | 4 | 48180 |
| 53,7 | 2563 | 1,4 | 27,49 | H122 | 160LA | 4 | 30000 |
| 50,7 | 2738 | 1,3 | 19,32 | H122 | 180L (2) | 6 | 30000 |
| 49,4 | 2784 | 1,3 | 29,86 | H122 | 160LA | 4 | 30000 |
| 48,9 | 2841 | 2,0 | 20,04 | H142 | 180L (2) | 6 | 49389 |
| 47,6 | 2916 | 1,2 | 20,57 | H122 | 180L (2) | 6 | 30000 |
| 45,7 | 3006 | 2,2 | 32,24 | H142 | 160LA | 4 | 50180 |
| 44,7 | 3077 | 1,4 | 33,00 | H122 | 160LA | 4 | 30000 |
| 43,5 | 3192 | 1,1 | 22,52 | H122 | 180L (2) | 6 | 30000 |
| 40,8 | 3369 | 1,3 | 36,13 | H122 | 160LA | 4 | 30000 |
| 40,6 | 3423 | 1,7 | 24,15 | H142 | 180L (2) | 6 | 51320 |
| 40,1 | 3468 | 1,0 | 24,47 | H122 | 180L (2) | 6 | 30000 |
| 38,0 | 3622 | 1,9 | 38,85 | H142 | 160LA | 4 | 52091 |
| 36,6 | 3793 | 1,5 | 26,76 | H142 | 180L (2) | 6 | 52335 |
| 34,3 | 4014 | 1,7 | 43,05 | H142 | 160LA | 4 | 53089 |
| 33,4 | 4112 | 1,0 | 44,10 | H122 | 160LA | 4 | 30000 |
| 32,2 | 4179 | 1,0 | 45,77 | H123 | 160LA | 4 | 30000 |
| 30,5 | 4414 | 1,5 | 48,35 | H143 | 160LA | 4 | 54432 |
| 30,4 | 4570 | 1,5 | 32,24 | H142 | 180L (2) | 6 | 54049 |
| 27,6 | 4887 | 1,4 | 53,53 | H143 | 160LA | 4 | 55000 |
| 25,2 | 5506 | 1,2 | 38,85 | H142 | 180L (2) | 6 | 55000 |
| 24,9 | 5406 | 1,3 | 59,22 | H143 | 160LA | 4 | 55000 |
| 23,4 | 5751 | 1,2 | 62,99 | H143 | 160LA | 4 | 55000 |
| 22,8 | 6102 | 1,1 | 43,05 | H142 | 180L (2) | 6 | 55000 |
| 20,7 | 6514 | 1,0 | 71,35 | H143 | 160LA | 4 | 55000 |
| 20,3 | 6709 | 1,0 | 48,35 | H143 | 180L (2) | 6 | 55000 |

## 18,50 kW

| n2 [rpm] | M2 [Nm] | fs | i | Riduttore | Motore Grandezza | Poli | Fr2 [N] |
|---|---|---|---|---|---|---|---|
| 1137,2 | 151 | 1,1 | 1,29 | H101 | 180M (2) | 4 | 3421 |
| 1042,4 | 164 | 1,3 | 1,41 | H101 | 180M (2) | 4 | 3497 |

(2) Con motore autofrenante TBS, contattare il ns Supporto Tecnico

# 6.1 H/HA MOTORIDUTTORE (50Hz)



## 18,50 kW

| n2 [rpm] | M2 [Nm] | fs | i | Riduttore | Motore Grandezza | Poli | Fr2 [N] |
|---|---|---|---|---|---|---|---|
| 813,8 | 211 | 1,5 | 1,81 | H121 | 180M (2) | 4 | 4958 |
| 796,3 | 217 | 1,0 | 1,23 | H121 | 200LA (2) | 6 | 4981 |
| 735,0 | 233 | 1,6 | 2,00 | H121 | 180M (2) | 4 | 5092 |
| 723,3 | 237 | 1,6 | 2,03 | H101 | 180M (2) | 4 | 3814 |
| 691,8 | 250 | 1,2 | 1,42 | H121 | 200LA (2) | 6 | 5166 |
| 592,7 | 289 | 1,8 | 2,48 | H121 | 180M (2) | 4 | 5378 |
| 592,4 | 289 | 1,6 | 2,48 | H101 | 180M (2) | 4 | 3981 |
| 542,5 | 319 | 1,5 | 1,81 | H121 | 200LA (2) | 6 | 5488 |
| 497,5 | 344 | 2,0 | 2,95 | H121 | 180M (2) | 4 | 5610 |
| 490,0 | 353 | 1,6 | 2,00 | H121 | 200LA (2) | 6 | 5623 |
| 467,7 | 366 | 1,9 | 3,14 | H121 | 180M (2) | 4 | 5692 |
| 449,2 | 382 | 1,3 | 3,27 | H101 | 180M (2) | 4 | 4197 |
| 410,7 | 417 | 1,7 | 3,58 | H121 | 180M (2) | 4 | 5862 |
| 397,3 | 431 | 1,2 | 3,70 | H101 | 180M (2) | 4 | 4284 |
| 395,2 | 438 | 1,6 | 2,48 | H121 | 200LA (2) | 6 | 5902 |
| 357,0 | 480 | 1,5 | 4,12 | H121 | 180M (2) | 4 | 6000 |
| 348,2 | 492 | 1,1 | 4,22 | H101 | 180M (2) | 4 | 4369 |
| 331,7 | 522 | 1,3 | 2,95 | H121 | 200LA (2) | 6 | 6000 |
| 311,8 | 555 | 1,3 | 3,14 | H121 | 200LA (2) | 6 | 6000 |
| 306,3 | 560 | 1,3 | 4,80 | H121 | 180M (2) | 4 | 6000 |
| 281,9 | 608 | 1,2 | 5,21 | H121 | 180M (2) | 4 | 6000 |
| 279,3 | 607 | 1,7 | 5,26 | H102 | 180M (2) | 4 | 14749 |
| 273,8 | 632 | 1,1 | 3,58 | H121 | 200LA (2) | 6 | 6000 |
| 235,2 | 729 | 1,1 | 6,25 | H121 | 180M (2) | 4 | 6000 |
| 231,3 | 733 | 1,6 | 6,36 | H102 | 180M (2) | 4 | 15366 |
| 208,5 | 814 | 1,5 | 7,05 | H102 | 180M (2) | 4 | 15695 |
| 185,8 | 922 | 2,3 | 5,27 | H122 | 200LA (2) | 6 | 25022 |
| 177,7 | 955 | 1,7 | 8,27 | H102 | 180M (2) | 4 | 16178 |
| 173,4 | 978 | 2,1 | 8,48 | H122 | 180M (2) | 4 | 25485 |
| 169,7 | 1009 | 2,2 | 5,78 | H122 | 200LA (2) | 6 | 25590 |
| 147,1 | 1153 | 1,5 | 9,99 | H102 | 180M (2) | 4 | 16698 |
| 142,1 | 1194 | 1,9 | 10,35 | H122 | 180M (2) | 4 | 26737 |
| 139,0 | 1232 | 1,9 | 7,05 | H122 | 200LA (2) | 6 | 26833 |
| 132,6 | 1279 | 1,5 | 11,09 | H102 | 180M (2) | 4 | 16954 |
| 126,6 | 1353 | 2,0 | 7,74 | H122 | 200LA (2) | 6 | 27411 |
| 116,1 | 1461 | 2,0 | 12,66 | H122 | 180M (2) | 4 | 27985 |
| 115,6 | 1482 | 1,9 | 8,48 | H122 | 200LA (2) | 6 | 27962 |
| 110,3 | 1537 | 1,5 | 13,32 | H102 | 180M (2) | 4 | 17339 |
| 106,0 | 1600 | 1,9 | 13,86 | H122 | 180M (2) | 4 | 28531 |
| 94,7 | 1808 | 1,6 | 10,35 | H122 | 200LA (2) | 6 | 29135 |
| 91,4 | 1857 | 1,2 | 16,09 | H102 | 180M (2) | 4 | 17617 |
| 86,9 | 1952 | 1,7 | 16,92 | H122 | 180M (2) | 4 | 29684 |

(2) Con motore autofrenante TBS, contattare il ns Supporto Tecnico

# 6.1 H/HA MOTORIDUTTORE (50Hz)



## 18,50 kW

| n2 [rpm] | M2 [Nm] | fs | i | Riduttore | Motore Grandezza | Poli | Fr2 [N] |
|---|---|---|---|---|---|---|---|
| 84,2 | 2014 | 2,4 | 17,45 | H142 | 180M (2) | 4 | 42354 |
| 82,3 | 2060 | 1,1 | 17,85 | H102 | 180M (2) | 4 | 17707 |
| 77,4 | 2213 | 1,4 | 12,66 | H122 | 200LA (2) | 6 | 30000 |
| 76,1 | 2229 | 1,6 | 19,32 | H122 | 180M (2) | 4 | 30000 |
| 75,0 | 2285 | 2,3 | 13,07 | H142 | 200LA (2) | 6 | 43436 |
| 74,1 | 2290 | 1,0 | 19,85 | H102 | 180M (2) | 4 | 17742 |
| 73,3 | 2313 | 2,4 | 20,04 | H142 | 180M (2) | 4 | 43719 |
| 71,5 | 2374 | 1,5 | 20,57 | H122 | 180M (2) | 4 | 30000 |
| 70,7 | 2423 | 1,4 | 13,86 | H122 | 200LA (2) | 6 | 30000 |
| 65,3 | 2599 | 1,4 | 22,52 | H122 | 180M (2) | 4 | 30000 |
| 62,2 | 2753 | 2,0 | 15,75 | H142 | 200LA (2) | 6 | 45225 |
| 60,9 | 2786 | 2,1 | 24,15 | H142 | 180M (2) | 4 | 45514 |
| 60,1 | 2823 | 1,3 | 24,47 | H122 | 180M (2) | 4 | 30000 |
| 57,9 | 2958 | 1,2 | 16,92 | H122 | 200LA (2) | 6 | 30000 |
| 56,1 | 3051 | 1,9 | 17,45 | H142 | 200LA (2) | 6 | 46178 |
| 54,9 | 3088 | 1,9 | 26,76 | H142 | 180M (2) | 4 | 46470 |
| 53,5 | 3172 | 1,1 | 27,49 | H122 | 180M (2) | 4 | 30000 |
| 50,7 | 3377 | 1,1 | 19,32 | H122 | 200LA (2) | 6 | 30000 |
| 49,2 | 3446 | 1,0 | 29,86 | H122 | 180M (2) | 4 | 30000 |
| 48,9 | 3503 | 1,6 | 20,04 | H142 | 200LA (2) | 6 | 47406 |
| 47,6 | 3596 | 1,0 | 20,57 | H122 | 200LA (2) | 6 | 30000 |
| 45,6 | 3720 | 1,8 | 32,24 | H142 | 180M (2) | 4 | 48110 |
| 44,5 | 3808 | 1,1 | 33,00 | H122 | 180M (2) | 4 | 30000 |
| 40,7 | 4169 | 1,0 | 36,13 | H122 | 180M (2) | 4 | 30000 |
| 40,6 | 4221 | 1,4 | 24,15 | H142 | 200LA (2) | 6 | 48931 |
| 37,8 | 4482 | 1,5 | 38,85 | H142 | 180M (2) | 4 | 49588 |
| 36,6 | 4678 | 1,2 | 26,76 | H142 | 200LA (2) | 6 | 49688 |
| 34,1 | 4968 | 1,4 | 43,05 | H142 | 180M (2) | 4 | 50309 |
| 30,4 | 5636 | 1,2 | 32,24 | H142 | 200LA (2) | 6 | 50859 |
| 30,4 | 5462 | 1,3 | 48,35 | H143 | 180M (2) | 4 | 51372 |
| 27,5 | 6047 | 1,1 | 53,53 | H143 | 180M (2) | 4 | 51934 |
| 25,2 | 6791 | 1,0 | 38,85 | H142 | 200LA (2) | 6 | 51701 |
| 24,8 | 6690 | 1,0 | 59,22 | H143 | 180M (2) | 4 | 52385 |

## 22,00 kW

| n2 [rpm] | M2 [Nm] | fs | i | Riduttore | Motore Grandezza | Poli | Fr2 [N] |
|---|---|---|---|---|---|---|---|
| 1042,4 | 196 | 1,1 | 1,41 | H101 | 180L (2) | 4 | 3417 |
| 813,8 | 250 | 1,3 | 1,81 | H121 | 180L (2) | 4 | 4866 |
| 735,0 | 277 | 1,4 | 2,00 | H121 | 180L (2) | 4 | 4991 |
| 723,3 | 282 | 1,4 | 2,03 | H101 | 180L (2) | 4 | 3699 |
| 592,7 | 344 | 1,6 | 2,48 | H121 | 180L (2) | 4 | 5253 |

(2) Con motore autofrenante TBS, contattare il ns Supporto Tecnico

# 6.1 H/HA MOTORIDUTTORE (50Hz)



## 22,00 kW

| n2 [rpm] | M2 [Nm] | fs | i | Riduttore | Motore Grandezza | Poli | Fr2 [N] |
|---|---|---|---|---|---|---|---|
| 592,4 | 344 | 1,4 | 2,48 | H101 | 180L (2) | 4 | 3842 |
| 542,5 | 379 | 1,3 | 1,81 | H121 | 200LB (2) | 6 | 5351 |
| 497,5 | 410 | 1,7 | 2,95 | H121 | 180L (2) | 4 | 5462 |
| 490,0 | 420 | 1,4 | 2,00 | H121 | 200LB (2) | 6 | 5470 |
| 467,7 | 436 | 1,6 | 3,14 | H121 | 180L (2) | 4 | 5534 |
| 449,2 | 454 | 1,1 | 3,27 | H101 | 180L (2) | 4 | 4013 |
| 410,7 | 496 | 1,5 | 3,58 | H121 | 180L (2) | 4 | 5682 |
| 395,2 | 521 | 1,3 | 2,48 | H121 | 200LB (2) | 6 | 5713 |
| 357,0 | 571 | 1,3 | 4,12 | H121 | 180L (2) | 4 | 5834 |
| 331,7 | 621 | 1,1 | 2,95 | H121 | 200LB (2) | 6 | 5896 |
| 311,8 | 660 | 1,1 | 3,14 | H121 | 200LB (2) | 6 | 5956 |
| 306,3 | 665 | 1,1 | 4,80 | H121 | 180L (2) | 4 | 5988 |
| 281,9 | 723 | 1,0 | 5,21 | H121 | 180L (2) | 4 | 6000 |
| 279,3 | 722 | 1,5 | 5,26 | H102 | 180L (2) | 4 | 14314 |
| 231,3 | 872 | 1,3 | 6,36 | H102 | 180L (2) | 4 | 14840 |
| 208,5 | 967 | 1,3 | 7,05 | H102 | 180L (2) | 4 | 15111 |
| 208,5 | 967 | 1,6 | 7,05 | H122 | 180L (2) | 4 | 23829 |
| 189,9 | 1062 | 1,9 | 7,74 | H122 | 180L (2) | 4 | 24370 |
| 185,8 | 1096 | 1,9 | 5,27 | H122 | 200LB (2) | 6 | 24460 |
| 177,7 | 1135 | 1,4 | 8,27 | H102 | 180L (2) | 4 | 15493 |
| 173,4 | 1163 | 1,8 | 8,48 | H122 | 180L (2) | 4 | 24889 |
| 169,7 | 1200 | 1,8 | 5,78 | H122 | 200LB (2) | 6 | 24975 |
| 154,2 | 1321 | 2,4 | 6,36 | H142 | 200LB (2) | 6 | 35673 |
| 147,1 | 1371 | 1,3 | 9,99 | H102 | 180L (2) | 4 | 15871 |
| 142,1 | 1420 | 1,6 | 10,35 | H122 | 180L (2) | 4 | 26010 |
| 139,1 | 1464 | 2,3 | 7,04 | H142 | 200LB (2) | 6 | 36612 |
| 139,0 | 1465 | 1,6 | 7,05 | H122 | 200LB (2) | 6 | 26082 |
| 132,6 | 1521 | 1,2 | 11,09 | H102 | 180L (2) | 4 | 16037 |
| 126,6 | 1609 | 1,7 | 7,74 | H122 | 200LB (2) | 6 | 26587 |
| 125,0 | 1630 | 2,3 | 7,84 | H142 | 200LB (2) | 6 | 37596 |
| 116,1 | 1737 | 1,7 | 12,66 | H122 | 180L (2) | 4 | 27094 |
| 115,6 | 1762 | 1,6 | 8,48 | H122 | 200LB (2) | 6 | 27059 |
| 110,3 | 1828 | 1,2 | 13,32 | H102 | 180L (2) | 4 | 16237 |
| 106,0 | 1902 | 1,6 | 13,86 | H122 | 180L (2) | 4 | 27556 |
| 103,7 | 1964 | 2,4 | 9,45 | H142 | 200LB (2) | 6 | 39291 |
| 94,7 | 2151 | 1,3 | 10,35 | H122 | 200LB (2) | 6 | 28033 |
| 93,6 | 2177 | 2,3 | 10,47 | H142 | 200LB (2) | 6 | 40213 |
| 93,3 | 2161 | 2,2 | 15,75 | H142 | 180L (2) | 4 | 40301 |
| 91,4 | 2208 | 1,0 | 16,09 | H102 | 180L (2) | 4 | 16286 |
| 86,9 | 2322 | 1,4 | 16,92 | H122 | 180L (2) | 4 | 28494 |
| 84,2 | 2395 | 2,0 | 17,45 | H142 | 180L (2) | 4 | 41214 |
| 77,4 | 2632 | 1,2 | 12,66 | H122 | 200LB (2) | 6 | 28893 |

(2) Con motore autofrenante TBS, contattare il ns Supporto Tecnico

# 6.1 H/HA MOTORIDUTTORE (50Hz)



## 22,00 kW

| n2 [rpm] | M2 [Nm] | fs | i | Riduttore | Motore Grandezza | Poli | Fr2 [N] |
|---|---|---|---|---|---|---|---|
| 76,1 | 2651 | 1,4 | 19,32 | H122 | 180L (2) | 4 | 29043 |
| 75,0 | 2717 | 1,9 | 13,07 | H142 | 200LB (2) | 6 | 42143 |
| 73,3 | 2750 | 2,0 | 20,04 | H142 | 180L (2) | 4 | 42410 |
| 71,5 | 2823 | 1,3 | 20,57 | H122 | 180L (2) | 4 | 29276 |
| 70,7 | 2882 | 1,2 | 13,86 | H122 | 200LB (2) | 6 | 29223 |
| 65,3 | 3090 | 1,2 | 22,52 | H122 | 180L (2) | 4 | 29579 |
| 62,2 | 3274 | 1,7 | 15,75 | H142 | 200LB (2) | 6 | 43667 |
| 60,9 | 3314 | 1,7 | 24,15 | H142 | 180L (2) | 4 | 43937 |
| 60,1 | 3357 | 1,1 | 24,47 | H122 | 180L (2) | 4 | 29815 |
| 56,1 | 3628 | 1,6 | 17,45 | H142 | 200LB (2) | 6 | 44451 |
| 54,9 | 3672 | 1,6 | 26,76 | H142 | 180L (2) | 4 | 44722 |
| 48,9 | 4166 | 1,4 | 20,04 | H142 | 200LB (2) | 6 | 45423 |
| 45,6 | 4424 | 1,5 | 32,24 | H142 | 180L (2) | 4 | 46004 |
| 40,6 | 5020 | 1,2 | 24,15 | H142 | 200LB (2) | 6 | 46542 |
| 37,8 | 5331 | 1,3 | 38,85 | H142 | 180L (2) | 4 | 47051 |
| 36,6 | 5563 | 1,0 | 26,76 | H142 | 200LB (2) | 6 | 47040 |
| 34,1 | 5907 | 1,2 | 43,05 | H142 | 180L (2) | 4 | 47498 |
| 30,4 | 6702 | 1,0 | 32,24 | H142 | 200LB (2) | 6 | 47669 |
| 30,4 | 6495 | 1,1 | 48,35 | H143 | 180L (2) | 4 | 48280 |

## 30,00 kW

| n2 [rpm] | M2 [Nm] | fs | i | Riduttore | Motore Grandezza | Poli | Fr2 [N] |
|---|---|---|---|---|---|---|---|
| 737,5 | 377 | 1,0 | 2,00 | H121 | 200L (2) | 4 | 4757 |
| 594,8 | 467 | 1,1 | 2,48 | H121 | 200L (2) | 4 | 4964 |
| 499,2 | 557 | 1,2 | 2,95 | H121 | 200L (2) | 4 | 5119 |
| 469,3 | 592 | 1,2 | 3,14 | H121 | 200L (2) | 4 | 5169 |
| 412,1 | 674 | 1,1 | 3,58 | H121 | 200L (2) | 4 | 5267 |
| 279,6 | 984 | 1,4 | 5,27 | H122 | 200L (2) | 4 | 21290 |
| 255,4 | 1077 | 1,3 | 5,78 | H122 | 200L (2) | 4 | 21732 |
| 209,4 | 1313 | 1,7 | 7,04 | H142 | 200L (2) | 4 | 31889 |
| 209,3 | 1314 | 1,2 | 7,05 | H122 | 200L (2) | 4 | 22681 |
| 190,5 | 1444 | 1,4 | 7,74 | H122 | 200L (2) | 4 | 23110 |
| 188,1 | 1462 | 2,0 | 7,84 | H142 | 200L (2) | 4 | 32737 |
| 174,0 | 1581 | 1,3 | 8,48 | H122 | 200L (2) | 4 | 23512 |
| 156,1 | 1762 | 1,8 | 9,45 | H142 | 200L (2) | 4 | 34195 |
| 142,6 | 1929 | 1,2 | 10,35 | H122 | 200L (2) | 4 | 24334 |
| 140,8 | 1953 | 1,7 | 10,47 | H142 | 200L (2) | 4 | 34986 |
| 116,5 | 2361 | 1,3 | 12,66 | H122 | 200L (2) | 4 | 25049 |
| 112,8 | 2437 | 1,8 | 13,07 | H142 | 200L (2) | 4 | 36635 |
| 106,4 | 2585 | 1,2 | 13,86 | H122 | 200L (2) | 4 | 25319 |
| 93,7 | 2937 | 1,6 | 15,75 | H142 | 200L (2) | 4 | 37927 |

(2) Con motore autofrenante TBS, contattare il ns Supporto Tecnico

# 6.1 H/HA MOTORIDUTTORE (50Hz)



## 30,00 kW

| n2 [rpm] | M2 [Nm] | fs | i | Riduttore | Motore Grandezza | Poli | Fr2 [N] |
|---|---|---|---|---|---|---|---|
| 87,2 | 3155 | 1,0 | 16,92 | H122 | 200L (2) | 4 | 25769 |
| 84,5 | 3255 | 1,5 | 17,45 | H142 | 200L (2) | 4 | 38588 |
| 76,3 | 3603 | 1,0 | 19,32 | H122 | 200L (2) | 4 | 25936 |
| 73,6 | 3737 | 1,5 | 20,04 | H142 | 200L (2) | 4 | 39400 |
| 61,1 | 4503 | 1,3 | 24,15 | H142 | 200L (2) | 4 | 40318 |
| 55,1 | 4991 | 1,2 | 26,76 | H142 | 200L (2) | 4 | 40715 |
| 45,7 | 6012 | 1,1 | 32,24 | H142 | 200L (2) | 4 | 41186 |

## 37,00 kW

| n2 [rpm] | M2 [Nm] | fs | i | Riduttore | Motore Grandezza | Poli | Fr2 [N] |
|---|---|---|---|---|---|---|---|
| 281,5 | 1205 | 1,6 | 5,27 | H142 | 225S (2) | 4 | 28881 |
| 233,7 | 1452 | 1,4 | 6,36 | H142 | 225S (2) | 4 | 30204 |
| 210,8 | 1609 | 1,4 | 7,04 | H142 | 225S (2) | 4 | 30925 |
| 189,3 | 1792 | 1,6 | 7,84 | H142 | 225S (2) | 4 | 31670 |
| 157,1 | 2159 | 1,4 | 9,45 | H142 | 225S (2) | 4 | 32921 |
| 141,8 | 2392 | 1,3 | 10,47 | H142 | 225S (2) | 4 | 33580 |
| 113,6 | 2986 | 1,4 | 13,07 | H142 | 225S (2) | 4 | 34896 |
| 94,3 | 3598 | 1,3 | 15,75 | H142 | 225S (2) | 4 | 35846 |
| 85,1 | 3987 | 1,2 | 17,45 | H142 | 225S (2) | 4 | 36289 |
| 74,1 | 4578 | 1,2 | 20,04 | H142 | 225S (2) | 4 | 36771 |
| 61,5 | 5517 | 1,0 | 24,15 | H142 | 225S (2) | 4 | 37167 |

## 45,00 kW

| n2 [rpm] | M2 [Nm] | fs | i | Riduttore | Motore Grandezza | Poli | Fr2 [N] |
|---|---|---|---|---|---|---|---|
| 281,5 | 1465 | 1,3 | 5,27 | H142 | 225M (2) | 4 | 28102 |
| 233,7 | 1766 | 1,2 | 6,36 | H142 | 225M (2) | 4 | 29265 |
| 210,8 | 1957 | 1,1 | 7,04 | H142 | 225M (2) | 4 | 29884 |
| 189,3 | 2179 | 1,3 | 7,84 | H142 | 225M (2) | 4 | 30511 |
| 157,1 | 2625 | 1,2 | 9,45 | H142 | 225M (2) | 4 | 31525 |
| 141,8 | 2910 | 1,1 | 10,47 | H142 | 225M (2) | 4 | 32033 |
| 113,6 | 3631 | 1,2 | 13,07 | H142 | 225M (2) | 4 | 32964 |
| 94,3 | 4376 | 1,1 | 15,75 | H142 | 225M (2) | 4 | 33519 |

(2) Con motore autofrenante TBS, contattare il ns Supporto Tecnico

# 6.2 IH/IHA RIDUTTORE - 1750 rpm



## IHA32

| $Mn_2$ [Nm] | i | $Pn_1$ [kW] | n2 [rpm] | Fr1 [N] | Fr2 [N] |
|---|---|---|---|---|---|
| 58 | 5,38 | 2,06 | 325,3 | 330 | 1018 |
| 58 | 6,52 | 1,70 | 268,5 | 409 | 1085 |
| 54 | 8,11 | 1,27 | 215,8 | 373 | 1167 |
| 65 | 10,94 | 1,13 | 160,0 | 441 | 1289 |
| 58 | 13,25 | 0,84 | 132,1 | 363 | 1374 |
| 58 | 16,49 | 0,67 | 106,1 | 398 | 1478 |
| 65 | 20,26 | 0,61 | 86,4 | 453 | 1583 |
| 61 | 24,55 | 0,47 | 71,3 | 386 | 1688 |
| 68 | 30,55 | 0,42 | 57,3 | 374 | 1816 |
| 77 | 35,44 | 0,41 | 49,4 | 480 | 1908 |
| 77 | 44,10 | 0,33 | 39,7 | 398 | 2000 |
| 68 | 48,75 | 0,27 | 35,9 | 398 | 2000 |
| 81 | 60,67 | 0,25 | 28,9 | 472 | 2000 |

## IHA33

| $Mn_2$ [Nm] | i | $Pn_1$ [kW] | n2 [rpm] | Fr1 [N] | Fr2 [N] |
|---|---|---|---|---|---|
| 84 | 51,32 | 0,32 | 34,1 | 472 | 2000 |
| 85 | 59,65 | 0,28 | 29,3 | 472 | 2000 |
| 87 | 72,27 | 0,23 | 24,2 | 472 | 2000 |
| 84 | 89,94 | 0,18 | 19,5 | 472 | 2000 |
| 85 | 110,51 | 0,15 | 15,8 | 472 | 2000 |
| 88 | 133,88 | 0,13 | 13,1 | 472 | 2000 |
| 82 | 166,61 | 0,10 | 10,5 | 472 | 2000 |
| 85 | 193,30 | 0,09 | 9,1 | 472 | 2000 |
| 79 | 240,55 | 0,06 | 7,3 | 472 | 2000 |
| 92 | 279,07 | 0,06 | 6,3 | 472 | 2000 |
| 76 | 347,29 | 0,04 | 5,0 | 472 | 2000 |

## IHA41

| $Mn_2$ [Nm] | i | $Pn_1$ [kW] | n2 [rpm] | Fr1 [N] | Fr2 [N] |
|---|---|---|---|---|---|
| 21 | 1,45 | 2,74 | 1208,3 | 330 | 475 |
| 21 | 2,94 | 1,35 | 594,3 | 330 | 602 |
| 26 | 4,75 | 1,03 | 368,4 | 330 | 706 |
| 26 | 5,45 | 0,90 | 320,8 | 330 | 739 |
| 21 | 7,88 | 0,50 | 222,2 | 330 | 835 |
| 17 | 10,83 | 0,30 | 161,5 | 330 | 929 |

# 6.2 IH/IHA RIDUTTORE - 1750 rpm



## IHA42

| $Mn_2$ [Nm] | i | $Pn_1$ [kW] | n2 [rpm] | Fr1 [N] | Fr2 [N] |
|---|---|---|---|---|---|
| 101 | 5,38 | 3,58 | 325,3 | 330 | 2143 |
| 101 | 6,52 | 2,96 | 268,5 | 409 | 2284 |
| 94 | 8,11 | 2,21 | 215,8 | 369 | 2457 |
| 108 | 10,94 | 1,88 | 160,0 | 424 | 2714 |
| 101 | 13,25 | 1,46 | 132,1 | 381 | 2894 |
| 101 | 16,49 | 1,17 | 106,1 | 398 | 3112 |
| 108 | 20,26 | 1,02 | 86,4 | 432 | 3334 |
| 112 | 24,55 | 0,87 | 71,3 | 422 | 3554 |
| 120 | 30,55 | 0,75 | 57,3 | 359 | 3823 |
| 128 | 35,44 | 0,69 | 49,4 | 457 | 4017 |
| 120 | 44,10 | 0,52 | 39,7 | 371 | 4300 |
| 111 | 48,75 | 0,43 | 35,9 | 416 | 4300 |
| 120 | 60,67 | 0,38 | 28,9 | 428 | 4300 |

## IHA43

| $Mn_2$ [Nm] | i | $Pn_1$ [kW] | n2 [rpm] | Fr1 [N] | Fr2 [N] |
|---|---|---|---|---|---|
| 129 | 51,32 | 0,49 | 34,1 | 427 | 4300 |
| 127 | 59,65 | 0,42 | 29,3 | 426 | 4300 |
| 127 | 72,27 | 0,34 | 24,2 | 409 | 4300 |
| 128 | 89,94 | 0,28 | 19,5 | 398 | 4300 |
| 127 | 110,51 | 0,22 | 15,8 | 403 | 4300 |
| 125 | 133,88 | 0,18 | 13,1 | 409 | 4300 |
| 128 | 166,61 | 0,15 | 10,5 | 398 | 4300 |
| 127 | 193,30 | 0,13 | 9,1 | 427 | 4300 |
| 132 | 240,55 | 0,11 | 7,3 | 398 | 4300 |
| 122 | 279,07 | 0,09 | 6,3 | 427 | 4300 |
| 133 | 347,29 | 0,07 | 5,0 | 398 | 4300 |

## IHA51

| $Mn_2$ [Nm] | i | $Pn_1$ [kW] | n2 [rpm] | Fr1 [N] | Fr2 [N] |
|---|---|---|---|---|---|
| 34 | 1,45 | 4,43 | 1208,3 | 330 | 1309 |
| 34 | 2,94 | 2,18 | 594,3 | 330 | 1658 |
| 43 | 4,75 | 1,71 | 368,4 | 330 | 1945 |
| 43 | 5,45 | 1,49 | 320,8 | 330 | 2036 |
| 34 | 7,88 | 0,82 | 222,2 | 330 | 2302 |
| 21 | 10,83 | 0,37 | 161,5 | 330 | 2560 |

# 6.2 IH/IHA RIDUTTORE - 1750 rpm



## IHA52

| $Mn_2$ [Nm] | i | $Pn_1$ [kW] | n2 [rpm] | Fr1 [N] | Fr2 [N] |
|---|---|---|---|---|---|
| 173 | 5,14 | 6,42 | 340,3 | 550 | 2638 |
| 173 | 6,22 | 5,31 | 281,2 | 682 | 2811 |
| 173 | 7,73 | 4,27 | 226,3 | 664 | 3023 |
| 216 | 9,64 | 4,28 | 181,5 | 827 | 3253 |
| 202 | 11,67 | 3,30 | 150,0 | 636 | 3467 |
| 202 | 14,50 | 2,66 | 120,7 | 664 | 3727 |
| 216 | 16,91 | 2,44 | 103,5 | 758 | 3924 |
| 208 | 20,46 | 1,94 | 85,5 | 659 | 4181 |
| 202 | 25,43 | 1,52 | 68,8 | 641 | 4495 |
| 216 | 29,89 | 1,38 | 58,5 | 752 | 4744 |
| 256 | 36,17 | 1,35 | 48,4 | 682 | 5055 |
| 238 | 44,95 | 1,01 | 38,9 | 620 | 5435 |
| 256 | 49,78 | 0,98 | 35,2 | 798 | 5623 |
| 246 | 61,87 | 0,76 | 28,3 | 642 | 6000 |

## IHA53

| $Mn_2$ [Nm] | i | $Pn_1$ [kW] | n2 [rpm] | Fr1 [N] | Fr2 [N] |
|---|---|---|---|---|---|
| 256 | 49,80 | 1,00 | 35,1 | 330 | 5624 |
| 256 | 60,25 | 0,83 | 29,1 | 409 | 5992 |
| 254 | 74,88 | 0,66 | 23,4 | 398 | 6000 |
| 254 | 88,02 | 0,56 | 19,9 | 421 | 6000 |
| 256 | 111,61 | 0,45 | 15,7 | 390 | 6000 |
| 258 | 138,71 | 0,36 | 12,6 | 398 | 6000 |
| 258 | 163,05 | 0,31 | 10,7 | 421 | 6000 |
| 252 | 200,27 | 0,25 | 8,7 | 403 | 6000 |
| 256 | 235,41 | 0,21 | 7,4 | 421 | 6000 |
| 248 | 284,81 | 0,17 | 6,1 | 409 | 6000 |
| 252 | 353,98 | 0,14 | 4,9 | 398 | 6000 |

## IHA61

| $Mn_2$ [Nm] | i | $Pn_1$ [kW] | n2 [rpm] | Fr1 [N] | Fr2 [N] |
|---|---|---|---|---|---|
| 77 | 1,33 | 10,91 | 1312,5 | 550 | 1906 |
| 77 | 2,50 | 5,82 | 700,0 | 550 | 2350 |
| 94 | 4,38 | 4,05 | 399,1 | 550 | 2834 |
| 77 | 7,75 | 1,88 | 225,8 | 550 | 3426 |
| 60 | 10,67 | 1,06 | 164,1 | 550 | 3811 |

# 6.2 IH/IHA RIDUTTORE - 1750 rpm



## IHA62

| $Mn_2$ [Nm] | i | $Pn_1$ [kW] | n2 [rpm] | Fr1 [N] | Fr2 [N] |
|---|---|---|---|---|---|
| 274 | 5,14 | 10,17 | 340,3 | 550 | 3894 |
| 274 | 6,22 | 8,41 | 281,2 | 682 | 4150 |
| 274 | 7,73 | 6,76 | 226,3 | 664 | 4462 |
| 332 | 9,64 | 6,57 | 181,5 | 801 | 4802 |
| 318 | 11,67 | 5,20 | 150,0 | 652 | 5117 |
| 302 | 14,50 | 3,98 | 120,7 | 634 | 5502 |
| 360 | 16,91 | 4,06 | 103,5 | 842 | 5791 |
| 332 | 20,46 | 3,10 | 85,5 | 627 | 6171 |
| 310 | 25,43 | 2,33 | 68,8 | 621 | 6635 |
| 324 | 29,89 | 2,07 | 58,5 | 734 | 7002 |
| 400 | 36,17 | 2,11 | 48,4 | 712 | 7461 |
| 376 | 44,95 | 1,60 | 38,9 | 621 | 8000 |
| 316 | 49,78 | 1,21 | 35,2 | 626 | 8000 |
| 376 | 61,87 | 1,16 | 28,3 | 789 | 8000 |

## IHA63

| $Mn_2$ [Nm] | i | $Pn_1$ [kW] | n2 [rpm] | Fr1 [N] | Fr2 [N] |
|---|---|---|---|---|---|
| 408 | 49,80 | 1,60 | 35,1 | 330 | 8000 |
| 408 | 60,25 | 1,32 | 29,1 | 409 | 8000 |
| 410 | 74,88 | 1,07 | 23,4 | 398 | 8000 |
| 408 | 88,02 | 0,90 | 19,9 | 421 | 8000 |
| 408 | 111,61 | 0,71 | 15,7 | 390 | 8000 |
| 410 | 138,71 | 0,58 | 12,6 | 398 | 8000 |
| 410 | 163,05 | 0,49 | 10,7 | 421 | 8000 |
| 406 | 200,27 | 0,40 | 8,7 | 403 | 8000 |
| 412 | 235,41 | 0,34 | 7,4 | 421 | 8000 |
| 404 | 284,81 | 0,28 | 6,1 | 409 | 8000 |
| 406 | 353,98 | 0,22 | 4,9 | 398 | 8000 |

## IH032

| $Mn_2$ [Nm] | i | $Pn_1$ [kW] | n2 [rpm] | Fr1 [N] | Fr2 [N] |
|---|---|---|---|---|---|
| 69 | 4,70 | 2,80 | 372,7 | 742 | 2769 |
| 76 | 6,23 | 2,33 | 280,9 | 852 | 3037 |
| 90 | 7,76 | 2,21 | 225,4 | 877 | 3151 |
| 94 | 8,87 | 2,02 | 197,4 | 924 | 3300 |
| 101 | 10,14 | 1,90 | 172,5 | 952 | 3412 |
| 105 | 11,76 | 1,70 | 148,8 | 1001 | 3605 |
| 123 | 13,72 | 1,71 | 127,5 | 999 | 3625 |
| 123 | 14,66 | 1,60 | 119,4 | 1024 | 3743 |

# 6.2 IH/IHA RIDUTTORE - 1750 rpm



## IH032

| $Mn_2$ [Nm] | i | $Pn_1$ [kW] | n2 [rpm] | Fr1 [N] | Fr2 [N] |
|---|---|---|---|---|---|
| 137 | 16,77 | 1,56 | 104,4 | 1033 | 3795 |
| 145 | 18,20 | 1,52 | 96,2 | 1044 | 3854 |
| 145 | 19,90 | 1,39 | 88,0 | 1075 | 4029 |
| 145 | 22,68 | 1,22 | 77,2 | 1115 | 4296 |
| 145 | 23,83 | 1,16 | 73,4 | 1129 | 4400 |
| 145 | 26,39 | 1,05 | 66,3 | 1156 | 4620 |
| 146 | 29,70 | 0,94 | 58,9 | 1184 | 4884 |
| 171 | 32,89 | 0,99 | 53,2 | 1205 | 5120 |
| 171 | 37,92 | 0,86 | 46,1 | 1231 | 5464 |
| 171 | 41,40 | 0,79 | 42,3 | 1246 | 5500 |
| 171 | 47,25 | 0,69 | 37,0 | 1265 | 5500 |

## IH033

| $Mn_2$ [Nm] | i | $Pn_1$ [kW] | n2 [rpm] | Fr1 [N] | Fr2 [N] |
|---|---|---|---|---|---|
| 170 | 53,59 | 0,62 | 32,7 | 1282 | 5500 |
| 172 | 66,78 | 0,50 | 26,2 | 1306 | 5500 |
| 172 | 74,84 | 0,45 | 23,4 | 1316 | 5500 |
| 169 | 99,27 | 0,33 | 17,6 | 1338 | 5500 |
| 172 | 108,05 | 0,31 | 16,2 | 1343 | 5500 |
| 169 | 123,71 | 0,27 | 14,2 | 1351 | 5500 |
| 173 | 143,33 | 0,24 | 12,2 | 1358 | 5500 |
| 166 | 178,61 | 0,18 | 9,8 | 1367 | 5500 |
| 173 | 197,17 | 0,17 | 8,9 | 1371 | 5500 |
| 175 | 245,70 | 0,14 | 7,1 | 1377 | 5500 |

## IH041

| $Mn_2$ [Nm] | i | $Pn_1$ [kW] | n2 [rpm] | Fr1 [N] | Fr2 [N] |
|---|---|---|---|---|---|
| 21 | 1,44 | 2,76 | 1217,4 | 1018 | 549 |
| 21 | 2,00 | 1,98 | 875,0 | 1117 | 625 |
| 26 | 2,55 | 1,93 | 687,5 | 1131 | 665 |
| 26 | 2,71 | 1,81 | 644,7 | 1146 | 682 |
| 34 | 3,11 | 2,07 | 563,6 | 1109 | 676 |
| 38 | 3,59 | 2,00 | 487,7 | 1116 | 696 |
| 38 | 4,20 | 1,71 | 416,7 | 1153 | 744 |
| 38 | 5,00 | 1,44 | 350,0 | 1188 | 800 |
| 43 | 5,50 | 1,48 | 318,2 | 1186 | 810 |
| 43 | 6,09 | 1,33 | 287,3 | 1204 | 846 |
| 43 | 7,67 | 1,06 | 228,3 | 1238 | 931 |
| 47 | 8,75 | 1,01 | 200,0 | 1243 | 961 |

# 6.2 IH/IHA RIDUTTORE - 1750 rpm



## IH042

| $Mn_2$ [Nm] | i | $Pn_1$ [kW] | n2 [rpm] | Fr1 [N] | Fr2 [N] |
|---|---|---|---|---|---|
| 116 | 5,46 | 4,05 | 320,4 | 494 | 3589 |
| 116 | 7,19 | 3,08 | 243,5 | 718 | 4052 |
| 152 | 8,91 | 3,26 | 196,3 | 676 | 4056 |
| 173 | 10,31 | 3,20 | 169,7 | 686 | 4106 |
| 181 | 11,80 | 2,93 | 148,3 | 752 | 4303 |
| 181 | 13,57 | 2,55 | 128,9 | 841 | 4601 |
| 181 | 15,96 | 2,16 | 109,7 | 929 | 4965 |
| 181 | 19,00 | 1,82 | 92,1 | 1009 | 5379 |
| 181 | 21,00 | 1,65 | 83,3 | 1049 | 5627 |
| 188 | 23,15 | 1,55 | 75,6 | 1070 | 5799 |
| 188 | 26,04 | 1,38 | 67,2 | 1110 | 6112 |
| 202 | 27,50 | 1,40 | 63,6 | 1104 | 6106 |
| 238 | 30,45 | 1,49 | 57,5 | 1135 | 6393 |
| 238 | 34,10 | 1,33 | 51,3 | 1166 | 6600 |
| 238 | 37,76 | 1,20 | 46,3 | 1192 | 6600 |
| 238 | 43,75 | 1,04 | 40,0 | 1224 | 6600 |
| 238 | 47,53 | 0,96 | 36,8 | 1240 | 6600 |
| 238 | 54,25 | 0,84 | 32,3 | 1264 | 6600 |

## IH043

| $Mn_2$ [Nm] | i | $Pn_1$ [kW] | n2 [rpm] | Fr1 [N] | Fr2 [N] |
|---|---|---|---|---|---|
| 256 | 61,83 | 0,81 | 28,3 | 1274 | 6600 |
| 256 | 76,67 | 0,65 | 22,8 | 1304 | 6600 |
| 256 | 87,05 | 0,57 | 20,1 | 1319 | 6600 |
| 256 | 114,55 | 0,44 | 15,3 | 1345 | 6600 |
| 256 | 125,69 | 0,40 | 13,9 | 1352 | 6600 |
| 256 | 142,04 | 0,35 | 12,3 | 1361 | 6600 |
| 256 | 165,38 | 0,30 | 10,6 | 1371 | 6600 |
| 256 | 205,07 | 0,24 | 8,5 | 1382 | 6600 |
| 256 | 227,50 | 0,22 | 7,7 | 1386 | 6600 |
| 256 | 282,10 | 0,18 | 6,2 | 1395 | 6600 |

## IH051

| $Mn_2$ [Nm] | i | $Pn_1$ [kW] | n2 [rpm] | Fr1 [N] | Fr2 [N] |
|---|---|---|---|---|---|
| 34 | 1,27 | 5,05 | 1375,0 | 860 | 1374 |
| 51 | 1,42 | 6,79 | 1233,0 | 675 | 1350 |
| 51 | 2,13 | 4,53 | 823,5 | 914 | 1579 |
| 60 | 2,57 | 4,41 | 680,6 | 931 | 1658 |
| 68 | 3,17 | 4,06 | 552,6 | 964 | 1757 |

# 6.2 IH/IHA RIDUTTORE - 1750 rpm



## IH051

| $Mn_2$ [Nm] | i | $Pn_1$ [kW] | n2 [rpm] | Fr1 [N] | Fr2 [N] |
|---|---|---|---|---|---|
| 77 | 3,69 | 3,94 | 474,6 | 979 | 1825 |
| 77 | 4,00 | 3,64 | 437,5 | 1011 | 1885 |
| 81 | 4,77 | 3,21 | 366,9 | 1055 | 2001 |
| 85 | 5,25 | 3,06 | 333,3 | 1070 | 2058 |
| 85 | 5,82 | 2,76 | 300,8 | 1101 | 2144 |
| 85 | 7,33 | 2,19 | 238,6 | 1162 | 2349 |
| 86 | 8,38 | 1,94 | 209,0 | 1191 | 2473 |

## IH052

| $Mn_2$ [Nm] | i | $Pn_1$ [kW] | n2 [rpm] | Fr1 [N] | Fr2 [N] |
|---|---|---|---|---|---|
| 188 | 5,73 | 6,27 | 305,6 | 328 | 4443 |
| 208 | 6,89 | 5,76 | 253,8 | 406 | 4642 |
| 241 | 8,53 | 5,40 | 205,2 | 458 | 4802 |
| 266 | 9,56 | 5,31 | 183,0 | 486 | 4884 |
| 280 | 11,51 | 4,64 | 152,0 | 599 | 5218 |
| 310 | 14,24 | 4,16 | 122,9 | 686 | 5530 |
| 324 | 16,59 | 3,73 | 105,5 | 759 | 5835 |
| 332 | 18,00 | 3,52 | 97,2 | 796 | 6011 |
| 332 | 19,97 | 3,17 | 87,6 | 855 | 6325 |
| 338 | 21,67 | 2,98 | 80,8 | 887 | 6515 |
| 338 | 24,71 | 2,61 | 70,8 | 950 | 6939 |
| 354 | 26,18 | 2,58 | 66,8 | 957 | 7006 |
| 354 | 28,44 | 2,38 | 61,5 | 992 | 7288 |
| 418 | 31,52 | 2,53 | 55,5 | 1032 | 7649 |
| 418 | 33,00 | 2,42 | 53,0 | 1048 | 7815 |
| 418 | 38,98 | 2,05 | 44,9 | 1102 | 8000 |
| 418 | 45,36 | 1,76 | 38,6 | 1144 | 8000 |
| 418 | 49,13 | 1,62 | 35,6 | 1163 | 8000 |
| 418 | 56,11 | 1,42 | 31,2 | 1192 | 8000 |

## IH053

| $Mn_2$ [Nm] | i | $Pn_1$ [kW] | n2 [rpm] | Fr1 [N] | Fr2 [N] |
|---|---|---|---|---|---|
| 428 | 58,81 | 1,42 | 29,8 | 1198 | 8000 |
| 426 | 72,75 | 1,14 | 24,1 | 1236 | 8000 |
| 426 | 90,51 | 0,92 | 19,3 | 1268 | 8000 |
| 428 | 108,95 | 0,77 | 16,1 | 1290 | 8000 |
| 428 | 134,76 | 0,62 | 13,0 | 1311 | 8000 |
| 430 | 157,29 | 0,53 | 11,1 | 1323 | 8000 |
| 426 | 194,56 | 0,43 | 9,0 | 1338 | 8000 |

# 6.2 IH/IHA RIDUTTORE - 1750 rpm



## IH053

| $Mn_2$ [Nm] | i | $Pn_1$ [kW] | n2 [rpm] | Fr1 [N] | Fr2 [N] |
|---|---|---|---|---|---|
| 426 | 216,38 | 0,38 | 8,1 | 1344 | 8000 |
| 424 | 267,65 | 0,31 | 6,5 | 1354 | 8000 |

## IH061

| $Mn_2$ [Nm] | i | $Pn_1$ [kW] | n2 [rpm] | Fr1 [N] | Fr2 [N] |
|---|---|---|---|---|---|
| 53 | 1,34 | 7,40 | 1302,3 | 2147 | 2040 |
| 103 | 2,13 | 9,16 | 823,5 | 2190 | 2234 |
| 102 | 2,57 | 7,49 | 680,6 | 2326 | 2423 |
| 111 | 3,17 | 6,62 | 552,6 | 2404 | 2590 |
| 128 | 3,69 | 6,56 | 474,6 | 2410 | 2654 |
| 128 | 4,00 | 6,05 | 437,5 | 2454 | 2749 |
| 137 | 4,77 | 5,43 | 366,9 | 2509 | 2910 |
| 145 | 5,25 | 5,22 | 333,3 | 2525 | 2979 |
| 145 | 5,82 | 4,71 | 300,8 | 2569 | 3114 |
| 145 | 7,33 | 3,74 | 238,6 | 2653 | 3437 |
| 145 | 8,38 | 3,27 | 209,0 | 2693 | 3633 |

## IH062

| $Mn_2$ [Nm] | i | $Pn_1$ [kW] | n2 [rpm] | Fr1 [N] | Fr2 [N] |
|---|---|---|---|---|---|
| 324 | 5,38 | 11,50 | 325,6 | 972 | 7181 |
| 342 | 5,93 | 11,00 | 294,9 | 979 | 7240 |
| 364 | 7,39 | 9,40 | 236,8 | 1346 | 8018 |
| 432 | 8,50 | 9,70 | 205,9 | 1423 | 8270 |
| 434 | 9,39 | 8,83 | 186,5 | 1557 | 8658 |
| 470 | 11,69 | 7,68 | 149,7 | 1724 | 9291 |
| 505 | 12,67 | 7,61 | 138,2 | 1731 | 9366 |
| 505 | 14,75 | 6,54 | 118,6 | 1888 | 10053 |
| 575 | 16,29 | 6,74 | 107,5 | 1854 | 9972 |
| 600 | 17,67 | 6,48 | 99,1 | 1897 | 10202 |
| 610 | 20,28 | 5,74 | 86,3 | 1999 | 10787 |
| 610 | 23,27 | 5,00 | 75,2 | 2108 | 11512 |
| 610 | 25,70 | 4,53 | 68,1 | 2177 | 12000 |
| 576 | 29,33 | 3,75 | 59,7 | 2293 | 12000 |
| 725 | 32,00 | 4,32 | 54,7 | 2308 | 12000 |
| 680 | 36,99 | 3,51 | 47,3 | 2407 | 12000 |
| 725 | 40,33 | 3,43 | 43,4 | 2418 | 12000 |
| 725 | 46,06 | 3,00 | 38,0 | 2471 | 12000 |

# 6.2 IH/IHA RIDUTTORE - 1750 rpm



## IH063

| $Mn_2$ [Nm] | i | $Pn_1$ [kW] | n2 [rpm] | Fr1 [N] | Fr2 [N] |
|---|---|---|---|---|---|
| 725 | 49,45 | 2,86 | 35,4 | 2496 | 12000 |
| 725 | 54,61 | 2,59 | 32,0 | 2529 | 12000 |
| 725 | 68,00 | 2,08 | 25,7 | 2590 | 12000 |
| 720 | 85,82 | 1,64 | 20,4 | 2643 | 12000 |
| 725 | 94,76 | 1,49 | 18,5 | 2661 | 12000 |
| 720 | 118,00 | 1,19 | 14,8 | 2697 | 12000 |
| 725 | 135,40 | 1,04 | 12,9 | 2715 | 12000 |
| 725 | 149,51 | 0,95 | 11,7 | 2727 | 12000 |
| 725 | 170,67 | 0,83 | 10,2 | 2742 | 12000 |
| 720 | 186,18 | 0,75 | 9,4 | 2750 | 12000 |
| 730 | 215,21 | 0,66 | 8,1 | 2762 | 12000 |
| 720 | 234,67 | 0,60 | 7,5 | 2769 | 12000 |
| 715 | 268,00 | 0,52 | 6,5 | 2778 | 12000 |

## IH081

| $Mn_2$ [Nm] | i | $Pn_1$ [kW] | n2 [rpm] | Fr1 [N] | Fr2 [N] |
|---|---|---|---|---|---|
| 73 | 1,30 | 10,60 | 1349,0 | 1049 | 2140 |
| 98 | 1,43 | 12,90 | 1225,0 | 1052 | 2159 |
| 166 | 1,93 | 16,20 | 906,2 | 1502 | 2437 |
| 238 | 2,54 | 17,69 | 688,5 | 1617 | 2565 |
| 264 | 3,25 | 15,35 | 538,5 | 1808 | 2761 |
| 264 | 3,72 | 13,40 | 470,1 | 1964 | 2943 |
| 272 | 4,00 | 12,85 | 437,5 | 2007 | 3005 |
| 272 | 4,67 | 11,01 | 375,0 | 2154 | 3228 |
| 282 | 5,54 | 9,62 | 316,0 | 2270 | 3451 |
| 290 | 6,08 | 9,01 | 287,7 | 2318 | 3562 |
| 298 | 7,50 | 7,51 | 233,3 | 2437 | 3875 |
| 298 | 8,44 | 6,67 | 207,2 | 2504 | 4000 |

## IH082

| $Mn_2$ [Nm] | i | $Pn_1$ [kW] | n2 [rpm] | Fr1 [N] | Fr2 [N] |
|---|---|---|---|---|---|
| 491 | 5,39 | 17,40 | 324,8 | 947 | 9019 |
| 505 | 5,95 | 16,21 | 294,3 | 1140 | 9420 |
| 558 | 7,39 | 14,40 | 236,7 | 1292 | 9927 |
| 575 | 8,02 | 13,68 | 218,2 | 1426 | 10294 |
| 650 | 8,85 | 14,02 | 197,7 | 1395 | 10322 |
| 795 | 11,01 | 13,79 | 159,0 | 1423 | 10532 |
| 1010 | 13,50 | 14,28 | 129,6 | 1363 | 10317 |
| 1080 | 14,90 | 13,84 | 117,5 | 1410 | 10432 |

# 6.2 IH/IHA RIDUTTORE - 1750 rpm



## IH082

| $Mn_2$ [Nm] | i | $Pn_1$ [kW] | n2 [rpm] | Fr1 [N] | Fr2 [N] |
|---|---|---|---|---|---|
| 1080 | 16,62 | 12,41 | 105,3 | 1576 | 11058 |
| 1080 | 18,53 | 11,13 | 94,5 | 1723 | 11705 |
| 1155 | 19,38 | 11,37 | 90,3 | 1699 | 11551 |
| 1155 | 21,39 | 10,31 | 81,8 | 1821 | 12166 |
| 1155 | 22,80 | 9,67 | 76,8 | 1895 | 12576 |
| 1155 | 26,60 | 8,29 | 65,8 | 2054 | 13601 |
| 1155 | 27,88 | 7,91 | 62,8 | 2098 | 13925 |
| 1365 | 31,15 | 8,36 | 56,2 | 2193 | 14709 |
| 1365 | 34,38 | 7,58 | 50,9 | 2270 | 15429 |
| 1365 | 38,70 | 6,73 | 45,2 | 2352 | 16329 |
| 1365 | 42,75 | 6,09 | 40,9 | 2414 | 17111 |
| 1365 | 48,13 | 5,41 | 36,4 | 2481 | 18000 |

## IH083

| $Mn_2$ [Nm] | i | $Pn_1$ [kW] | n2 [rpm] | Fr1 [N] | Fr2 [N] |
|---|---|---|---|---|---|
| 1365 | 56,53 | 4,71 | 31,0 | 2559 | 18000 |
| 1535 | 71,48 | 4,19 | 24,5 | 2609 | 18000 |
| 1535 | 78,87 | 3,79 | 22,2 | 2646 | 18000 |
| 1535 | 85,56 | 3,50 | 20,4 | 2674 | 18000 |
| 1535 | 98,09 | 3,05 | 17,8 | 2717 | 18000 |
| 1535 | 112,78 | 2,65 | 15,5 | 2755 | 18000 |
| 1540 | 124,44 | 2,41 | 14,1 | 2779 | 18000 |
| 1530 | 142,15 | 2,10 | 12,3 | 2807 | 18000 |
| 1530 | 154,76 | 1,93 | 11,3 | 2824 | 18000 |
| 1535 | 162,35 | 1,84 | 10,8 | 2832 | 18000 |
| 1540 | 179,13 | 1,68 | 9,8 | 2849 | 18000 |
| 1535 | 195,07 | 1,53 | 9,0 | 2862 | 18000 |
| 1535 | 222,78 | 1,34 | 7,9 | 2880 | 18000 |

## IH101

| $Mn_2$ [Nm] | i | $Pn_1$ [kW] | n2 [rpm] | Fr1 [N] | Fr2 [N] |
|---|---|---|---|---|---|
| 135 | 1,29 | 19,80 | 1353,8 | 1945 | 2612 |
| 182 | 1,41 | 24,40 | 1240,9 | 1882 | 2598 |
| 337 | 2,03 | 31,30 | 861,1 | 2519 | 3074 |
| 439 | 2,48 | 33,40 | 705,2 | 2518 | 3120 |
| 510 | 3,27 | 29,44 | 534,7 | 2768 | 3429 |
| 510 | 3,70 | 26,04 | 473,0 | 2906 | 3632 |
| 520 | 4,22 | 23,27 | 414,5 | 3021 | 3836 |
| 530 | 4,88 | 20,54 | 359,0 | 3134 | 4072 |

# 6.2 IH/IHA RIDUTTORE - 1750 rpm



## IH101

| $Mn_2$ [Nm] | i | $Pn_1$ [kW] | n2 [rpm] | Fr1 [N] | Fr2 [N] |
|---|---|---|---|---|---|
| 530 | 5,27 | 19,01 | 332,3 | 3196 | 4217 |
| 545 | 6,23 | 16,52 | 280,9 | 3294 | 4498 |
| 555 | 7,55 | 13,90 | 231,9 | 3402 | 4872 |
| 555 | 8,40 | 12,48 | 208,3 | 3459 | 5000 |

## IH102

| $Mn_2$ [Nm] | i | $Pn_1$ [kW] | n2 [rpm] | Fr1 [N] | Fr2 [N] |
|---|---|---|---|---|---|
| 885 | 5,26 | 32,10 | 332,5 | 1872 | 9555 |
| 976 | 6,36 | 29,30 | 275,3 | 2050 | 9878 |
| 1031 | 7,05 | 27,90 | 248,2 | 1975 | 9408 |
| 1370 | 8,27 | 31,60 | 211,5 | 2131 | 9660 |
| 1497 | 9,99 | 28,60 | 175,1 | 2273 | 9796 |
| 1568 | 11,09 | 27,00 | 157,9 | 2336 | 9779 |
| 1927 | 13,32 | 27,60 | 131,3 | 2582 | 10718 |
| 2116 | 16,09 | 25,10 | 108,8 | 2801 | 11774 |
| 2226 | 17,85 | 23,80 | 98,0 | 2928 | 12590 |
| 2310 | 19,85 | 22,22 | 88,2 | 3045 | 13453 |
| 2310 | 21,44 | 20,56 | 81,6 | 3123 | 14102 |
| 2385 | 23,97 | 18,99 | 73,0 | 3198 | 14710 |
| 2385 | 25,89 | 17,58 | 67,6 | 3265 | 15401 |
| 2385 | 28,73 | 15,85 | 60,9 | 3346 | 16357 |
| 2730 | 30,72 | 16,96 | 57,0 | 3416 | 17349 |
| 2730 | 34,20 | 15,24 | 51,2 | 3484 | 18396 |
| 2390 | 38,45 | 11,86 | 45,5 | 3619 | 21009 |
| 2820 | 41,30 | 13,03 | 42,4 | 3573 | 19974 |
| 2820 | 45,82 | 11,75 | 38,2 | 3624 | 21091 |
| 2820 | 51,52 | 10,45 | 34,0 | 3676 | 22000 |

## IH103

| $Mn_2$ [Nm] | i | $Pn_1$ [kW] | n2 [rpm] | Fr1 [N] | Fr2 [N] |
|---|---|---|---|---|---|
| 2990 | 55,47 | 10,51 | 31,6 | 3682 | 22000 |
| 2985 | 69,69 | 8,35 | 25,1 | 3766 | 22000 |
| 2990 | 79,82 | 7,30 | 21,9 | 3807 | 22000 |
| 2990 | 84,16 | 6,93 | 20,8 | 3822 | 22000 |
| 2990 | 93,36 | 6,24 | 18,7 | 3848 | 22000 |
| 2985 | 100,07 | 5,82 | 17,5 | 3865 | 22000 |
| 2990 | 120,84 | 4,82 | 14,5 | 3904 | 22000 |
| 2985 | 134,06 | 4,34 | 13,1 | 3922 | 22000 |
| 2990 | 143,42 | 4,06 | 12,2 | 3933 | 22000 |

# 6.2 IH/IHA RIDUTTORE - 1750 rpm



## IH103

| $Mn_2$ [Nm] | i | $Pn_1$ [kW] | n2 [rpm] | Fr1 [N] | Fr2 [N] |
|---|---|---|---|---|---|
| 2985 | 160,82 | 3,62 | 10,9 | 3950 | 22000 |
| 2985 | 181,07 | 3,21 | 9,7 | 3966 | 22000 |
| 2990 | 194,21 | 3,00 | 9,0 | 3975 | 22000 |
| 2985 | 215,45 | 2,70 | 8,1 | 3986 | 22000 |
| 2610 | 242,59 | 2,10 | 7,2 | 3995 | 22000 |

## IH121

| $Mn_2$ [Nm] | i | $Pn_1$ [kW] | n2 [rpm] | Fr1 [N] | Fr2 [N] |
|---|---|---|---|---|---|
| 122 | 1,23 | 18,70 | 1421,9 | 1053 | 3102 |
| 164 | 1,42 | 21,90 | 1235,3 | 1238 | 3210 |
| 266 | 1,81 | 27,80 | 968,8 | 1819 | 3608 |
| 320 | 2,00 | 30,20 | 875,0 | 1888 | 3677 |
| 449 | 2,48 | 34,20 | 705,6 | 2173 | 3963 |
| 571 | 2,95 | 36,50 | 592,3 | 2456 | 4304 |
| 611 | 3,14 | 36,70 | 556,8 | 2510 | 4386 |
| 688 | 3,58 | 36,30 | 489,0 | 2637 | 4594 |
| 725 | 4,12 | 33,26 | 425,0 | 2807 | 4901 |
| 740 | 4,80 | 29,12 | 364,6 | 2944 | 5211 |
| 750 | 5,21 | 27,17 | 335,6 | 3012 | 5388 |
| 765 | 6,25 | 23,13 | 280,0 | 3147 | 5798 |
| 836 | 7,70 | 20,50 | 227,3 | 3224 | 6000 |

## IH122

| $Mn_2$ [Nm] | i | $Pn_1$ [kW] | n2 [rpm] | Fr1 [N] | Fr2 [N] |
|---|---|---|---|---|---|
| 1155 | 5,27 | 41,80 | 331,8 | 973 | 13873 |
| 1210 | 5,78 | 40,00 | 303,0 | 1052 | 13972 |
| 1318 | 7,05 | 35,70 | 248,3 | 1285 | 14386 |
| 1687 | 7,74 | 41,60 | 226,0 | 1461 | 14886 |
| 1759 | 8,48 | 39,60 | 206,4 | 1620 | 15384 |
| 1886 | 10,35 | 34,80 | 169,2 | 1952 | 16625 |
| 2488 | 12,66 | 37,50 | 138,2 | 2162 | 17416 |
| 2593 | 13,86 | 35,70 | 126,2 | 2246 | 17753 |
| 2775 | 16,92 | 31,30 | 103,4 | 2505 | 19324 |
| 3168 | 19,32 | 31,30 | 90,6 | 2639 | 20249 |
| 3276 | 20,57 | 30,40 | 85,1 | 2723 | 20996 |
| 3422 | 22,52 | 29,00 | 77,7 | 2836 | 22104 |
| 3589 | 24,47 | 28,00 | 71,5 | 2931 | 23147 |
| 3615 | 27,49 | 25,10 | 63,7 | 3052 | 24663 |
| 3610 | 29,86 | 23,07 | 58,6 | 3130 | 25777 |

# 6.2 IH/IHA RIDUTTORE - 1750 rpm



## IH122

| $Mn_2$ [Nm] | i | $Pn_1$ [kW] | n2 [rpm] | Fr1 [N] | Fr2 [N] |
|---|---|---|---|---|---|
| 3907 | 33,00 | 22,60 | 53,0 | 3215 | 27161 |
| 4202 | 36,13 | 22,20 | 48,4 | 3286 | 28459 |
| 4270 | 44,10 | 18,48 | 39,7 | 3420 | 30000 |

## IH123

| $Mn_2$ [Nm] | i | $Pn_1$ [kW] | n2 [rpm] | Fr1 [N] | Fr2 [N] |
|---|---|---|---|---|---|
| 4270 | 45,77 | 18,19 | 38,2 | 3442 | 30000 |
| 4270 | 55,87 | 14,90 | 31,3 | 3548 | 30000 |
| 4270 | 67,32 | 12,36 | 26,0 | 3630 | 30000 |
| 4270 | 73,71 | 11,29 | 23,7 | 3665 | 30000 |
| 4270 | 83,34 | 9,99 | 21,0 | 3707 | 30000 |
| 4270 | 89,97 | 9,25 | 19,4 | 3731 | 30000 |
| 4275 | 100,29 | 8,31 | 17,4 | 3761 | 30000 |
| 4270 | 108,34 | 7,68 | 16,1 | 3781 | 30000 |
| 4270 | 118,62 | 7,02 | 14,8 | 3803 | 30000 |
| 4270 | 128,18 | 6,49 | 13,7 | 3820 | 30000 |
| 4275 | 144,79 | 5,76 | 12,1 | 3844 | 30000 |
| 4265 | 155,22 | 5,36 | 11,3 | 3856 | 30000 |
| 4270 | 172,80 | 4,82 | 10,1 | 3874 | 30000 |
| 4270 | 189,19 | 4,40 | 9,2 | 3887 | 30000 |
| 4270 | 207,43 | 4,01 | 8,4 | 3900 | 30000 |
| 4275 | 230,92 | 3,61 | 7,6 | 3913 | 30000 |

## IH142

| $Mn_2$ [Nm] | i | $Pn_1$ [kW] | n2 [rpm] | Fr1 [N] | Fr2 [N] |
|---|---|---|---|---|---|
| 1630 | 5,27 | 59,00 | 331,8 | 5427 | 17544 |
| 1778 | 6,36 | 53,40 | 275,4 | 6017 | 18654 |
| 1849 | 7,04 | 50,10 | 248,5 | 6374 | 19503 |
| 2424 | 7,84 | 59,00 | 223,1 | 6573 | 19885 |
| 2644 | 9,45 | 53,40 | 185,2 | 6503 | 18741 |
| 2732 | 10,47 | 49,80 | 167,1 | 6505 | 18062 |
| 3623 | 13,07 | 52,90 | 133,9 | 7258 | 20719 |
| 3928 | 15,75 | 47,60 | 111,1 | 7628 | 21957 |
| 4060 | 17,45 | 44,40 | 100,3 | 7877 | 23205 |
| 4589 | 20,04 | 43,70 | 87,3 | 8189 | 25066 |
| 5061 | 24,15 | 40,00 | 72,5 | 8585 | 28116 |
| 5286 | 26,76 | 37,70 | 65,4 | 8774 | 29879 |
| 5506 | 32,24 | 32,60 | 54,3 | 9071 | 33234 |
| 6309 | 38,85 | 31,00 | 45,0 | 9317 | 36807 |

# 6.2 IH/IHA RIDUTTORE - 1750 rpm



## IH142

| $Mn_2$ [Nm] | i | $Pn_1$ [kW] | n2 [rpm] | Fr1 [N] | Fr2 [N] |
|---|---|---|---|---|---|
| 6743 | 43,05 | 29,90 | 40,6 | 9435 | 38874 |

## IH143

| $Mn_2$ [Nm] | i | $Pn_1$ [kW] | n2 [rpm] | Fr1 [N] | Fr2 [N] |
|---|---|---|---|---|---|
| 6835 | 48,35 | 27,56 | 36,2 | 9553 | 41292 |
| 6835 | 53,53 | 24,89 | 32,7 | 9647 | 43493 |
| 6835 | 59,22 | 22,50 | 29,6 | 9731 | 45753 |
| 6835 | 62,99 | 21,15 | 27,8 | 9778 | 47174 |
| 6835 | 71,35 | 18,67 | 24,5 | 9865 | 50129 |
| 6835 | 79,07 | 16,85 | 22,1 | 9929 | 52660 |
| 6830 | 86,43 | 15,40 | 20,2 | 9979 | 54922 |
| 6835 | 96,21 | 13,85 | 18,2 | 10034 | 55000 |
| 6835 | 104,51 | 12,75 | 16,7 | 10073 | 55000 |
| 6830 | 115,92 | 11,49 | 15,1 | 10117 | 55000 |
| 6835 | 128,47 | 10,37 | 13,6 | 10156 | 55000 |
| 6835 | 139,55 | 9,55 | 12,5 | 10185 | 55000 |
| 6830 | 154,33 | 8,63 | 11,3 | 10217 | 55000 |
| 6835 | 185,96 | 7,17 | 9,4 | 10269 | 55000 |
| 6830 | 206,08 | 6,46 | 8,5 | 10293 | 55000 |

# 6.3 IH/IHA RIDUTTORE - 1400 rpm



## IHA32

| $Mn_2$ [Nm] | i | $Pn_1$ [kW] | n2 [rpm] | Fr1 [N] | Fr2 [N] |
|---|---|---|---|---|---|
| 58 | 5,38 | 1,65 | 260,3 | 330 | 1096 |
| 58 | 6,52 | 1,36 | 214,8 | 409 | 1169 |
| 54 | 8,11 | 1,02 | 172,6 | 373 | 1257 |
| 65 | 10,94 | 0,91 | 128,0 | 441 | 1389 |
| 58 | 13,25 | 0,67 | 105,7 | 363 | 1481 |
| 58 | 16,49 | 0,54 | 84,9 | 398 | 1593 |
| 65 | 20,26 | 0,49 | 69,1 | 453 | 1706 |
| 61 | 24,55 | 0,38 | 57,0 | 386 | 1818 |
| 68 | 30,55 | 0,34 | 45,8 | 374 | 1956 |
| 77 | 35,44 | 0,33 | 39,5 | 480 | 2000 |
| 77 | 44,10 | 0,27 | 31,8 | 398 | 2000 |
| 68 | 48,75 | 0,21 | 28,7 | 398 | 2000 |
| 81 | 60,67 | 0,20 | 23,1 | 472 | 2000 |

## IHA33

| $Mn_2$ [Nm] | i | $Pn_1$ [kW] | n2 [rpm] | Fr1 [N] | Fr2 [N] |
|---|---|---|---|---|---|
| 84 | 51,32 | 0,26 | 27,3 | 472 | 2000 |
| 85 | 59,65 | 0,22 | 23,5 | 472 | 2000 |
| 87 | 72,27 | 0,19 | 19,4 | 472 | 2000 |
| 84 | 89,94 | 0,15 | 15,6 | 472 | 2000 |
| 85 | 110,51 | 0,12 | 12,7 | 472 | 2000 |
| 88 | 133,88 | 0,10 | 10,5 | 472 | 2000 |
| 82 | 166,61 | 0,08 | 8,4 | 472 | 2000 |
| 85 | 193,30 | 0,07 | 7,2 | 472 | 2000 |
| 79 | 240,55 | 0,05 | 5,8 | 472 | 2000 |
| 92 | 279,07 | 0,05 | 5,0 | 472 | 2000 |
| 76 | 347,29 | 0,03 | 4,0 | 472 | 2000 |

## IHA41

| $Mn_2$ [Nm] | i | $Pn_1$ [kW] | n2 [rpm] | Fr1 [N] | Fr2 [N] |
|---|---|---|---|---|---|
| 21 | 1,45 | 2,19 | 966,7 | 330 | 512 |
| 21 | 2,94 | 1,08 | 475,5 | 330 | 648 |
| 26 | 4,75 | 0,83 | 294,7 | 330 | 760 |
| 26 | 5,45 | 0,72 | 256,7 | 330 | 796 |
| 21 | 7,88 | 0,40 | 177,8 | 330 | 900 |
| 17 | 10,83 | 0,24 | 129,2 | 330 | 1001 |

# 6.3 IH/IHA RIDUTTORE - 1400 rpm



## IHA42

| $Mn_2$ [Nm] | i | $Pn_1$ [kW] | n2 [rpm] | Fr1 [N] | Fr2 [N] |
|---|---|---|---|---|---|
| 101 | 5,38 | 2,87 | 260,3 | 330 | 2308 |
| 101 | 6,52 | 2,37 | 214,8 | 409 | 2461 |
| 94 | 8,11 | 1,77 | 172,6 | 369 | 2647 |
| 108 | 10,94 | 1,51 | 128,0 | 424 | 2924 |
| 101 | 13,25 | 1,16 | 105,7 | 381 | 3117 |
| 101 | 16,49 | 0,94 | 84,9 | 398 | 3353 |
| 108 | 20,26 | 0,81 | 69,1 | 432 | 3591 |
| 112 | 24,55 | 0,70 | 57,0 | 422 | 3828 |
| 120 | 30,55 | 0,60 | 45,8 | 359 | 4118 |
| 128 | 35,44 | 0,55 | 39,5 | 457 | 4300 |
| 120 | 44,10 | 0,42 | 31,8 | 371 | 4300 |
| 111 | 48,75 | 0,35 | 28,7 | 416 | 4300 |
| 120 | 60,67 | 0,30 | 23,1 | 428 | 4300 |

## IHA43

| $Mn_2$ [Nm] | i | $Pn_1$ [kW] | n2 [rpm] | Fr1 [N] | Fr2 [N] |
|---|---|---|---|---|---|
| 129 | 51,32 | 0,39 | 27,3 | 427 | 4300 |
| 127 | 59,65 | 0,33 | 23,5 | 426 | 4300 |
| 127 | 72,27 | 0,27 | 19,4 | 409 | 4300 |
| 128 | 89,94 | 0,22 | 15,6 | 398 | 4300 |
| 127 | 110,51 | 0,18 | 12,7 | 403 | 4300 |
| 125 | 133,88 | 0,15 | 10,5 | 409 | 4300 |
| 128 | 166,61 | 0,12 | 8,4 | 398 | 4300 |
| 127 | 193,30 | 0,10 | 7,2 | 427 | 4300 |
| 132 | 240,55 | 0,09 | 5,8 | 398 | 4300 |
| 122 | 279,07 | 0,07 | 5,0 | 427 | 4300 |
| 133 | 347,29 | 0,06 | 4,0 | 398 | 4300 |

## IHA51

| $Mn_2$ [Nm] | i | $Pn_1$ [kW] | n2 [rpm] | Fr1 [N] | Fr2 [N] |
|---|---|---|---|---|---|
| 34 | 1,45 | 3,55 | 966,7 | 330 | 1410 |
| 34 | 2,94 | 1,75 | 475,5 | 330 | 1786 |
| 43 | 4,75 | 1,37 | 294,7 | 330 | 2095 |
| 43 | 5,45 | 1,19 | 256,7 | 330 | 2194 |
| 34 | 7,88 | 0,65 | 177,8 | 330 | 2479 |
| 21 | 10,83 | 0,29 | 129,2 | 330 | 2757 |

# 6.3 IH/IHA RIDUTTORE - 1400 rpm



## IHA52

| $Mn_2$ [Nm] | i | $Pn_1$ [kW] | n2 [rpm] | Fr1 [N] | Fr2 [N] |
|---|---|---|---|---|---|
| 173 | 5,14 | 5,14 | 272,2 | 550 | 2842 |
| 173 | 6,22 | 4,25 | 225,0 | 682 | 3029 |
| 173 | 7,73 | 3,42 | 181,0 | 664 | 3256 |
| 216 | 9,64 | 3,42 | 145,2 | 827 | 3505 |
| 202 | 11,67 | 2,64 | 120,0 | 636 | 3735 |
| 202 | 14,50 | 2,13 | 96,5 | 664 | 4015 |
| 216 | 16,91 | 1,95 | 82,8 | 758 | 4227 |
| 208 | 20,46 | 1,55 | 68,4 | 659 | 4504 |
| 202 | 25,43 | 1,21 | 55,0 | 641 | 4842 |
| 216 | 29,89 | 1,10 | 46,8 | 752 | 5110 |
| 256 | 36,17 | 1,08 | 38,7 | 682 | 5445 |
| 238 | 44,95 | 0,81 | 31,1 | 620 | 5855 |
| 256 | 49,78 | 0,79 | 28,1 | 798 | 6000 |
| 246 | 61,87 | 0,61 | 22,6 | 642 | 6000 |

## IHA53

| $Mn_2$ [Nm] | i | $Pn_1$ [kW] | n2 [rpm] | Fr1 [N] | Fr2 [N] |
|---|---|---|---|---|---|
| 256 | 49,80 | 0,80 | 28,1 | 330 | 6000 |
| 256 | 60,25 | 0,66 | 23,2 | 409 | 6000 |
| 254 | 74,88 | 0,53 | 18,7 | 398 | 6000 |
| 254 | 88,02 | 0,45 | 15,9 | 421 | 6000 |
| 256 | 111,61 | 0,36 | 12,5 | 390 | 6000 |
| 258 | 138,71 | 0,29 | 10,1 | 398 | 6000 |
| 258 | 163,05 | 0,25 | 8,6 | 421 | 6000 |
| 252 | 200,27 | 0,20 | 7,0 | 403 | 6000 |
| 256 | 235,41 | 0,17 | 6,0 | 421 | 6000 |
| 248 | 284,81 | 0,14 | 4,9 | 409 | 6000 |
| 252 | 353,98 | 0,11 | 4,0 | 398 | 6000 |

## IHA61

| $Mn_2$ [Nm] | i | $Pn_1$ [kW] | n2 [rpm] | Fr1 [N] | Fr2 [N] |
|---|---|---|---|---|---|
| 77 | 1,33 | 8,73 | 1050,0 | 550 | 2053 |
| 77 | 2,50 | 4,65 | 560,0 | 550 | 2531 |
| 94 | 4,38 | 3,24 | 319,3 | 550 | 3053 |
| 77 | 7,75 | 1,50 | 180,7 | 550 | 3691 |
| 60 | 10,67 | 0,85 | 131,2 | 550 | 4106 |

# 6.3 IH/IHA RIDUTTORE - 1400 rpm



## IHA62

| $Mn_2$ [Nm] | i | $Pn_1$ [kW] | n2 [rpm] | Fr1 [N] | Fr2 [N] |
|---|---|---|---|---|---|
| 274 | 5,14 | 8,14 | 272,2 | 550 | 4195 |
| 274 | 6,22 | 6,72 | 225,0 | 682 | 4470 |
| 274 | 7,73 | 5,41 | 181,0 | 664 | 4806 |
| 332 | 9,64 | 5,26 | 145,2 | 801 | 5173 |
| 318 | 11,67 | 4,16 | 120,0 | 652 | 5512 |
| 302 | 14,50 | 3,18 | 96,5 | 634 | 5926 |
| 360 | 16,91 | 3,25 | 82,8 | 842 | 6238 |
| 332 | 20,46 | 2,48 | 68,4 | 627 | 6647 |
| 310 | 25,43 | 1,86 | 55,0 | 621 | 7147 |
| 324 | 29,89 | 1,66 | 46,8 | 734 | 7543 |
| 400 | 36,17 | 1,69 | 38,7 | 712 | 8000 |
| 376 | 44,95 | 1,28 | 31,1 | 621 | 8000 |
| 316 | 49,78 | 0,97 | 28,1 | 626 | 8000 |
| 376 | 61,87 | 0,93 | 22,6 | 789 | 8000 |

## IHA63

| $Mn_2$ [Nm] | i | $Pn_1$ [kW] | n2 [rpm] | Fr1 [N] | Fr2 [N] |
|---|---|---|---|---|---|
| 408 | 49,80 | 1,28 | 28,1 | 330 | 8000 |
| 408 | 60,25 | 1,06 | 23,2 | 409 | 8000 |
| 410 | 74,88 | 0,85 | 18,7 | 398 | 8000 |
| 408 | 88,02 | 0,72 | 15,9 | 421 | 8000 |
| 408 | 111,61 | 0,57 | 12,5 | 390 | 8000 |
| 410 | 138,71 | 0,46 | 10,1 | 398 | 8000 |
| 410 | 163,05 | 0,39 | 8,6 | 421 | 8000 |
| 406 | 200,27 | 0,32 | 7,0 | 403 | 8000 |
| 412 | 235,41 | 0,27 | 6,0 | 421 | 8000 |
| 404 | 284,81 | 0,22 | 4,9 | 409 | 8000 |
| 406 | 353,98 | 0,18 | 4,0 | 398 | 8000 |

## IH032

| $Mn_2$ [Nm] | i | $Pn_1$ [kW] | n2 [rpm] | Fr1 [N] | Fr2 [N] |
|---|---|---|---|---|---|
| 69 | 4,70 | 2,24 | 298,1 | 700 | 2996 |
| 76 | 6,23 | 1,86 | 224,8 | 817 | 3285 |
| 90 | 7,76 | 1,77 | 180,3 | 843 | 3410 |
| 94 | 8,87 | 1,62 | 157,9 | 894 | 3572 |
| 101 | 10,14 | 1,52 | 138,0 | 924 | 3694 |
| 105 | 11,76 | 1,36 | 119,0 | 975 | 3902 |
| 123 | 13,72 | 1,37 | 102,0 | 973 | 3927 |
| 123 | 14,66 | 1,28 | 95,5 | 1000 | 4054 |

# 6.3 IH/IHA RIDUTTORE - 1400 rpm



## IH032

| $Mn_2$ [Nm] | i | $Pn_1$ [kW] | n2 [rpm] | Fr1 [N] | Fr2 [N] |
|---|---|---|---|---|---|
| 137 | 16,77 | 1,25 | 83,5 | 1010 | 4113 |
| 145 | 18,20 | 1,22 | 76,9 | 1021 | 4178 |
| 145 | 19,90 | 1,11 | 70,4 | 1054 | 4366 |
| 145 | 22,68 | 0,98 | 61,7 | 1097 | 4654 |
| 145 | 23,83 | 0,93 | 58,7 | 1112 | 4766 |
| 145 | 26,39 | 0,84 | 53,0 | 1140 | 5003 |
| 146 | 29,70 | 0,75 | 47,1 | 1169 | 5287 |
| 171 | 32,89 | 0,79 | 42,6 | 1192 | 5500 |
| 171 | 37,92 | 0,69 | 36,9 | 1220 | 5500 |
| 171 | 41,40 | 0,63 | 33,8 | 1236 | 5500 |
| 171 | 47,25 | 0,55 | 29,6 | 1257 | 5500 |

## IH033

| $Mn_2$ [Nm] | i | $Pn_1$ [kW] | n2 [rpm] | Fr1 [N] | Fr2 [N] |
|---|---|---|---|---|---|
| 170 | 53,59 | 0,49 | 26,1 | 1274 | 5500 |
| 172 | 66,78 | 0,40 | 21,0 | 1300 | 5500 |
| 172 | 74,84 | 0,36 | 18,7 | 1311 | 5500 |
| 169 | 99,27 | 0,27 | 14,1 | 1334 | 5500 |
| 172 | 108,05 | 0,25 | 13,0 | 1339 | 5500 |
| 169 | 123,71 | 0,21 | 11,3 | 1348 | 5500 |
| 173 | 143,33 | 0,19 | 9,8 | 1355 | 5500 |
| 166 | 178,61 | 0,14 | 7,8 | 1365 | 5500 |
| 173 | 197,17 | 0,14 | 7,1 | 1369 | 5500 |
| 175 | 245,70 | 0,11 | 5,7 | 1375 | 5500 |

## IH041

| $Mn_2$ [Nm] | i | $Pn_1$ [kW] | n2 [rpm] | Fr1 [N] | Fr2 [N] |
|---|---|---|---|---|---|
| 21 | 1,44 | 2,21 | 973,9 | 996 | 592 |
| 21 | 2,00 | 1,59 | 700,0 | 1101 | 675 |
| 26 | 2,55 | 1,54 | 550,0 | 1116 | 718 |
| 26 | 2,71 | 1,45 | 515,8 | 1132 | 736 |
| 34 | 3,11 | 1,65 | 450,9 | 1093 | 730 |
| 38 | 3,59 | 1,60 | 390,2 | 1100 | 752 |
| 38 | 4,20 | 1,37 | 333,3 | 1139 | 804 |
| 38 | 5,00 | 1,15 | 280,0 | 1176 | 864 |
| 43 | 5,50 | 1,18 | 254,6 | 1174 | 876 |
| 43 | 6,09 | 1,07 | 229,8 | 1193 | 914 |
| 43 | 7,67 | 0,85 | 182,6 | 1230 | 1000 |
| 47 | 8,75 | 0,81 | 160,0 | 1235 | 1000 |

# 6.3 IH/IHA RIDUTTORE - 1400 rpm



## IH042

| $Mn_2$ [Nm] | i | $Pn_1$ [kW] | n2 [rpm] | Fr1 [N] | Fr2 [N] |
|---|---|---|---|---|---|
| 116 | 5,46 | 3,24 | 256,3 | 434 | 3883 |
| 116 | 7,19 | 2,46 | 194,8 | 673 | 4382 |
| 152 | 8,91 | 2,60 | 157,1 | 628 | 4391 |
| 173 | 10,31 | 2,56 | 135,7 | 638 | 4449 |
| 181 | 11,80 | 2,34 | 118,6 | 709 | 4661 |
| 181 | 13,57 | 2,04 | 103,2 | 803 | 4983 |
| 181 | 15,96 | 1,73 | 87,7 | 897 | 5374 |
| 181 | 19,00 | 1,45 | 73,7 | 982 | 5820 |
| 181 | 21,00 | 1,32 | 66,7 | 1024 | 6088 |
| 188 | 23,15 | 1,24 | 60,5 | 1047 | 6274 |
| 188 | 26,04 | 1,10 | 53,8 | 1089 | 6600 |
| 202 | 27,50 | 1,12 | 50,9 | 1083 | 6600 |
| 238 | 30,45 | 1,19 | 46,0 | 1116 | 6600 |
| 238 | 34,10 | 1,07 | 41,1 | 1150 | 6600 |
| 238 | 37,76 | 0,96 | 37,1 | 1177 | 6600 |
| 238 | 43,75 | 0,83 | 32,0 | 1211 | 6600 |
| 238 | 47,53 | 0,76 | 29,4 | 1228 | 6600 |
| 238 | 54,25 | 0,67 | 25,8 | 1253 | 6600 |

## IH043

| $Mn_2$ [Nm] | i | $Pn_1$ [kW] | n2 [rpm] | Fr1 [N] | Fr2 [N] |
|---|---|---|---|---|---|
| 256 | 61,83 | 0,65 | 22,6 | 1264 | 6600 |
| 256 | 76,67 | 0,52 | 18,3 | 1296 | 6600 |
| 256 | 87,05 | 0,46 | 16,1 | 1311 | 6600 |
| 256 | 114,55 | 0,35 | 12,2 | 1340 | 6600 |
| 256 | 125,69 | 0,32 | 11,1 | 1347 | 6600 |
| 256 | 142,04 | 0,28 | 9,9 | 1357 | 6600 |
| 256 | 165,38 | 0,24 | 8,5 | 1367 | 6600 |
| 256 | 205,07 | 0,19 | 6,8 | 1379 | 6600 |
| 256 | 227,50 | 0,18 | 6,2 | 1384 | 6600 |
| 256 | 282,10 | 0,14 | 5,0 | 1392 | 6600 |

## IH051

| $Mn_2$ [Nm] | i | $Pn_1$ [kW] | n2 [rpm] | Fr1 [N] | Fr2 [N] |
|---|---|---|---|---|---|
| 34 | 1,27 | 4,04 | 1100,0 | 825 | 1483 |
| 51 | 1,42 | 5,43 | 986,4 | 630 | 1457 |
| 51 | 2,13 | 3,63 | 658,8 | 883 | 1705 |
| 60 | 2,57 | 3,53 | 544,4 | 901 | 1790 |
| 68 | 3,17 | 3,25 | 442,1 | 937 | 1897 |

# 6.3 IH/IHA RIDUTTORE - 1400 rpm



## IH051

| $Mn_2$ [Nm] | i | $Pn_1$ [kW] | n2 [rpm] | Fr1 [N] | Fr2 [N] |
|---|---|---|---|---|---|
| 77 | 3,69 | 3,16 | 379,7 | 952 | 1971 |
| 77 | 4,00 | 2,91 | 350,0 | 987 | 2036 |
| 81 | 4,77 | 2,57 | 293,6 | 1033 | 2160 |
| 85 | 5,25 | 2,45 | 266,7 | 1049 | 2222 |
| 85 | 5,82 | 2,21 | 240,6 | 1083 | 2315 |
| 85 | 7,33 | 1,75 | 190,9 | 1147 | 2500 |
| 86 | 8,38 | 1,55 | 167,2 | 1178 | 2500 |

## IH052

| $Mn_2$ [Nm] | i | $Pn_1$ [kW] | n2 [rpm] | Fr1 [N] | Fr2 [N] |
|---|---|---|---|---|---|
| 188 | 5,73 | 5,01 | 244,4 | 259 | 4808 |
| 208 | 6,89 | 4,61 | 203,1 | 343 | 5024 |
| 244 | 8,53 | 4,37 | 164,2 | 398 | 5202 |
| 266 | 9,56 | 4,25 | 146,4 | 428 | 5292 |
| 280 | 11,51 | 3,71 | 121,6 | 548 | 5654 |
| 310 | 14,24 | 3,32 | 98,3 | 641 | 5993 |
| 324 | 16,59 | 2,98 | 84,4 | 718 | 6324 |
| 332 | 18,00 | 2,82 | 77,8 | 757 | 6513 |
| 332 | 19,97 | 2,54 | 70,1 | 821 | 6852 |
| 338 | 21,67 | 2,38 | 64,6 | 854 | 7058 |
| 338 | 24,71 | 2,09 | 56,7 | 921 | 7514 |
| 354 | 26,18 | 2,06 | 53,5 | 929 | 7588 |
| 354 | 28,44 | 1,90 | 49,2 | 966 | 7892 |
| 418 | 31,52 | 2,03 | 44,4 | 1008 | 8000 |
| 418 | 33,00 | 1,93 | 42,4 | 1026 | 8000 |
| 418 | 38,98 | 1,64 | 35,9 | 1083 | 8000 |
| 418 | 45,36 | 1,41 | 30,9 | 1127 | 8000 |
| 418 | 49,13 | 1,30 | 28,5 | 1148 | 8000 |
| 418 | 56,11 | 1,14 | 24,9 | 1179 | 8000 |

## IH053

| $Mn_2$ [Nm] | i | $Pn_1$ [kW] | n2 [rpm] | Fr1 [N] | Fr2 [N] |
|---|---|---|---|---|---|
| 428 | 58,81 | 1,13 | 23,8 | 1185 | 8000 |
| 426 | 72,75 | 0,91 | 19,2 | 1226 | 8000 |
| 426 | 90,51 | 0,73 | 15,5 | 1260 | 8000 |
| 428 | 108,95 | 0,61 | 12,8 | 1283 | 8000 |
| 428 | 134,76 | 0,50 | 10,4 | 1305 | 8000 |
| 430 | 157,29 | 0,43 | 8,9 | 1319 | 8000 |
| 426 | 194,56 | 0,34 | 7,2 | 1334 | 8000 |

# 6.3 IH/IHA RIDUTTORE - 1400 rpm



## IH053

| $Mn_2$ [Nm] | i | $Pn_1$ [kW] | n2 [rpm] | Fr1 [N] | Fr2 [N] |
|---|---|---|---|---|---|
| 426 | 216,38 | 0,31 | 6,5 | 1340 | 8000 |
| 424 | 267,65 | 0,25 | 5,2 | 1352 | 8000 |

## IH061

| $Mn_2$ [Nm] | i | $Pn_1$ [kW] | n2 [rpm] | Fr1 [N] | Fr2 [N] |
|---|---|---|---|---|---|
| 66 | 1,34 | 7,40 | 1041,9 | 2094 | 2204 |
| 103 | 2,13 | 7,33 | 658,8 | 2140 | 2415 |
| 102 | 2,57 | 5,99 | 544,4 | 2285 | 2618 |
| 111 | 3,17 | 5,30 | 442,1 | 2368 | 2799 |
| 128 | 3,69 | 5,25 | 379,7 | 2374 | 2870 |
| 128 | 4,00 | 4,84 | 350,0 | 2421 | 2972 |
| 137 | 4,77 | 4,34 | 293,6 | 2479 | 3146 |
| 145 | 5,25 | 4,17 | 266,7 | 2496 | 3221 |
| 145 | 5,82 | 3,77 | 240,6 | 2543 | 3367 |
| 145 | 7,33 | 2,99 | 190,9 | 2632 | 3700 |
| 145 | 8,38 | 2,62 | 167,2 | 2675 | 3700 |

## IH062

| $Mn_2$ [Nm] | i | $Pn_1$ [kW] | n2 [rpm] | Fr1 [N] | Fr2 [N] |
|---|---|---|---|---|---|
| 360 | 5,38 | 10,23 | 260,5 | 853 | 7772 |
| 396 | 5,93 | 10,19 | 235,9 | 860 | 7839 |
| 396 | 7,39 | 8,18 | 189,4 | 1250 | 8677 |
| 432 | 8,50 | 7,76 | 164,7 | 1332 | 8953 |
| 434 | 9,39 | 7,06 | 149,2 | 1475 | 9371 |
| 470 | 11,69 | 6,14 | 119,8 | 1652 | 10056 |
| 505 | 12,67 | 6,09 | 110,5 | 1660 | 10141 |
| 505 | 14,75 | 5,23 | 94,9 | 1827 | 10881 |
| 575 | 16,29 | 5,39 | 86,0 | 1791 | 10801 |
| 600 | 17,67 | 5,19 | 79,2 | 1837 | 11051 |
| 610 | 20,28 | 4,59 | 69,0 | 1946 | 11682 |
| 610 | 23,27 | 4,00 | 60,2 | 2061 | 12000 |
| 610 | 25,70 | 3,62 | 54,5 | 2134 | 12000 |
| 576 | 29,33 | 3,00 | 47,7 | 2259 | 12000 |
| 725 | 32,00 | 3,46 | 43,8 | 2274 | 12000 |
| 680 | 36,99 | 2,81 | 37,9 | 2379 | 12000 |
| 725 | 40,33 | 2,74 | 34,7 | 2391 | 12000 |
| 725 | 46,06 | 2,40 | 30,4 | 2447 | 12000 |

# 6.3 IH/IHA RIDUTTORE - 1400 rpm



## IH063

| $Mn_2$ [Nm] | i | $Pn_1$ [kW] | n2 [rpm] | Fr1 [N] | Fr2 [N] |
|---|---|---|---|---|---|
| 725 | 49,45 | 2,29 | 28,3 | 2474 | 12000 |
| 725 | 54,61 | 2,07 | 25,6 | 2509 | 12000 |
| 725 | 68,00 | 1,66 | 20,6 | 2574 | 12000 |
| 720 | 85,82 | 1,31 | 16,3 | 2630 | 12000 |
| 725 | 94,76 | 1,19 | 14,8 | 2650 | 12000 |
| 720 | 118,00 | 0,95 | 11,9 | 2688 | 12000 |
| 725 | 135,40 | 0,84 | 10,3 | 2707 | 12000 |
| 725 | 149,51 | 0,76 | 9,4 | 2720 | 12000 |
| 725 | 170,67 | 0,66 | 8,2 | 2735 | 12000 |
| 720 | 186,18 | 0,60 | 7,5 | 2744 | 12000 |
| 730 | 215,21 | 0,53 | 6,5 | 2757 | 12000 |
| 720 | 234,67 | 0,48 | 6,0 | 2764 | 12000 |
| 715 | 268,00 | 0,42 | 5,2 | 2774 | 12000 |

## IH081

| $Mn_2$ [Nm] | i | $Pn_1$ [kW] | n2 [rpm] | Fr1 [N] | Fr2 [N] |
|---|---|---|---|---|---|
| 91 | 1,30 | 10,60 | 1079,2 | 922 | 2316 |
| 122 | 1,43 | 12,90 | 980,0 | 925 | 2337 |
| 196 | 1,93 | 15,34 | 725,0 | 1404 | 2637 |
| 238 | 2,54 | 14,15 | 550,8 | 1527 | 2777 |
| 264 | 3,25 | 12,28 | 430,8 | 1730 | 2990 |
| 264 | 3,72 | 10,72 | 376,1 | 1896 | 3186 |
| 272 | 4,00 | 10,28 | 350,0 | 1941 | 3253 |
| 272 | 4,67 | 8,81 | 300,0 | 2098 | 3493 |
| 282 | 5,54 | 7,70 | 252,8 | 2221 | 3734 |
| 290 | 6,08 | 7,20 | 230,1 | 2272 | 3854 |
| 298 | 7,50 | 6,00 | 186,7 | 2398 | 4000 |
| 298 | 8,44 | 5,33 | 165,8 | 2470 | 4000 |

## IH082

| $Mn_2$ [Nm] | i | $Pn_1$ [kW] | n2 [rpm] | Fr1 [N] | Fr2 [N] |
|---|---|---|---|---|---|
| 505 | 5,39 | 14,31 | 259,8 | 816 | 9756 |
| 505 | 5,95 | 12,97 | 235,4 | 1021 | 10188 |
| 575 | 7,39 | 11,87 | 189,3 | 1182 | 10739 |
| 575 | 8,02 | 10,95 | 174,5 | 1325 | 11135 |
| 650 | 8,85 | 11,21 | 158,2 | 1292 | 11171 |
| 795 | 11,01 | 11,03 | 127,2 | 1321 | 11409 |
| 1010 | 13,50 | 11,42 | 103,7 | 1258 | 11195 |
| 1080 | 14,90 | 11,07 | 94,0 | 1308 | 11324 |

# 6.3 IH/IHA RIDUTTORE - 1400 rpm



## IH082

| $Mn_2$ [Nm] | i | $Pn_1$ [kW] | n2 [rpm] | Fr1 [N] | Fr2 [N] |
|---|---|---|---|---|---|
| 1080 | 16,62 | 9,93 | 84,3 | 1484 | 11998 |
| 1080 | 18,53 | 8,90 | 75,6 | 1641 | 12695 |
| 1155 | 19,38 | 9,10 | 72,2 | 1615 | 12535 |
| 1155 | 21,39 | 8,25 | 65,5 | 1745 | 13197 |
| 1155 | 22,80 | 7,74 | 61,4 | 1824 | 13639 |
| 1155 | 26,60 | 6,63 | 52,6 | 1993 | 14744 |
| 1155 | 27,88 | 6,33 | 50,2 | 2040 | 15093 |
| 1365 | 31,15 | 6,69 | 44,9 | 2141 | 15937 |
| 1365 | 34,38 | 6,06 | 40,7 | 2222 | 16712 |
| 1365 | 38,70 | 5,39 | 36,2 | 2310 | 17681 |
| 1365 | 42,75 | 4,88 | 32,8 | 2376 | 18000 |
| 1365 | 48,13 | 4,33 | 29,1 | 2447 | 18000 |

## IH083

| $Mn_2$ [Nm] | i | $Pn_1$ [kW] | n2 [rpm] | Fr1 [N] | Fr2 [N] |
|---|---|---|---|---|---|
| 1365 | 56,53 | 3,77 | 24,8 | 2530 | 18000 |
| 1535 | 71,48 | 3,35 | 19,6 | 2583 | 18000 |
| 1535 | 78,87 | 3,04 | 17,8 | 2623 | 18000 |
| 1535 | 85,56 | 2,80 | 16,4 | 2653 | 18000 |
| 1535 | 98,09 | 2,44 | 14,3 | 2698 | 18000 |
| 1535 | 112,78 | 2,12 | 12,4 | 2739 | 18000 |
| 1540 | 124,44 | 1,93 | 11,2 | 2764 | 18000 |
| 1530 | 142,15 | 1,68 | 9,8 | 2794 | 18000 |
| 1530 | 154,76 | 1,54 | 9,1 | 2812 | 18000 |
| 1535 | 162,35 | 1,47 | 8,6 | 2821 | 18000 |
| 1540 | 179,13 | 1,34 | 7,8 | 2838 | 18000 |
| 1535 | 195,07 | 1,23 | 7,2 | 2852 | 18000 |
| 1535 | 222,78 | 1,07 | 6,3 | 2872 | 18000 |

## IH101

| $Mn_2$ [Nm] | i | $Pn_1$ [kW] | n2 [rpm] | Fr1 [N] | Fr2 [N] |
|---|---|---|---|---|---|
| 169 | 1,29 | 19,80 | 1083,0 | 1816 | 2827 |
| 228 | 1,41 | 24,40 | 992,7 | 1749 | 2813 |
| 384 | 2,03 | 28,56 | 688,9 | 2427 | 3326 |
| 468 | 2,48 | 28,50 | 564,2 | 2425 | 3378 |
| 510 | 3,27 | 23,55 | 427,8 | 2691 | 3713 |
| 510 | 3,70 | 20,83 | 378,4 | 2838 | 3932 |
| 520 | 4,22 | 18,61 | 331,6 | 2961 | 4152 |
| 530 | 4,88 | 16,43 | 287,2 | 3081 | 4407 |

# 6.3 IH/IHA RIDUTTORE - 1400 rpm



## IH101

| $Mn_2$ [Nm] | i | $Pn_1$ [kW] | n2 [rpm] | Fr1 [N] | Fr2 [N] |
|---|---|---|---|---|---|
| 530 | 5,27 | 15,21 | 265,8 | 3147 | 4563 |
| 545 | 6,23 | 13,22 | 224,7 | 3251 | 4866 |
| 555 | 7,55 | 11,12 | 185,5 | 3366 | 5000 |
| 555 | 8,40 | 9,99 | 166,7 | 3427 | 5000 |

## IH102

| $Mn_2$ [Nm] | i | $Pn_1$ [kW] | n2 [rpm] | Fr1 [N] | Fr2 [N] |
|---|---|---|---|---|---|
| 1106 | 5,26 | 32,10 | 266,0 | 1731 | 10378 |
| 1219 | 6,36 | 29,30 | 220,3 | 1919 | 10737 |
| 1288 | 7,05 | 27,90 | 198,6 | 1840 | 10244 |
| 1712 | 8,27 | 31,60 | 169,2 | 2006 | 10525 |
| 1871 | 9,99 | 28,60 | 140,1 | 2157 | 10686 |
| 1960 | 11,09 | 27,00 | 126,3 | 2223 | 10677 |
| 2240 | 13,32 | 25,67 | 105,1 | 2486 | 11693 |
| 2310 | 16,09 | 21,92 | 87,0 | 2719 | 12836 |
| 2310 | 17,85 | 19,76 | 78,4 | 2854 | 13715 |
| 2310 | 19,85 | 17,77 | 70,5 | 2979 | 14645 |
| 2310 | 21,44 | 16,45 | 65,3 | 3061 | 15343 |
| 2385 | 23,97 | 15,19 | 58,4 | 3141 | 16003 |
| 2385 | 25,89 | 14,06 | 54,1 | 3212 | 16747 |
| 2385 | 28,73 | 12,68 | 48,7 | 3299 | 17778 |
| 2730 | 30,72 | 13,57 | 45,6 | 3372 | 18842 |
| 2730 | 34,20 | 12,19 | 40,9 | 3446 | 19969 |
| 2390 | 38,45 | 9,49 | 36,4 | 3589 | 22000 |
| 2820 | 41,30 | 10,43 | 33,9 | 3540 | 21674 |
| 2820 | 45,82 | 9,40 | 30,6 | 3594 | 22000 |
| 2820 | 51,52 | 8,36 | 27,2 | 3649 | 22000 |

## IH103

| $Mn_2$ [Nm] | i | $Pn_1$ [kW] | n2 [rpm] | Fr1 [N] | Fr2 [N] |
|---|---|---|---|---|---|
| 2990 | 55,47 | 8,41 | 25,2 | 3656 | 22000 |
| 2985 | 69,69 | 6,68 | 20,1 | 3745 | 22000 |
| 2990 | 79,82 | 5,84 | 17,5 | 3789 | 22000 |
| 2990 | 84,16 | 5,54 | 16,6 | 3804 | 22000 |
| 2990 | 93,36 | 4,99 | 15,0 | 3833 | 22000 |
| 2985 | 100,07 | 4,65 | 14,0 | 3850 | 22000 |
| 2990 | 120,84 | 3,86 | 11,6 | 3892 | 22000 |
| 2985 | 134,06 | 3,47 | 10,4 | 3911 | 22000 |
| 2990 | 143,42 | 3,25 | 9,8 | 3923 | 22000 |

# 6.3 IH/IHA RIDUTTORE - 1400 rpm



## IH103

| $Mn_2$ [Nm] | i | $Pn_1$ [kW] | n2 [rpm] | Fr1 [N] | Fr2 [N] |
|---|---|---|---|---|---|
| 2985 | 160,82 | 2,89 | 8,7 | 3941 | 22000 |
| 2985 | 181,07 | 2,57 | 7,7 | 3958 | 22000 |
| 2990 | 194,21 | 2,40 | 7,2 | 3967 | 22000 |
| 2985 | 215,45 | 2,16 | 6,5 | 3979 | 22000 |
| 2610 | 242,59 | 1,68 | 5,8 | 3989 | 22000 |

## IH121

| $Mn_2$ [Nm] | i | $Pn_1$ [kW] | n2 [rpm] | Fr1 [N] | Fr2 [N] |
|---|---|---|---|---|---|
| 152 | 1,23 | 18,70 | 1137,5 | 869 | 3360 |
| 205 | 1,42 | 21,90 | 988,2 | 1066 | 3478 |
| 332 | 1,81 | 27,80 | 775,0 | 1685 | 3907 |
| 400 | 2,00 | 30,20 | 700,0 | 1757 | 3983 |
| 561 | 2,48 | 34,20 | 564,5 | 2061 | 4292 |
| 680 | 2,95 | 34,78 | 473,9 | 2362 | 4659 |
| 700 | 3,14 | 33,66 | 445,4 | 2419 | 4749 |
| 725 | 3,58 | 30,62 | 391,2 | 2555 | 4973 |
| 725 | 4,12 | 26,61 | 340,0 | 2735 | 5304 |
| 740 | 4,80 | 23,30 | 291,7 | 2881 | 5638 |
| 750 | 5,21 | 21,74 | 268,5 | 2953 | 5829 |
| 765 | 6,25 | 18,50 | 224,0 | 3097 | 6000 |
| 850 | 7,70 | 16,68 | 181,8 | 3179 | 6000 |

## IH122

| $Mn_2$ [Nm] | i | $Pn_1$ [kW] | n2 [rpm] | Fr1 [N] | Fr2 [N] |
|---|---|---|---|---|---|
| 1444 | 5,27 | 41,80 | 265,4 | 778 | 15066 |
| 1513 | 5,78 | 40,00 | 242,4 | 862 | 15180 |
| 1648 | 7,05 | 35,70 | 198,6 | 1110 | 15643 |
| 2109 | 7,74 | 41,60 | 180,8 | 1297 | 16186 |
| 2198 | 8,48 | 39,60 | 165,2 | 1467 | 16726 |
| 2358 | 10,35 | 34,80 | 135,3 | 1819 | 18071 |
| 3110 | 12,66 | 37,50 | 110,6 | 2043 | 18939 |
| 3241 | 13,86 | 35,70 | 101,0 | 2132 | 19311 |
| 3468 | 16,92 | 31,30 | 82,7 | 2408 | 21011 |
| 3615 | 19,32 | 28,57 | 72,5 | 2550 | 22015 |
| 3615 | 20,57 | 26,83 | 68,1 | 2640 | 22820 |
| 3610 | 22,52 | 24,48 | 62,2 | 2760 | 24014 |
| 3615 | 24,47 | 22,56 | 57,2 | 2861 | 25137 |
| 3615 | 27,49 | 20,08 | 50,9 | 2989 | 26770 |
| 3610 | 29,86 | 18,46 | 46,9 | 3072 | 27970 |

# 6.3 IH/IHA RIDUTTORE - 1400 rpm



## IH122

| $Mn_2$ [Nm] | i | $Pn_1$ [kW] | n2 [rpm] | Fr1 [N] | Fr2 [N] |
|---|---|---|---|---|---|
| 4270 | 33,00 | 19,76 | 42,4 | 3163 | 29461 |
| 4270 | 36,13 | 18,05 | 38,8 | 3238 | 30000 |
| 4270 | 44,10 | 14,79 | 31,8 | 3381 | 30000 |

## IH123

| $Mn_2$ [Nm] | i | $Pn_1$ [kW] | n2 [rpm] | Fr1 [N] | Fr2 [N] |
|---|---|---|---|---|---|
| 4270 | 45,77 | 14,55 | 30,6 | 3405 | 30000 |
| 4270 | 55,87 | 11,92 | 25,1 | 3518 | 30000 |
| 4270 | 67,32 | 9,89 | 20,8 | 3605 | 30000 |
| 4270 | 73,71 | 9,03 | 19,0 | 3641 | 30000 |
| 4270 | 83,34 | 7,99 | 16,8 | 3686 | 30000 |
| 4270 | 89,97 | 7,40 | 15,6 | 3711 | 30000 |
| 4275 | 100,29 | 6,65 | 14,0 | 3744 | 30000 |
| 4270 | 108,34 | 6,15 | 12,9 | 3765 | 30000 |
| 4270 | 118,62 | 5,61 | 11,8 | 3788 | 30000 |
| 4270 | 128,18 | 5,20 | 10,9 | 3806 | 30000 |
| 4275 | 144,79 | 4,60 | 9,7 | 3832 | 30000 |
| 4265 | 155,22 | 4,29 | 9,0 | 3845 | 30000 |
| 4270 | 172,80 | 3,85 | 8,1 | 3864 | 30000 |
| 4270 | 189,19 | 3,52 | 7,4 | 3878 | 30000 |
| 4270 | 207,43 | 3,21 | 6,8 | 3891 | 30000 |
| 4275 | 230,92 | 2,89 | 6,1 | 3905 | 30000 |

## IH142

| $Mn_2$ [Nm] | i | $Pn_1$ [kW] | n2 [rpm] | Fr1 [N] | Fr2 [N] |
|---|---|---|---|---|---|
| 2038 | 5,27 | 59,00 | 265,4 | 5102 | 19072 |
| 2222 | 6,36 | 53,40 | 220,3 | 5730 | 20279 |
| 2311 | 7,04 | 50,10 | 198,8 | 6109 | 21198 |
| 3030 | 7,84 | 59,00 | 178,5 | 6321 | 21620 |
| 3305 | 9,45 | 53,40 | 148,2 | 6247 | 20432 |
| 3415 | 10,47 | 49,80 | 133,7 | 6249 | 19728 |
| 4528 | 13,07 | 52,90 | 107,1 | 7050 | 22593 |
| 4909 | 15,75 | 47,60 | 88,9 | 7443 | 23946 |
| 5075 | 17,45 | 44,40 | 80,2 | 7708 | 25294 |
| 5736 | 20,04 | 43,70 | 69,8 | 8040 | 27303 |
| 5780 | 24,15 | 36,55 | 58,0 | 8462 | 30588 |
| 5780 | 26,76 | 32,98 | 52,3 | 8663 | 32488 |
| 6835 | 32,24 | 32,37 | 43,4 | 8978 | 36102 |
| 6835 | 38,85 | 26,87 | 36,0 | 9240 | 39950 |

# 6.3 IH/IHA RIDUTTORE - 1400 rpm



## IH142

| $Mn_2$ [Nm] | i | $Pn_1$ [kW] | n2 [rpm] | Fr1 [N] | Fr2 [N] |
|---|---|---|---|---|---|
| 6835 | 43,05 | 24,24 | 32,5 | 9365 | 42176 |

## IH143

| $Mn_2$ [Nm] | i | $Pn_1$ [kW] | n2 [rpm] | Fr1 [N] | Fr2 [N] |
|---|---|---|---|---|---|
| 6835 | 48,35 | 22,05 | 29,0 | 9492 | 44781 |
| 6835 | 53,53 | 19,91 | 26,1 | 9591 | 47153 |
| 6835 | 59,22 | 18,00 | 23,6 | 9680 | 49587 |
| 6835 | 62,99 | 16,92 | 22,2 | 9731 | 51117 |
| 6835 | 71,35 | 14,94 | 19,6 | 9823 | 54301 |
| 6835 | 79,07 | 13,48 | 17,7 | 9891 | 55000 |
| 6830 | 86,43 | 12,32 | 16,2 | 9945 | 55000 |
| 6835 | 96,21 | 11,08 | 14,6 | 10003 | 55000 |
| 6835 | 104,51 | 10,20 | 13,4 | 10044 | 55000 |
| 6830 | 115,92 | 9,19 | 12,1 | 10091 | 55000 |
| 6835 | 128,47 | 8,30 | 10,9 | 10133 | 55000 |
| 6835 | 139,55 | 7,64 | 10,0 | 10164 | 55000 |
| 6830 | 154,33 | 6,90 | 9,1 | 10198 | 55000 |
| 6835 | 185,96 | 5,73 | 7,5 | 10252 | 55000 |
| 6830 | 206,08 | 5,17 | 6,8 | 10279 | 55000 |

# 6.4 IH/IHA RIDUTTORE - 1140 rpm



## IHA32

| $Mn_2$ [Nm] | i | $Pn_1$ [kW] | n2 [rpm] | Fr1 [N] | Fr2 [N] |
|---|---|---|---|---|---|
| 58 | 5,38 | 1,33 | 211,9 | 330 | 1174 |
| 58 | 6,52 | 1,10 | 174,9 | 409 | 1252 |
| 54 | 8,11 | 0,82 | 140,6 | 373 | 1346 |
| 65 | 10,94 | 0,73 | 104,2 | 441 | 1487 |
| 58 | 13,25 | 0,54 | 86,0 | 363 | 1586 |
| 58 | 16,49 | 0,43 | 69,1 | 398 | 1705 |
| 65 | 20,26 | 0,39 | 56,3 | 453 | 1827 |
| 61 | 24,55 | 0,31 | 46,4 | 386 | 1947 |
| 68 | 30,55 | 0,27 | 37,3 | 374 | 2000 |
| 77 | 35,44 | 0,27 | 32,2 | 480 | 2000 |
| 77 | 44,10 | 0,21 | 25,9 | 398 | 2000 |
| 68 | 48,75 | 0,17 | 23,4 | 398 | 2000 |
| 81 | 60,67 | 0,16 | 18,8 | 472 | 2000 |

## IHA33

| $Mn_2$ [Nm] | i | $Pn_1$ [kW] | n2 [rpm] | Fr1 [N] | Fr2 [N] |
|---|---|---|---|---|---|
| 84 | 51,32 | 0,21 | 22,2 | 472 | 2000 |
| 85 | 59,65 | 0,18 | 19,1 | 472 | 2000 |
| 87 | 72,27 | 0,15 | 15,8 | 472 | 2000 |
| 84 | 89,94 | 0,12 | 12,7 | 472 | 2000 |
| 85 | 110,51 | 0,10 | 10,3 | 472 | 2000 |
| 88 | 133,88 | 0,08 | 8,5 | 472 | 2000 |
| 82 | 166,61 | 0,06 | 6,8 | 472 | 2000 |
| 85 | 193,30 | 0,06 | 5,9 | 472 | 2000 |
| 79 | 240,55 | 0,04 | 4,7 | 472 | 2000 |
| 92 | 279,07 | 0,04 | 4,1 | 472 | 2000 |
| 76 | 347,29 | 0,03 | 3,3 | 472 | 2000 |

## IHA41

| $Mn_2$ [Nm] | i | $Pn_1$ [kW] | n2 [rpm] | Fr1 [N] | Fr2 [N] |
|---|---|---|---|---|---|
| 21 | 1,45 | 1,77 | 787,1 | 330 | 548 |
| 21 | 2,94 | 0,87 | 387,2 | 330 | 694 |
| 26 | 4,75 | 0,67 | 240,0 | 330 | 814 |
| 26 | 5,45 | 0,58 | 209,0 | 330 | 852 |
| 21 | 7,88 | 0,32 | 144,8 | 330 | 963 |
| 17 | 10,83 | 0,19 | 105,2 | 330 | 1072 |

# 6.4 IH/IHA RIDUTTORE - 1140 rpm



## IHA42

| $Mn_2$ [Nm] | i | $Pn_1$ [kW] | n2 [rpm] | Fr1 [N] | Fr2 [N] |
|---|---|---|---|---|---|
| 101 | 5,38 | 2,31 | 211,9 | 330 | 2472 |
| 101 | 6,52 | 1,91 | 174,9 | 409 | 2635 |
| 94 | 8,11 | 1,43 | 140,6 | 369 | 2834 |
| 108 | 10,94 | 1,22 | 104,2 | 424 | 3131 |
| 101 | 13,25 | 0,94 | 86,0 | 381 | 3338 |
| 101 | 16,49 | 0,75 | 69,1 | 398 | 3590 |
| 108 | 20,26 | 0,66 | 56,3 | 432 | 3846 |
| 112 | 24,55 | 0,56 | 46,4 | 422 | 4100 |
| 120 | 30,55 | 0,48 | 37,3 | 359 | 4300 |
| 128 | 35,44 | 0,44 | 32,2 | 457 | 4300 |
| 120 | 44,10 | 0,34 | 25,9 | 371 | 4300 |
| 111 | 48,75 | 0,28 | 23,4 | 416 | 4300 |
| 120 | 60,67 | 0,24 | 18,8 | 428 | 4300 |

## IHA43

| $Mn_2$ [Nm] | i | $Pn_1$ [kW] | n2 [rpm] | Fr1 [N] | Fr2 [N] |
|---|---|---|---|---|---|
| 129 | 51,32 | 0,32 | 22,2 | 427 | 4300 |
| 127 | 59,65 | 0,27 | 19,1 | 426 | 4300 |
| 127 | 72,27 | 0,22 | 15,8 | 409 | 4300 |
| 128 | 89,94 | 0,18 | 12,7 | 398 | 4300 |
| 127 | 110,51 | 0,14 | 10,3 | 403 | 4300 |
| 125 | 133,88 | 0,12 | 8,5 | 409 | 4300 |
| 128 | 166,61 | 0,10 | 6,8 | 398 | 4300 |
| 127 | 193,30 | 0,08 | 5,9 | 427 | 4300 |
| 132 | 240,55 | 0,07 | 4,7 | 398 | 4300 |
| 122 | 279,07 | 0,05 | 4,1 | 427 | 4300 |
| 133 | 347,29 | 0,05 | 3,3 | 398 | 4300 |

## IHA51

| $Mn_2$ [Nm] | i | $Pn_1$ [kW] | n2 [rpm] | Fr1 [N] | Fr2 [N] |
|---|---|---|---|---|---|
| 34 | 1,45 | 2,86 | 787,1 | 330 | 1510 |
| 34 | 2,94 | 1,41 | 387,2 | 330 | 1913 |
| 43 | 4,75 | 1,10 | 240,0 | 330 | 2243 |
| 43 | 5,45 | 0,96 | 209,0 | 330 | 2349 |
| 34 | 7,88 | 0,53 | 144,8 | 330 | 2655 |
| 21 | 10,83 | 0,24 | 105,2 | 330 | 2953 |

# 6.4 IH/IHA RIDUTTORE - 1140 rpm



## IHA52

| $Mn_2$ [Nm] | i | $Pn_1$ [kW] | n2 [rpm] | Fr1 [N] | Fr2 [N] |
|---|---|---|---|---|---|
| 173 | 5,14 | 4,14 | 221,7 | 550 | 3044 |
| 173 | 6,22 | 3,42 | 183,2 | 682 | 3243 |
| 173 | 7,73 | 2,75 | 147,4 | 664 | 3487 |
| 216 | 9,64 | 2,76 | 118,2 | 827 | 3753 |
| 202 | 11,67 | 2,13 | 97,7 | 636 | 3999 |
| 202 | 14,50 | 1,72 | 78,6 | 664 | 4300 |
| 216 | 16,91 | 1,57 | 67,4 | 758 | 4526 |
| 208 | 20,46 | 1,25 | 55,7 | 659 | 4823 |
| 202 | 25,43 | 0,98 | 44,8 | 641 | 5185 |
| 216 | 29,89 | 0,89 | 38,1 | 752 | 5472 |
| 256 | 36,17 | 0,87 | 31,5 | 682 | 5831 |
| 238 | 44,95 | 0,65 | 25,4 | 620 | 6000 |
| 256 | 49,78 | 0,63 | 22,9 | 798 | 6000 |
| 246 | 61,87 | 0,49 | 18,4 | 642 | 6000 |

## IHA53

| $Mn_2$ [Nm] | i | $Pn_1$ [kW] | n2 [rpm] | Fr1 [N] | Fr2 [N] |
|---|---|---|---|---|---|
| 256 | 49,80 | 0,65 | 22,9 | 330 | 6000 |
| 256 | 60,25 | 0,53 | 18,9 | 409 | 6000 |
| 254 | 74,88 | 0,43 | 15,2 | 398 | 6000 |
| 254 | 88,02 | 0,36 | 12,9 | 421 | 6000 |
| 256 | 111,61 | 0,29 | 10,2 | 390 | 6000 |
| 258 | 138,71 | 0,23 | 8,2 | 398 | 6000 |
| 258 | 163,05 | 0,20 | 7,0 | 421 | 6000 |
| 252 | 200,27 | 0,16 | 5,7 | 403 | 6000 |
| 256 | 235,41 | 0,14 | 4,8 | 421 | 6000 |
| 248 | 284,81 | 0,11 | 4,0 | 409 | 6000 |
| 252 | 353,98 | 0,09 | 3,2 | 398 | 6000 |

## IHA61

| $Mn_2$ [Nm] | i | $Pn_1$ [kW] | n2 [rpm] | Fr1 [N] | Fr2 [N] |
|---|---|---|---|---|---|
| 77 | 1,33 | 7,04 | 855,0 | 550 | 2198 |
| 77 | 2,50 | 3,75 | 456,0 | 550 | 2711 |
| 94 | 4,38 | 2,61 | 260,0 | 550 | 3269 |
| 77 | 7,75 | 1,21 | 147,1 | 550 | 3953 |
| 60 | 10,67 | 0,69 | 106,9 | 550 | 4397 |

# 6.4 IH/IHA RIDUTTORE - 1140 rpm



## IHA62

| $Mn_2$ [Nm] | i | $Pn_1$ [kW] | n2 [rpm] | Fr1 [N] | Fr2 [N] |
|---|---|---|---|---|---|
| 274 | 5,14 | 6,56 | 221,7 | 550 | 4492 |
| 274 | 6,22 | 5,42 | 183,2 | 682 | 4787 |
| 274 | 7,73 | 4,36 | 147,4 | 664 | 5147 |
| 332 | 9,64 | 4,24 | 118,2 | 801 | 5540 |
| 318 | 11,67 | 3,36 | 97,7 | 652 | 5903 |
| 302 | 14,50 | 2,56 | 78,6 | 634 | 6346 |
| 360 | 16,91 | 2,62 | 67,4 | 842 | 6681 |
| 332 | 20,46 | 2,00 | 55,7 | 627 | 7119 |
| 310 | 25,43 | 1,50 | 44,8 | 621 | 7654 |
| 324 | 29,89 | 1,33 | 38,1 | 734 | 8000 |
| 400 | 36,17 | 1,36 | 31,5 | 712 | 8000 |
| 376 | 44,95 | 1,03 | 25,4 | 621 | 8000 |
| 316 | 49,78 | 0,78 | 22,9 | 626 | 8000 |
| 376 | 61,87 | 0,75 | 18,4 | 789 | 8000 |

## IHA63

| $Mn_2$ [Nm] | i | $Pn_1$ [kW] | n2 [rpm] | Fr1 [N] | Fr2 [N] |
|---|---|---|---|---|---|
| 408 | 49,80 | 1,03 | 22,9 | 330 | 8000 |
| 408 | 60,25 | 0,85 | 18,9 | 409 | 8000 |
| 410 | 74,88 | 0,69 | 15,2 | 398 | 8000 |
| 408 | 88,02 | 0,58 | 12,9 | 421 | 8000 |
| 408 | 111,61 | 0,46 | 10,2 | 390 | 8000 |
| 410 | 138,71 | 0,37 | 8,2 | 398 | 8000 |
| 410 | 163,05 | 0,32 | 7,0 | 421 | 8000 |
| 406 | 200,27 | 0,25 | 5,7 | 403 | 8000 |
| 412 | 235,41 | 0,22 | 4,8 | 421 | 8000 |
| 404 | 284,81 | 0,18 | 4,0 | 409 | 8000 |
| 406 | 353,98 | 0,14 | 3,2 | 398 | 8000 |

## IH032

| $Mn_2$ [Nm] | i | $Pn_1$ [kW] | n2 [rpm] | Fr1 [N] | Fr2 [N] |
|---|---|---|---|---|---|
| 69 | 4,70 | 1,81 | 242,8 | 682 | 3253 |
| 76 | 6,23 | 1,50 | 183,0 | 803 | 3568 |
| 90 | 7,76 | 1,43 | 146,9 | 829 | 3712 |
| 94 | 8,87 | 1,31 | 128,6 | 881 | 3887 |
| 101 | 10,14 | 1,23 | 112,4 | 912 | 4022 |
| 105 | 11,76 | 1,10 | 96,9 | 964 | 4248 |
| 123 | 13,72 | 1,10 | 83,1 | 962 | 4287 |
| 123 | 14,66 | 1,03 | 77,8 | 990 | 4422 |

# 6.4 IH/IHA RIDUTTORE - 1140 rpm



## IH032

| $Mn_2$ [Nm] | i | $Pn_1$ [kW] | n2 [rpm] | Fr1 [N] | Fr2 [N] |
|---|---|---|---|---|---|
| 137 | 16,77 | 1,01 | 68,0 | 1000 | 4495 |
| 145 | 18,20 | 0,98 | 62,6 | 1012 | 4569 |
| 145 | 19,90 | 0,90 | 57,3 | 1045 | 4771 |
| 145 | 22,68 | 0,79 | 50,3 | 1089 | 5079 |
| 145 | 23,83 | 0,75 | 47,8 | 1105 | 5199 |
| 145 | 26,39 | 0,68 | 43,2 | 1134 | 5453 |
| 146 | 29,70 | 0,61 | 38,4 | 1164 | 5500 |
| 171 | 32,89 | 0,64 | 34,7 | 1187 | 5500 |
| 171 | 37,92 | 0,56 | 30,1 | 1216 | 5500 |
| 171 | 41,40 | 0,51 | 27,5 | 1232 | 5500 |
| 171 | 47,25 | 0,45 | 24,1 | 1253 | 5500 |

## IH033

| $Mn_2$ [Nm] | i | $Pn_1$ [kW] | n2 [rpm] | Fr1 [N] | Fr2 [N] |
|---|---|---|---|---|---|
| 170 | 53,59 | 0,40 | 21,3 | 1271 | 5500 |
| 172 | 66,78 | 0,32 | 17,1 | 1297 | 5500 |
| 172 | 74,84 | 0,29 | 15,2 | 1308 | 5500 |
| 169 | 99,27 | 0,21 | 11,5 | 1332 | 5500 |
| 172 | 108,05 | 0,20 | 10,6 | 1338 | 5500 |
| 169 | 123,71 | 0,17 | 9,2 | 1346 | 5500 |
| 173 | 143,33 | 0,15 | 8,0 | 1354 | 5500 |
| 166 | 178,61 | 0,12 | 6,4 | 1364 | 5500 |
| 173 | 197,17 | 0,11 | 5,8 | 1368 | 5500 |
| 175 | 245,70 | 0,09 | 4,6 | 1375 | 5500 |

## IH041

| $Mn_2$ [Nm] | i | $Pn_1$ [kW] | n2 [rpm] | Fr1 [N] | Fr2 [N] |
|---|---|---|---|---|---|
| 21 | 1,44 | 1,78 | 793,0 | 986 | 640 |
| 21 | 2,00 | 1,28 | 570,0 | 1094 | 728 |
| 26 | 2,55 | 1,24 | 447,9 | 1110 | 775 |
| 26 | 2,71 | 1,17 | 420,0 | 1126 | 795 |
| 34 | 3,11 | 1,33 | 367,1 | 1086 | 790 |
| 38 | 3,59 | 1,29 | 317,7 | 1093 | 815 |
| 38 | 4,20 | 1,10 | 271,4 | 1134 | 870 |
| 38 | 5,00 | 0,93 | 228,0 | 1171 | 935 |
| 43 | 5,50 | 0,95 | 207,3 | 1169 | 949 |
| 43 | 6,09 | 0,86 | 187,2 | 1189 | 990 |
| 43 | 7,67 | 0,68 | 148,7 | 1226 | 1000 |
| 47 | 8,75 | 0,65 | 130,3 | 1231 | 1000 |

# 6.4 IH/IHA RIDUTTORE - 1140 rpm



## IH042

| $Mn_2$ [Nm] | i | $Pn_1$ [kW] | n2 [rpm] | Fr1 [N] | Fr2 [N] |
|---|---|---|---|---|---|
| 116 | 5,46 | 2,61 | 208,7 | 409 | 4219 |
| 116 | 7,19 | 1,99 | 158,6 | 654 | 4753 |
| 152 | 8,91 | 2,10 | 127,9 | 608 | 4783 |
| 173 | 10,31 | 2,06 | 110,5 | 619 | 4855 |
| 181 | 11,80 | 1,89 | 96,6 | 691 | 5087 |
| 181 | 13,57 | 1,64 | 84,0 | 787 | 5431 |
| 181 | 15,96 | 1,40 | 71,4 | 883 | 5850 |
| 181 | 19,00 | 1,17 | 60,0 | 971 | 6328 |
| 181 | 21,00 | 1,06 | 54,3 | 1014 | 6600 |
| 188 | 23,15 | 1,00 | 49,2 | 1038 | 6600 |
| 188 | 26,04 | 0,89 | 43,8 | 1081 | 6600 |
| 202 | 27,50 | 0,90 | 41,5 | 1074 | 6600 |
| 238 | 30,45 | 0,96 | 37,4 | 1109 | 6600 |
| 238 | 34,10 | 0,86 | 33,4 | 1143 | 6600 |
| 238 | 37,76 | 0,78 | 30,2 | 1170 | 6600 |
| 238 | 43,75 | 0,67 | 26,1 | 1206 | 6600 |
| 238 | 47,53 | 0,62 | 24,0 | 1223 | 6600 |
| 238 | 54,25 | 0,54 | 21,0 | 1249 | 6600 |

## IH043

| $Mn_2$ [Nm] | i | $Pn_1$ [kW] | n2 [rpm] | Fr1 [N] | Fr2 [N] |
|---|---|---|---|---|---|
| 256 | 61,83 | 0,52 | 18,4 | 1260 | 6600 |
| 256 | 76,67 | 0,42 | 14,9 | 1292 | 6600 |
| 256 | 87,05 | 0,37 | 13,1 | 1309 | 6600 |
| 256 | 114,55 | 0,28 | 9,9 | 1337 | 6600 |
| 256 | 125,69 | 0,26 | 9,1 | 1345 | 6600 |
| 256 | 142,04 | 0,23 | 8,0 | 1355 | 6600 |
| 256 | 165,38 | 0,19 | 6,9 | 1365 | 6600 |
| 256 | 205,07 | 0,16 | 5,6 | 1378 | 6600 |
| 256 | 227,50 | 0,14 | 5,0 | 1383 | 6600 |
| 256 | 282,10 | 0,11 | 4,0 | 1391 | 6600 |

## IH051

| $Mn_2$ [Nm] | i | $Pn_1$ [kW] | n2 [rpm] | Fr1 [N] | Fr2 [N] |
|---|---|---|---|---|---|
| 34 | 1,27 | 3,26 | 895,7 | 811 | 1596 |
| 51 | 1,42 | 4,38 | 803,2 | 610 | 1573 |
| 51 | 2,13 | 2,92 | 536,5 | 870 | 1837 |
| 60 | 2,57 | 2,84 | 443,3 | 889 | 1931 |
| 68 | 3,17 | 2,62 | 360,0 | 925 | 2048 |

# 6.4 IH/IHA RIDUTTORE - 1140 rpm



## IH051

| $Mn_2$ [Nm] | i | $Pn_1$ [kW] | n2 [rpm] | Fr1 [N] | Fr2 [N] |
|---|---|---|---|---|---|
| 77 | 3,69 | 2,54 | 309,1 | 941 | 2128 |
| 77 | 4,00 | 2,35 | 285,0 | 977 | 2198 |
| 81 | 4,77 | 2,07 | 239,0 | 1024 | 2333 |
| 85 | 5,25 | 1,97 | 217,1 | 1041 | 2400 |
| 85 | 5,82 | 1,78 | 195,9 | 1075 | 2499 |
| 85 | 7,33 | 1,41 | 155,4 | 1141 | 2500 |
| 86 | 8,38 | 1,25 | 136,1 | 1172 | 2500 |

## IH052

| $Mn_2$ [Nm] | i | $Pn_1$ [kW] | n2 [rpm] | Fr1 [N] | Fr2 [N] |
|---|---|---|---|---|---|
| 188 | 5,73 | 4,04 | 199,1 | 231 | 5228 |
| 208 | 6,89 | 3,71 | 165,4 | 317 | 5469 |
| 244 | 8,53 | 3,52 | 133,7 | 373 | 5675 |
| 266 | 9,56 | 3,42 | 119,2 | 403 | 5781 |
| 280 | 11,51 | 2,99 | 99,0 | 527 | 6174 |
| 310 | 14,24 | 2,68 | 80,1 | 622 | 6550 |
| 324 | 16,59 | 2,40 | 68,7 | 701 | 6910 |
| 332 | 18,00 | 2,27 | 63,3 | 741 | 7116 |
| 332 | 19,97 | 2,05 | 57,1 | 806 | 7478 |
| 338 | 21,67 | 1,92 | 52,6 | 841 | 7702 |
| 338 | 24,71 | 1,68 | 46,1 | 909 | 8000 |
| 354 | 26,18 | 1,66 | 43,5 | 917 | 8000 |
| 354 | 28,44 | 1,53 | 40,1 | 955 | 8000 |
| 418 | 31,52 | 1,63 | 36,2 | 999 | 8000 |
| 418 | 33,00 | 1,56 | 34,5 | 1017 | 8000 |
| 418 | 38,98 | 1,32 | 29,2 | 1075 | 8000 |
| 418 | 45,36 | 1,13 | 25,1 | 1121 | 8000 |
| 418 | 49,13 | 1,05 | 23,2 | 1142 | 8000 |
| 418 | 56,11 | 0,92 | 20,3 | 1174 | 8000 |

## IH053

| $Mn_2$ [Nm] | i | $Pn_1$ [kW] | n2 [rpm] | Fr1 [N] | Fr2 [N] |
|---|---|---|---|---|---|
| 428 | 58,81 | 0,92 | 19,4 | 1180 | 8000 |
| 426 | 72,75 | 0,74 | 15,7 | 1222 | 8000 |
| 426 | 90,51 | 0,59 | 12,6 | 1256 | 8000 |
| 428 | 108,95 | 0,49 | 10,5 | 1280 | 8000 |
| 428 | 134,76 | 0,40 | 8,5 | 1303 | 8000 |
| 430 | 157,29 | 0,34 | 7,2 | 1317 | 8000 |
| 426 | 194,56 | 0,28 | 5,9 | 1332 | 8000 |

# 6.4 IH/IHA RIDUTTORE - 1140 rpm



## IH053

| $Mn_2$ [Nm] | i | $Pn_1$ [kW] | n2 [rpm] | Fr1 [N] | Fr2 [N] |
|---|---|---|---|---|---|
| 426 | 216,38 | 0,25 | 5,3 | 1339 | 8000 |
| 424 | 267,65 | 0,20 | 4,3 | 1350 | 8000 |

## IH061

| $Mn_2$ [Nm] | i | $Pn_1$ [kW] | n2 [rpm] | Fr1 [N] | Fr2 [N] |
|---|---|---|---|---|---|
| 68 | 1,34 | 6,17 | 848,4 | 2072 | 2381 |
| 103 | 2,13 | 5,91 | 536,5 | 2119 | 2618 |
| 102 | 2,57 | 4,83 | 443,3 | 2268 | 2835 |
| 111 | 3,17 | 4,27 | 360,0 | 2353 | 3031 |
| 128 | 3,69 | 4,23 | 309,1 | 2358 | 3112 |
| 128 | 4,00 | 3,90 | 285,0 | 2407 | 3221 |
| 137 | 4,77 | 3,50 | 239,0 | 2467 | 3411 |
| 145 | 5,25 | 3,37 | 217,1 | 2484 | 3494 |
| 145 | 5,82 | 3,04 | 195,9 | 2532 | 3650 |
| 145 | 7,33 | 2,41 | 155,4 | 2624 | 3700 |
| 145 | 8,38 | 2,11 | 136,1 | 2668 | 3700 |

## IH062

| $Mn_2$ [Nm] | i | $Pn_1$ [kW] | n2 [rpm] | Fr1 [N] | Fr2 [N] |
|---|---|---|---|---|---|
| 360 | 5,38 | 8,25 | 212,1 | 803 | 8456 |
| 396 | 5,93 | 8,21 | 192,1 | 811 | 8542 |
| 396 | 7,39 | 6,60 | 154,2 | 1211 | 9439 |
| 432 | 8,50 | 6,26 | 134,1 | 1295 | 9748 |
| 434 | 9,39 | 5,69 | 121,5 | 1441 | 10196 |
| 470 | 11,69 | 4,95 | 97,5 | 1623 | 10942 |
| 505 | 12,67 | 4,91 | 90,0 | 1630 | 11047 |
| 505 | 14,75 | 4,22 | 77,3 | 1802 | 11839 |
| 575 | 16,29 | 4,35 | 70,0 | 1765 | 11780 |
| 600 | 17,67 | 4,18 | 64,5 | 1812 | 12000 |
| 610 | 20,28 | 3,70 | 56,2 | 1923 | 12000 |
| 610 | 23,27 | 3,23 | 49,0 | 2041 | 12000 |
| 610 | 25,70 | 2,92 | 44,4 | 2117 | 12000 |
| 576 | 29,33 | 2,42 | 38,9 | 2244 | 12000 |
| 725 | 32,00 | 2,79 | 35,6 | 2259 | 12000 |
| 680 | 36,99 | 2,26 | 30,8 | 2368 | 12000 |
| 725 | 40,33 | 2,21 | 28,3 | 2380 | 12000 |
| 725 | 46,06 | 1,94 | 24,8 | 2437 | 12000 |

# 6.4 IH/IHA RIDUTTORE - 1140 rpm



## IH063

| $Mn_2$ [Nm] | i | $Pn_1$ [kW] | n2 [rpm] | Fr1 [N] | Fr2 [N] |
|---|---|---|---|---|---|
| 725 | 49,45 | 1,84 | 23,1 | 2465 | 12000 |
| 725 | 54,61 | 1,67 | 20,9 | 2500 | 12000 |
| 725 | 68,00 | 1,34 | 16,8 | 2568 | 12000 |
| 720 | 85,82 | 1,05 | 13,3 | 2625 | 12000 |
| 725 | 94,76 | 0,96 | 12,0 | 2645 | 12000 |
| 720 | 118,00 | 0,77 | 9,7 | 2684 | 12000 |
| 725 | 135,40 | 0,67 | 8,4 | 2704 | 12000 |
| 725 | 149,51 | 0,61 | 7,6 | 2717 | 12000 |
| 725 | 170,67 | 0,53 | 6,7 | 2732 | 12000 |
| 720 | 186,18 | 0,49 | 6,1 | 2742 | 12000 |
| 730 | 215,21 | 0,43 | 5,3 | 2755 | 12000 |
| 720 | 234,67 | 0,39 | 4,9 | 2762 | 12000 |
| 715 | 268,00 | 0,34 | 4,2 | 2772 | 12000 |

## IH081

| $Mn_2$ [Nm] | i | $Pn_1$ [kW] | n2 [rpm] | Fr1 [N] | Fr2 [N] |
|---|---|---|---|---|---|
| 113 | 1,30 | 10,60 | 878,8 | 870 | 2517 |
| 151 | 1,43 | 12,90 | 798,0 | 872 | 2543 |
| 196 | 1,93 | 12,37 | 590,4 | 1363 | 2867 |
| 238 | 2,54 | 11,41 | 448,5 | 1489 | 3026 |
| 264 | 3,25 | 9,90 | 350,8 | 1697 | 3259 |
| 264 | 3,72 | 8,64 | 306,3 | 1867 | 3469 |
| 272 | 4,00 | 8,29 | 285,0 | 1913 | 3543 |
| 272 | 4,67 | 7,10 | 244,3 | 2074 | 3800 |
| 282 | 5,54 | 6,20 | 205,8 | 2201 | 4000 |
| 290 | 6,08 | 5,81 | 187,4 | 2253 | 4000 |
| 298 | 7,50 | 4,84 | 152,0 | 2382 | 4000 |
| 298 | 8,44 | 4,30 | 135,0 | 2456 | 4000 |

## IH082

| $Mn_2$ [Nm] | i | $Pn_1$ [kW] | n2 [rpm] | Fr1 [N] | Fr2 [N] |
|---|---|---|---|---|---|
| 505 | 5,39 | 11,54 | 211,6 | 761 | 10594 |
| 505 | 5,95 | 10,46 | 191,7 | 971 | 11056 |
| 575 | 7,39 | 9,57 | 154,2 | 1136 | 11669 |
| 575 | 8,02 | 8,83 | 142,1 | 1283 | 12092 |
| 650 | 8,85 | 9,04 | 128,8 | 1249 | 12152 |
| 795 | 11,01 | 8,89 | 103,6 | 1279 | 12448 |
| 1010 | 13,50 | 9,21 | 84,4 | 1214 | 12282 |
| 1080 | 14,90 | 8,93 | 76,5 | 1266 | 12441 |

# 6.4 IH/IHA RIDUTTORE - 1140 rpm



## IH082

| $Mn_2$ [Nm] | i | $Pn_1$ [kW] | n2 [rpm] | Fr1 [N] | Fr2 [N] |
|---|---|---|---|---|---|
| 1080 | 16,62 | 8,00 | 68,6 | 1446 | 13164 |
| 1080 | 18,53 | 7,18 | 61,5 | 1607 | 13909 |
| 1155 | 19,38 | 7,34 | 58,8 | 1580 | 13760 |
| 1155 | 21,39 | 6,65 | 53,3 | 1714 | 14468 |
| 1155 | 22,80 | 6,24 | 50,0 | 1794 | 14941 |
| 1155 | 26,60 | 5,35 | 42,9 | 1967 | 16125 |
| 1155 | 27,88 | 5,10 | 40,9 | 2015 | 16498 |
| 1365 | 31,15 | 5,39 | 36,6 | 2120 | 17402 |
| 1365 | 34,38 | 4,89 | 33,2 | 2203 | 18000 |
| 1365 | 38,70 | 4,34 | 29,4 | 2293 | 18000 |
| 1365 | 42,75 | 3,93 | 26,7 | 2361 | 18000 |
| 1365 | 48,13 | 3,49 | 23,7 | 2433 | 18000 |

## IH083

| $Mn_2$ [Nm] | i | $Pn_1$ [kW] | n2 [rpm] | Fr1 [N] | Fr2 [N] |
|---|---|---|---|---|---|
| 1365 | 56,53 | 3,04 | 20,2 | 2518 | 18000 |
| 1535 | 71,48 | 2,70 | 15,9 | 2572 | 18000 |
| 1535 | 78,87 | 2,45 | 14,4 | 2613 | 18000 |
| 1535 | 85,56 | 2,26 | 13,3 | 2644 | 18000 |
| 1535 | 98,09 | 1,97 | 11,6 | 2691 | 18000 |
| 1535 | 112,78 | 1,71 | 10,1 | 2732 | 18000 |
| 1540 | 124,44 | 1,56 | 9,2 | 2758 | 18000 |
| 1530 | 142,15 | 1,35 | 8,0 | 2789 | 18000 |
| 1530 | 154,76 | 1,24 | 7,4 | 2807 | 18000 |
| 1535 | 162,35 | 1,19 | 7,0 | 2816 | 18000 |
| 1540 | 179,13 | 1,08 | 6,4 | 2834 | 18000 |
| 1535 | 195,07 | 0,99 | 5,8 | 2848 | 18000 |
| 1535 | 222,78 | 0,87 | 5,1 | 2868 | 18000 |

## IH101

| $Mn_2$ [Nm] | i | $Pn_1$ [kW] | n2 [rpm] | Fr1 [N] | Fr2 [N] |
|---|---|---|---|---|---|
| 210 | 1,29 | 19,80 | 881,9 | 1762 | 3074 |
| 282 | 1,41 | 24,40 | 808,4 | 1694 | 3065 |
| 384 | 2,03 | 23,02 | 561,0 | 2389 | 3614 |
| 468 | 2,48 | 22,98 | 459,4 | 2387 | 3682 |
| 510 | 3,27 | 18,99 | 348,3 | 2660 | 4046 |
| 510 | 3,70 | 16,79 | 308,1 | 2810 | 4281 |
| 520 | 4,22 | 15,01 | 270,0 | 2936 | 4518 |
| 530 | 4,88 | 13,25 | 233,8 | 3059 | 4792 |

# 6.4 IH/IHA RIDUTTORE - 1140 rpm



## IH101

| $Mn_2$ [Nm] | i | $Pn_1$ [kW] | n2 [rpm] | Fr1 [N] | Fr2 [N] |
|---|---|---|---|---|---|
| 530 | 5,27 | 12,26 | 216,5 | 3126 | 4959 |
| 545 | 6,23 | 10,66 | 183,0 | 3233 | 5000 |
| 555 | 7,55 | 8,96 | 151,1 | 3351 | 5000 |
| 555 | 8,40 | 8,05 | 135,7 | 3414 | 5000 |

## IH102

| $Mn_2$ [Nm] | i | $Pn_1$ [kW] | n2 [rpm] | Fr1 [N] | Fr2 [N] |
|---|---|---|---|---|---|
| 1300 | 5,26 | 30,41 | 216,6 | 1672 | 11427 |
| 1445 | 6,36 | 27,99 | 179,4 | 1865 | 11846 |
| 1598 | 7,05 | 27,90 | 161,7 | 1784 | 11371 |
| 1805 | 8,27 | 26,86 | 137,8 | 1954 | 11706 |
| 2020 | 9,99 | 24,89 | 114,1 | 2109 | 11930 |
| 2170 | 11,09 | 24,10 | 102,8 | 2177 | 11956 |
| 2240 | 13,32 | 20,70 | 85,6 | 2445 | 13061 |
| 2310 | 16,09 | 17,67 | 70,8 | 2684 | 14302 |
| 2310 | 17,85 | 15,93 | 63,9 | 2823 | 15244 |
| 2310 | 19,85 | 14,33 | 57,4 | 2951 | 16239 |
| 2310 | 21,44 | 13,26 | 53,2 | 3036 | 16988 |
| 2385 | 23,97 | 12,25 | 47,6 | 3117 | 17712 |
| 2385 | 25,89 | 11,34 | 44,0 | 3190 | 18508 |
| 2385 | 28,73 | 10,22 | 39,7 | 3279 | 19612 |
| 2730 | 30,72 | 10,94 | 37,1 | 3354 | 20734 |
| 2730 | 34,20 | 9,83 | 33,3 | 3429 | 21942 |
| 2390 | 38,45 | 7,65 | 29,6 | 3576 | 22000 |
| 2820 | 41,30 | 8,41 | 27,6 | 3526 | 22000 |
| 2820 | 45,82 | 7,58 | 24,9 | 3582 | 22000 |
| 2820 | 51,52 | 6,74 | 22,1 | 3638 | 22000 |

## IH103

| $Mn_2$ [Nm] | i | $Pn_1$ [kW] | n2 [rpm] | Fr1 [N] | Fr2 [N] |
|---|---|---|---|---|---|
| 2990 | 55,47 | 6,78 | 20,6 | 3645 | 22000 |
| 2985 | 69,69 | 5,39 | 16,4 | 3736 | 22000 |
| 2990 | 79,82 | 4,71 | 14,3 | 3781 | 22000 |
| 2990 | 84,16 | 4,47 | 13,6 | 3797 | 22000 |
| 2990 | 93,36 | 4,03 | 12,2 | 3826 | 22000 |
| 2985 | 100,07 | 3,75 | 11,4 | 3844 | 22000 |
| 2990 | 120,84 | 3,11 | 9,4 | 3887 | 22000 |
| 2985 | 134,06 | 2,80 | 8,5 | 3907 | 22000 |
| 2990 | 143,42 | 2,62 | 8,0 | 3919 | 22000 |

# 6.4 IH/IHA RIDUTTORE - 1140 rpm



## IH103

| $Mn_2$ [Nm] | i | $Pn_1$ [kW] | n2 [rpm] | Fr1 [N] | Fr2 [N] |
|---|---|---|---|---|---|
| 2985 | 160,82 | 2,33 | 7,1 | 3937 | 22000 |
| 2985 | 181,07 | 2,07 | 6,3 | 3955 | 22000 |
| 2990 | 194,21 | 1,94 | 5,9 | 3964 | 22000 |
| 2985 | 215,45 | 1,74 | 5,3 | 3977 | 22000 |
| 2610 | 242,59 | 1,35 | 4,7 | 3986 | 22000 |

## IH121

| $Mn_2$ [Nm] | i | $Pn_1$ [kW] | n2 [rpm] | Fr1 [N] | Fr2 [N] |
|---|---|---|---|---|---|
| 189 | 1,23 | 18,70 | 926,2 | 792 | 3666 |
| 255 | 1,42 | 21,90 | 804,7 | 994 | 3798 |
| 412 | 1,81 | 27,80 | 631,1 | 1628 | 4257 |
| 496 | 2,00 | 30,20 | 570,0 | 1703 | 4343 |
| 680 | 2,48 | 33,41 | 459,7 | 2014 | 4680 |
| 680 | 2,95 | 28,04 | 385,9 | 2322 | 5074 |
| 700 | 3,14 | 27,14 | 362,7 | 2381 | 5171 |
| 725 | 3,58 | 24,68 | 318,5 | 2520 | 5415 |
| 725 | 4,12 | 21,45 | 276,9 | 2705 | 5769 |
| 740 | 4,80 | 18,78 | 237,5 | 2855 | 6000 |
| 750 | 5,21 | 17,53 | 218,6 | 2929 | 6000 |
| 765 | 6,25 | 14,92 | 182,4 | 3076 | 6000 |
| 850 | 7,70 | 13,45 | 148,1 | 3160 | 6000 |

## IH122

| $Mn_2$ [Nm] | i | $Pn_1$ [kW] | n2 [rpm] | Fr1 [N] | Fr2 [N] |
|---|---|---|---|---|---|
| 1791 | 5,27 | 41,80 | 216,1 | 697 | 16577 |
| 1876 | 5,78 | 40,00 | 197,4 | 783 | 16729 |
| 2044 | 7,05 | 35,70 | 161,7 | 1037 | 17284 |
| 2616 | 7,74 | 41,60 | 147,2 | 1229 | 17880 |
| 2726 | 8,48 | 39,60 | 134,5 | 1402 | 18473 |
| 2890 | 10,35 | 34,39 | 110,2 | 1764 | 19943 |
| 3180 | 12,66 | 30,92 | 90,0 | 1993 | 20932 |
| 3325 | 13,86 | 29,53 | 82,2 | 2085 | 21359 |
| 3470 | 16,92 | 25,25 | 67,4 | 2367 | 23209 |
| 3615 | 19,32 | 23,03 | 59,0 | 2513 | 24314 |
| 3615 | 20,57 | 21,63 | 55,4 | 2605 | 25176 |
| 3610 | 22,52 | 19,73 | 50,6 | 2728 | 26455 |
| 3615 | 24,47 | 18,19 | 46,6 | 2832 | 27657 |
| 3615 | 27,49 | 16,19 | 41,5 | 2964 | 29406 |
| 3610 | 29,86 | 14,88 | 38,2 | 3048 | 30000 |

# 6.4 IH/IHA RIDUTTORE - 1140 rpm



## IH122

| $Mn_2$ [Nm] | i | $Pn_1$ [kW] | n2 [rpm] | Fr1 [N] | Fr2 [N] |
|---|---|---|---|---|---|
| 4270 | 33,00 | 15,93 | 34,5 | 3141 | 30000 |
| 4270 | 36,13 | 14,55 | 31,6 | 3218 | 30000 |
| 4270 | 44,10 | 11,92 | 25,9 | 3365 | 30000 |

## IH123

| $Mn_2$ [Nm] | i | $Pn_1$ [kW] | n2 [rpm] | Fr1 [N] | Fr2 [N] |
|---|---|---|---|---|---|
| 4270 | 45,77 | 11,73 | 24,9 | 3389 | 30000 |
| 4270 | 55,87 | 9,61 | 20,4 | 3505 | 30000 |
| 4270 | 67,32 | 7,97 | 16,9 | 3594 | 30000 |
| 4270 | 73,71 | 7,28 | 15,5 | 3632 | 30000 |
| 4270 | 83,34 | 6,44 | 13,7 | 3678 | 30000 |
| 4270 | 89,97 | 5,97 | 12,7 | 3704 | 30000 |
| 4275 | 100,29 | 5,36 | 11,4 | 3737 | 30000 |
| 4270 | 108,34 | 4,96 | 10,5 | 3759 | 30000 |
| 4270 | 118,62 | 4,53 | 9,6 | 3782 | 30000 |
| 4270 | 128,18 | 4,19 | 8,9 | 3801 | 30000 |
| 4275 | 144,79 | 3,71 | 7,9 | 3827 | 30000 |
| 4265 | 155,22 | 3,45 | 7,3 | 3840 | 30000 |
| 4270 | 172,80 | 3,11 | 6,6 | 3860 | 30000 |
| 4270 | 189,19 | 2,84 | 6,0 | 3874 | 30000 |
| 4270 | 207,43 | 2,59 | 5,5 | 3888 | 30000 |
| 4275 | 230,92 | 2,33 | 4,9 | 3902 | 30000 |

## IH142

| $Mn_2$ [Nm] | i | $Pn_1$ [kW] | n2 [rpm] | Fr1 [N] | Fr2 [N] |
|---|---|---|---|---|---|
| 2528 | 5,27 | 59,00 | 216,1 | 4966 | 21055 |
| 2757 | 6,36 | 53,40 | 179,4 | 5610 | 22389 |
| 2866 | 7,04 | 50,10 | 161,9 | 5999 | 23386 |
| 3758 | 7,84 | 59,00 | 145,4 | 6216 | 23880 |
| 4099 | 9,45 | 53,40 | 120,6 | 6140 | 22773 |
| 4236 | 10,47 | 49,80 | 108,8 | 6142 | 22114 |
| 5275 | 13,07 | 49,68 | 87,2 | 6963 | 25197 |
| 5640 | 15,75 | 44,09 | 72,4 | 7366 | 26714 |
| 5710 | 17,45 | 40,28 | 65,3 | 7638 | 28172 |
| 5780 | 20,04 | 35,50 | 56,9 | 7978 | 30336 |
| 5780 | 24,15 | 29,47 | 47,2 | 8410 | 33854 |
| 5780 | 26,76 | 26,59 | 42,6 | 8616 | 35889 |
| 6835 | 32,24 | 26,10 | 35,4 | 8940 | 39759 |
| 6835 | 38,85 | 21,66 | 29,3 | 9208 | 43880 |

# 6.4 IH/IHA RIDUTTORE - 1140 rpm



## IH142

| $Mn_2$ [Nm] | i | $Pn_1$ [kW] | n2 [rpm] | Fr1 [N] | Fr2 [N] |
|---|---|---|---|---|---|
| 6835 | 43,05 | 19,54 | 26,5 | 9337 | 46264 |

## IH143

| $Mn_2$ [Nm] | i | $Pn_1$ [kW] | n2 [rpm] | Fr1 [N] | Fr2 [N] |
|---|---|---|---|---|---|
| 6835 | 48,35 | 17,78 | 23,6 | 9466 | 49054 |
| 6835 | 53,53 | 16,06 | 21,3 | 9568 | 51593 |
| 6835 | 59,22 | 14,51 | 19,2 | 9659 | 54200 |
| 6835 | 62,99 | 13,64 | 18,1 | 9711 | 55000 |
| 6835 | 71,35 | 12,04 | 16,0 | 9806 | 55000 |
| 6835 | 79,07 | 10,87 | 14,4 | 9876 | 55000 |
| 6830 | 86,43 | 9,94 | 13,2 | 9930 | 55000 |
| 6835 | 96,21 | 8,93 | 11,8 | 9990 | 55000 |
| 6835 | 104,51 | 8,22 | 10,9 | 10032 | 55000 |
| 6830 | 115,92 | 7,41 | 9,8 | 10080 | 55000 |
| 6835 | 128,47 | 6,69 | 8,9 | 10123 | 55000 |
| 6835 | 139,55 | 6,16 | 8,2 | 10155 | 55000 |
| 6830 | 154,33 | 5,56 | 7,4 | 10190 | 55000 |
| 6835 | 185,96 | 4,62 | 6,1 | 10246 | 55000 |
| 6830 | 206,08 | 4,17 | 5,5 | 10273 | 55000 |

# 6.5 IH/IHA RIDUTTORE - 900 rpm



## IHA32

| $Mn_2$ [Nm] | i | $Pn_1$ [kW] | n2 [rpm] | Fr1 [N] | Fr2 [N] |
|---|---|---|---|---|---|
| 58 | 5,38 | 1,05 | 167,3 | 330 | 1270 |
| 58 | 6,52 | 0,86 | 138,1 | 409 | 1354 |
| 54 | 8,11 | 0,65 | 111,0 | 373 | 1457 |
| 65 | 10,94 | 0,58 | 82,3 | 441 | 1609 |
| 58 | 13,25 | 0,43 | 67,9 | 363 | 1716 |
| 58 | 16,49 | 0,34 | 54,6 | 398 | 1845 |
| 65 | 20,26 | 0,31 | 44,4 | 453 | 1976 |
| 61 | 24,55 | 0,24 | 36,7 | 386 | 2000 |
| 68 | 30,55 | 0,22 | 29,5 | 374 | 2000 |
| 77 | 35,44 | 0,21 | 25,4 | 480 | 2000 |
| 77 | 44,10 | 0,17 | 20,4 | 398 | 2000 |
| 68 | 48,75 | 0,14 | 18,5 | 398 | 2000 |
| 81 | 60,67 | 0,13 | 14,8 | 472 | 2000 |

## IHA33

| $Mn_2$ [Nm] | i | $Pn_1$ [kW] | n2 [rpm] | Fr1 [N] | Fr2 [N] |
|---|---|---|---|---|---|
| 84 | 51,32 | 0,16 | 17,5 | 472 | 2000 |
| 85 | 59,65 | 0,14 | 15,1 | 472 | 2000 |
| 87 | 72,27 | 0,12 | 12,4 | 472 | 2000 |
| 84 | 89,94 | 0,09 | 10,0 | 472 | 2000 |
| 85 | 110,51 | 0,08 | 8,1 | 472 | 2000 |
| 88 | 133,88 | 0,07 | 6,7 | 472 | 2000 |
| 82 | 166,61 | 0,05 | 5,4 | 472 | 2000 |
| 85 | 193,30 | 0,04 | 4,7 | 472 | 2000 |
| 79 | 240,55 | 0,03 | 3,7 | 472 | 2000 |
| 92 | 279,07 | 0,03 | 3,2 | 472 | 2000 |
| 76 | 347,29 | 0,02 | 2,6 | 472 | 2000 |

## IHA41

| $Mn_2$ [Nm] | i | $Pn_1$ [kW] | n2 [rpm] | Fr1 [N] | Fr2 [N] |
|---|---|---|---|---|---|
| 21 | 1,45 | 1,39 | 621,4 | 330 | 593 |
| 21 | 2,94 | 0,69 | 305,7 | 330 | 751 |
| 26 | 4,75 | 0,53 | 189,5 | 330 | 881 |
| 26 | 5,45 | 0,46 | 165,0 | 330 | 922 |
| 21 | 7,88 | 0,26 | 114,3 | 330 | 1042 |
| 17 | 10,83 | 0,15 | 83,1 | 330 | 1100 |

# 6.5 IH/IHA RIDUTTORE - 900 rpm



## IHA42

| $Mn_2$ [Nm] | i | $Pn_1$ [kW] | n2 [rpm] | Fr1 [N] | Fr2 [N] |
|---|---|---|---|---|---|
| 101 | 5,38 | 1,82 | 167,3 | 330 | 2674 |
| 101 | 6,52 | 1,51 | 138,1 | 409 | 2851 |
| 94 | 8,11 | 1,13 | 111,0 | 369 | 3067 |
| 108 | 10,94 | 0,96 | 82,3 | 424 | 3388 |
| 101 | 13,25 | 0,74 | 67,9 | 381 | 3612 |
| 101 | 16,49 | 0,60 | 54,6 | 398 | 3885 |
| 108 | 20,26 | 0,52 | 44,4 | 432 | 4161 |
| 112 | 24,55 | 0,44 | 36,7 | 422 | 4300 |
| 120 | 30,55 | 0,38 | 29,5 | 359 | 4300 |
| 128 | 35,44 | 0,35 | 25,4 | 457 | 4300 |
| 120 | 44,10 | 0,26 | 20,4 | 371 | 4300 |
| 111 | 48,75 | 0,22 | 18,5 | 416 | 4300 |
| 120 | 60,67 | 0,19 | 14,8 | 428 | 4300 |

## IHA43

| $Mn_2$ [Nm] | i | $Pn_1$ [kW] | n2 [rpm] | Fr1 [N] | Fr2 [N] |
|---|---|---|---|---|---|
| 129 | 51,32 | 0,25 | 17,5 | 427 | 4300 |
| 127 | 59,65 | 0,21 | 15,1 | 426 | 4300 |
| 127 | 72,27 | 0,17 | 12,4 | 409 | 4300 |
| 128 | 89,94 | 0,14 | 10,0 | 398 | 4300 |
| 127 | 110,51 | 0,11 | 8,1 | 403 | 4300 |
| 125 | 133,88 | 0,09 | 6,7 | 409 | 4300 |
| 128 | 166,61 | 0,08 | 5,4 | 398 | 4300 |
| 127 | 193,30 | 0,07 | 4,7 | 427 | 4300 |
| 132 | 240,55 | 0,05 | 3,7 | 398 | 4300 |
| 122 | 279,07 | 0,04 | 3,2 | 427 | 4300 |
| 133 | 347,29 | 0,04 | 2,6 | 398 | 4300 |

## IHA51

| $Mn_2$ [Nm] | i | $Pn_1$ [kW] | n2 [rpm] | Fr1 [N] | Fr2 [N] |
|---|---|---|---|---|---|
| 34 | 1,45 | 2,26 | 621,4 | 330 | 1634 |
| 34 | 2,94 | 1,11 | 305,7 | 330 | 2069 |
| 43 | 4,75 | 0,87 | 189,5 | 330 | 2427 |
| 43 | 5,45 | 0,76 | 165,0 | 330 | 2542 |
| 34 | 7,88 | 0,42 | 114,3 | 330 | 2873 |
| 21 | 10,83 | 0,19 | 83,1 | 330 | 3000 |

# 6.5 IH/IHA RIDUTTORE - 900 rpm



## IHA52

| $Mn_2$ [Nm] | i | $Pn_1$ [kW] | n2 [rpm] | Fr1 [N] | Fr2 [N] |
|---|---|---|---|---|---|
| 173 | 5,14 | 3,27 | 175,0 | 550 | 3293 |
| 173 | 6,22 | 2,70 | 144,6 | 682 | 3509 |
| 173 | 7,73 | 2,17 | 116,4 | 664 | 3773 |
| 216 | 9,64 | 2,18 | 93,3 | 827 | 4061 |
| 202 | 11,67 | 1,68 | 77,1 | 636 | 4327 |
| 202 | 14,50 | 1,35 | 62,1 | 664 | 4652 |
| 216 | 16,91 | 1,24 | 53,2 | 758 | 4897 |
| 208 | 20,46 | 0,99 | 44,0 | 659 | 5218 |
| 202 | 25,43 | 0,77 | 35,4 | 641 | 5610 |
| 216 | 29,89 | 0,70 | 30,1 | 752 | 5921 |
| 256 | 36,17 | 0,69 | 24,9 | 682 | 6000 |
| 238 | 44,95 | 0,51 | 20,0 | 620 | 6000 |
| 256 | 49,78 | 0,50 | 18,1 | 798 | 6000 |
| 246 | 61,87 | 0,39 | 14,6 | 642 | 6000 |

## IHA53

| $Mn_2$ [Nm] | i | $Pn_1$ [kW] | n2 [rpm] | Fr1 [N] | Fr2 [N] |
|---|---|---|---|---|---|
| 256 | 49,80 | 0,51 | 18,1 | 330 | 6000 |
| 256 | 60,25 | 0,42 | 14,9 | 409 | 6000 |
| 254 | 74,88 | 0,34 | 12,0 | 398 | 6000 |
| 254 | 88,02 | 0,29 | 10,2 | 421 | 6000 |
| 256 | 111,61 | 0,23 | 8,1 | 390 | 6000 |
| 258 | 138,71 | 0,18 | 6,5 | 398 | 6000 |
| 258 | 163,05 | 0,16 | 5,5 | 421 | 6000 |
| 252 | 200,27 | 0,12 | 4,5 | 403 | 6000 |
| 256 | 235,41 | 0,11 | 3,8 | 421 | 6000 |
| 248 | 284,81 | 0,09 | 3,2 | 409 | 6000 |
| 252 | 353,98 | 0,07 | 2,5 | 398 | 6000 |

## IHA61

| $Mn_2$ [Nm] | i | $Pn_1$ [kW] | n2 [rpm] | Fr1 [N] | Fr2 [N] |
|---|---|---|---|---|---|
| 77 | 1,33 | 5,56 | 675,0 | 550 | 2379 |
| 77 | 2,50 | 2,96 | 360,0 | 550 | 2933 |
| 94 | 4,38 | 2,06 | 205,3 | 550 | 3537 |
| 77 | 7,75 | 0,96 | 116,1 | 550 | 4277 |
| 60 | 10,67 | 0,54 | 84,4 | 550 | 4500 |

# 6.5 IH/IHA RIDUTTORE - 900 rpm



## IHA62

| $Mn_2$ [Nm] | i | $Pn_1$ [kW] | n2 [rpm] | Fr1 [N] | Fr2 [N] |
|---|---|---|---|---|---|
| 274 | 5,14 | 5,18 | 175,0 | 550 | 4861 |
| 274 | 6,22 | 4,28 | 144,6 | 682 | 5179 |
| 274 | 7,73 | 3,44 | 116,4 | 664 | 5569 |
| 332 | 9,64 | 3,35 | 93,3 | 801 | 5994 |
| 318 | 11,67 | 2,65 | 77,1 | 652 | 6387 |
| 302 | 14,50 | 2,02 | 62,1 | 634 | 6867 |
| 360 | 16,91 | 2,07 | 53,2 | 842 | 7228 |
| 332 | 20,46 | 1,58 | 44,0 | 627 | 7702 |
| 310 | 25,43 | 1,18 | 35,4 | 621 | 8000 |
| 324 | 29,89 | 1,05 | 30,1 | 734 | 8000 |
| 400 | 36,17 | 1,07 | 24,9 | 712 | 8000 |
| 376 | 44,95 | 0,81 | 20,0 | 621 | 8000 |
| 316 | 49,78 | 0,62 | 18,1 | 626 | 8000 |
| 376 | 61,87 | 0,59 | 14,6 | 789 | 8000 |

## IHA63

| $Mn_2$ [Nm] | i | $Pn_1$ [kW] | n2 [rpm] | Fr1 [N] | Fr2 [N] |
|---|---|---|---|---|---|
| 408 | 49,80 | 0,81 | 18,1 | 330 | 8000 |
| 408 | 60,25 | 0,67 | 14,9 | 409 | 8000 |
| 410 | 74,88 | 0,54 | 12,0 | 398 | 8000 |
| 408 | 88,02 | 0,46 | 10,2 | 421 | 8000 |
| 408 | 111,61 | 0,36 | 8,1 | 390 | 8000 |
| 410 | 138,71 | 0,29 | 6,5 | 398 | 8000 |
| 410 | 163,05 | 0,25 | 5,5 | 421 | 8000 |
| 406 | 200,27 | 0,20 | 4,5 | 403 | 8000 |
| 412 | 235,41 | 0,17 | 3,8 | 421 | 8000 |
| 404 | 284,81 | 0,14 | 3,2 | 409 | 8000 |
| 406 | 353,98 | 0,11 | 2,5 | 398 | 8000 |

## IH032

| $Mn_2$ [Nm] | i | $Pn_1$ [kW] | n2 [rpm] | Fr1 [N] | Fr2 [N] |
|---|---|---|---|---|---|
| 69 | 4,70 | 1,43 | 191,7 | 665 | 3578 |
| 76 | 6,23 | 1,19 | 144,5 | 788 | 3925 |
| 90 | 7,76 | 1,13 | 115,9 | 815 | 4093 |
| 94 | 8,87 | 1,03 | 101,5 | 868 | 4285 |
| 101 | 10,14 | 0,97 | 88,7 | 900 | 4438 |
| 105 | 11,76 | 0,87 | 76,5 | 953 | 4685 |
| 123 | 13,72 | 0,87 | 65,6 | 951 | 4742 |
| 123 | 14,66 | 0,82 | 61,4 | 980 | 4889 |

# 6.5 IH/IHA RIDUTTORE - 900 rpm



## IH032

| $Mn_2$ [Nm] | i | $Pn_1$ [kW] | n2 [rpm] | Fr1 [N] | Fr2 [N] |
|---|---|---|---|---|---|
| 137 | 16,77 | 0,79 | 53,7 | 990 | 4980 |
| 145 | 18,20 | 0,77 | 49,5 | 1002 | 5066 |
| 145 | 19,90 | 0,71 | 45,2 | 1037 | 5285 |
| 145 | 22,68 | 0,62 | 39,7 | 1082 | 5500 |
| 145 | 23,83 | 0,59 | 37,8 | 1097 | 5500 |
| 145 | 26,39 | 0,53 | 34,1 | 1127 | 5500 |
| 146 | 29,70 | 0,48 | 30,3 | 1158 | 5500 |
| 171 | 32,89 | 0,51 | 27,4 | 1182 | 5500 |
| 171 | 37,92 | 0,44 | 23,7 | 1211 | 5500 |
| 171 | 41,40 | 0,40 | 21,7 | 1227 | 5500 |
| 171 | 47,25 | 0,35 | 19,1 | 1249 | 5500 |

## IH033

| $Mn_2$ [Nm] | i | $Pn_1$ [kW] | n2 [rpm] | Fr1 [N] | Fr2 [N] |
|---|---|---|---|---|---|
| 170 | 53,59 | 0,31 | 16,8 | 1267 | 5500 |
| 172 | 66,78 | 0,26 | 13,5 | 1294 | 5500 |
| 172 | 74,84 | 0,23 | 12,0 | 1306 | 5500 |
| 169 | 99,27 | 0,17 | 9,1 | 1330 | 5500 |
| 172 | 108,05 | 0,16 | 8,3 | 1336 | 5500 |
| 169 | 123,71 | 0,14 | 7,3 | 1345 | 5500 |
| 173 | 143,33 | 0,12 | 6,3 | 1353 | 5500 |
| 166 | 178,61 | 0,09 | 5,0 | 1363 | 5500 |
| 173 | 197,17 | 0,09 | 4,6 | 1367 | 5500 |
| 175 | 245,70 | 0,07 | 3,7 | 1374 | 5500 |

## IH041

| $Mn_2$ [Nm] | i | $Pn_1$ [kW] | n2 [rpm] | Fr1 [N] | Fr2 [N] |
|---|---|---|---|---|---|
| 21 | 1,44 | 1,41 | 626,1 | 977 | 699 |
| 21 | 2,00 | 1,01 | 450,0 | 1087 | 794 |
| 26 | 2,55 | 0,98 | 353,6 | 1104 | 847 |
| 26 | 2,71 | 0,92 | 331,6 | 1120 | 868 |
| 34 | 3,11 | 1,05 | 289,8 | 1079 | 866 |
| 38 | 3,59 | 1,02 | 250,8 | 1087 | 894 |
| 38 | 4,20 | 0,87 | 214,3 | 1128 | 954 |
| 38 | 5,00 | 0,73 | 180,0 | 1167 | 1000 |
| 43 | 5,50 | 0,75 | 163,6 | 1164 | 1000 |
| 43 | 6,09 | 0,68 | 147,8 | 1184 | 1000 |
| 43 | 7,67 | 0,54 | 117,4 | 1223 | 1000 |
| 47 | 8,75 | 0,52 | 102,9 | 1228 | 1000 |

# 6.5 IH/IHA RIDUTTORE - 900 rpm



## IH042

| $Mn_2$ [Nm] | i | $Pn_1$ [kW] | n2 [rpm] | Fr1 [N] | Fr2 [N] |
|---|---|---|---|---|---|
| 116 | 5,46 | 2,06 | 164,8 | 384 | 4643 |
| 116 | 7,19 | 1,57 | 125,2 | 635 | 5221 |
| 152 | 8,91 | 1,66 | 101,0 | 588 | 5278 |
| 173 | 10,31 | 1,63 | 87,3 | 599 | 5371 |
| 181 | 11,80 | 1,49 | 76,3 | 673 | 5626 |
| 181 | 13,57 | 1,30 | 66,3 | 772 | 5998 |
| 181 | 15,96 | 1,10 | 56,4 | 870 | 6452 |
| 181 | 19,00 | 0,93 | 47,4 | 959 | 6600 |
| 181 | 21,00 | 0,84 | 42,9 | 1004 | 6600 |
| 188 | 23,15 | 0,79 | 38,9 | 1028 | 6600 |
| 188 | 26,04 | 0,70 | 34,6 | 1073 | 6600 |
| 202 | 27,50 | 0,71 | 32,7 | 1065 | 6600 |
| 238 | 30,45 | 0,76 | 29,6 | 1101 | 6600 |
| 238 | 34,10 | 0,68 | 26,4 | 1136 | 6600 |
| 238 | 37,76 | 0,61 | 23,8 | 1164 | 6600 |
| 238 | 43,75 | 0,53 | 20,6 | 1200 | 6600 |
| 238 | 47,53 | 0,49 | 18,9 | 1218 | 6600 |
| 238 | 54,25 | 0,43 | 16,6 | 1244 | 6600 |

## IH043

| $Mn_2$ [Nm] | i | $Pn_1$ [kW] | n2 [rpm] | Fr1 [N] | Fr2 [N] |
|---|---|---|---|---|---|
| 256 | 61,83 | 0,41 | 14,6 | 1256 | 6600 |
| 256 | 76,67 | 0,33 | 11,7 | 1289 | 6600 |
| 256 | 87,05 | 0,29 | 10,3 | 1306 | 6600 |
| 256 | 114,55 | 0,22 | 7,9 | 1335 | 6600 |
| 256 | 125,69 | 0,20 | 7,2 | 1343 | 6600 |
| 256 | 142,04 | 0,18 | 6,3 | 1353 | 6600 |
| 256 | 165,38 | 0,15 | 5,4 | 1364 | 6600 |
| 256 | 205,07 | 0,12 | 4,4 | 1376 | 6600 |
| 256 | 227,50 | 0,11 | 4,0 | 1381 | 6600 |
| 256 | 282,10 | 0,09 | 3,2 | 1391 | 6600 |

## IH051

| $Mn_2$ [Nm] | i | $Pn_1$ [kW] | n2 [rpm] | Fr1 [N] | Fr2 [N] |
|---|---|---|---|---|---|
| 34 | 1,27 | 2,57 | 707,1 | 797 | 1737 |
| 51 | 1,42 | 3,46 | 634,1 | 591 | 1717 |
| 51 | 2,13 | 2,31 | 423,5 | 858 | 2003 |
| 60 | 2,57 | 2,24 | 350,0 | 877 | 2107 |
| 68 | 3,17 | 2,07 | 284,2 | 914 | 2236 |

# 6.5 IH/IHA RIDUTTORE - 900 rpm



## IH051

| $Mn_2$ [Nm] | i | $Pn_1$ [kW] | n2 [rpm] | Fr1 [N] | Fr2 [N] |
|---|---|---|---|---|---|
| 77 | 3,69 | 2,01 | 244,1 | 930 | 2326 |
| 77 | 4,00 | 1,85 | 225,0 | 966 | 2401 |
| 81 | 4,77 | 1,63 | 188,7 | 1015 | 2500 |
| 85 | 5,25 | 1,56 | 171,4 | 1032 | 2500 |
| 85 | 5,82 | 1,41 | 154,7 | 1067 | 2500 |
| 85 | 7,33 | 1,11 | 122,7 | 1135 | 2500 |
| 86 | 8,38 | 0,99 | 107,5 | 1167 | 2500 |

## IH052

| $Mn_2$ [Nm] | i | $Pn_1$ [kW] | n2 [rpm] | Fr1 [N] | Fr2 [N] |
|---|---|---|---|---|---|
| 188 | 5,73 | 3,19 | 157,1 | 202 | 5759 |
| 208 | 6,89 | 2,93 | 130,6 | 290 | 6032 |
| 244 | 8,53 | 2,78 | 105,5 | 348 | 6274 |
| 266 | 9,56 | 2,70 | 94,1 | 379 | 6401 |
| 280 | 11,51 | 2,36 | 78,2 | 506 | 6834 |
| 310 | 14,24 | 2,12 | 63,2 | 603 | 7256 |
| 324 | 16,59 | 1,90 | 54,2 | 684 | 7654 |
| 332 | 18,00 | 1,79 | 50,0 | 725 | 7881 |
| 332 | 19,97 | 1,62 | 45,1 | 792 | 8000 |
| 338 | 21,67 | 1,52 | 41,5 | 827 | 8000 |
| 338 | 24,71 | 1,33 | 36,4 | 897 | 8000 |
| 354 | 26,18 | 1,31 | 34,4 | 905 | 8000 |
| 354 | 28,44 | 1,21 | 31,6 | 945 | 8000 |
| 418 | 31,52 | 1,29 | 28,6 | 989 | 8000 |
| 418 | 33,00 | 1,23 | 27,3 | 1007 | 8000 |
| 418 | 38,98 | 1,04 | 23,1 | 1067 | 8000 |
| 418 | 45,36 | 0,90 | 19,8 | 1114 | 8000 |
| 418 | 49,13 | 0,83 | 18,3 | 1136 | 8000 |
| 418 | 56,11 | 0,72 | 16,0 | 1168 | 8000 |

## IH053

| $Mn_2$ [Nm] | i | $Pn_1$ [kW] | n2 [rpm] | Fr1 [N] | Fr2 [N] |
|---|---|---|---|---|---|
| 428 | 58,81 | 0,72 | 15,3 | 1174 | 8000 |
| 426 | 72,75 | 0,58 | 12,4 | 1217 | 8000 |
| 426 | 90,51 | 0,47 | 9,9 | 1253 | 8000 |
| 428 | 108,95 | 0,39 | 8,3 | 1278 | 8000 |
| 428 | 134,76 | 0,32 | 6,7 | 1301 | 8000 |
| 430 | 157,29 | 0,27 | 5,7 | 1315 | 8000 |
| 426 | 194,56 | 0,22 | 4,6 | 1331 | 8000 |

# 6.5 IH/IHA RIDUTTORE - 900 rpm



## IH053

| $Mn_2$ [Nm] | i | $Pn_1$ [kW] | n2 [rpm] | Fr1 [N] | Fr2 [N] |
|---|---|---|---|---|---|
| 426 | 216,38 | 0,20 | 4,2 | 1338 | 8000 |
| 424 | 267,65 | 0,16 | 3,4 | 1349 | 8000 |

## IH061

| $Mn_2$ [Nm] | i | $Pn_1$ [kW] | n2 [rpm] | Fr1 [N] | Fr2 [N] |
|---|---|---|---|---|---|
| 68 | 1,34 | 4,87 | 669,8 | 2050 | 2603 |
| 103 | 2,13 | 4,66 | 423,5 | 2098 | 2873 |
| 102 | 2,57 | 3,82 | 350,0 | 2250 | 3108 |
| 111 | 3,17 | 3,37 | 284,2 | 2338 | 3323 |
| 128 | 3,69 | 3,34 | 244,1 | 2343 | 3417 |
| 128 | 4,00 | 3,08 | 225,0 | 2393 | 3536 |
| 137 | 4,77 | 2,76 | 188,7 | 2454 | 3700 |
| 145 | 5,25 | 2,66 | 171,4 | 2472 | 3700 |
| 145 | 5,82 | 2,40 | 154,7 | 2522 | 3700 |
| 145 | 7,33 | 1,90 | 122,7 | 2615 | 3700 |
| 145 | 8,38 | 1,67 | 107,5 | 2660 | 3700 |

## IH062

| $Mn_2$ [Nm] | i | $Pn_1$ [kW] | n2 [rpm] | Fr1 [N] | Fr2 [N] |
|---|---|---|---|---|---|
| 360 | 5,38 | 6,51 | 167,4 | 753 | 9322 |
| 396 | 5,93 | 6,49 | 151,7 | 761 | 9432 |
| 396 | 7,39 | 5,21 | 121,8 | 1171 | 10402 |
| 432 | 8,50 | 4,94 | 105,9 | 1257 | 10753 |
| 434 | 9,39 | 4,49 | 95,9 | 1406 | 11238 |
| 470 | 11,69 | 3,91 | 77,0 | 1593 | 12000 |
| 505 | 12,67 | 3,88 | 71,0 | 1601 | 12000 |
| 505 | 14,75 | 3,33 | 61,0 | 1776 | 12000 |
| 575 | 16,29 | 3,43 | 55,3 | 1739 | 12000 |
| 600 | 17,67 | 3,30 | 50,9 | 1787 | 12000 |
| 610 | 20,28 | 2,92 | 44,4 | 1901 | 12000 |
| 610 | 23,27 | 2,55 | 38,7 | 2022 | 12000 |
| 610 | 25,70 | 2,31 | 35,0 | 2099 | 12000 |
| 576 | 29,33 | 1,91 | 30,7 | 2229 | 12000 |
| 725 | 32,00 | 2,20 | 28,1 | 2245 | 12000 |
| 680 | 36,99 | 1,79 | 24,3 | 2356 | 12000 |
| 725 | 40,33 | 1,75 | 22,3 | 2369 | 12000 |
| 725 | 46,06 | 1,53 | 19,5 | 2427 | 12000 |

# 6.5 IH/IHA RIDUTTORE - 900 rpm



## IH063

| $Mn_2$ [Nm] | i | $Pn_1$ [kW] | n2 [rpm] | Fr1 [N] | Fr2 [N] |
|---|---|---|---|---|---|
| 725 | 49,45 | 1,46 | 18,2 | 2456 | 12000 |
| 725 | 54,61 | 1,32 | 16,5 | 2492 | 12000 |
| 725 | 68,00 | 1,06 | 13,2 | 2561 | 12000 |
| 720 | 85,82 | 0,83 | 10,5 | 2619 | 12000 |
| 725 | 94,76 | 0,76 | 9,5 | 2640 | 12000 |
| 720 | 118,00 | 0,61 | 7,6 | 2680 | 12000 |
| 725 | 135,40 | 0,53 | 6,7 | 2701 | 12000 |
| 725 | 149,51 | 0,48 | 6,0 | 2714 | 12000 |
| 725 | 170,67 | 0,42 | 5,3 | 2730 | 12000 |
| 720 | 186,18 | 0,38 | 4,8 | 2739 | 12000 |
| 730 | 215,21 | 0,34 | 4,2 | 2753 | 12000 |
| 720 | 234,67 | 0,30 | 3,8 | 2760 | 12000 |
| 715 | 268,00 | 0,26 | 3,4 | 2770 | 12000 |

## IH081

| $Mn_2$ [Nm] | i | $Pn_1$ [kW] | n2 [rpm] | Fr1 [N] | Fr2 [N] |
|---|---|---|---|---|---|
| 143 | 1,30 | 10,60 | 693,8 | 817 | 2771 |
| 188 | 1,43 | 12,66 | 630,0 | 819 | 2804 |
| 196 | 1,93 | 9,76 | 466,1 | 1322 | 3157 |
| 238 | 2,54 | 9,01 | 354,1 | 1451 | 3341 |
| 264 | 3,25 | 7,81 | 276,9 | 1664 | 3600 |
| 264 | 3,72 | 6,82 | 241,8 | 1839 | 3828 |
| 272 | 4,00 | 6,54 | 225,0 | 1886 | 3910 |
| 272 | 4,67 | 5,61 | 192,9 | 2051 | 4000 |
| 282 | 5,54 | 4,90 | 162,5 | 2180 | 4000 |
| 290 | 6,08 | 4,59 | 147,9 | 2233 | 4000 |
| 298 | 7,50 | 3,82 | 120,0 | 2366 | 4000 |
| 298 | 8,44 | 3,39 | 106,6 | 2442 | 4000 |

## IH082

| $Mn_2$ [Nm] | i | $Pn_1$ [kW] | n2 [rpm] | Fr1 [N] | Fr2 [N] |
|---|---|---|---|---|---|
| 505 | 5,39 | 9,11 | 167,0 | 706 | 11651 |
| 505 | 5,95 | 8,25 | 151,4 | 922 | 12152 |
| 575 | 7,39 | 7,56 | 121,7 | 1091 | 12841 |
| 575 | 8,02 | 6,97 | 112,2 | 1241 | 13300 |
| 650 | 8,85 | 7,14 | 101,7 | 1206 | 13391 |
| 795 | 11,01 | 7,02 | 81,8 | 1237 | 13766 |
| 1010 | 13,50 | 7,27 | 66,7 | 1170 | 13667 |
| 1080 | 14,90 | 7,05 | 60,4 | 1223 | 13866 |

# 6.5 IH/IHA RIDUTTORE - 900 rpm



## IH082

| $Mn_2$ [Nm] | i | $Pn_1$ [kW] | n2 [rpm] | Fr1 [N] | Fr2 [N] |
|---|---|---|---|---|---|
| 1080 | 16,62 | 6,32 | 54,2 | 1408 | 14648 |
| 1080 | 18,53 | 5,67 | 48,6 | 1573 | 15455 |
| 1155 | 19,38 | 5,79 | 46,4 | 1545 | 15320 |
| 1155 | 21,39 | 5,25 | 42,1 | 1682 | 16087 |
| 1155 | 22,80 | 4,92 | 39,5 | 1764 | 16598 |
| 1155 | 26,60 | 4,22 | 33,8 | 1942 | 17879 |
| 1155 | 27,88 | 4,03 | 32,3 | 1991 | 18000 |
| 1365 | 31,15 | 4,26 | 28,9 | 2098 | 18000 |
| 1365 | 34,38 | 3,86 | 26,2 | 2183 | 18000 |
| 1365 | 38,70 | 3,43 | 23,2 | 2275 | 18000 |
| 1365 | 42,75 | 3,10 | 21,1 | 2345 | 18000 |
| 1365 | 48,13 | 2,76 | 18,7 | 2419 | 18000 |

## IH083

| $Mn_2$ [Nm] | i | $Pn_1$ [kW] | n2 [rpm] | Fr1 [N] | Fr2 [N] |
|---|---|---|---|---|---|
| 1365 | 56,53 | 2,40 | 15,9 | 2506 | 18000 |
| 1535 | 71,48 | 2,13 | 12,6 | 2562 | 18000 |
| 1535 | 78,87 | 1,93 | 11,4 | 2604 | 18000 |
| 1535 | 85,56 | 1,78 | 10,5 | 2635 | 18000 |
| 1535 | 98,09 | 1,55 | 9,2 | 2683 | 18000 |
| 1535 | 112,78 | 1,35 | 8,0 | 2725 | 18000 |
| 1540 | 124,44 | 1,23 | 7,2 | 2752 | 18000 |
| 1530 | 142,15 | 1,07 | 6,3 | 2784 | 18000 |
| 1530 | 154,76 | 0,98 | 5,8 | 2802 | 18000 |
| 1535 | 162,35 | 0,94 | 5,5 | 2812 | 18000 |
| 1540 | 179,13 | 0,85 | 5,0 | 2830 | 18000 |
| 1535 | 195,07 | 0,78 | 4,6 | 2845 | 18000 |
| 1535 | 222,78 | 0,68 | 4,0 | 2865 | 18000 |

## IH101

| $Mn_2$ [Nm] | i | $Pn_1$ [kW] | n2 [rpm] | Fr1 [N] | Fr2 [N] |
|---|---|---|---|---|---|
| 266 | 1,29 | 19,80 | 696,2 | 1709 | 3386 |
| 358 | 1,41 | 24,40 | 638,2 | 1638 | 3384 |
| 384 | 2,03 | 18,18 | 442,9 | 2350 | 3978 |
| 468 | 2,48 | 18,14 | 362,7 | 2349 | 4067 |
| 510 | 3,27 | 14,99 | 275,0 | 2628 | 4468 |
| 510 | 3,70 | 13,26 | 243,2 | 2782 | 4722 |
| 520 | 4,22 | 11,85 | 213,2 | 2911 | 4980 |
| 530 | 4,88 | 10,46 | 184,6 | 3037 | 5000 |

# 6.5 IH/IHA RIDUTTORE - 900 rpm



## IH101

| $Mn_2$ [Nm] | i | $Pn_1$ [kW] | n2 [rpm] | Fr1 [N] | Fr2 [N] |
|---|---|---|---|---|---|
| 530 | 5,27 | 9,68 | 170,9 | 3106 | 5000 |
| 545 | 6,23 | 8,41 | 144,4 | 3215 | 5000 |
| 555 | 7,55 | 7,08 | 119,3 | 3336 | 5000 |
| 555 | 8,40 | 6,36 | 107,1 | 3400 | 5000 |

## IH102

| $Mn_2$ [Nm] | i | $Pn_1$ [kW] | n2 [rpm] | Fr1 [N] | Fr2 [N] |
|---|---|---|---|---|---|
| 1300 | 5,26 | 24,01 | 171,0 | 1613 | 12767 |
| 1445 | 6,36 | 22,10 | 141,6 | 1811 | 13264 |
| 1660 | 7,05 | 22,88 | 127,6 | 1727 | 12817 |
| 1805 | 8,27 | 21,20 | 108,8 | 1902 | 13225 |
| 2020 | 9,99 | 19,65 | 90,1 | 2061 | 13535 |
| 2170 | 11,09 | 19,03 | 81,2 | 2130 | 13608 |
| 2240 | 13,32 | 16,34 | 67,5 | 2405 | 14826 |
| 2310 | 16,09 | 13,95 | 55,9 | 2650 | 16191 |
| 2310 | 17,85 | 12,58 | 50,4 | 2792 | 17209 |
| 2310 | 19,85 | 11,31 | 45,3 | 2923 | 18287 |
| 2310 | 21,44 | 10,47 | 42,0 | 3010 | 19096 |
| 2385 | 23,97 | 9,67 | 37,5 | 3094 | 19902 |
| 2385 | 25,89 | 8,95 | 34,8 | 3168 | 20764 |
| 2385 | 28,73 | 8,07 | 31,3 | 3259 | 21958 |
| 2730 | 30,72 | 8,64 | 29,3 | 3337 | 22000 |
| 2730 | 34,20 | 7,76 | 26,3 | 3413 | 22000 |
| 2390 | 38,45 | 6,04 | 23,4 | 3564 | 22000 |
| 2820 | 41,30 | 6,64 | 21,8 | 3512 | 22000 |
| 2820 | 45,82 | 5,98 | 19,6 | 3569 | 22000 |
| 2820 | 51,52 | 5,32 | 17,5 | 3627 | 22000 |

## IH103

| $Mn_2$ [Nm] | i | $Pn_1$ [kW] | n2 [rpm] | Fr1 [N] | Fr2 [N] |
|---|---|---|---|---|---|
| 2990 | 55,47 | 5,35 | 16,2 | 3634 | 22000 |
| 2985 | 69,69 | 4,25 | 12,9 | 3727 | 22000 |
| 2990 | 79,82 | 3,72 | 11,3 | 3774 | 22000 |
| 2990 | 84,16 | 3,53 | 10,7 | 3790 | 22000 |
| 2990 | 93,36 | 3,18 | 9,6 | 3820 | 22000 |
| 2985 | 100,07 | 2,96 | 9,0 | 3838 | 22000 |
| 2990 | 120,84 | 2,46 | 7,5 | 3882 | 22000 |
| 2985 | 134,06 | 2,21 | 6,7 | 3902 | 22000 |
| 2990 | 143,42 | 2,07 | 6,3 | 3915 | 22000 |

# 6.5 IH/IHA RIDUTTORE - 900 rpm



## IH103

| $Mn_2$ [Nm] | i | $Pn_1$ [kW] | n2 [rpm] | Fr1 [N] | Fr2 [N] |
|---|---|---|---|---|---|
| 2985 | 160,82 | 1,84 | 5,6 | 3934 | 22000 |
| 2985 | 181,07 | 1,64 | 5,0 | 3951 | 22000 |
| 2990 | 194,21 | 1,53 | 4,6 | 3961 | 22000 |
| 2985 | 215,45 | 1,38 | 4,2 | 3974 | 22000 |
| 2610 | 242,59 | 1,07 | 3,7 | 3984 | 22000 |

## IH121

| $Mn_2$ [Nm] | i | $Pn_1$ [kW] | n2 [rpm] | Fr1 [N] | Fr2 [N] |
|---|---|---|---|---|---|
| 239 | 1,23 | 18,70 | 731,2 | 716 | 4054 |
| 323 | 1,42 | 21,90 | 635,3 | 923 | 4204 |
| 522 | 1,81 | 27,80 | 498,2 | 1572 | 4700 |
| 628 | 2,00 | 30,20 | 450,0 | 1648 | 4801 |
| 680 | 2,48 | 26,38 | 362,9 | 1968 | 5171 |
| 680 | 2,95 | 22,14 | 304,6 | 2283 | 5597 |
| 700 | 3,14 | 21,42 | 286,4 | 2343 | 5706 |
| 725 | 3,58 | 19,49 | 251,5 | 2486 | 5973 |
| 725 | 4,12 | 16,94 | 218,6 | 2675 | 6000 |
| 740 | 4,80 | 14,83 | 187,5 | 2828 | 6000 |
| 750 | 5,21 | 13,84 | 172,6 | 2905 | 6000 |
| 765 | 6,25 | 11,78 | 144,0 | 3055 | 6000 |
| 850 | 7,70 | 10,62 | 116,9 | 3141 | 6000 |

## IH122

| $Mn_2$ [Nm] | i | $Pn_1$ [kW] | n2 [rpm] | Fr1 [N] | Fr2 [N] |
|---|---|---|---|---|---|
| 2165 | 5,27 | 39,89 | 170,6 | 616 | 18507 |
| 2315 | 5,78 | 38,96 | 155,8 | 703 | 18709 |
| 2589 | 7,05 | 35,70 | 127,7 | 964 | 19385 |
| 2670 | 7,74 | 33,52 | 116,2 | 1161 | 20049 |
| 2745 | 8,48 | 31,48 | 106,2 | 1338 | 20710 |
| 2890 | 10,35 | 27,15 | 87,0 | 1709 | 22339 |
| 3180 | 12,66 | 24,41 | 71,1 | 1944 | 23484 |
| 3325 | 13,86 | 23,31 | 64,9 | 2038 | 23985 |
| 3470 | 16,92 | 19,93 | 53,2 | 2327 | 26025 |
| 3615 | 19,32 | 18,19 | 46,6 | 2476 | 27258 |
| 3615 | 20,57 | 17,08 | 43,8 | 2570 | 28191 |
| 3610 | 22,52 | 15,58 | 40,0 | 2697 | 29575 |
| 3615 | 24,47 | 14,36 | 36,8 | 2803 | 30000 |
| 3615 | 27,49 | 12,78 | 32,7 | 2938 | 30000 |
| 3610 | 29,86 | 11,75 | 30,1 | 3024 | 30000 |

# 6.5 IH/IHA RIDUTTORE - 900 rpm



## IH122

| $Mn_2$ [Nm] | i | $Pn_1$ [kW] | n2 [rpm] | Fr1 [N] | Fr2 [N] |
|---|---|---|---|---|---|
| 4270 | 33,00 | 12,58 | 27,3 | 3120 | 30000 |
| 4270 | 36,13 | 11,49 | 24,9 | 3199 | 30000 |
| 4270 | 44,10 | 9,41 | 20,4 | 3349 | 30000 |

## IH123

| $Mn_2$ [Nm] | i | $Pn_1$ [kW] | n2 [rpm] | Fr1 [N] | Fr2 [N] |
|---|---|---|---|---|---|
| 4270 | 45,77 | 9,26 | 19,7 | 3374 | 30000 |
| 4270 | 55,87 | 7,59 | 16,1 | 3492 | 30000 |
| 4270 | 67,32 | 6,30 | 13,4 | 3583 | 30000 |
| 4270 | 73,71 | 5,75 | 12,2 | 3622 | 30000 |
| 4270 | 83,34 | 5,09 | 10,8 | 3669 | 30000 |
| 4270 | 89,97 | 4,71 | 10,0 | 3696 | 30000 |
| 4275 | 100,29 | 4,23 | 9,0 | 3730 | 30000 |
| 4270 | 108,34 | 3,91 | 8,3 | 3752 | 30000 |
| 4270 | 118,62 | 3,57 | 7,6 | 3776 | 30000 |
| 4270 | 128,18 | 3,31 | 7,0 | 3795 | 30000 |
| 4275 | 144,79 | 2,93 | 6,2 | 3822 | 30000 |
| 4265 | 155,22 | 2,73 | 5,8 | 3836 | 30000 |
| 4270 | 172,80 | 2,45 | 5,2 | 3855 | 30000 |
| 4270 | 189,19 | 2,24 | 4,8 | 3871 | 30000 |
| 4270 | 207,43 | 2,04 | 4,3 | 3884 | 30000 |
| 4275 | 230,92 | 1,84 | 3,9 | 3899 | 30000 |

## IH142

| $Mn_2$ [Nm] | i | $Pn_1$ [kW] | n2 [rpm] | Fr1 [N] | Fr2 [N] |
|---|---|---|---|---|---|
| 3202 | 5,27 | 59,00 | 170,6 | 4831 | 23594 |
| 3492 | 6,36 | 53,40 | 141,6 | 5490 | 25090 |
| 3610 | 7,04 | 49,82 | 127,8 | 5889 | 26187 |
| 3830 | 7,84 | 47,46 | 114,8 | 6111 | 26774 |
| 4700 | 9,45 | 48,34 | 95,2 | 6033 | 25788 |
| 5200 | 10,47 | 48,26 | 85,9 | 6035 | 25199 |
| 5275 | 13,07 | 39,22 | 68,8 | 6877 | 28552 |
| 5640 | 15,75 | 34,81 | 57,1 | 7289 | 30282 |
| 5710 | 17,45 | 31,80 | 51,6 | 7567 | 31876 |
| 5780 | 20,04 | 28,03 | 44,9 | 7916 | 34236 |
| 5780 | 24,15 | 23,26 | 37,3 | 8359 | 38042 |
| 5780 | 26,76 | 20,99 | 33,6 | 8570 | 40244 |
| 6835 | 32,24 | 20,60 | 27,9 | 8901 | 44431 |
| 6835 | 38,85 | 17,10 | 23,2 | 9176 | 48891 |

# 6.5 IH/IHA RIDUTTORE - 900 rpm



## IH142

| $Mn_2$ [Nm] | i | $Pn_1$ [kW] | n2 [rpm] | Fr1 [N] | Fr2 [N] |
|---|---|---|---|---|---|
| 6835 | 43,05 | 15,43 | 20,9 | 9308 | 51470 |

## IH143

| $Mn_2$ [Nm] | i | $Pn_1$ [kW] | n2 [rpm] | Fr1 [N] | Fr2 [N] |
|---|---|---|---|---|---|
| 6835 | 48,35 | 14,03 | 18,6 | 9440 | 54488 |
| 6835 | 53,53 | 12,68 | 16,8 | 9545 | 55000 |
| 6835 | 59,22 | 11,46 | 15,2 | 9638 | 55000 |
| 6835 | 62,99 | 10,77 | 14,3 | 9691 | 55000 |
| 6835 | 71,35 | 9,51 | 12,6 | 9788 | 55000 |
| 6835 | 79,07 | 8,58 | 11,4 | 9860 | 55000 |
| 6830 | 86,43 | 7,84 | 10,4 | 9916 | 55000 |
| 6835 | 96,21 | 7,05 | 9,3 | 9977 | 55000 |
| 6835 | 104,51 | 6,49 | 8,6 | 10020 | 55000 |
| 6830 | 115,92 | 5,85 | 7,8 | 10070 | 55000 |
| 6835 | 128,47 | 5,28 | 7,0 | 10114 | 55000 |
| 6835 | 139,55 | 4,86 | 6,5 | 10146 | 55000 |
| 6830 | 154,33 | 4,39 | 5,8 | 10182 | 55000 |
| 6835 | 185,96 | 3,65 | 4,8 | 10239 | 55000 |
| 6830 | 206,08 | 3,29 | 4,4 | 10267 | 55000 |

# 6.6 IH/IHA RIDUTTORE - 700 rpm



## IHA32

| $Mn_2$ [Nm] | i | $Pn_1$ [kW] | n2 [rpm] | Fr1 [N] | Fr2 [N] |
|---|---|---|---|---|---|
| 58 | 5,38 | 0,81 | 130,1 | 330 | 1381 |
| 58 | 6,52 | 0,67 | 107,4 | 409 | 1473 |
| 54 | 8,11 | 0,50 | 86,3 | 373 | 1584 |
| 65 | 10,94 | 0,45 | 64,0 | 441 | 1750 |
| 58 | 13,25 | 0,33 | 52,8 | 363 | 1865 |
| 58 | 16,49 | 0,26 | 42,5 | 398 | 2000 |
| 65 | 20,26 | 0,24 | 34,5 | 453 | 2000 |
| 61 | 24,55 | 0,19 | 28,5 | 386 | 2000 |
| 68 | 30,55 | 0,17 | 22,9 | 374 | 2000 |
| 77 | 35,44 | 0,16 | 19,8 | 480 | 2000 |
| 77 | 44,10 | 0,13 | 15,9 | 398 | 2000 |
| 68 | 48,75 | 0,10 | 14,4 | 398 | 2000 |
| 81 | 60,67 | 0,10 | 11,5 | 472 | 2000 |

## IHA33

| $Mn_2$ [Nm] | i | $Pn_1$ [kW] | n2 [rpm] | Fr1 [N] | Fr2 [N] |
|---|---|---|---|---|---|
| 84 | 51,32 | 0,13 | 13,6 | 472 | 2000 |
| 85 | 59,65 | 0,11 | 11,7 | 472 | 2000 |
| 87 | 72,27 | 0,09 | 9,7 | 472 | 2000 |
| 84 | 89,94 | 0,07 | 7,8 | 472 | 2000 |
| 85 | 110,51 | 0,06 | 6,3 | 472 | 2000 |
| 88 | 133,88 | 0,05 | 5,2 | 472 | 2000 |
| 82 | 166,61 | 0,04 | 4,2 | 472 | 2000 |
| 85 | 193,30 | 0,03 | 3,6 | 472 | 2000 |
| 79 | 240,55 | 0,03 | 2,9 | 472 | 2000 |
| 92 | 279,07 | 0,03 | 2,5 | 472 | 2000 |
| 76 | 347,29 | 0,02 | 2,0 | 472 | 2000 |

## IHA41

| $Mn_2$ [Nm] | i | $Pn_1$ [kW] | n2 [rpm] | Fr1 [N] | Fr2 [N] |
|---|---|---|---|---|---|
| 21 | 1,45 | 1,08 | 483,3 | 330 | 645 |
| 21 | 2,94 | 0,53 | 237,7 | 330 | 817 |
| 26 | 4,75 | 0,41 | 147,4 | 330 | 958 |
| 26 | 5,45 | 0,35 | 128,3 | 330 | 1003 |
| 21 | 7,88 | 0,20 | 88,9 | 330 | 1100 |
| 17 | 10,83 | 0,12 | 64,6 | 330 | 1100 |

# 6.6 IH/IHA RIDUTTORE - 700 rpm



## IHA42

| $Mn_2$ [Nm] | i | $Pn_1$ [kW] | n2 [rpm] | Fr1 [N] | Fr2 [N] |
|---|---|---|---|---|---|
| 101 | 5,38 | 1,41 | 130,1 | 330 | 2908 |
| 101 | 6,52 | 1,17 | 107,4 | 409 | 3100 |
| 94 | 8,11 | 0,87 | 86,3 | 369 | 3334 |
| 108 | 10,94 | 0,74 | 64,0 | 424 | 3684 |
| 101 | 13,25 | 0,57 | 52,8 | 381 | 3927 |
| 101 | 16,49 | 0,46 | 42,5 | 398 | 4224 |
| 108 | 20,26 | 0,40 | 34,5 | 432 | 4300 |
| 112 | 24,55 | 0,34 | 28,5 | 422 | 4300 |
| 120 | 30,55 | 0,30 | 22,9 | 359 | 4300 |
| 128 | 35,44 | 0,27 | 19,8 | 457 | 4300 |
| 120 | 44,10 | 0,20 | 15,9 | 371 | 4300 |
| 111 | 48,75 | 0,17 | 14,4 | 416 | 4300 |
| 120 | 60,67 | 0,15 | 11,5 | 428 | 4300 |

## IHA43

| $Mn_2$ [Nm] | i | $Pn_1$ [kW] | n2 [rpm] | Fr1 [N] | Fr2 [N] |
|---|---|---|---|---|---|
| 129 | 51,32 | 0,19 | 13,6 | 427 | 4300 |
| 127 | 59,65 | 0,16 | 11,7 | 426 | 4300 |
| 127 | 72,27 | 0,13 | 9,7 | 409 | 4300 |
| 128 | 89,94 | 0,11 | 7,8 | 398 | 4300 |
| 127 | 110,51 | 0,09 | 6,3 | 403 | 4300 |
| 125 | 133,88 | 0,07 | 5,2 | 409 | 4300 |
| 128 | 166,61 | 0,06 | 4,2 | 398 | 4300 |
| 127 | 193,30 | 0,05 | 3,6 | 427 | 4300 |
| 132 | 240,55 | 0,04 | 2,9 | 398 | 4300 |
| 122 | 279,07 | 0,03 | 2,5 | 427 | 4300 |
| 133 | 347,29 | 0,03 | 2,0 | 398 | 4300 |

## IHA51

| $Mn_2$ [Nm] | i | $Pn_1$ [kW] | n2 [rpm] | Fr1 [N] | Fr2 [N] |
|---|---|---|---|---|---|
| 34 | 1,45 | 1,75 | 483,3 | 330 | 1776 |
| 34 | 2,94 | 0,86 | 237,7 | 330 | 2250 |
| 43 | 4,75 | 0,67 | 147,4 | 330 | 2639 |
| 43 | 5,45 | 0,59 | 128,3 | 330 | 2764 |
| 34 | 7,88 | 0,32 | 88,9 | 330 | 3000 |
| 21 | 10,83 | 0,14 | 64,6 | 330 | 3000 |

# 6.6 IH/IHA RIDUTTORE - 700 rpm



## IHA52

| $Mn_2$ [Nm] | i | $Pn_1$ [kW] | n2 [rpm] | Fr1 [N] | Fr2 [N] |
|---|---|---|---|---|---|
| 173 | 5,14 | 2,53 | 136,1 | 550 | 3581 |
| 173 | 6,22 | 2,09 | 112,5 | 682 | 3816 |
| 173 | 7,73 | 1,68 | 90,5 | 664 | 4103 |
| 216 | 9,64 | 1,69 | 72,6 | 827 | 4416 |
| 202 | 11,67 | 1,30 | 60,0 | 636 | 4705 |
| 202 | 14,50 | 1,05 | 48,3 | 664 | 5059 |
| 216 | 16,91 | 0,96 | 41,4 | 758 | 5325 |
| 208 | 20,46 | 0,76 | 34,2 | 659 | 5674 |
| 202 | 25,43 | 0,60 | 27,5 | 641 | 6000 |
| 216 | 29,89 | 0,54 | 23,4 | 752 | 6000 |
| 256 | 36,17 | 0,53 | 19,4 | 682 | 6000 |
| 238 | 44,95 | 0,40 | 15,6 | 620 | 6000 |
| 256 | 49,78 | 0,39 | 14,1 | 798 | 6000 |
| 246 | 61,87 | 0,30 | 11,3 | 642 | 6000 |

## IHA53

| $Mn_2$ [Nm] | i | $Pn_1$ [kW] | n2 [rpm] | Fr1 [N] | Fr2 [N] |
|---|---|---|---|---|---|
| 256 | 49,80 | 0,39 | 14,1 | 330 | 6000 |
| 256 | 60,25 | 0,33 | 11,6 | 409 | 6000 |
| 254 | 74,88 | 0,26 | 9,3 | 398 | 6000 |
| 254 | 88,02 | 0,22 | 8,0 | 421 | 6000 |
| 256 | 111,61 | 0,18 | 6,3 | 390 | 6000 |
| 258 | 138,71 | 0,14 | 5,0 | 398 | 6000 |
| 258 | 163,05 | 0,12 | 4,3 | 421 | 6000 |
| 252 | 200,27 | 0,10 | 3,5 | 403 | 6000 |
| 256 | 235,41 | 0,08 | 3,0 | 421 | 6000 |
| 248 | 284,81 | 0,07 | 2,5 | 409 | 6000 |
| 252 | 353,98 | 0,05 | 2,0 | 398 | 6000 |

## IHA61

| $Mn_2$ [Nm] | i | $Pn_1$ [kW] | n2 [rpm] | Fr1 [N] | Fr2 [N] |
|---|---|---|---|---|---|
| 77 | 1,33 | 4,30 | 525,0 | 550 | 2586 |
| 77 | 2,50 | 2,29 | 280,0 | 550 | 3189 |
| 94 | 4,38 | 1,60 | 159,7 | 550 | 3846 |
| 77 | 7,75 | 0,74 | 90,3 | 550 | 4500 |
| 60 | 10,67 | 0,42 | 65,6 | 550 | 4500 |

# 6.6 IH/IHA RIDUTTORE - 700 rpm



## IHA62

| $Mn_2$ [Nm] | i | $Pn_1$ [kW] | n2 [rpm] | Fr1 [N] | Fr2 [N] |
|---|---|---|---|---|---|
| 274 | 5,14 | 4,01 | 136,1 | 550 | 5285 |
| 274 | 6,22 | 3,31 | 112,5 | 682 | 5632 |
| 274 | 7,73 | 2,67 | 90,5 | 664 | 6055 |
| 332 | 9,64 | 2,59 | 72,6 | 801 | 6518 |
| 318 | 11,67 | 2,05 | 60,0 | 652 | 6945 |
| 302 | 14,50 | 1,57 | 48,3 | 634 | 7467 |
| 360 | 16,91 | 1,60 | 41,4 | 842 | 7860 |
| 332 | 20,46 | 1,22 | 34,2 | 627 | 8000 |
| 310 | 25,43 | 0,92 | 27,5 | 621 | 8000 |
| 324 | 29,89 | 0,82 | 23,4 | 734 | 8000 |
| 400 | 36,17 | 0,83 | 19,4 | 712 | 8000 |
| 376 | 44,95 | 0,63 | 15,6 | 621 | 8000 |
| 316 | 49,78 | 0,48 | 14,1 | 626 | 8000 |
| 376 | 61,87 | 0,46 | 11,3 | 789 | 8000 |

## IHA63

| $Mn_2$ [Nm] | i | $Pn_1$ [kW] | n2 [rpm] | Fr1 [N] | Fr2 [N] |
|---|---|---|---|---|---|
| 408 | 49,80 | 0,63 | 14,1 | 330 | 8000 |
| 408 | 60,25 | 0,52 | 11,6 | 409 | 8000 |
| 410 | 74,88 | 0,42 | 9,3 | 398 | 8000 |
| 408 | 88,02 | 0,36 | 8,0 | 421 | 8000 |
| 408 | 111,61 | 0,28 | 6,3 | 390 | 8000 |
| 410 | 138,71 | 0,23 | 5,0 | 398 | 8000 |
| 410 | 163,05 | 0,19 | 4,3 | 421 | 8000 |
| 406 | 200,27 | 0,16 | 3,5 | 403 | 8000 |
| 412 | 235,41 | 0,13 | 3,0 | 421 | 8000 |
| 404 | 284,81 | 0,11 | 2,5 | 409 | 8000 |
| 406 | 353,98 | 0,09 | 2,0 | 398 | 8000 |

## IH032

| $Mn_2$ [Nm] | i | $Pn_1$ [kW] | n2 [rpm] | Fr1 [N] | Fr2 [N] |
|---|---|---|---|---|---|
| 69 | 4,70 | 1,11 | 149,1 | 656 | 3969 |
| 76 | 6,23 | 0,92 | 112,4 | 781 | 4355 |
| 90 | 7,76 | 0,87 | 90,2 | 808 | 4553 |
| 94 | 8,87 | 0,80 | 79,0 | 862 | 4767 |
| 101 | 10,14 | 0,75 | 69,0 | 894 | 4941 |
| 105 | 11,76 | 0,67 | 59,5 | 948 | 5214 |
| 123 | 13,72 | 0,67 | 51,0 | 946 | 5297 |
| 123 | 14,66 | 0,63 | 47,8 | 975 | 5457 |

# 6.6 IH/IHA RIDUTTORE - 700 rpm



## IH032

| $Mn_2$ [Nm] | i | $Pn_1$ [kW] | n2 [rpm] | Fr1 [N] | Fr2 [N] |
|---|---|---|---|---|---|
| 137 | 16,77 | 0,61 | 41,8 | 985 | 5500 |
| 145 | 18,20 | 0,60 | 38,5 | 998 | 5500 |
| 145 | 19,90 | 0,55 | 35,2 | 1032 | 5500 |
| 145 | 22,68 | 0,48 | 30,9 | 1078 | 5500 |
| 145 | 23,83 | 0,46 | 29,4 | 1094 | 5500 |
| 145 | 26,39 | 0,41 | 26,5 | 1124 | 5500 |
| 146 | 29,70 | 0,37 | 23,6 | 1155 | 5500 |
| 171 | 32,89 | 0,39 | 21,3 | 1179 | 5500 |
| 171 | 37,92 | 0,34 | 18,5 | 1209 | 5500 |
| 171 | 41,40 | 0,31 | 16,9 | 1225 | 5500 |
| 171 | 47,25 | 0,27 | 14,8 | 1247 | 5500 |

## IH033

| $Mn_2$ [Nm] | i | $Pn_1$ [kW] | n2 [rpm] | Fr1 [N] | Fr2 [N] |
|---|---|---|---|---|---|
| 170 | 53,59 | 0,24 | 13,1 | 1266 | 5500 |
| 172 | 66,78 | 0,20 | 10,5 | 1293 | 5500 |
| 172 | 74,84 | 0,18 | 9,3 | 1305 | 5500 |
| 169 | 99,27 | 0,13 | 7,0 | 1329 | 5500 |
| 172 | 108,05 | 0,12 | 6,5 | 1335 | 5500 |
| 169 | 123,71 | 0,10 | 5,7 | 1344 | 5500 |
| 173 | 143,33 | 0,09 | 4,9 | 1352 | 5500 |
| 166 | 178,61 | 0,07 | 3,9 | 1362 | 5500 |
| 173 | 197,17 | 0,07 | 3,5 | 1366 | 5500 |
| 175 | 245,70 | 0,05 | 2,9 | 1374 | 5500 |

## IH041

| $Mn_2$ [Nm] | i | $Pn_1$ [kW] | n2 [rpm] | Fr1 [N] | Fr2 [N] |
|---|---|---|---|---|---|
| 21 | 1,44 | 1,09 | 487,0 | 972 | 769 |
| 21 | 2,00 | 0,78 | 350,0 | 1084 | 873 |
| 26 | 2,55 | 0,76 | 275,0 | 1100 | 932 |
| 26 | 2,71 | 0,71 | 257,9 | 1117 | 955 |
| 34 | 3,11 | 0,82 | 225,4 | 1075 | 956 |
| 38 | 3,59 | 0,79 | 195,1 | 1083 | 989 |
| 38 | 4,20 | 0,67 | 166,7 | 1125 | 1000 |
| 38 | 5,00 | 0,57 | 140,0 | 1164 | 1000 |
| 43 | 5,50 | 0,58 | 127,3 | 1162 | 1000 |
| 43 | 6,09 | 0,53 | 114,9 | 1182 | 1000 |
| 43 | 7,67 | 0,42 | 91,3 | 1221 | 1000 |
| 47 | 8,75 | 0,40 | 80,0 | 1226 | 1000 |

# 6.6 IH/IHA RIDUTTORE - 700 rpm



## IH042

| $Mn_2$ [Nm] | i | $Pn_1$ [kW] | n2 [rpm] | Fr1 [N] | Fr2 [N] |
|---|---|---|---|---|---|
| 116 | 5,46 | 1,60 | 128,2 | 372 | 5154 |
| 116 | 7,19 | 1,21 | 97,4 | 625 | 5783 |
| 152 | 8,91 | 1,28 | 78,5 | 578 | 5877 |
| 173 | 10,31 | 1,26 | 67,9 | 589 | 5998 |
| 181 | 11,80 | 1,15 | 59,3 | 664 | 6282 |
| 181 | 13,57 | 1,00 | 51,6 | 764 | 6600 |
| 181 | 15,96 | 0,85 | 43,9 | 863 | 6600 |
| 181 | 19,00 | 0,72 | 36,8 | 954 | 6600 |
| 181 | 21,00 | 0,65 | 33,3 | 999 | 6600 |
| 188 | 23,15 | 0,61 | 30,2 | 1023 | 6600 |
| 188 | 26,04 | 0,54 | 26,9 | 1068 | 6600 |
| 202 | 27,50 | 0,55 | 25,4 | 1061 | 6600 |
| 238 | 30,45 | 0,59 | 23,0 | 1097 | 6600 |
| 238 | 34,10 | 0,53 | 20,5 | 1132 | 6600 |
| 238 | 37,76 | 0,47 | 18,5 | 1161 | 6600 |
| 238 | 43,75 | 0,41 | 16,0 | 1198 | 6600 |
| 238 | 47,53 | 0,38 | 14,7 | 1216 | 6600 |
| 238 | 54,25 | 0,33 | 12,9 | 1242 | 6600 |

## IH043

| $Mn_2$ [Nm] | i | $Pn_1$ [kW] | n2 [rpm] | Fr1 [N] | Fr2 [N] |
|---|---|---|---|---|---|
| 256 | 61,83 | 0,32 | 11,3 | 1253 | 6600 |
| 256 | 76,67 | 0,26 | 9,1 | 1287 | 6600 |
| 256 | 87,05 | 0,23 | 8,0 | 1304 | 6600 |
| 256 | 114,55 | 0,17 | 6,1 | 1334 | 6600 |
| 256 | 125,69 | 0,16 | 5,6 | 1342 | 6600 |
| 256 | 142,04 | 0,14 | 4,9 | 1352 | 6600 |
| 256 | 165,38 | 0,12 | 4,2 | 1363 | 6600 |
| 256 | 205,07 | 0,10 | 3,4 | 1376 | 6600 |
| 256 | 227,50 | 0,09 | 3,1 | 1381 | 6600 |
| 256 | 282,10 | 0,07 | 2,5 | 1390 | 6600 |

## IH051

| $Mn_2$ [Nm] | i | $Pn_1$ [kW] | n2 [rpm] | Fr1 [N] | Fr2 [N] |
|---|---|---|---|---|---|
| 34 | 1,27 | 1,99 | 550,0 | 790 | 1902 |
| 51 | 1,42 | 2,68 | 493,2 | 582 | 1887 |
| 51 | 2,13 | 1,79 | 329,4 | 851 | 2199 |
| 60 | 2,57 | 1,74 | 272,2 | 871 | 2315 |
| 68 | 3,17 | 1,60 | 221,1 | 908 | 2459 |

# 6.6 IH/IHA RIDUTTORE - 700 rpm



## IH051

| $Mn_2$ [Nm] | i | $Pn_1$ [kW] | n2 [rpm] | Fr1 [N] | Fr2 [N] |
|---|---|---|---|---|---|
| 77 | 3,69 | 1,55 | 189,8 | 925 | 2500 |
| 77 | 4,00 | 1,43 | 175,0 | 961 | 2500 |
| 81 | 4,77 | 1,26 | 146,8 | 1011 | 2500 |
| 85 | 5,25 | 1,21 | 133,3 | 1028 | 2500 |
| 85 | 5,82 | 1,09 | 120,3 | 1063 | 2500 |
| 85 | 7,33 | 0,86 | 95,5 | 1132 | 2500 |
| 86 | 8,38 | 0,76 | 83,6 | 1164 | 2500 |

## IH052

| $Mn_2$ [Nm] | i | $Pn_1$ [kW] | n2 [rpm] | Fr1 [N] | Fr2 [N] |
|---|---|---|---|---|---|
| 188 | 5,73 | 2,47 | 122,2 | 188 | 6400 |
| 208 | 6,89 | 2,27 | 101,5 | 277 | 6713 |
| 244 | 8,53 | 2,15 | 82,1 | 336 | 7002 |
| 266 | 9,56 | 2,09 | 73,2 | 367 | 7156 |
| 280 | 11,51 | 1,83 | 60,8 | 495 | 7637 |
| 310 | 14,24 | 1,64 | 49,2 | 593 | 8000 |
| 324 | 16,59 | 1,47 | 42,2 | 675 | 8000 |
| 332 | 18,00 | 1,39 | 38,9 | 717 | 8000 |
| 332 | 19,97 | 1,25 | 35,0 | 784 | 8000 |
| 338 | 21,67 | 1,17 | 32,3 | 820 | 8000 |
| 338 | 24,71 | 1,03 | 28,3 | 891 | 8000 |
| 354 | 26,18 | 1,02 | 26,7 | 900 | 8000 |
| 354 | 28,44 | 0,94 | 24,6 | 939 | 8000 |
| 418 | 31,52 | 1,00 | 22,2 | 984 | 8000 |
| 418 | 33,00 | 0,95 | 21,2 | 1003 | 8000 |
| 418 | 38,98 | 0,81 | 18,0 | 1063 | 8000 |
| 418 | 45,36 | 0,69 | 15,4 | 1111 | 8000 |
| 418 | 49,13 | 0,64 | 14,2 | 1133 | 8000 |
| 418 | 56,11 | 0,56 | 12,5 | 1166 | 8000 |

## IH053

| $Mn_2$ [Nm] | i | $Pn_1$ [kW] | n2 [rpm] | Fr1 [N] | Fr2 [N] |
|---|---|---|---|---|---|
| 428 | 58,81 | 0,56 | 11,9 | 1172 | 8000 |
| 426 | 72,75 | 0,45 | 9,6 | 1215 | 8000 |
| 426 | 90,51 | 0,36 | 7,7 | 1251 | 8000 |
| 428 | 108,95 | 0,30 | 6,4 | 1276 | 8000 |
| 428 | 134,76 | 0,24 | 5,2 | 1300 | 8000 |
| 430 | 157,29 | 0,21 | 4,5 | 1314 | 8000 |
| 426 | 194,56 | 0,17 | 3,6 | 1330 | 8000 |

# 6.6 IH/IHA RIDUTTORE - 700 rpm



## IH053

| $Mn_2$ [Nm] | i | $Pn_1$ [kW] | n2 [rpm] | Fr1 [N] | Fr2 [N] |
|---|---|---|---|---|---|
| 426 | 216,38 | 0,15 | 3,2 | 1337 | 8000 |
| 424 | 267,65 | 0,12 | 2,6 | 1349 | 8000 |

## IH061

| $Mn_2$ [Nm] | i | $Pn_1$ [kW] | n2 [rpm] | Fr1 [N] | Fr2 [N] |
|---|---|---|---|---|---|
| 68 | 1,34 | 3,77 | 520,9 | 2039 | 2866 |
| 103 | 2,13 | 3,61 | 329,4 | 2088 | 3178 |
| 102 | 2,57 | 2,95 | 272,2 | 2242 | 3434 |
| 111 | 3,17 | 2,61 | 221,1 | 2330 | 3672 |
| 128 | 3,69 | 2,58 | 189,8 | 2336 | 3700 |
| 128 | 4,00 | 2,38 | 175,0 | 2386 | 3700 |
| 137 | 4,77 | 2,14 | 146,8 | 2448 | 3700 |
| 145 | 5,25 | 2,06 | 133,3 | 2466 | 3700 |
| 145 | 5,82 | 1,86 | 120,3 | 2516 | 3700 |
| 145 | 7,33 | 1,47 | 95,5 | 2611 | 3700 |
| 145 | 8,38 | 1,29 | 83,6 | 2656 | 3700 |

## IH062

| $Mn_2$ [Nm] | i | $Pn_1$ [kW] | n2 [rpm] | Fr1 [N] | Fr2 [N] |
|---|---|---|---|---|---|
| 360 | 5,38 | 5,04 | 130,2 | 728 | 10367 |
| 396 | 5,93 | 5,02 | 118,0 | 736 | 10510 |
| 396 | 7,39 | 4,03 | 94,7 | 1151 | 11565 |
| 432 | 8,50 | 3,82 | 82,3 | 1238 | 11970 |
| 434 | 9,39 | 3,48 | 74,6 | 1389 | 12000 |
| 470 | 11,69 | 3,03 | 59,9 | 1578 | 12000 |
| 505 | 12,67 | 3,00 | 55,3 | 1586 | 12000 |
| 505 | 14,75 | 2,58 | 47,5 | 1763 | 12000 |
| 575 | 16,29 | 2,66 | 43,0 | 1726 | 12000 |
| 600 | 17,67 | 2,55 | 39,6 | 1774 | 12000 |
| 610 | 20,28 | 2,26 | 34,5 | 1890 | 12000 |
| 610 | 23,27 | 1,97 | 30,1 | 2012 | 12000 |
| 610 | 25,70 | 1,79 | 27,2 | 2090 | 12000 |
| 576 | 29,33 | 1,48 | 23,9 | 2222 | 12000 |
| 725 | 32,00 | 1,70 | 21,9 | 2238 | 12000 |
| 680 | 36,99 | 1,38 | 18,9 | 2350 | 12000 |
| 725 | 40,33 | 1,35 | 17,4 | 2363 | 12000 |
| 725 | 46,06 | 1,18 | 15,2 | 2422 | 12000 |

# 6.6 IH/IHA RIDUTTORE - 700 rpm



## IH063

| $Mn_2$ [Nm] | i | $Pn_1$ [kW] | n2 [rpm] | Fr1 [N] | Fr2 [N] |
|---|---|---|---|---|---|
| 725 | 49,45 | 1,13 | 14,2 | 2451 | 12000 |
| 725 | 54,61 | 1,02 | 12,8 | 2488 | 12000 |
| 725 | 68,00 | 0,82 | 10,3 | 2558 | 12000 |
| 720 | 85,82 | 0,64 | 8,2 | 2617 | 12000 |
| 725 | 94,76 | 0,59 | 7,4 | 2638 | 12000 |
| 720 | 118,00 | 0,47 | 5,9 | 2678 | 12000 |
| 725 | 135,40 | 0,41 | 5,2 | 2699 | 12000 |
| 725 | 149,51 | 0,37 | 4,7 | 2712 | 12000 |
| 725 | 170,67 | 0,33 | 4,1 | 2728 | 12000 |
| 720 | 186,18 | 0,30 | 3,8 | 2738 | 12000 |
| 730 | 215,21 | 0,26 | 3,2 | 2752 | 12000 |
| 720 | 234,67 | 0,24 | 3,0 | 2759 | 12000 |
| 715 | 268,00 | 0,20 | 2,6 | 2770 | 12000 |

## IH081

| $Mn_2$ [Nm] | i | $Pn_1$ [kW] | n2 [rpm] | Fr1 [N] | Fr2 [N] |
|---|---|---|---|---|---|
| 171 | 1,30 | 9,81 | 539,6 | 790 | 3077 |
| 188 | 1,43 | 9,80 | 490,0 | 793 | 3120 |
| 196 | 1,93 | 7,56 | 362,5 | 1302 | 3506 |
| 238 | 2,54 | 6,97 | 275,4 | 1432 | 3722 |
| 264 | 3,25 | 6,05 | 215,4 | 1648 | 4000 |
| 264 | 3,72 | 5,28 | 188,1 | 1824 | 4000 |
| 272 | 4,00 | 5,06 | 175,0 | 1872 | 4000 |
| 272 | 4,67 | 4,34 | 150,0 | 2039 | 4000 |
| 282 | 5,54 | 3,79 | 126,4 | 2170 | 4000 |
| 290 | 6,08 | 3,55 | 115,1 | 2224 | 4000 |
| 298 | 7,50 | 2,96 | 93,3 | 2358 | 4000 |
| 298 | 8,44 | 2,63 | 82,9 | 2435 | 4000 |

## IH082

| $Mn_2$ [Nm] | i | $Pn_1$ [kW] | n2 [rpm] | Fr1 [N] | Fr2 [N] |
|---|---|---|---|---|---|
| 505 | 5,39 | 7,05 | 129,9 | 679 | 12923 |
| 505 | 5,95 | 6,39 | 117,7 | 897 | 13467 |
| 575 | 7,39 | 5,85 | 94,7 | 1068 | 14253 |
| 575 | 8,02 | 5,39 | 87,3 | 1219 | 14752 |
| 650 | 8,85 | 5,52 | 79,1 | 1184 | 14887 |
| 795 | 11,01 | 5,43 | 63,6 | 1216 | 15367 |
| 1010 | 13,50 | 5,63 | 51,9 | 1148 | 15368 |
| 1080 | 14,90 | 5,45 | 47,0 | 1202 | 15622 |

# 6.6 IH/IHA RIDUTTORE - 700 rpm



## IH082

| $Mn_2$ [Nm] | i | $Pn_1$ [kW] | n2 [rpm] | Fr1 [N] | Fr2 [N] |
|---|---|---|---|---|---|
| 1080 | 16,62 | 4,89 | 42,1 | 1389 | 16471 |
| 1080 | 18,53 | 4,39 | 37,8 | 1556 | 17349 |
| 1155 | 19,38 | 4,48 | 36,1 | 1528 | 17238 |
| 1155 | 21,39 | 4,06 | 32,7 | 1667 | 18000 |
| 1155 | 22,80 | 3,81 | 30,7 | 1750 | 18000 |
| 1155 | 26,60 | 3,27 | 26,3 | 1929 | 18000 |
| 1155 | 27,88 | 3,12 | 25,1 | 1979 | 18000 |
| 1365 | 31,15 | 3,30 | 22,5 | 2087 | 18000 |
| 1365 | 34,38 | 2,99 | 20,4 | 2173 | 18000 |
| 1365 | 38,70 | 2,65 | 18,1 | 2267 | 18000 |
| 1365 | 42,75 | 2,40 | 16,4 | 2337 | 18000 |
| 1365 | 48,13 | 2,13 | 14,5 | 2412 | 18000 |

## IH083

| $Mn_2$ [Nm] | i | $Pn_1$ [kW] | n2 [rpm] | Fr1 [N] | Fr2 [N] |
|---|---|---|---|---|---|
| 1365 | 56,53 | 1,86 | 12,4 | 2500 | 18000 |
| 1535 | 71,48 | 1,65 | 9,8 | 2556 | 18000 |
| 1535 | 78,87 | 1,50 | 8,9 | 2599 | 18000 |
| 1535 | 85,56 | 1,38 | 8,2 | 2631 | 18000 |
| 1535 | 98,09 | 1,20 | 7,1 | 2679 | 18000 |
| 1535 | 112,78 | 1,05 | 6,2 | 2722 | 18000 |
| 1540 | 124,44 | 0,95 | 5,6 | 2749 | 18000 |
| 1530 | 142,15 | 0,83 | 4,9 | 2781 | 18000 |
| 1530 | 154,76 | 0,76 | 4,5 | 2799 | 18000 |
| 1535 | 162,35 | 0,73 | 4,3 | 2809 | 18000 |
| 1540 | 179,13 | 0,66 | 3,9 | 2828 | 18000 |
| 1535 | 195,07 | 0,60 | 3,6 | 2843 | 18000 |
| 1535 | 222,78 | 0,53 | 3,1 | 2863 | 18000 |

## IH101

| $Mn_2$ [Nm] | i | $Pn_1$ [kW] | n2 [rpm] | Fr1 [N] | Fr2 [N] |
|---|---|---|---|---|---|
| 340 | 1,29 | 19,58 | 541,5 | 1682 | 3763 |
| 384 | 1,41 | 20,27 | 496,4 | 1611 | 3770 |
| 384 | 2,03 | 14,07 | 344,4 | 2331 | 4416 |
| 468 | 2,48 | 14,04 | 282,1 | 2329 | 4533 |
| 510 | 3,27 | 11,60 | 213,9 | 2612 | 4980 |
| 510 | 3,70 | 10,26 | 189,2 | 2768 | 5000 |
| 520 | 4,22 | 9,17 | 165,8 | 2899 | 5000 |
| 530 | 4,88 | 8,09 | 143,6 | 3026 | 5000 |

# 6.6 IH/IHA RIDUTTORE - 700 rpm



## IH101

| $Mn_2$ [Nm] | i | $Pn_1$ [kW] | n2 [rpm] | Fr1 [N] | Fr2 [N] |
|---|---|---|---|---|---|
| 530 | 5,27 | 7,49 | 132,9 | 3096 | 5000 |
| 545 | 6,23 | 6,51 | 112,3 | 3207 | 5000 |
| 555 | 7,55 | 5,48 | 92,8 | 3329 | 5000 |
| 555 | 8,40 | 4,92 | 83,3 | 3393 | 5000 |

## IH102

| $Mn_2$ [Nm] | i | $Pn_1$ [kW] | n2 [rpm] | Fr1 [N] | Fr2 [N] |
|---|---|---|---|---|---|
| 1300 | 5,26 | 18,58 | 133,0 | 1583 | 14423 |
| 1445 | 6,36 | 17,10 | 110,1 | 1784 | 15024 |
| 1660 | 7,05 | 17,71 | 99,3 | 1699 | 14628 |
| 1805 | 8,27 | 16,41 | 84,6 | 1876 | 15132 |
| 2020 | 9,99 | 15,21 | 70,1 | 2036 | 15559 |
| 2170 | 11,09 | 14,73 | 63,1 | 2107 | 15698 |
| 2240 | 13,32 | 12,65 | 52,5 | 2385 | 17053 |
| 2310 | 16,09 | 10,80 | 43,5 | 2633 | 18567 |
| 2310 | 17,85 | 9,73 | 39,2 | 2777 | 19675 |
| 2310 | 19,85 | 8,75 | 35,3 | 2909 | 20846 |
| 2310 | 21,44 | 8,10 | 32,6 | 2997 | 21727 |
| 2385 | 23,97 | 7,49 | 29,2 | 3082 | 22000 |
| 2385 | 25,89 | 6,93 | 27,0 | 3157 | 22000 |
| 2385 | 28,73 | 6,25 | 24,4 | 3249 | 22000 |
| 2730 | 30,72 | 6,68 | 22,8 | 3328 | 22000 |
| 2730 | 34,20 | 6,00 | 20,5 | 3405 | 22000 |
| 2390 | 38,45 | 4,68 | 18,2 | 3557 | 22000 |
| 2820 | 41,30 | 5,14 | 16,9 | 3505 | 22000 |
| 2820 | 45,82 | 4,63 | 15,3 | 3563 | 22000 |
| 2820 | 51,52 | 4,12 | 13,6 | 3622 | 22000 |

## IH103

| $Mn_2$ [Nm] | i | $Pn_1$ [kW] | n2 [rpm] | Fr1 [N] | Fr2 [N] |
|---|---|---|---|---|---|
| 2990 | 55,47 | 4,14 | 12,6 | 3629 | 22000 |
| 2985 | 69,69 | 3,29 | 10,0 | 3723 | 22000 |
| 2990 | 79,82 | 2,88 | 8,8 | 3770 | 22000 |
| 2990 | 84,16 | 2,73 | 8,3 | 3786 | 22000 |
| 2990 | 93,36 | 2,46 | 7,5 | 3817 | 22000 |
| 2985 | 100,07 | 2,29 | 7,0 | 3835 | 22000 |
| 2990 | 120,84 | 1,90 | 5,8 | 3879 | 22000 |
| 2985 | 134,06 | 1,71 | 5,2 | 3900 | 22000 |
| 2990 | 143,42 | 1,60 | 4,9 | 3912 | 22000 |

# 6.6 IH/IHA RIDUTTORE - 700 rpm



## IH103

| $Mn_2$ [Nm] | i | $Pn_1$ [kW] | n2 [rpm] | Fr1 [N] | Fr2 [N] |
|---|---|---|---|---|---|
| 2985 | 160,82 | 1,43 | 4,3 | 3932 | 22000 |
| 2985 | 181,07 | 1,27 | 3,9 | 3950 | 22000 |
| 2990 | 194,21 | 1,18 | 3,6 | 3959 | 22000 |
| 2985 | 215,45 | 1,06 | 3,2 | 3972 | 22000 |
| 2610 | 242,59 | 0,83 | 2,9 | 3983 | 22000 |

## IH121

| $Mn_2$ [Nm] | i | $Pn_1$ [kW] | n2 [rpm] | Fr1 [N] | Fr2 [N] |
|---|---|---|---|---|---|
| 309 | 1,23 | 18,70 | 568,8 | 677 | 4526 |
| 417 | 1,42 | 21,90 | 494,1 | 887 | 4698 |
| 595 | 1,81 | 24,52 | 387,5 | 1544 | 5238 |
| 640 | 2,00 | 23,82 | 350,0 | 1621 | 5356 |
| 680 | 2,48 | 20,41 | 282,3 | 1944 | 5768 |
| 680 | 2,95 | 17,13 | 236,9 | 2264 | 6000 |
| 700 | 3,14 | 16,58 | 222,7 | 2324 | 6000 |
| 725 | 3,58 | 15,08 | 195,6 | 2469 | 6000 |
| 725 | 4,12 | 13,11 | 170,0 | 2660 | 6000 |
| 740 | 4,80 | 11,48 | 145,8 | 2815 | 6000 |
| 750 | 5,21 | 10,71 | 134,2 | 2892 | 6000 |
| 765 | 6,25 | 9,11 | 112,0 | 3045 | 6000 |
| 850 | 7,70 | 8,22 | 90,9 | 3132 | 6000 |

## IH122

| $Mn_2$ [Nm] | i | $Pn_1$ [kW] | n2 [rpm] | Fr1 [N] | Fr2 [N] |
|---|---|---|---|---|---|
| 2165 | 5,27 | 30,88 | 132,7 | 575 | 20890 |
| 2315 | 5,78 | 30,15 | 121,2 | 664 | 21161 |
| 2600 | 7,05 | 27,75 | 99,3 | 927 | 21998 |
| 2670 | 7,74 | 25,94 | 90,4 | 1127 | 22745 |
| 2745 | 8,48 | 24,36 | 82,6 | 1306 | 23489 |
| 2890 | 10,35 | 21,01 | 67,7 | 1681 | 25312 |
| 3180 | 12,66 | 18,89 | 55,3 | 1919 | 26660 |
| 3325 | 13,86 | 18,04 | 50,5 | 2014 | 27255 |
| 3470 | 16,92 | 15,43 | 41,4 | 2306 | 29524 |
| 3615 | 19,32 | 14,07 | 36,2 | 2457 | 30000 |
| 3615 | 20,57 | 13,22 | 34,0 | 2553 | 30000 |
| 3610 | 22,52 | 12,06 | 31,1 | 2681 | 30000 |
| 3615 | 24,47 | 11,11 | 28,6 | 2788 | 30000 |
| 3615 | 27,49 | 9,89 | 25,5 | 2925 | 30000 |
| 3610 | 29,86 | 9,09 | 23,4 | 3012 | 30000 |

# 6.6 IH/IHA RIDUTTORE - 700 rpm



## IH122

| $Mn_2$ [Nm] | i | $Pn_1$ [kW] | n2 [rpm] | Fr1 [N] | Fr2 [N] |
|---|---|---|---|---|---|
| 4270 | 33,00 | 9,73 | 21,2 | 3109 | 30000 |
| 4270 | 36,13 | 8,89 | 19,4 | 3189 | 30000 |
| 4270 | 44,10 | 7,28 | 15,9 | 3341 | 30000 |

## IH123

| $Mn_2$ [Nm] | i | $Pn_1$ [kW] | n2 [rpm] | Fr1 [N] | Fr2 [N] |
|---|---|---|---|---|---|
| 4270 | 45,77 | 7,17 | 15,3 | 3366 | 30000 |
| 4270 | 55,87 | 5,87 | 12,5 | 3486 | 30000 |
| 4270 | 67,32 | 4,87 | 10,4 | 3578 | 30000 |
| 4270 | 73,71 | 4,45 | 9,5 | 3617 | 30000 |
| 4270 | 83,34 | 3,94 | 8,4 | 3665 | 30000 |
| 4270 | 89,97 | 3,65 | 7,8 | 3692 | 30000 |
| 4275 | 100,29 | 3,27 | 7,0 | 3726 | 30000 |
| 4270 | 108,34 | 3,03 | 6,5 | 3749 | 30000 |
| 4270 | 118,62 | 2,77 | 5,9 | 3773 | 30000 |
| 4270 | 128,18 | 2,56 | 5,5 | 3792 | 30000 |
| 4275 | 144,79 | 2,27 | 4,8 | 3819 | 30000 |
| 4265 | 155,22 | 2,11 | 4,5 | 3834 | 30000 |
| 4270 | 172,80 | 1,90 | 4,0 | 3853 | 30000 |
| 4270 | 189,19 | 1,73 | 3,7 | 3869 | 30000 |
| 4270 | 207,43 | 1,58 | 3,4 | 3883 | 30000 |
| 4275 | 230,92 | 1,42 | 3,0 | 3898 | 30000 |

## IH142

| $Mn_2$ [Nm] | i | $Pn_1$ [kW] | n2 [rpm] | Fr1 [N] | Fr2 [N] |
|---|---|---|---|---|---|
| 3320 | 5,27 | 47,35 | 132,7 | 4763 | 26746 |
| 3545 | 6,36 | 41,96 | 110,1 | 5430 | 28444 |
| 3610 | 7,04 | 38,56 | 99,4 | 5834 | 29660 |
| 3830 | 7,84 | 36,74 | 89,2 | 6059 | 30370 |
| 4700 | 9,45 | 37,41 | 74,1 | 5979 | 29582 |
| 5200 | 10,47 | 37,35 | 66,8 | 5982 | 29108 |
| 5275 | 13,07 | 30,36 | 53,5 | 6833 | 32777 |
| 5640 | 15,75 | 26,94 | 44,4 | 7251 | 34777 |
| 5710 | 17,45 | 24,61 | 40,1 | 7532 | 36535 |
| 5780 | 20,04 | 21,69 | 34,9 | 7885 | 39125 |
| 5780 | 24,15 | 18,00 | 29,0 | 8333 | 43263 |
| 5780 | 26,76 | 16,25 | 26,1 | 8547 | 45657 |
| 6835 | 32,24 | 15,95 | 21,7 | 8882 | 50210 |
| 6835 | 38,85 | 13,23 | 18,0 | 9160 | 55000 |

# 6.6 IH/IHA RIDUTTORE - 700 rpm



## IH142

| $Mn_2$ [Nm] | i | $Pn_1$ [kW] | n2 [rpm] | Fr1 [N] | Fr2 [N] |
|---|---|---|---|---|---|
| 6835 | 43,05 | 11,94 | 16,3 | 9293 | 55000 |

## IH143

| $Mn_2$ [Nm] | i | $Pn_1$ [kW] | n2 [rpm] | Fr1 [N] | Fr2 [N] |
|---|---|---|---|---|---|
| 6835 | 48,35 | 10,86 | 14,5 | 9428 | 55000 |
| 6835 | 53,53 | 9,81 | 13,1 | 9533 | 55000 |
| 6835 | 59,22 | 8,87 | 11,8 | 9628 | 55000 |
| 6835 | 62,99 | 8,34 | 11,1 | 9681 | 55000 |
| 6835 | 71,35 | 7,36 | 9,8 | 9780 | 55000 |
| 6835 | 79,07 | 6,64 | 8,8 | 9852 | 55000 |
| 6830 | 86,43 | 6,07 | 8,1 | 9909 | 55000 |
| 6835 | 96,21 | 5,46 | 7,3 | 9971 | 55000 |
| 6835 | 104,51 | 5,02 | 6,7 | 10014 | 55000 |
| 6830 | 115,92 | 4,53 | 6,0 | 10064 | 55000 |
| 6835 | 128,47 | 4,09 | 5,5 | 10109 | 55000 |
| 6835 | 139,55 | 3,76 | 5,0 | 10141 | 55000 |
| 6830 | 154,33 | 3,40 | 4,5 | 10178 | 55000 |
| 6835 | 185,96 | 2,82 | 3,8 | 10236 | 55000 |
| 6830 | 206,08 | 2,55 | 3,4 | 10264 | 55000 |

# 6.7 IH/IHA RIDUTTORE - 500 rpm



## IHA32

| $Mn_2$ [Nm] | i | $Pn_1$ [kW] | n2 [rpm] | Fr1 [N] | Fr2 [N] |
|---|---|---|---|---|---|
| 58 | 5,38 | 0,58 | 93,0 | 330 | 1545 |
| 58 | 6,52 | 0,48 | 76,7 | 409 | 1647 |
| 54 | 8,11 | 0,36 | 61,6 | 373 | 1772 |
| 65 | 10,94 | 0,32 | 45,7 | 441 | 1958 |
| 58 | 13,25 | 0,23 | 37,7 | 363 | 2000 |
| 58 | 16,49 | 0,19 | 30,3 | 398 | 2000 |
| 65 | 20,26 | 0,17 | 24,7 | 453 | 2000 |
| 61 | 24,55 | 0,13 | 20,4 | 386 | 2000 |
| 68 | 30,55 | 0,12 | 16,4 | 374 | 2000 |
| 77 | 35,44 | 0,12 | 14,1 | 480 | 2000 |
| 77 | 44,10 | 0,09 | 11,3 | 398 | 2000 |
| 68 | 48,75 | 0,07 | 10,3 | 398 | 2000 |
| 81 | 60,67 | 0,07 | 8,2 | 472 | 2000 |

## IHA33

| $Mn_2$ [Nm] | i | $Pn_1$ [kW] | n2 [rpm] | Fr1 [N] | Fr2 [N] |
|---|---|---|---|---|---|
| 84 | 51,32 | 0,09 | 9,7 | 472 | 2000 |
| 85 | 59,65 | 0,08 | 8,4 | 472 | 2000 |
| 87 | 72,27 | 0,07 | 6,9 | 472 | 2000 |
| 84 | 89,94 | 0,05 | 5,6 | 472 | 2000 |
| 85 | 110,51 | 0,04 | 4,5 | 472 | 2000 |
| 88 | 133,88 | 0,04 | 3,7 | 472 | 2000 |
| 82 | 166,61 | 0,03 | 3,0 | 472 | 2000 |
| 85 | 193,30 | 0,02 | 2,6 | 472 | 2000 |
| 79 | 240,55 | 0,02 | 2,1 | 472 | 2000 |
| 92 | 279,07 | 0,02 | 1,8 | 472 | 2000 |
| 76 | 347,29 | 0,01 | 1,4 | 472 | 2000 |

## IHA41

| $Mn_2$ [Nm] | i | $Pn_1$ [kW] | n2 [rpm] | Fr1 [N] | Fr2 [N] |
|---|---|---|---|---|---|
| 21 | 1,45 | 0,77 | 345,2 | 330 | 721 |
| 21 | 2,94 | 0,38 | 169,8 | 330 | 914 |
| 26 | 4,75 | 0,29 | 105,3 | 330 | 1071 |
| 26 | 5,45 | 0,25 | 91,7 | 330 | 1100 |
| 21 | 7,88 | 0,14 | 63,5 | 330 | 1100 |
| 17 | 10,83 | 0,08 | 46,1 | 330 | 1100 |

# 6.7 IH/IHA RIDUTTORE - 500 rpm



## IHA42

| $Mn_2$ [Nm] | i | $Pn_1$ [kW] | n2 [rpm] | Fr1 [N] | Fr2 [N] |
|---|---|---|---|---|---|
| 101 | 5,38 | 1,00 | 93,0 | 330 | 3253 |
| 101 | 6,52 | 0,83 | 76,7 | 409 | 3468 |
| 94 | 8,11 | 0,62 | 61,6 | 369 | 3730 |
| 108 | 10,94 | 0,53 | 45,7 | 424 | 4121 |
| 101 | 13,25 | 0,41 | 37,7 | 381 | 4300 |
| 101 | 16,49 | 0,33 | 30,3 | 398 | 4300 |
| 108 | 20,26 | 0,29 | 24,7 | 432 | 4300 |
| 112 | 24,55 | 0,24 | 20,4 | 422 | 4300 |
| 120 | 30,55 | 0,21 | 16,4 | 359 | 4300 |
| 128 | 35,44 | 0,19 | 14,1 | 457 | 4300 |
| 120 | 44,10 | 0,15 | 11,3 | 371 | 4300 |
| 111 | 48,75 | 0,12 | 10,3 | 416 | 4300 |
| 120 | 60,67 | 0,11 | 8,2 | 428 | 4300 |

## IHA43

| $Mn_2$ [Nm] | i | $Pn_1$ [kW] | n2 [rpm] | Fr1 [N] | Fr2 [N] |
|---|---|---|---|---|---|
| 129 | 51,32 | 0,14 | 9,7 | 427 | 4300 |
| 127 | 59,65 | 0,12 | 8,4 | 426 | 4300 |
| 127 | 72,27 | 0,10 | 6,9 | 409 | 4300 |
| 128 | 89,94 | 0,08 | 5,6 | 398 | 4300 |
| 127 | 110,51 | 0,06 | 4,5 | 403 | 4300 |
| 125 | 133,88 | 0,05 | 3,7 | 409 | 4300 |
| 128 | 166,61 | 0,04 | 3,0 | 398 | 4300 |
| 127 | 193,30 | 0,04 | 2,6 | 427 | 4300 |
| 132 | 240,55 | 0,03 | 2,1 | 398 | 4300 |
| 122 | 279,07 | 0,02 | 1,8 | 427 | 4300 |
| 133 | 347,29 | 0,02 | 1,4 | 398 | 4300 |

## IHA51

| $Mn_2$ [Nm] | i | $Pn_1$ [kW] | n2 [rpm] | Fr1 [N] | Fr2 [N] |
|---|---|---|---|---|---|
| 34 | 1,45 | 1,24 | 345,2 | 330 | 1987 |
| 34 | 2,94 | 0,61 | 169,8 | 330 | 2517 |
| 43 | 4,75 | 0,48 | 105,3 | 330 | 2952 |
| 43 | 5,45 | 0,42 | 91,7 | 330 | 3000 |
| 34 | 7,88 | 0,23 | 63,5 | 330 | 3000 |
| 21 | 10,83 | 0,10 | 46,1 | 330 | 3000 |

# 6.7 IH/IHA RIDUTTORE - 500 rpm



## IHA52

| $Mn_2$ [Nm] | i | $Pn_1$ [kW] | n2 [rpm] | Fr1 [N] | Fr2 [N] |
|---|---|---|---|---|---|
| 173 | 5,14 | 1,80 | 97,2 | 550 | 4006 |
| 173 | 6,22 | 1,49 | 80,4 | 682 | 4269 |
| 173 | 7,73 | 1,20 | 64,7 | 664 | 4589 |
| 216 | 9,64 | 1,20 | 51,9 | 827 | 4940 |
| 202 | 11,67 | 0,93 | 42,9 | 636 | 5264 |
| 202 | 14,50 | 0,74 | 34,5 | 664 | 5659 |
| 216 | 16,91 | 0,68 | 29,6 | 758 | 5957 |
| 208 | 20,46 | 0,54 | 24,4 | 659 | 6000 |
| 202 | 25,43 | 0,42 | 19,7 | 641 | 6000 |
| 216 | 29,89 | 0,39 | 16,7 | 752 | 6000 |
| 256 | 36,17 | 0,38 | 13,8 | 682 | 6000 |
| 238 | 44,95 | 0,28 | 11,1 | 620 | 6000 |
| 256 | 49,78 | 0,27 | 10,0 | 798 | 6000 |
| 246 | 61,87 | 0,21 | 8,1 | 642 | 6000 |

## IHA53

| $Mn_2$ [Nm] | i | $Pn_1$ [kW] | n2 [rpm] | Fr1 [N] | Fr2 [N] |
|---|---|---|---|---|---|
| 256 | 49,80 | 0,28 | 10,0 | 330 | 6000 |
| 256 | 60,25 | 0,23 | 8,3 | 409 | 6000 |
| 254 | 74,88 | 0,19 | 6,7 | 398 | 6000 |
| 254 | 88,02 | 0,16 | 5,7 | 421 | 6000 |
| 256 | 111,61 | 0,13 | 4,5 | 390 | 6000 |
| 258 | 138,71 | 0,10 | 3,6 | 398 | 6000 |
| 258 | 163,05 | 0,09 | 3,1 | 421 | 6000 |
| 252 | 200,27 | 0,07 | 2,5 | 403 | 6000 |
| 256 | 235,41 | 0,06 | 2,1 | 421 | 6000 |
| 248 | 284,81 | 0,05 | 1,8 | 409 | 6000 |
| 252 | 353,98 | 0,04 | 1,4 | 398 | 6000 |

## IHA61

| $Mn_2$ [Nm] | i | $Pn_1$ [kW] | n2 [rpm] | Fr1 [N] | Fr2 [N] |
|---|---|---|---|---|---|
| 77 | 1,33 | 3,06 | 375,0 | 550 | 2893 |
| 77 | 2,50 | 1,63 | 200,0 | 550 | 3568 |
| 94 | 4,38 | 1,13 | 114,0 | 550 | 4303 |
| 77 | 7,75 | 0,53 | 64,5 | 550 | 4500 |
| 60 | 10,67 | 0,30 | 46,9 | 550 | 4500 |

# 6.7 IH/IHA RIDUTTORE - 500 rpm



## IHA62

| $Mn_2$ [Nm] | i | $Pn_1$ [kW] | n2 [rpm] | Fr1 [N] | Fr2 [N] |
|---|---|---|---|---|---|
| 274 | 5,14 | 2,85 | 97,2 | 550 | 5913 |
| 274 | 6,22 | 2,35 | 80,4 | 682 | 6300 |
| 274 | 7,73 | 1,89 | 64,7 | 664 | 6774 |
| 332 | 9,64 | 1,84 | 51,9 | 801 | 7291 |
| 318 | 11,67 | 1,46 | 42,9 | 652 | 7769 |
| 302 | 14,50 | 1,11 | 34,5 | 634 | 8000 |
| 360 | 16,91 | 1,14 | 29,6 | 842 | 8000 |
| 332 | 20,46 | 0,87 | 24,4 | 627 | 8000 |
| 310 | 25,43 | 0,65 | 19,7 | 621 | 8000 |
| 324 | 29,89 | 0,58 | 16,7 | 734 | 8000 |
| 400 | 36,17 | 0,59 | 13,8 | 712 | 8000 |
| 376 | 44,95 | 0,45 | 11,1 | 621 | 8000 |
| 316 | 49,78 | 0,34 | 10,0 | 626 | 8000 |
| 376 | 61,87 | 0,32 | 8,1 | 789 | 8000 |

## IHA63

| $Mn_2$ [Nm] | i | $Pn_1$ [kW] | n2 [rpm] | Fr1 [N] | Fr2 [N] |
|---|---|---|---|---|---|
| 408 | 49,80 | 0,45 | 10,0 | 330 | 8000 |
| 408 | 60,25 | 0,37 | 8,3 | 409 | 8000 |
| 410 | 74,88 | 0,30 | 6,7 | 398 | 8000 |
| 408 | 88,02 | 0,25 | 5,7 | 421 | 8000 |
| 408 | 111,61 | 0,20 | 4,5 | 390 | 8000 |
| 410 | 138,71 | 0,16 | 3,6 | 398 | 8000 |
| 410 | 163,05 | 0,14 | 3,1 | 421 | 8000 |
| 406 | 200,27 | 0,11 | 2,5 | 403 | 8000 |
| 412 | 235,41 | 0,10 | 2,1 | 421 | 8000 |
| 404 | 284,81 | 0,08 | 1,8 | 409 | 8000 |
| 406 | 353,98 | 0,06 | 1,4 | 398 | 8000 |

## IH032

| $Mn_2$ [Nm] | i | $Pn_1$ [kW] | n2 [rpm] | Fr1 [N] | Fr2 [N] |
|---|---|---|---|---|---|
| 69 | 4,70 | 0,79 | 106,5 | 647 | 4553 |
| 76 | 6,23 | 0,65 | 80,3 | 773 | 4995 |
| 90 | 7,76 | 0,62 | 64,4 | 801 | 5241 |
| 94 | 8,87 | 0,57 | 56,4 | 855 | 5486 |
| 101 | 10,14 | 0,53 | 49,3 | 888 | 5500 |
| 105 | 11,76 | 0,48 | 42,5 | 943 | 5500 |
| 123 | 13,72 | 0,48 | 36,4 | 940 | 5500 |
| 123 | 14,66 | 0,45 | 34,1 | 970 | 5500 |

# 6.7 IH/IHA RIDUTTORE - 500 rpm



## IH032

| $Mn_2$ [Nm] | i | $Pn_1$ [kW] | n2 [rpm] | Fr1 [N] | Fr2 [N] |
|---|---|---|---|---|---|
| 137 | 16,77 | 0,44 | 29,8 | 980 | 5500 |
| 145 | 18,20 | 0,43 | 27,5 | 993 | 5500 |
| 145 | 19,90 | 0,39 | 25,1 | 1028 | 5500 |
| 145 | 22,68 | 0,34 | 22,1 | 1074 | 5500 |
| 145 | 23,83 | 0,33 | 21,0 | 1090 | 5500 |
| 145 | 26,39 | 0,29 | 18,9 | 1120 | 5500 |
| 146 | 29,70 | 0,26 | 16,8 | 1152 | 5500 |
| 171 | 32,89 | 0,28 | 15,2 | 1176 | 5500 |
| 171 | 37,92 | 0,24 | 13,2 | 1207 | 5500 |
| 171 | 41,40 | 0,22 | 12,1 | 1223 | 5500 |
| 171 | 47,25 | 0,19 | 10,6 | 1245 | 5500 |

## IH033

| $Mn_2$ [Nm] | i | $Pn_1$ [kW] | n2 [rpm] | Fr1 [N] | Fr2 [N] |
|---|---|---|---|---|---|
| 170 | 53,59 | 0,17 | 9,3 | 1264 | 5500 |
| 172 | 66,78 | 0,14 | 7,5 | 1292 | 5500 |
| 172 | 74,84 | 0,13 | 6,7 | 1304 | 5500 |
| 169 | 99,27 | 0,09 | 5,0 | 1328 | 5500 |
| 172 | 108,05 | 0,09 | 4,6 | 1335 | 5500 |
| 169 | 123,71 | 0,07 | 4,0 | 1343 | 5500 |
| 173 | 143,33 | 0,07 | 3,5 | 1352 | 5500 |
| 166 | 178,61 | 0,05 | 2,8 | 1362 | 5500 |
| 173 | 197,17 | 0,05 | 2,5 | 1366 | 5500 |
| 175 | 245,70 | 0,04 | 2,0 | 1373 | 5500 |

## IH041

| $Mn_2$ [Nm] | i | $Pn_1$ [kW] | n2 [rpm] | Fr1 [N] | Fr2 [N] |
|---|---|---|---|---|---|
| 21 | 1,44 | 0,77 | 347,8 | 968 | 874 |
| 21 | 2,00 | 0,56 | 250,0 | 1081 | 990 |
| 26 | 2,55 | 0,54 | 196,4 | 1097 | 1000 |
| 26 | 2,71 | 0,51 | 184,2 | 1114 | 1000 |
| 34 | 3,11 | 0,58 | 161,0 | 1072 | 1000 |
| 38 | 3,59 | 0,56 | 139,3 | 1080 | 1000 |
| 38 | 4,20 | 0,48 | 119,0 | 1122 | 1000 |
| 38 | 5,00 | 0,40 | 100,0 | 1162 | 1000 |
| 43 | 5,50 | 0,41 | 90,9 | 1160 | 1000 |
| 43 | 6,09 | 0,37 | 82,1 | 1180 | 1000 |
| 43 | 7,67 | 0,30 | 65,2 | 1219 | 1000 |
| 47 | 8,75 | 0,28 | 57,1 | 1224 | 1000 |

# 6.7 IH/IHA RIDUTTORE - 500 rpm



## IH042

| $Mn_2$ [Nm] | i | $Pn_1$ [kW] | n2 [rpm] | Fr1 [N] | Fr2 [N] |
|---|---|---|---|---|---|
| 116 | 5,46 | 1,14 | 91,5 | 359 | 5916 |
| 116 | 7,19 | 0,86 | 69,6 | 616 | 6600 |
| 152 | 8,91 | 0,91 | 56,1 | 568 | 6600 |
| 173 | 10,31 | 0,90 | 48,5 | 579 | 6600 |
| 181 | 11,80 | 0,82 | 42,4 | 655 | 6600 |
| 181 | 13,57 | 0,71 | 36,8 | 756 | 6600 |
| 181 | 15,96 | 0,61 | 31,3 | 857 | 6600 |
| 181 | 19,00 | 0,51 | 26,3 | 948 | 6600 |
| 181 | 21,00 | 0,46 | 23,8 | 994 | 6600 |
| 188 | 23,15 | 0,43 | 21,6 | 1018 | 6600 |
| 188 | 26,04 | 0,39 | 19,2 | 1064 | 6600 |
| 202 | 27,50 | 0,39 | 18,2 | 1057 | 6600 |
| 238 | 30,45 | 0,42 | 16,4 | 1093 | 6600 |
| 238 | 34,10 | 0,37 | 14,7 | 1129 | 6600 |
| 238 | 37,76 | 0,34 | 13,2 | 1158 | 6600 |
| 238 | 43,75 | 0,29 | 11,4 | 1195 | 6600 |
| 238 | 47,53 | 0,27 | 10,5 | 1213 | 6600 |
| 238 | 54,25 | 0,23 | 9,2 | 1240 | 6600 |

## IH043

| $Mn_2$ [Nm] | i | $Pn_1$ [kW] | n2 [rpm] | Fr1 [N] | Fr2 [N] |
|---|---|---|---|---|---|
| 256 | 61,83 | 0,23 | 8,1 | 1251 | 6600 |
| 256 | 76,67 | 0,18 | 6,5 | 1286 | 6600 |
| 256 | 87,05 | 0,16 | 5,7 | 1303 | 6600 |
| 256 | 114,55 | 0,12 | 4,4 | 1333 | 6600 |
| 256 | 125,69 | 0,11 | 4,0 | 1341 | 6600 |
| 256 | 142,04 | 0,10 | 3,5 | 1351 | 6600 |
| 256 | 165,38 | 0,08 | 3,0 | 1362 | 6600 |
| 256 | 205,07 | 0,07 | 2,4 | 1375 | 6600 |
| 256 | 227,50 | 0,06 | 2,2 | 1380 | 6600 |
| 256 | 282,10 | 0,05 | 1,8 | 1390 | 6600 |

## IH051

| $Mn_2$ [Nm] | i | $Pn_1$ [kW] | n2 [rpm] | Fr1 [N] | Fr2 [N] |
|---|---|---|---|---|---|
| 34 | 1,27 | 1,41 | 392,9 | 783 | 2148 |
| 51 | 1,42 | 1,90 | 352,3 | 572 | 2141 |
| 51 | 2,13 | 1,27 | 235,3 | 845 | 2490 |
| 60 | 2,57 | 1,23 | 194,4 | 865 | 2500 |
| 68 | 3,17 | 1,14 | 157,9 | 903 | 2500 |

# 6.7 IH/IHA RIDUTTORE - 500 rpm



## IH051

| $Mn_2$ [Nm] | i | $Pn_1$ [kW] | n2 [rpm] | Fr1 [N] | Fr2 [N] |
|---|---|---|---|---|---|
| 77 | 3,69 | 1,10 | 135,6 | 919 | 2500 |
| 77 | 4,00 | 1,02 | 125,0 | 956 | 2500 |
| 81 | 4,77 | 0,90 | 104,8 | 1006 | 2500 |
| 85 | 5,25 | 0,86 | 95,2 | 1023 | 2500 |
| 85 | 5,82 | 0,77 | 85,9 | 1060 | 2500 |
| 85 | 7,33 | 0,61 | 68,2 | 1128 | 2500 |
| 86 | 8,38 | 0,54 | 59,7 | 1161 | 2500 |

## IH052

| $Mn_2$ [Nm] | i | $Pn_1$ [kW] | n2 [rpm] | Fr1 [N] | Fr2 [N] |
|---|---|---|---|---|---|
| 188 | 5,73 | 1,76 | 87,3 | 174 | 7357 |
| 208 | 6,89 | 1,61 | 72,5 | 264 | 7730 |
| 244 | 8,53 | 1,53 | 58,6 | 323 | 8000 |
| 266 | 9,56 | 1,49 | 52,3 | 355 | 8000 |
| 280 | 11,51 | 1,30 | 43,4 | 485 | 8000 |
| 310 | 14,24 | 1,16 | 35,1 | 584 | 8000 |
| 324 | 16,59 | 1,04 | 30,1 | 667 | 8000 |
| 332 | 18,00 | 0,99 | 27,8 | 709 | 8000 |
| 332 | 19,97 | 0,89 | 25,0 | 777 | 8000 |
| 338 | 21,67 | 0,83 | 23,1 | 813 | 8000 |
| 338 | 24,71 | 0,73 | 20,2 | 885 | 8000 |
| 354 | 26,18 | 0,72 | 19,1 | 894 | 8000 |
| 354 | 28,44 | 0,67 | 17,6 | 934 | 8000 |
| 418 | 31,52 | 0,71 | 15,9 | 979 | 8000 |
| 418 | 33,00 | 0,68 | 15,2 | 998 | 8000 |
| 418 | 38,98 | 0,57 | 12,8 | 1059 | 8000 |
| 418 | 45,36 | 0,49 | 11,0 | 1107 | 8000 |
| 418 | 49,13 | 0,45 | 10,2 | 1129 | 8000 |
| 418 | 56,11 | 0,40 | 8,9 | 1163 | 8000 |

## IH053

| $Mn_2$ [Nm] | i | $Pn_1$ [kW] | n2 [rpm] | Fr1 [N] | Fr2 [N] |
|---|---|---|---|---|---|
| 428 | 58,81 | 0,40 | 8,5 | 1169 | 8000 |
| 426 | 72,75 | 0,32 | 6,9 | 1213 | 8000 |
| 426 | 90,51 | 0,26 | 5,5 | 1249 | 8000 |
| 428 | 108,95 | 0,21 | 4,6 | 1275 | 8000 |
| 428 | 134,76 | 0,17 | 3,7 | 1298 | 8000 |
| 430 | 157,29 | 0,15 | 3,2 | 1313 | 8000 |
| 426 | 194,56 | 0,12 | 2,6 | 1329 | 8000 |

# 6.7 IH/IHA RIDUTTORE - 500 rpm



## IH053

| $Mn_2$ [Nm] | i | $Pn_1$ [kW] | n2 [rpm] | Fr1 [N] | Fr2 [N] |
|---|---|---|---|---|---|
| 426 | 216,38 | 0,11 | 2,3 | 1336 | 8000 |
| 424 | 267,65 | 0,09 | 1,9 | 1348 | 8000 |

## IH061

| $Mn_2$ [Nm] | i | $Pn_1$ [kW] | n2 [rpm] | Fr1 [N] | Fr2 [N] |
|---|---|---|---|---|---|
| 68 | 1,34 | 2,68 | 372,1 | 2028 | 3258 |
| 103 | 2,13 | 2,56 | 235,3 | 2077 | 3632 |
| 102 | 2,57 | 2,10 | 194,4 | 2233 | 3700 |
| 111 | 3,17 | 1,85 | 157,9 | 2322 | 3700 |
| 128 | 3,69 | 1,84 | 135,6 | 2328 | 3700 |
| 128 | 4,00 | 1,69 | 125,0 | 2379 | 3700 |
| 137 | 4,77 | 1,52 | 104,8 | 2442 | 3700 |
| 145 | 5,25 | 1,46 | 95,2 | 2460 | 3700 |
| 145 | 5,82 | 1,32 | 85,9 | 2511 | 3700 |
| 145 | 7,33 | 1,05 | 68,2 | 2607 | 3700 |
| 145 | 8,38 | 0,92 | 59,7 | 2653 | 3700 |

## IH062

| $Mn_2$ [Nm] | i | $Pn_1$ [kW] | n2 [rpm] | Fr1 [N] | Fr2 [N] |
|---|---|---|---|---|---|
| 360 | 5,38 | 3,58 | 93,0 | 703 | 11929 |
| 396 | 5,93 | 3,57 | 84,2 | 712 | 12000 |
| 396 | 7,39 | 2,86 | 67,7 | 1131 | 12000 |
| 432 | 8,50 | 2,72 | 58,8 | 1219 | 12000 |
| 434 | 9,39 | 2,47 | 53,3 | 1372 | 12000 |
| 470 | 11,69 | 2,15 | 42,8 | 1563 | 12000 |
| 505 | 12,67 | 2,13 | 39,5 | 1571 | 12000 |
| 505 | 14,75 | 1,83 | 33,9 | 1751 | 12000 |
| 575 | 16,29 | 1,89 | 30,7 | 1713 | 12000 |
| 600 | 17,67 | 1,82 | 28,3 | 1762 | 12000 |
| 610 | 20,28 | 1,61 | 24,6 | 1878 | 12000 |
| 610 | 23,27 | 1,40 | 21,5 | 2002 | 12000 |
| 610 | 25,70 | 1,27 | 19,5 | 2081 | 12000 |
| 576 | 29,33 | 1,05 | 17,1 | 2215 | 12000 |
| 725 | 32,00 | 1,21 | 15,6 | 2231 | 12000 |
| 680 | 36,99 | 0,98 | 13,5 | 2345 | 12000 |
| 725 | 40,33 | 0,96 | 12,4 | 2357 | 12000 |
| 725 | 46,06 | 0,84 | 10,8 | 2417 | 12000 |

# 6.7 IH/IHA RIDUTTORE - 500 rpm



## IH063

| $Mn_2$ [Nm] | i | $Pn_1$ [kW] | n2 [rpm] | Fr1 [N] | Fr2 [N] |
|---|---|---|---|---|---|
| 725 | 49,45 | 0,80 | 10,1 | 2447 | 12000 |
| 725 | 54,61 | 0,72 | 9,2 | 2484 | 12000 |
| 725 | 68,00 | 0,58 | 7,3 | 2554 | 12000 |
| 720 | 85,82 | 0,46 | 5,8 | 2614 | 12000 |
| 725 | 94,76 | 0,42 | 5,3 | 2635 | 12000 |
| 720 | 118,00 | 0,33 | 4,2 | 2676 | 12000 |
| 725 | 135,40 | 0,29 | 3,7 | 2697 | 12000 |
| 725 | 149,51 | 0,26 | 3,3 | 2711 | 12000 |
| 725 | 170,67 | 0,23 | 2,9 | 2727 | 12000 |
| 720 | 186,18 | 0,21 | 2,7 | 2737 | 12000 |
| 730 | 215,21 | 0,19 | 2,3 | 2751 | 12000 |
| 720 | 234,67 | 0,17 | 2,1 | 2758 | 12000 |
| 715 | 268,00 | 0,15 | 1,9 | 2769 | 12000 |

## IH081

| $Mn_2$ [Nm] | i | $Pn_1$ [kW] | n2 [rpm] | Fr1 [N] | Fr2 [N] |
|---|---|---|---|---|---|
| 171 | 1,30 | 6,98 | 385,4 | 764 | 3534 |
| 188 | 1,43 | 6,96 | 350,0 | 766 | 3591 |
| 196 | 1,93 | 5,37 | 258,9 | 1281 | 4000 |
| 238 | 2,54 | 4,96 | 196,7 | 1413 | 4000 |
| 264 | 3,25 | 4,30 | 153,8 | 1631 | 4000 |
| 264 | 3,72 | 3,75 | 134,3 | 1810 | 4000 |
| 272 | 4,00 | 3,60 | 125,0 | 1858 | 4000 |
| 272 | 4,67 | 3,08 | 107,1 | 2027 | 4000 |
| 282 | 5,54 | 2,69 | 90,3 | 2160 | 4000 |
| 290 | 6,08 | 2,52 | 82,2 | 2214 | 4000 |
| 298 | 7,50 | 2,10 | 66,7 | 2350 | 4000 |
| 298 | 8,44 | 1,87 | 59,2 | 2427 | 4000 |

## IH082

| $Mn_2$ [Nm] | i | $Pn_1$ [kW] | n2 [rpm] | Fr1 [N] | Fr2 [N] |
|---|---|---|---|---|---|
| 505 | 5,39 | 5,01 | 92,8 | 651 | 14821 |
| 505 | 5,95 | 4,54 | 84,1 | 872 | 15430 |
| 575 | 7,39 | 4,16 | 67,6 | 1045 | 16361 |
| 575 | 8,02 | 3,83 | 62,3 | 1198 | 16918 |
| 650 | 8,85 | 3,93 | 56,5 | 1163 | 17122 |
| 795 | 11,01 | 3,86 | 45,4 | 1195 | 17763 |
| 1010 | 13,50 | 4,00 | 37,0 | 1126 | 17920 |
| 1080 | 14,90 | 3,88 | 33,6 | 1181 | 18000 |

# 6.7 IH/IHA RIDUTTORE - 500 rpm



## IH082

| $Mn_2$ [Nm] | i | $Pn_1$ [kW] | n2 [rpm] | Fr1 [N] | Fr2 [N] |
|---|---|---|---|---|---|
| 1080 | 16,62 | 3,48 | 30,1 | 1370 | 18000 |
| 1080 | 18,53 | 3,12 | 27,0 | 1539 | 18000 |
| 1155 | 19,38 | 3,19 | 25,8 | 1510 | 18000 |
| 1155 | 21,39 | 2,89 | 23,4 | 1651 | 18000 |
| 1155 | 22,80 | 2,71 | 21,9 | 1735 | 18000 |
| 1155 | 26,60 | 2,32 | 18,8 | 1917 | 18000 |
| 1155 | 27,88 | 2,21 | 17,9 | 1967 | 18000 |
| 1365 | 31,15 | 2,34 | 16,1 | 2076 | 18000 |
| 1365 | 34,38 | 2,12 | 14,6 | 2164 | 18000 |
| 1365 | 38,70 | 1,89 | 12,9 | 2258 | 18000 |
| 1365 | 42,75 | 1,71 | 11,7 | 2329 | 18000 |
| 1365 | 48,13 | 1,52 | 10,4 | 2405 | 18000 |

## IH083

| $Mn_2$ [Nm] | i | $Pn_1$ [kW] | n2 [rpm] | Fr1 [N] | Fr2 [N] |
|---|---|---|---|---|---|
| 1365 | 56,53 | 1,32 | 8,8 | 2494 | 18000 |
| 1535 | 71,48 | 1,17 | 7,0 | 2551 | 18000 |
| 1535 | 78,87 | 1,06 | 6,3 | 2594 | 18000 |
| 1535 | 85,56 | 0,98 | 5,8 | 2626 | 18000 |
| 1535 | 98,09 | 0,85 | 5,1 | 2675 | 18000 |
| 1535 | 112,78 | 0,74 | 4,4 | 2718 | 18000 |
| 1540 | 124,44 | 0,68 | 4,0 | 2746 | 18000 |
| 1530 | 142,15 | 0,59 | 3,5 | 2778 | 18000 |
| 1530 | 154,76 | 0,54 | 3,2 | 2797 | 18000 |
| 1535 | 162,35 | 0,52 | 3,1 | 2807 | 18000 |
| 1540 | 179,13 | 0,47 | 2,8 | 2826 | 18000 |
| 1535 | 195,07 | 0,43 | 2,6 | 2841 | 18000 |
| 1535 | 222,78 | 0,38 | 2,2 | 2861 | 18000 |

## IH101

| $Mn_2$ [Nm] | i | $Pn_1$ [kW] | n2 [rpm] | Fr1 [N] | Fr2 [N] |
|---|---|---|---|---|---|
| 340 | 1,29 | 13,92 | 386,8 | 1655 | 4325 |
| 384 | 1,41 | 14,41 | 354,6 | 1583 | 4348 |
| 384 | 2,03 | 10,00 | 246,0 | 2312 | 5000 |
| 468 | 2,48 | 9,98 | 201,5 | 2310 | 5000 |
| 510 | 3,27 | 8,25 | 152,8 | 2596 | 5000 |
| 510 | 3,70 | 7,29 | 135,1 | 2754 | 5000 |
| 520 | 4,22 | 6,52 | 118,4 | 2886 | 5000 |
| 530 | 4,88 | 5,75 | 102,6 | 3015 | 5000 |

# 6.7 IH/IHA RIDUTTORE - 500 rpm



## IH101

| $Mn_2$ [Nm] | i | $Pn_1$ [kW] | n2 [rpm] | Fr1 [N] | Fr2 [N] |
|---|---|---|---|---|---|
| 530 | 5,27 | 5,33 | 94,9 | 3086 | 5000 |
| 545 | 6,23 | 4,63 | 80,2 | 3198 | 5000 |
| 555 | 7,55 | 3,89 | 66,3 | 3321 | 5000 |
| 555 | 8,40 | 3,50 | 59,5 | 3387 | 5000 |

## IH102

| $Mn_2$ [Nm] | i | $Pn_1$ [kW] | n2 [rpm] | Fr1 [N] | Fr2 [N] |
|---|---|---|---|---|---|
| 1300 | 5,26 | 13,21 | 95,0 | 1554 | 16910 |
| 1445 | 6,36 | 12,16 | 78,7 | 1757 | 17669 |
| 1660 | 7,05 | 12,59 | 70,9 | 1671 | 17355 |
| 1805 | 8,27 | 11,66 | 60,4 | 1850 | 18004 |
| 2020 | 9,99 | 10,81 | 50,0 | 2012 | 18611 |
| 2170 | 11,09 | 10,47 | 45,1 | 2083 | 18853 |
| 2240 | 13,32 | 8,99 | 37,5 | 2365 | 20412 |
| 2310 | 16,09 | 7,68 | 31,1 | 2616 | 22000 |
| 2310 | 17,85 | 6,92 | 28,0 | 2761 | 22000 |
| 2310 | 19,85 | 6,22 | 25,2 | 2895 | 22000 |
| 2310 | 21,44 | 5,76 | 23,3 | 2984 | 22000 |
| 2385 | 23,97 | 5,32 | 20,9 | 3070 | 22000 |
| 2385 | 25,89 | 4,92 | 19,3 | 3146 | 22000 |
| 2385 | 28,73 | 4,44 | 17,4 | 3239 | 22000 |
| 2730 | 30,72 | 4,75 | 16,3 | 3319 | 22000 |
| 2730 | 34,20 | 4,27 | 14,6 | 3397 | 22000 |
| 2390 | 38,45 | 3,32 | 13,0 | 3551 | 22000 |
| 2820 | 41,30 | 3,65 | 12,1 | 3499 | 22000 |
| 2820 | 45,82 | 3,29 | 10,9 | 3557 | 22000 |
| 2820 | 51,52 | 2,93 | 9,7 | 3616 | 22000 |

## IH103

| $Mn_2$ [Nm] | i | $Pn_1$ [kW] | n2 [rpm] | Fr1 [N] | Fr2 [N] |
|---|---|---|---|---|---|
| 2990 | 55,47 | 2,94 | 9,0 | 3623 | 22000 |
| 2985 | 69,69 | 2,34 | 7,2 | 3719 | 22000 |
| 2990 | 79,82 | 2,05 | 6,3 | 3766 | 22000 |
| 2990 | 84,16 | 1,94 | 5,9 | 3783 | 22000 |
| 2990 | 93,36 | 1,75 | 5,4 | 3813 | 22000 |
| 2985 | 100,07 | 1,63 | 5,0 | 3832 | 22000 |
| 2990 | 120,84 | 1,35 | 4,1 | 3877 | 22000 |
| 2985 | 134,06 | 1,22 | 3,7 | 3898 | 22000 |
| 2990 | 143,42 | 1,14 | 3,5 | 3910 | 22000 |

# 6.7 IH/IHA RIDUTTORE - 500 rpm



## IH103

| $Mn_2$ [Nm] | i | $Pn_1$ [kW] | n2 [rpm] | Fr1 [N] | Fr2 [N] |
|---|---|---|---|---|---|
| 2985 | 160,82 | 1,01 | 3,1 | 3930 | 22000 |
| 2985 | 181,07 | 0,90 | 2,8 | 3948 | 22000 |
| 2990 | 194,21 | 0,84 | 2,6 | 3958 | 22000 |
| 2985 | 215,45 | 0,76 | 2,3 | 3971 | 22000 |
| 2610 | 242,59 | 0,59 | 2,1 | 3981 | 22000 |

## IH121

| $Mn_2$ [Nm] | i | $Pn_1$ [kW] | n2 [rpm] | Fr1 [N] | Fr2 [N] |
|---|---|---|---|---|---|
| 435 | 1,23 | 18,70 | 406,2 | 639 | 5232 |
| 586 | 1,42 | 21,90 | 352,9 | 851 | 5437 |
| 595 | 1,81 | 17,43 | 276,8 | 1516 | 6000 |
| 640 | 2,00 | 16,93 | 250,0 | 1594 | 6000 |
| 680 | 2,48 | 14,51 | 201,6 | 1921 | 6000 |
| 680 | 2,95 | 12,18 | 169,2 | 2244 | 6000 |
| 700 | 3,14 | 11,79 | 159,1 | 2305 | 6000 |
| 725 | 3,58 | 10,72 | 139,7 | 2451 | 6000 |
| 725 | 4,12 | 9,32 | 121,4 | 2645 | 6000 |
| 740 | 4,80 | 8,16 | 104,2 | 2802 | 6000 |
| 750 | 5,21 | 7,61 | 95,9 | 2880 | 6000 |
| 765 | 6,25 | 6,48 | 80,0 | 3035 | 6000 |
| 850 | 7,70 | 5,84 | 64,9 | 3123 | 6000 |

## IH122

| $Mn_2$ [Nm] | i | $Pn_1$ [kW] | n2 [rpm] | Fr1 [N] | Fr2 [N] |
|---|---|---|---|---|---|
| 2165 | 5,27 | 21,95 | 94,8 | 534 | 24467 |
| 2315 | 5,78 | 21,43 | 86,6 | 624 | 24843 |
| 2600 | 7,05 | 19,72 | 70,9 | 891 | 25926 |
| 2670 | 7,74 | 18,44 | 64,6 | 1092 | 26799 |
| 2745 | 8,48 | 17,32 | 59,0 | 1274 | 27668 |
| 2890 | 10,35 | 14,94 | 48,3 | 1653 | 29780 |
| 3180 | 12,66 | 13,43 | 39,5 | 1894 | 30000 |
| 3325 | 13,86 | 12,82 | 36,1 | 1990 | 30000 |
| 3470 | 16,92 | 10,96 | 29,6 | 2286 | 30000 |
| 3615 | 19,32 | 10,00 | 25,9 | 2439 | 30000 |
| 3615 | 20,57 | 9,40 | 24,3 | 2536 | 30000 |
| 3610 | 22,52 | 8,57 | 22,2 | 2665 | 30000 |
| 3615 | 24,47 | 7,90 | 20,4 | 2773 | 30000 |
| 3615 | 27,49 | 7,03 | 18,2 | 2912 | 30000 |
| 3610 | 29,86 | 6,46 | 16,7 | 3000 | 30000 |

# 6.7 IH/IHA RIDUTTORE - 500 rpm



## IH122

| $Mn_2$ [Nm] | i | $Pn_1$ [kW] | n2 [rpm] | Fr1 [N] | Fr2 [N] |
|---|---|---|---|---|---|
| 4270 | 33,00 | 6,92 | 15,2 | 3098 | 30000 |
| 4270 | 36,13 | 6,32 | 13,8 | 3179 | 30000 |
| 4270 | 44,10 | 5,18 | 11,3 | 3332 | 30000 |

## IH123

| $Mn_2$ [Nm] | i | $Pn_1$ [kW] | n2 [rpm] | Fr1 [N] | Fr2 [N] |
|---|---|---|---|---|---|
| 4270 | 45,77 | 5,09 | 10,9 | 3358 | 30000 |
| 4270 | 55,87 | 4,17 | 8,9 | 3479 | 30000 |
| 4270 | 67,32 | 3,46 | 7,4 | 3573 | 30000 |
| 4270 | 73,71 | 3,16 | 6,8 | 3612 | 30000 |
| 4270 | 83,34 | 2,80 | 6,0 | 3660 | 30000 |
| 4270 | 89,97 | 2,59 | 5,6 | 3688 | 30000 |
| 4275 | 100,29 | 2,33 | 5,0 | 3723 | 30000 |
| 4270 | 108,34 | 2,15 | 4,6 | 3746 | 30000 |
| 4270 | 118,62 | 1,97 | 4,2 | 3770 | 30000 |
| 4270 | 128,18 | 1,82 | 3,9 | 3789 | 30000 |
| 4275 | 144,79 | 1,61 | 3,5 | 3817 | 30000 |
| 4265 | 155,22 | 1,50 | 3,2 | 3831 | 30000 |
| 4270 | 172,80 | 1,35 | 2,9 | 3851 | 30000 |
| 4270 | 189,19 | 1,23 | 2,6 | 3867 | 30000 |
| 4270 | 207,43 | 1,12 | 2,4 | 3881 | 30000 |
| 4275 | 230,92 | 1,01 | 2,2 | 3896 | 30000 |

## IH142

| $Mn_2$ [Nm] | i | $Pn_1$ [kW] | n2 [rpm] | Fr1 [N] | Fr2 [N] |
|---|---|---|---|---|---|
| 3320 | 5,27 | 33,66 | 94,8 | 4695 | 31484 |
| 3545 | 6,36 | 29,82 | 78,7 | 5370 | 33486 |
| 3610 | 7,04 | 27,41 | 71,0 | 5778 | 34880 |
| 3830 | 7,84 | 26,11 | 63,8 | 6007 | 35776 |
| 4700 | 9,45 | 26,59 | 52,9 | 5926 | 35303 |
| 5200 | 10,47 | 26,55 | 47,7 | 5928 | 35010 |
| 5275 | 13,07 | 21,58 | 38,2 | 6790 | 39149 |
| 5640 | 15,75 | 19,15 | 31,8 | 7212 | 41556 |
| 5710 | 17,45 | 17,49 | 28,6 | 7497 | 43556 |
| 5780 | 20,04 | 15,42 | 24,9 | 7854 | 46487 |
| 5780 | 24,15 | 12,80 | 20,7 | 8307 | 51117 |
| 5780 | 26,76 | 11,55 | 18,7 | 8523 | 53795 |
| 6835 | 32,24 | 11,33 | 15,5 | 8863 | 55000 |
| 6835 | 38,85 | 9,41 | 12,9 | 9145 | 55000 |

# 6.7 IH/IHA RIDUTTORE - 500 rpm



## IH142

| $Mn_2$ [Nm] | i | $Pn_1$ [kW] | n2 [rpm] | Fr1 [N] | Fr2 [N] |
|---|---|---|---|---|---|
| 6835 | 43,05 | 8,49 | 11,6 | 9279 | 55000 |

## IH143

| $Mn_2$ [Nm] | i | $Pn_1$ [kW] | n2 [rpm] | Fr1 [N] | Fr2 [N] |
|---|---|---|---|---|---|
| 6835 | 48,35 | 7,72 | 10,3 | 9415 | 55000 |
| 6835 | 53,53 | 6,97 | 9,3 | 9522 | 55000 |
| 6835 | 59,22 | 6,30 | 8,4 | 9618 | 55000 |
| 6835 | 62,99 | 5,93 | 7,9 | 9672 | 55000 |
| 6835 | 71,35 | 5,23 | 7,0 | 9771 | 55000 |
| 6835 | 79,07 | 4,72 | 6,3 | 9844 | 55000 |
| 6830 | 86,43 | 4,32 | 5,8 | 9902 | 55000 |
| 6835 | 96,21 | 3,88 | 5,2 | 9964 | 55000 |
| 6835 | 104,51 | 3,57 | 4,8 | 10009 | 55000 |
| 6830 | 115,92 | 3,22 | 4,3 | 10059 | 55000 |
| 6835 | 128,47 | 2,91 | 3,9 | 10104 | 55000 |
| 6835 | 139,55 | 2,67 | 3,6 | 10137 | 55000 |
| 6830 | 154,33 | 2,42 | 3,2 | 10174 | 55000 |
| 6835 | 185,96 | 2,01 | 2,7 | 10232 | 55000 |
| 6830 | 206,08 | 1,81 | 2,4 | 10260 | 55000 |

# 7.1 CONDIZIONI DI VENDITA

Tutte le forniture effettuate da Motovario si intendono regolate esclusivamente dalle condizioni generali di vendita disponibili sul nostro sito:

**http://www.motovario.com/ita/corporate/condizioni-di-vendita**

H / IEC / ATEX / IT / REV.0 / 2017