TECHNICAL CATALOGUE

S SERIES

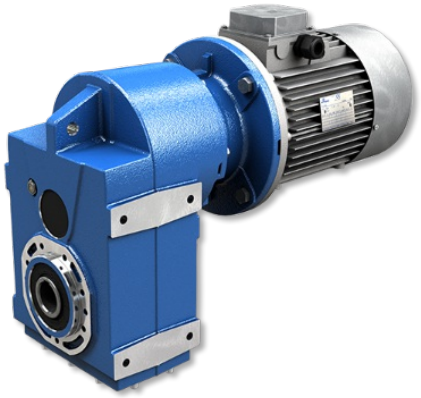

SHAFT**MOUNTED** GEARED**MOTORS**

STANDARD **IEC**

DIRECTIVE **ATEX** Ex

MOTOVARIO®

HEART OF MOTION

a TECO Group company

INDEX

1. GENERAL INFORMATION

1.1 ATEX 4

1.2 SYMBOLS AND FORMULAS 5

1.2.1 Symbols 5

1.2.2 Formulas 6

1.3 PRODUCT SELECTION 7

1.4 SERVICE FACTOR 8

1.5 INSTALLATION 9

2. PRODUCT INFORMATION

2.1 DESIGN FEATURES 10

2.2 TYPOLOGY 11

2.2.1 Designation 11

2.2.2 Versions 12

2.2.3 Modularity 13

2.3 MOUNTING POSITIONS 14

2.3.1 Mounting positions 14

2.3.2 Position of terminal box 14

2.4 THERMAL POWER 15

2.4.1 Information 15

2.4.2 Verification 15

2.5 CRITICAL APPLICATIONS 16

2.5.1 Critical applications 16

2.5.2 Information 16

2.6 MOTOR FLANGE AVAILABILITY 17

2.7 OUTPUT SHAFT BEARINGS 21

2.8 OVERHUNG LOAD 22

2.8.1 Information 22

2.8.2 Input 22

2.8.3 Output 23

2.9 LUBRICATION 24

2.9.1 Information 24

2.9.2 Lubricants 24

2.9.3 Special lubricants 25
2.9.4 Quantity 26
2.10 MOMENTS OF INERTIA 27

3. DIMENSIONS

3.1 REDUCERS/GEARED MOTORS 28
3.1.1 S 052...123 28
3.1.2 S 142...153 29
3.1.3 CS 052...123 30
3.1.4 IS 052...123 31
3.1.5 IS 142...153 32
3.2 ELECTRIC MOTORS 33
3.2.1 Electric motors 33
3.2.2 Standard high efficiency (TS), high (TH) and premium- (TP) motors 35
3.2.3 Nominal power - [kW] 36
3.3 WEIGHT 37
3.4 END SHAFT 38

4. ACCESSORIES AND OPTIONS

4.1 LOW SPEED SHAFTS 39
4.2 OUTPUT FLANGE 40
4.3 SHAFT MOUNTING FASTENING 41
4.3.1 Reaction bolt 41
4.3.2 Torque arm - S 142...153 41
4.4 BACKSTOP DEVICE 42
4.5 OUTPUT SHAFT WITH SHRINK DISC 43
4.6 REINFORCED OIL SEALS FOR OUTPUT SHAFT 44
4.7 ASSEMBLING/DISASSEMBLING KIT 45

5. ATEX AVAILABILITY

5.1 ATEX AVAILABILITY 46

6. PERFORMANCES

6.1 S GEARED MOTORS (50Hz) 47

6.2 IS GEAR REDUCER - 1750 rpm 99

6.3 IS GEAR REDUCER - 1400 rpm 107

6.4 IS GEAR REDUCER - 1140 rpm 115

6.5 IS GEAR REDUCER - 900 rpm 123

6.6 IS GEAR REDUCER - 700 rpm 131

6.7 IS GEAR REDUCER - 500 rpm 139

7. SALES CONDITIONS

7.1 SALES CONDITIONS 147

1.1 ATEX

ATEX Certification

The gear reducers described in this catalogue, defined as “ATEX”, were designed and manufactured in compliance with: Directive **ATEX 2014/34/UE.**
If used by following the instructions set forth in the INSTALLATION AND USE INSTRUCTIONS Atex Manual (provided as an attachment to the supplied products), ATEX MOTOVARIO gear reducers can be used in one of the following environments:

Group II
Category 2G and 2D
Zone 1/21 for gases and dusts (gas group IIB) with the following protection methods:
Protection against ignition:
EN13463-5 (c) constructional safety
EN13463-8 (k) liquid immersion

Group II
Category 3G and 3D
Zone 2/22 for gases and dusts
Protection against ignition:
EN13463-5 (c) constructional safety

The room temperature envisaged for the application must range between -20 and + 40 °C (*).
The products certified for use in Zone 1/21 can be used also in Zone 2/22. To identify the environment inside which the Atex certification of the special gear reducer is limited, refer to Atex Performance Tables.

The classified units are manufactured and marked to comply with the provisions of Directive **ATEX 2014/34/UE**.

UNINTENDED USE
It is strictly forbidden to use the gear reducer:

- inside an area with equipment category I (mines likely to become endangered by firedamp);
- inside an Area classified as more severe than specified on product label;
- at a room temperature not falling within the specified limits (*);
- under conditions (P1, n1, M2) that, even individually, exceed the values specified inside Atex Performance Tables.

1.2 SYMBOLS AND FORMULAS

1.2.1 Symbols

Physical dimension	Symbol	Symbol units of measure	Input	Output
Power	P	[kW]	P_1	P_2
Requested power	Pr	[kW]	Pr_1	Pr_2
Nominal power	Pn	[kW]	Pn_1	Pn_2
Torque	M	[Nm]	M_1	M_2
Nominal torque	Mn	[Nm]		Mn_2
Requested torque	Mr	[Nm]	Mr_1	Mr_2
Speed	n	[rpm]	n_1	n_2
Force	F	[N]		
Radial load	Fr	[N]	Fr_1	Fr_2
Axial load	Fa	[N]	Fa_1	Fa_2
Reduction ratio	i			
Dynamic efficiency	η_d			
Service factor	f.s.			
Static	s			
Dynamic	d			
Calculated	c			
Maximum	max			
Minimum	min			
Moment of inertia	J	[kgm^2]	J_1	
Ambient temperature	T_{amb}	[°C]		
Dimension		[mm]		

1.2.2 Formulas

REDUCER		
Starting or stopping time	$t= v / a$	[s]
Velocity in rotary motion	$v= \pi * d * n / 60$ $v= \omega * r$	[m/s]
Speed velocity Angular velocity	$n= 60 * v / (\pi * d)$ $\omega= v / r$	[rpm] [rad/s]
Acceleration or deceleration according to a starting / stopping time	$a= v / t$	[m/s^2]
Angular acceleration	$\alpha= n / (9{,}55 * t)$ $\alpha= \omega / t$	[rad/s^2]
Starting or stopping distance (according to acceleration / deceleration or angular velocity)	$s= a * t^2 / 2$ $s= v * t / 2$	[m]
Horizontal translation force	$F= \mu * m * g$	[N]
Vertical translation force (lifting)	$F= m * g$	
Inclined plane translation force	$F= m * g (\mu * \cos\beta + \mathrm{sen}\beta)$	
m= mass [kg]; g= gravity acceleration [m/s^2]; μ= friction coefficent; β= angle of inclination		
Moment of inertia	$J= m * v^2 / \omega^2$	[kgm^2]
Torque	$M= F * d / 2$ $M= J * \omega / t$	[Nm]

MOTOR and GEARMOTOR		
Starting time	$ta= (Jext+Jm)*n_n/9{,}55+(M_{peak}-Mr)$	[s]
Braking time	$ts= (Jext+Jm)*n_n/9{,}55+(M_{peak}+Mr)$	[s]
Motor rotation angle during starting	$\varphi= n_n * ta / 19{,}1$	[rad]
Motor rotation angle during braking	$\varphi= n_n * ts / 19{,}1$	[rad]
Power available at the shaft of single phase motor	$P= V * I * \eta * \cos\omega$	[W]
Power available at the shaft of three phase motor	$P= 1{,}73 * V * I * \eta * \cos\omega$	[W]

RUNNING at 60Hz		
Speed velocity at 60Hz	$n_{60Hz}= 1{,}2 * n_{50Hz}$	[rpm]
Power at 60Hz	$P1_{60Hz}= P1_{50Hz} * V_{60Hz}/V_{50Hz}$	[kW]
If input voltage at 60 Hz (V_{60Hz}) corresponds to winding voltage at 50 Hz (V_{50Hz}), power doesn't change $P1_{60Hz}= P1_{50Hz}$ If input voltage at 60 Hz (V_{60Hz}) is 20% higher than winding voltage at 50 Hz (V_{50Hz}), power increases by 20% $P1_{60Hz}= 1{,}2\ P1_{50Hz}$		
Torque at 60Hz	$M_{60hz}= M_{50Hz} * P1_{60Hz} / (1{,}2 * P1_{50Hz})$	[Nm]
Service factor at 60Hz	$f.s._{60Hz}= f.s._{50Hz} * 1{,}175 * P1_{50Hz} / P1_{60Hz}$	-

1.3 PRODUCT SELECTION

For correctly selecting a gear reducer or geared motor, several essential pieces of data are required:

1. The rotational input speed to the gear reducer **(n_1)** and the rotational output speed **(n_2).** Through these two values it is possible to calculate the reduction ratio **(i)** of the gear reducer using the following formula: **$i=n_1/n_2$**
2. The torque required by the application **(Mr_2)**.

The geared motor or gear reducer can be selected once this data is known.
This guide helps you to select the right product in just a few steps:

Geared motor selection

1. Determine the application's actual service factor **(s.f.)**. This parameter depends on the type of load of the powered machine, the number of starts per hour and the hours of operation (refer to the "Service factor" paragraph).
2. Calculate the input power **Pr_1** using the required torque value **Mr_2**, the speed **n_2** and dynamic efficiency value. **$Pr1=(Mr_2*n_2)/(9550*\eta_d)$.** The dynamic efficiency value depends on the type of gear reducer and on the number of gear reduction stages. (To calculate the efficiency value see its page).
3. Consult the geared motor performance tables and identify a normalised power value **Pn_1** exceeding the required power **Pr_1**, such that: **$Pn_1 \geq Pr_1$**
4. Once the suitable nominal power has been identified, select the geared motor capable of generating the rotational speed closest to the desired n_2 value and with service factor s.f. greater or equal to that required by the application.

For Atex product selection, use the service factor "f.s. Atex".

In the geared motor selection tables the combinations include 2-pole, 4-pole and 6-pole motors powered at 50Hz.

Gear reducer selection

1. Determine the application's service factor **(s.f.)** (consult to the "Service factor" paragraph on its page) .
2. Calculate the reduction ratio i from the requested output speed **n_2** and from the input speed **n1. $i=n_1/n_2$**
3. Calculate the torque **Mc_2** for selecting the gear reducer through the torque required by the application **Mr_2** and the service factor s.f.: **$Mc_2=Mr_2*(f.s.)$**
4. Consult the Gear Reducer Performance tables looking for the reducer that, with the reduction ratio closer to the calculated one, has a nominal torque **Mn_2** so that: **$Mn_2 \geq Mc_2$**

For Atex product Selection, refer to Atex Gear Reducer Performance tables.

Checks

Once the gear reducer or geared motor has been selected, the following checks should be performed:

A. **Thermal power**

The gear reducer's thermal power must be equal to or greater than the installed mechanical power, or the power required by the application according to the indications contained in the section (refer to the "Thermal power" paragraph).

B. **Maximum torque**

Generally, the maximum torque (peak instantaneous load) that can be applied to the gear reducer must not exceed 200% of the nominal torque **Mn_2** (ATEX - M_2max).

C. **Radial loads**

1. Verify that the radial loads acting on the input and/or output shafts are within with the values indicated in the catalogue. If they exceed these values, increase the size of the gear reducer or modify the external load capacity. During the checking phase, it is important to remember that the values indicated in the catalogue refer to loads acting on the mid-point of the shaft protrusion, therefore, if the load is applied to a different position, appropriate formulas must be used to calculate the admissible load in the desired position (refer to the "Radial loads" paragraph).
2. If accessory output shafts are present, make sure that the applied load is compatible with shaft size. If help is needed: contact MOTOVARIO TECHNICAL SERVICE.

D. If an electric motor is going to be fitted to the selected gear reducer, check for its applicability by referring to the configuration table (see paragraph "Configurations"). From IEC 180 motors, verify if necessary to support the motor with feet. In case of need please contact MOTOVARIO TECHNICAL SERVICE.

(Atex version, only) Consult catalogue to make sure that Version, Mounting and Accessories meet Atex certification requirements.

1.4 SERVICE FACTOR

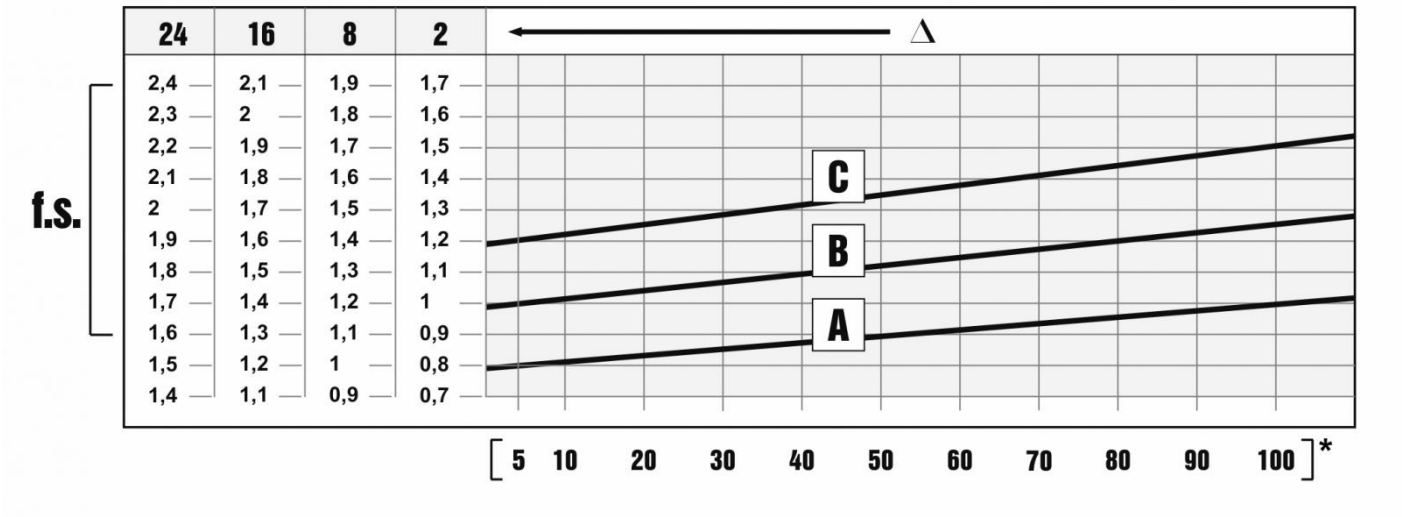

The service factor (f.s.) depends on the operating conditions the gear reducer is subjected to.
The parameters that need to be taken into consideration to select the most adequate service factor correctly comprise:

- type of load of the operated machine : A - B - C
- length of daily operating time: hours/day (Δ)
- start-up frequency: starts/hour (*)

LOAD:

- **A** - uniform = fa ≤ 0,3
- **B** - moderate shocks = fa ≤ 3
- **C** - heavy shocks = fa ≤ 10

fa = Je/Jm

- Je [kgm^2] moment of reduced external inertia at the drive-shaft
- Jm [kgm^2] moment of inertia of motor

If fa > 10 call our Technical Service.

A. Screw feeders for light materials, fans, assembly lines, conveyor belts for light materials, small mixers, lifts, cleaning machines, fillers, control machines.
B. Winding devices, woodworking machine feeders, goods lifts, balancers, threading machines, medium mixers, conveyor belts for heavy materials, winches, sliding doors, fertilizer scrapers, packing machines, concrete mixers, crane mechanisms, milling cutters, folding machines, gear pumps.
C. Mixers for heavy materials, shears, presses, centrifuges, rotating supports, winches and lifts for heavy materials, grinding lathes, stone mills, bucket elevators, drilling machines, hammer mills, cam presses, folding machines, turntables, tumbling barrels, vibrators, shredders.

1.5 INSTALLATION

To install the gear reducer it is necessary to note the following recommendations:

- Check the correct direction of rotation of the gear reducer output shaft before fitting the unit to the machine.
- In the case of particularly lengthy periods of storage (4/6 months), if the oil seal is not immersed in the lubricant inside the unit, it is recommended to change it since the rubber could stick to the shaft or may even have lost the elasticity it needs to function properly.
- Whenever possible, protect the gear reducer against solar radiation and bad weather.
- Ensure the motor cools correctly by ensuring good passage of air from the fan side.
- In the case of ambient temperatures < -5°C or > +40°C call the Technical Service.
- The various parts (pulleys, gear wheels, couplings, shafts, etc.) must be mounted on the shafts using special threaded holes or other systems that anyhow ensure correct operation without risking damage to the bearings or external parts of the units. Lubricate the surfaces in contact to avoid seizure or oxidation.
- Painting must definitely not go over rubber parts and the holes on the breather plugs, if any.
- For units equipped with oil plugs, replace the closed plug used for shipping with the special breather plug.
- Check the correct level of the lubricant through the indicator, if there is one.
- Starting must take place gradually, without immediately applying the maximum load.
- When there are parts, objects or materials under the motor drive that can be damaged by even limited spillage of oil, special protection should be fitted.

Assembling motor on pam flange

When the unit is supplied without motor, it is necessary to follow these recommendation to ensure the correct assembly of the electric motor. Check that the tolerances for the motor shaft and flange correspond to the “standard”. Carefully clean the shaft, spigot and surfaces of the flange removing traces of paint and dirt, and confirm the key is fitted correctly. Fit the half coupling/sleeve to the motor shaft (see picture) taking care to ensure the motor shaft and bearings are not damaged by avoiding excessive force and where necessary using assembly equipment. Place the couplings elastic element onto the motor half coupling and position the motor up to the gear unit ensuring the coupling element is aligned with the driven half coupling. Complete the assembly using the fixing bolts. Key-ways with tightened tolerances.

In case of Atex units, fit gasket (to be requested to Motovario) between PAM flange and motor.

Flexible joint

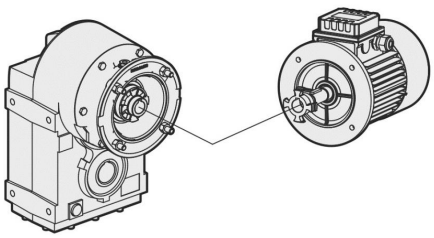

PAM Sleeve

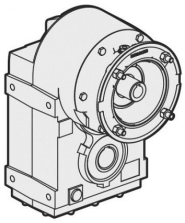

2.1 DESIGN FEATURES

Motovario products are supplied with the following surface treatment features:

Grey-coloured cast-iron cases for gears
- Die-cast materials are always painted.

Painting specifications:
- Orange-peel blue epoxy-polyester RAL 5010. Polyester resin based heat-hardening powders, altered with epoxy resins.

Mechanical properties
- Tests carried out onto degreased Unichim white lattens (film thickness: 60 microns) comply with the following specifications: adherence (ISO2409).

Heat resistance
- 24 HOURS AT 150°C.

Corrosion strength
- ASTM B 117/97 salt fog from 100 to 500 hours depending on the support's preliminary treatment.

Performance:
- Loading capacity in accordance with DIN 3990, ISO 6336, AGMA 2101, ISO 10300, DIN 3991, ISO 281, DIN 743.

Efficiency η**:**
- The efficiency is the ratio between the output power P_2 and the power absorbed by thegear reducer P_1: $\eta = P_2/P_1$.

S-range shaft-mounted reducers have an average value equal to:
S..2 stages = 0,96
S..3 stages = 0,94

2.2 TYPOLOGY

2.2.1 Designation

2.2.2 Versions

S... C - S... D - S... L

S.. C FOOT-FLANGE MOUNTING / HOLLOW SHAFT

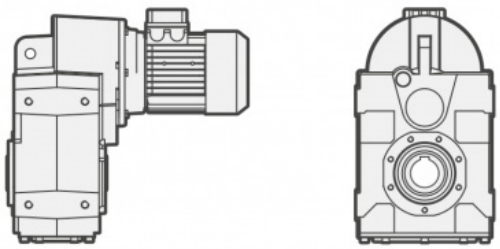

S.. D FOOT-FLANGE MOUNTING / D SOLID SHAFT

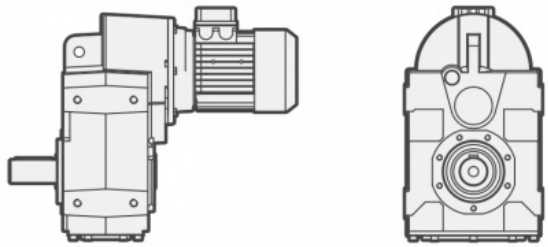

S.. L FOOT-FLANGE MOUNTING / SHRINK DISC SHAFT

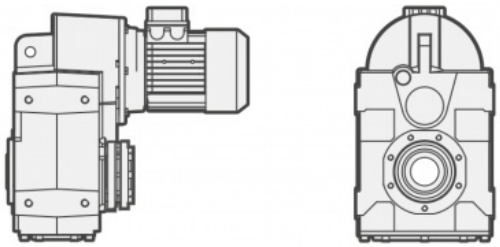

ATEX GEAR REDUCERS
SL VERSION IS AVAILABLE FOR 3G/3D CERTIFICATION ONLY

2.2 TYPOLOGY

2.2.3 Modularity

S GREY CAST IRON SERIES

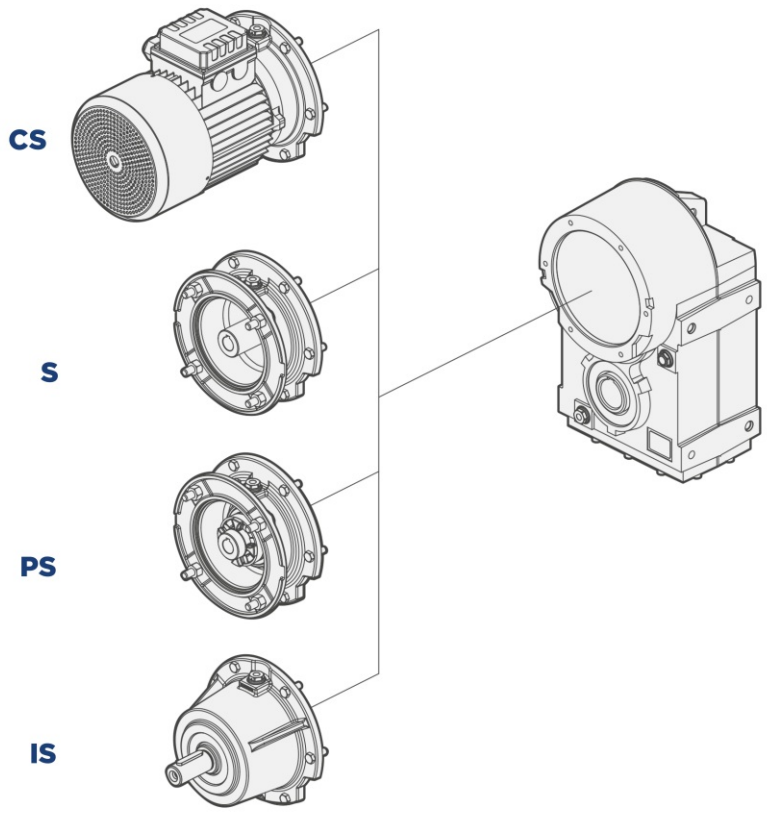

CS
Compact electric motor versions

S
Fitted for motor coupling version (PAM)

PS
Fitted for motor mounting with flexible coupling

IS
Input shaft versions

2.3 MOUNTING POSITIONS

2.3.1 Mounting positions

The mounting position of the gear unit identifies its space orientation. B3 mounting position, as from a technical point of view, ensures lower oil splash, better lubrication and less heating.

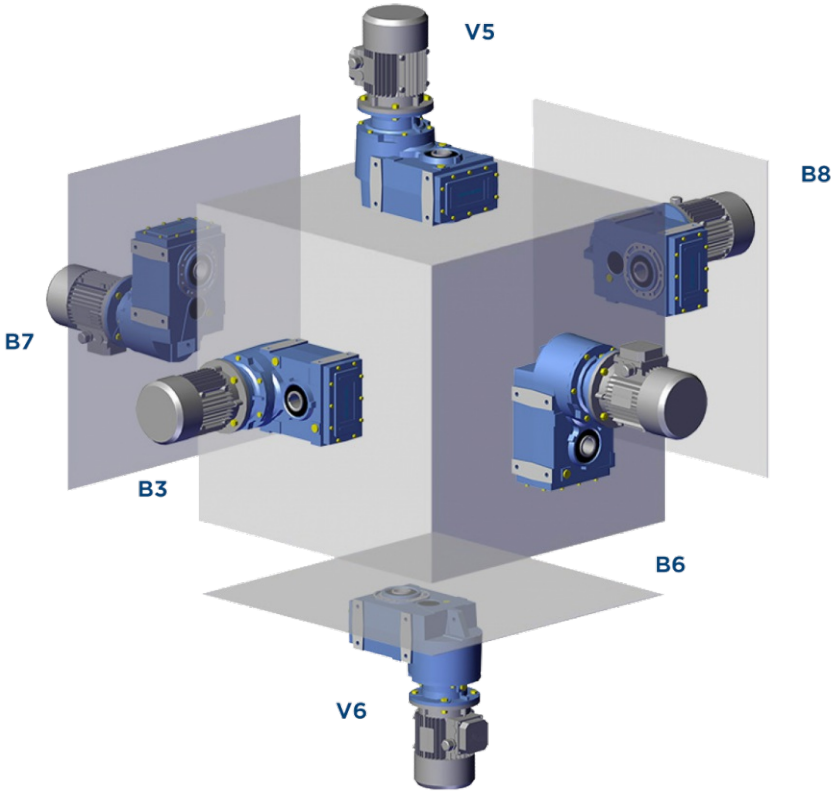

2.3.2 Position of terminal box

Unless otherwise specified when ordering, the gear reducer is supplied with terminal box in position 1.

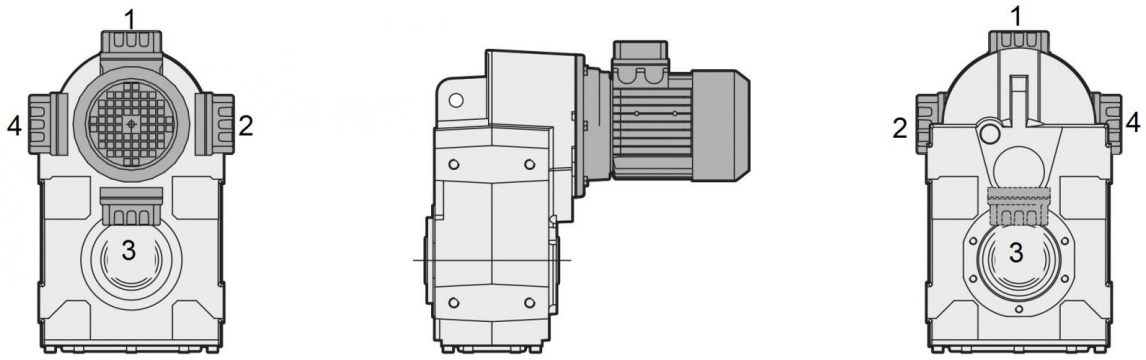

2.4 THERMAL POWER

2.4.1 Information

The scheme below indicates the nominal thermal power capacity Pth [kW] according to the following conditions:

- mounting position B3
- continuous operation at input speed <= 1500 rpm
- environment temperature T_{amb}=25°C
- sea level altitude
- air speed around the gear reducer >=1m/s
- absence of external radial and/or axial loads

n_1=1500rpm	
	Pth [kW]
S052	7
S062	9,5
S082	15,5
S102	20,5
S122	34,5
S142	53
S152	65

A correct lubrication and a proper running condition of the gearbox are guaranteed only applying an input power not exceeding Pth (at the above reference conditions)(T oil max=95°C).

NOTE: Normally, three stages gearboxes do not require thermal power verification because the thermal rating usually exceed the mechanical one.

2.4.2 Verification

Application check

Except for continuous operating times below two hours and successive pauses capable of bringing the gear reducer back to ambient temperature, for each application it is peremptory to verify the gear reducer's thermal limit according to the following formula: **P_1 < Pth * Fc * Fv * Fa,** where:

- P_1 = input power to the gear reducer [kW]
- Pth = thermal power at the reference conditions [kW] (see above table)
- Fc = ambient and operating temperature correction factor
- Fv = ventilation correction factor
- Fa = altitude correction factor

The correction factors refer to different operating conditions compared to the reference conditions, and are provided by the following ISO14179 tables:

		Duty per hour of operation %				
	Fc	100	80	70	40	20
Ambient temperature °C	10	1,15	1,21	1,32	1,55	2,07
	18	1,07	1,12	1,23	1,44	1,93
	25	1,00	1,05	1,15	1,35	1,80
	30	0,93	0,98	1,07	1,26	1,67
	40	0,83	0,87	0,95	1,12	1,49
	43	0,75	0,79	0,86	1,01	1,35
	50	0,67	0,70	0,77	0,90	1,21

Altitude (m)	Fa
0*	1
750	0,95
1500	0,9
2250	0,85
3000	0,81

Ventilation correction factor	Fv
Stagnant air (<0,5 m/s)	0.75
Indoor installation with slight ventilation	1
Indoor installation with good ventilation (>1,4 m/s)	1.4
Installazione all'aperto (>3,7 m/s)	1.9

*Sea level

In case of operation at input speeds exceeding 2000 rpm, or ambient temperatures greater than 40°C, it is advisable to contact out technical department.

2.5 CRITICAL APPLICATIONS

2.5.1 Critical applications

S	050	060	080	100	125	140	150
2000 < n1 < 3000	✔	✔	✔	✔	✔	B	B
V6	B	B	B	B	B	B	B
n1 > 3000	B	B	B	B	B	A	A
...L : V5 - V6	B	B	B	B	B	B	B
(*) ...L	B	B	B	B	B	B	B

✔ Verified application
A Application not recommended
B Check the application and/or call our technical service

(*) The shrink disc is designed only to transmit the output torque.
In case of mounting position with radial and/or axial loads, please contact the technical support.

2.5.2 Information

The performance given in the catalogue correspond to mounting position B3 or similar, when the first stage is not entirely immersed in oil. For other mounting positions and/or particular input speeds, refer to the tables that highlight different critical situations for each size of gear reducer. It is also necessary to take due consideration of and carefully assess the following applications by calling our Technical Service:

- To avoid the use as multiplier.
- Use in services that could be hazardous for people if the gear reducer fails.
- Applications with especially high inertia.
- Use as a lifting winch.
- Applications with high dynamic strain on the case of the gear reducer.
- In places with T_{amb} under -5°C or over 40°C.
- Use in chemically aggressive environments.
- Use in a salty environment.
- Mounting positions not envisaged in the catalogue.
- Use in radioactive environments.
- Use in environments pressures other than atmospheric pressure.

Avoid applications where even partial immersion of the reducer is required.
In the presence of overloading due to full load, braking, shocks or other static and dynamic causes, please verify that the peak torque is less than $2*Mn_2$.

2.6 MOTOR FLANGE AVAILABILITY

B11 = Compact electric motor versions.
These tables report all possible dimensions. Please verify service factor.
*For motor size 063 the PB version does not exist.

NOTE Atex geared motors (versions with compact electric motor B11): available for 3G/3D certification, only.

CS - S - PS 052				
i	071	080	090	100-112
8,63	B5-B11	B5-B11	B5-B11	B5-B11
11,14	B5-B11	B5-B11	B5-B11	B5-B11
12,00	B5-B11	B5-B11	B5-B11	B5-B11
13,66	B5-B11	B5-B11	B5-B11	B5-B11
15,27	B5-B11	B5-B11	B5-B11	B5-B11
16,29	B5-B11	B5-B11	B5-B11	B5-B11
18,63	B5-B11	B5-B11	B5-B11	B5-B11
19,73	B5-B11	B5-B11	B5-B11	B5-B11
21,04	B5-B11	B5-B11	B5-B11	B5-B11
21,53	B5-B11	B5-B11	B5-B11	B5-B11
24,07	B5-B11	B5-B11	B5-B11	B5-B11
25,20	B5-B11	B5-B11	B5-B11	B5-B11
25,79	B5-B11	B5-B11	B5-B11	B5-B11
27,81	B5-B11	B5-B11	B5-B11	B5-B11
30,00	B5-B11	B5-B11	B5-B11	
32,55	B5-B11	B5-B11	B5-B11	B5-B11
33,00	B5-B11	B5-B11	B5-B11	
34,09	B5-B11	B5-B11	B5-B11	B5-B11
36,55	B5-B11	B5-B11	B5-B11	
38,75	B5-B11	B5-B11	B5-B11	
39,90	B5-B11	B5-B11	B5-B11	B5-B11
42,63	B5-B11	B5-B11	B5-B11	
46,00	B5-B11	B5-B11	B5-B11	
47,20	B5-B11	B5-B11	B5-B11	
52,25	B5-B11	B5-B11	B5-B11	
57,86	B5-B11	B5-B11	B5-B11	
59,42	B5-B11	B5-B11	B5-B11	
72,83	B5-B11	B5-B11	B5-B11	

CS - S - PS 053				
i	*063	071	080	090
36,50	B5-B11	B5-B11	B5-B11	B5-B11
47,14	B5-B11	B5-B11	B5-B11	B5-B11
57,79	B5-B11	B5-B11	B5-B11	B5-B11
63,74	B5-B11	B5-B11	B5-B11	B5-B11
78,14	B5-B11	B5-B11	B5-B11	B5-B11
74,20	B5-B11	B5-B11	B5-B11	B5-B11
95,84	B5-B11	B5-B11	B5-B11	B5-B11
117,48	B5-B11	B5-B11	B5-B11	B5-B11
137,45	B5-B11	B5-B11	B5-B11	B5-B11
177,55	B5-B11	B5-B11	B5-B11	B5-B11
198,45	B5-B11	B5-B11	B5-B11	
217,64	B5-B11	B5-B11	B5-B11	B5-B11
256,33	B5-B11	B5-B11	B5-B11	
314,21	B5-B11	B5-B11	B5-B11	

2.6 MOTOR FLANGE AVAILABILITY

CS - S - PS 062				
i	071	080	090	100-112
8,00		B5-B11	B5-B11	B5-B11
8,92		B5-B11	B5-B11	B5-B11
9,55		B5-B11	B5-B11	B5-B11
10,65		B5-B11	B5-B11	B5-B11
11,71		B5-B11	B5-B11	B5-B11
13,06		B5-B11	B5-B11	B5-B11
13,36		B5-B11	B5-B11	B5-B11
15,94		B5-B11	B5-B11	B5-B11
16,16		B5-B11	B5-B11	B5-B11
19,29		B5-B11	B5-B11	B5-B11
19,55		B5-B11	B5-B11	B5-B11
23,18	B5-B11	B5-B11	B5-B11	B5-B11
23,75	B5-B11	B5-B11	B5-B11	B5-B11
25,14	B5-B11	B5-B11	B5-B11	B5-B11
27,66	B5-B11	B5-B11	B5-B11	B5-B11
30,00	B5-B11	B5-B11	B5-B11	B5-B11
33,93	B5-B11	B5-B11	B5-B11	B5-B11
36,57	B5-B11	B5-B11	B5-B11	B5-B11
39,38	B5-B11	B5-B11	B5-B11	B5-B11
43,64	B5-B11	B5-B11	B5-B11	B5-B11
46,10	B5-B11	B5-B11	B5-B11	
48,30	B5-B11	B5-B11	B5-B11	B5-B11
53,53	B5-B11	B5-B11	B5-B11	B5-B11
55,00	B5-B11	B5-B11	B5-B11	
67,47	B5-B11	B5-B11	B5-B11	

CS - S - PS 063			
i	071	080	090
33,57	B5-B11	B5-B11	B5-B11
37,77	B5-B11	B5-B11	B5-B11
40,05	B5-B11	B5-B11	B5-B11
49,13	B5-B11	B5-B11	B5-B11
55,29	B5-B11	B5-B11	B5-B11
58,72	B5-B11	B5-B11	B5-B11
65,85	B5-B11	B5-B11	B5-B11
68,25	B5-B11	B5-B11	B5-B11
73,63	B5-B11	B5-B11	B5-B11
81,43	B5-B11	B5-B11	B5-B11
99,89	B5-B11	B5-B11	B5-B11
126,43	B5-B11	B5-B11	B5-B11
150,85	B5-B11	B5-B11	B5-B11
182,53	B5-B11	B5-B11	B5-B11
185,05	B5-B11	B5-B11	B5-B11
217,79	B5-B11		
267,16	B5-B11		

CS - S - PS 082				
i	080	090	100-112	132
7,34	B5-B11	B5-B11	B5-B11	B5-B11
8,06	B5-B11	B5-B11	B5-B11	B5-B11
9,94	B5-B11	B5-B11	B5-B11	B5-B11
11,61	B5-B11	B5-B11	B5-B11	B5-B11
12,75	B5-B11	B5-B11	B5-B11	B5-B11
14,04	B5-B11	B5-B11	B5-B11	B5-B11
15,43	B5-B11	B5-B11	B5-B11	B5-B11
15,73	B5-B11	B5-B11	B5-B11	B5-B11
17,29	B5-B11	B5-B11	B5-B11	B5-B11
19,03	B5-B11	B5-B11	B5-B11	B5-B11
20,14	B5-B11	B5-B11	B5-B11	B5-B11
22,13	B5-B11	B5-B11	B5-B11	B5-B11
24,00	B5-B11	B5-B11	B5-B11	B5-B11
26,05	B5-B11	B5-B11	B5-B11	B5-B11
27,29	B5-B11	B5-B11	B5-B11	B5-B11
28,67	B5-B11	B5-B11	B5-B11	B5-B11
29,60	B5-B11	B5-B11	B5-B11	B5-B11
31,78	B5-B11	B5-B11	B5-B11	B5-B11
34,91	B5-B11	B5-B11	B5-B11	B5-B11
35,50	B5-B11	B5-B11	B5-B11	
40,05	B5-B11	B5-B11	B5-B11	B5-B11
43,05	B5-B11	B5-B11	B5-B11	B5-B11
50,25	B5-B11	B5-B11	B5-B11	
54,27	B5-B11	B5-B11	B5-B11	
61,98	B5-B11	B5-B11	B5-B11	

CS - S - PS 083				
i	071	080	090	100-112
67,52		B5-B11	B5-B11	B5-B11
74,18		B5-B11	B5-B11	B5-B11
81,71		B5-B11	B5-B11	B5-B11
91,49		B5-B11	B5-B11	B5-B11
100,62		B5-B11	B5-B11	B5-B11
117,17	B5-B11	B5-B11	B5-B11	
128,73	B5-B11	B5-B11	B5-B11	
136,34	B5-B11	B5-B11	B5-B11	B5-B11
158,76	B5-B11	B5-B11	B5-B11	
184,88	B5-B11	B5-B11	B5-B11	
203,11	B5-B11	B5-B11	B5-B11	
205,34	B5-B11	B5-B11	B5-B11	B5-B11
226,04	B5-B11	B5-B11	B5-B11	B5-B11
250,50	B5-B11	B5-B11	B5-B11	
266,13	B5-B11	B5-B11	B5-B11	
292,36	B5-B11	B5-B11	B5-B11	
315,73	B5-B11	B5-B11	B5-B11	
360,58	B5-B11	B5-B11	B5-B11	

2.6 MOTOR FLANGE AVAILABILITY

CS - S - PS 102					
i	080	090	100-112	132	160
8,06	B5-B11	B5-B11	B5-B11	B5-B11	B5
8,85	B5-B11	B5-B11	B5-B11	B5-B11	B5
10,88	B5-B11	B5-B11	B5-B11	B5-B11	B5
12,75	B5-B11	B5-B11	B5-B11	B5-B11	B5
13,99	B5-B11	B5-B11	B5-B11	B5-B11	B5
15,43	B5-B11	B5-B11	B5-B11	B5-B11	
17,21	B5-B11	B5-B11	B5-B11	B5-B11	B5
19,00	B5-B11	B5-B11	B5-B11	B5-B11	
20,83	B5-B11	B5-B11	B5-B11	B5-B11	
22,13	B5-B11	B5-B11	B5-B11	B5-B11	
24,28	B5-B11	B5-B11	B5-B11	B5-B11	
26,33	B5-B11	B5-B11	B5-B11	B5-B11	
29,87	B5-B11	B5-B11	B5-B11	B5-B11	
32,40	B5-B11	B5-B11	B5-B11	B5-B11	
34,91	B5-B11	B5-B11	B5-B11	B5-B11	
38,30	B5-B11	B5-B11	B5-B11	B5-B11	
42,53	B5-B11	B5-B11	B5-B11	B5-B11	
44,00	B5-B11	B5-B11	B5-B11		
47,13	B5-B11	B5-B11	B5-B11	B5-B11	
50,25	B5-B11	B5-B11	B5-B11		
55,14	B5-B11	B5-B11	B5-B11		
59,40	B5-B11	B5-B11	B5-B11		
67,84	B5-B11	B5-B11	B5-B11		

CS - S - PS 103				
i	071	080	090	100-112
74,18		B5-B11	B5-B11	B5-B11
81,39		B5-B11	B5-B11	B5-B11
89,77		B5-B11	B5-B11	B5-B11
100,15		B5-B11	B5-B11	B5-B11
110,55	B5-B11	B5-B11	B5-B11	B5-B11
121,29	B5-B11	B5-B11	B5-B11	B5-B11
128,73	B5-B11	B5-B11	B5-B11	B5-B11
141,24	B5-B11	B5-B11	B5-B11	B5-B11
173,78	B5-B11	B5-B11	B5-B11	B5-B11
188,51	B5-B11	B5-B11	B5-B11	B5-B11
203,11	B5-B11	B5-B11	B5-B11	B5-B11
222,85	B5-B11	B5-B11	B5-B11	B5-B11
224,76	B5-B11	B5-B11	B5-B11	B5-B11
274,20	B5-B11	B5-B11	B5-B11	B5-B11
280,89	B5-B11	B5-B11	B5-B11	
292,36	B5-B11	B5-B11	B5-B11	
320,79	B5-B11	B5-B11	B5-B11	
345,60	B5-B11	B5-B11	B5-B11	
394,69	B5-B11	B5-B11	B5-B11	

CS - S - PS 122							
i	080	090	100-112	132	160	180	200
8,48					B5	B5	B5
9,30					B5	B5	B5
10,24					B5	B5	B5
11,42					B5	B5	B5
12,63					B5	B5	B5
13,84					B5	B5	B5
16,99					B5	B5	B5
21,25			B5-B11	B5-B11	B5	B5	
22,37			B5-B11	B5-B11	B5	B5	
23,29			B5-B11	B5-B11	B5	B5	
26,15			B5-B11	B5-B11	B5	B5	
28,60			B5-B11	B5-B11	B5	B5	
30,51			B5-B11	B5-B11	B5	B5	
32,76			B5-B11	B5-B11	B5	B5	
33,44			B5-B11	B5-B11	B5	B5	
35,20			B5-B11	B5-B11	B5	B5	
41,07			B5-B11	B5-B11	B5	B5	
43,60	B5-B11	B5-B11	B5-B11	B5-B11			
44,63	B5-B11	B5-B11	B5-B11	B5-B11			
49,04	B5-B11	B5-B11	B5-B11	B5-B11			
53,75	B5-B11	B5-B11	B5-B11	B5-B11			
66,00	B5-B11	B5-B11	B5-B11	B5-B11			

CS - S - PS 123				
i	080	090	100-112	132
64,84			B5-B11	B5-B11
71,07			B5-B11	B5-B11
78,46			B5-B11	B5-B11
87,27			B5-B11	B5-B11
105,91			B5-B11	B5-B11
112,52	B5-B11	B5-B11	B5-B11	B5-B11
123,33	B5-B11	B5-B11	B5-B11	B5-B11
130,04	B5-B11	B5-B11	B5-B11	B5-B11
133,78	B5-B11	B5-B11	B5-B11	B5-B11
151,43	B5-B11	B5-B11	B5-B11	B5-B11
177,53	B5-B11	B5-B11	B5-B11	B5-B11
194,59	B5-B11	B5-B11	B5-B11	B5-B11
215,60	B5-B11	B5-B11	B5-B11	B5-B11
238,93	B5-B11	B5-B11	B5-B11	B5-B11
255,54	B5-B11	B5-B11	B5-B11	
280,10	B5-B11	B5-B11	B5-B11	
301,16	B5-B11	B5-B11	B5-B11	
343,93	B5-B11	B5-B11	B5-B11	

2.6 MOTOR FLANGE AVAILABILITY

S142				
i	132	160	180	200
7.31	B5	B5	B5	B5
8.20	B5	B5	B5	B5
9.28	B5	B5	B5	B5
9.91	B5	B5	B5	B5
11.40	B5	B5	B5	B5
12.81	B5	B5	B5	B5
14.27	B5	B5	B5	B5
16.00	B5	B5	B5	B5
18.10	B5	B5	B5	B5
19.33	B5	B5	B5	B5
22.24	B5	B5	B5	B5
25.26	B5	B5	B5	
28.33	B5	B5	B5	
32.05	B5	B5	B5	
34.22	B5	B5	B5	
39.37	B5	B5		

S143			
i	100 - 112	132	160
45.76	B5	B5	B5
50.97	B5	B5	B5
57.17	B5	B5	B5
64.67	B5	B5	B5
69.05	B5	B5	B5
79.45	B5	B5	B5
98.80	B5	B5	
110.05	B5	B5	
123.43	B5	B5	
139.64	B5	B5	
149.09	B5	B5	
157.48	B5		

S152				
i	160	180	200	225
12.46	B5	B5	B5	B5
13.90	B5	B5	B5	B5
15.96	B5	B5	B5	B5
17.52	B5	B5	B5	B5
19.90	B5	B5	B5	B5
22.88	B5	B5	B5	B5
27.10	B5	B5	B5	B5
29.75	B5	B5	B5	B5
33.79	B5	B5	B5	B5
38.84	B5	B5	B5	B5

S153			
i	132	160	180
40.10	B5	B5	B5
44.75	B5	B5	B5
51.37	B5	B5	B5
56.39	B5	B5	B5
64.05	B5	B5	B5
73.62	B5	B5	B5
87.16	B5	B5	
97.27	B5	B5	
111.66	B5	B5	
122.56	B5	B5	
139.20	B5	B5	
154.01	B5		
160.01	B5		
176.81	B5		
194.05	B5		
220.41	B5		
253.35	B5		

2.7 OUTPUT SHAFT BEARINGS

S	S050		S060		S080		S100	
Versions	Standard	On request	Standard	On request	Standard	On request	Standard	On request
C	1	/	1	2	1 (Ø40)	2 (Ø40)	1	2
						1 (Ø45)		
D	1	/	1	/	2	/	2	/
L	1	/	1	/	1	/	1	/

S	S125		S140		S150	
Versions	Standard	On request	Standard	On request	Standard	On request
C	1	2	1	2	1	2
D	2	/	2	/	2	/
L	1	/	1	/	1	/

1 - Ball Bearing

2 - Roller bearings

/ - Not available

2.8 OVERHUNG LOAD

2.8.1 Information

The value of the admissible radial load [N] is given in the tables relating to the performance of the gear reducer at issue. It is related to the load applied on the centre line of the shaft and in the most unfavourable conditions of angle of application and direction of rotation. The maximum admissible axial loads are 1/5 of the value of the given radial load when they are applied in combination with the radial load. The tables relating to the output shafts give the maximum admissible value. This value must never be exceeded since it relates to the strength of the case. Particular conditions of radial load higher than the limits of the catalogue may occur. In this case, call our Technical Sevice and provide details on the application: direction of the load, direction of rotation of the shaft, type of service. In case of double extension shafts with radial load applied on both ends, the max. admissible radial loads must be defined according to the specific running conditions, in this case call our Technical Service. The radial load on the shaft is calculated with the following formula: **Fre=(2000*M*fz)/D≤Fr1 or Fr2**

- **Fre** [N] Resulting radial load
- **M** [Nm] Torque on the shaft
- **D** [mm] Diameter of the transmission member mounted on the shaft
- **Fr1-Fr2** [N] Value of the maximum admitted radial load (see relative tables)
- **fz** = 1,1 gear pinion - 1,4 chain wheel - 1,7 v-pulley - 2,5 flat pulley

2.8.2 Input

When the radial load is not on the centre line of the shaft, it is necessary to adjust the admissible radial load Fr1 with the following formula: **Frx=(Fr1*a)/(b+x)**

- **a** , **b** = values given in the tables
- **x** = distance from the point of application of the load to the shaft shoulder

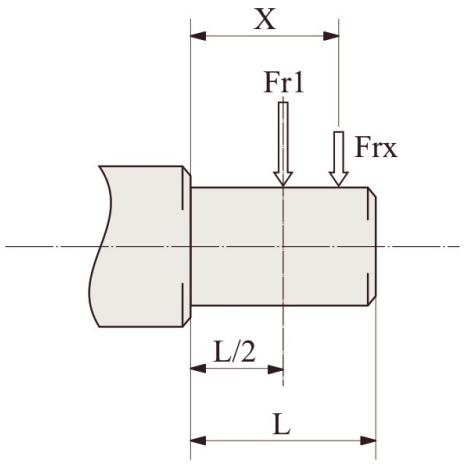

IS	052/053	062/063	082/083	102/103	122/123	142/143	152/153
a	105	105	137	137	175	146	190
b	80	80	108	108	135	106	135
Fr1 max(**)	1500	2500	3600	3600	7200	4200	5200

(**Fr1 max) Max admissible value of the reducer in static conditions and/or for limited operations. For continuous overhung loads please check the values on the performances tables calculated according to the casing, the shaft and bearings.

2.8 OVERHUNG LOAD

2.8.3 Output

When the radial load is not on the centre line of the shaft, it is necessary to adjust the admissible radial load Fr2 with the following formula: **Frx=(Fr2*a)/(b+x)**

- **a** , **b** = values given in the tables
- **x** = distance from the point of application of the load to the shaft shoulder

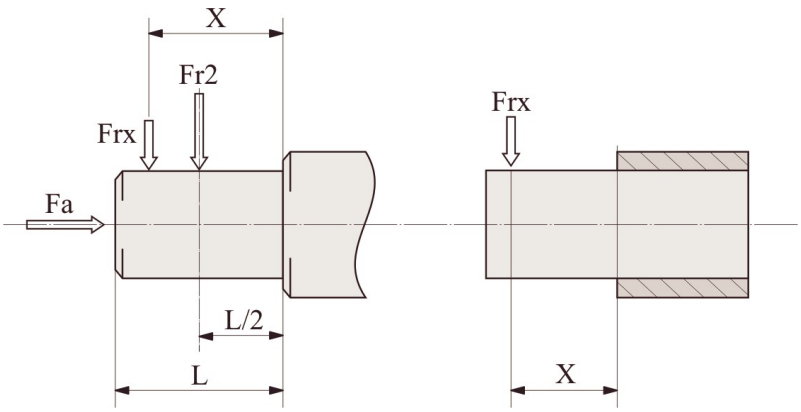

S	052/053	062/063	082/083	102/103	122/123	142/143	152/153
a	125	145	190	225	265	360,5	409,5
b	96	116	150	175	202	261	299
D (Fr2 max**)	6000	10000	18000	22000	30000	35000	40000
C (Fr2 max**)	6000	4000	7200	9000	11200	18500	19400

(**Fr2 max) Max admissible value of the reducer in static conditions and/or for limited operations. For continuous overhung loads please check the values on the performances tables calculated according to the casing, the shaft and bearings.

2.9 LUBRICATION

2.9.1 Information

In cases of ambient temperatures not envisaged in the table, call our Technical Service. In the case of temperatures under -30°C or over 60°C it is necessary to use oil seals with special properties. For operating ranges with temperatures under 0°C it is necessary to consider the following:

1. The motors need to be suitable for operation at the envisaged ambient temperature.
2. The power of the electric motor needs to be adequate for exceeding the higher starting torques required.
3. In case of cast-iron gear reducers, pay attention to impact loads since cast iron may have problems of fragility at temperatures under -15°C.
4. During the early stages of service, problems of lubrication may arise due to the high level of viscosity taken on by the oil and so it is wise to have a few minutes of rotation under no load.

For Atex gear reducers:

- Change oil as specified in the "Maintenance" table of the relevant "Use and Installation Instructions" manual (supplied with products).
- The use of oils other than the original one is forbidden.

2.9.2 Lubricants

Specifications of lubricants recommended by Motovario.
The units **S052/3 ÷ 122/3** are supplied with ENI BLASIA 220 oil, unless otherwise specified by the client.
The units **S142/3 ÷ 152/3** are supplied without lubricant.

	S052/3 ÷ 152/3	
	Mineral oil	
T_{amb}°C ISO/SAE	(-5) ÷ (+40) ISO VG220	(-15) ÷ (+25) ISO VG150
ENI	BLASIA 220	BLASIA 150
SHELL	OMALA S2 G 220	OMALA S2 G 150
KLUBER	Kluberoil GEM 1-220N	Kluberoil GEM 1-150N
MOBIL	MOBILGEAR 600 XP220	MOBILGEAR 600 XP150
CASTROL	ALPHA SP 220	ALPHA SP 150
BP	ENERGOL GR-XP220	ENERGOL GR-XP150

2.9.3 Special lubricants

	T_{amb}°C	Polyglicol synthetic oil
ENI	(-30) ÷ (+30)	Blasia S 150 (ISO VG150)
	(-20) ÷ (+40)	Blasia S 220 (ISO VG220)
MOBIL	(-45) ÷ (+0)	SCH 624 (ISO VG32)
	(-40) ÷ (+5)	SCH 626 (ISO VG68)
KLUBER	(-40) ÷ (+5)	Klubersynth GH 6-32 (ISO VG32)
	(-35) ÷ 10)	Klubersynth GH 6-80 (ISO VG80)
	(-30) ÷ (+40)	Klubersynth GH 6-150 (ISO VG150)
	(-25) ÷ (+40)	Klubersynth GH 6-220 (ISO VG220)
	(-15) ÷ (+50)	Klubersynth GH 6-460 (ISO VG460)
	(-10) ÷ (+70)	Klubersynth GH 6-680 (ISO VG680)

	T_{amb}°C	Polyglicol synthetic oil for food grade
KLUBER	(-30) ÷ (+15)	Klubersynth UH1-6 100 (ISO VG100)
	(-25) ÷ (+40)	Klubersynth UH1-6 220 (ISO VG220)
	(-15) ÷ (+40)	Klubersynth UH1-6 320 (ISO VG320)
	(-15) ÷ (+50)	Klubersynth UH1-6 460 (ISO VG460)
	(-10) ÷ (+50)	Klubersynth UH1-6 680 (ISO VG680)

If ‘special’ lubricant is required please contact for Technical Assistance.

2.9.4 Quantity

- For the gear reducers S ... series with 2, 3 stages it is always necessary to specify the envisaged position.
- S050,S060 gear reducers are supplied complete with lubricant, have no oil plugs and need no maintenance.
- S080,S100,S125 gear reducers are supplied complete with lubricant and are fitted with oil plugs to suit any mounting position included in the catalogue.
- S140,150 gear reducers are supplied without lubricant.

Oil quantity in the table (litres ~) are indicative; for a proper use you will have to refer to the level plug or the dipstick. Any level difference could depend on construction tolerances, but also by the placement of the unit or by the mounting surface at the customer's premises. It is appropriate to check and, if necessary, restores the level when the units are installed.

S - CS	052/053	062/063	082/083	102/103	122/123	142	143	152	153
B3	2,05	2,4	6	9	14,7	22	20	29,7	27
B8	1,8	2,3	4	6	11,8	20	20	31	31
B6	2,4	2,9	5,7	8	16	22 (25)	18 (24,5)	29,3 (42)	24 (40)
B7	2,1	2,6	4,5	6,8	11,3	17,5	14	22,5	18
V5	2,8	3,5	6,8	10,3	19	24,5	23,5	34,4	33
V6	2,4	2,9	6,4	9,9	18	20,8	20	33,3	32

(...) 142-143-152-153 quantity of oil [l] for gearbox with backstop device

2.10 MOMENTS OF INERTIA

The following values of J1 moment of inertia are only estimated, referred to the maximum calculated, and to the gearbox input side.

S-2/3	J_1 [Kg*m2]
052/053	0,0004
062/063	0,0006
082/083	0,0015
102/103	0,0034
122/123	0,0085
142/143	0,0384
152/153	0,083

3.1.1 S 052...123

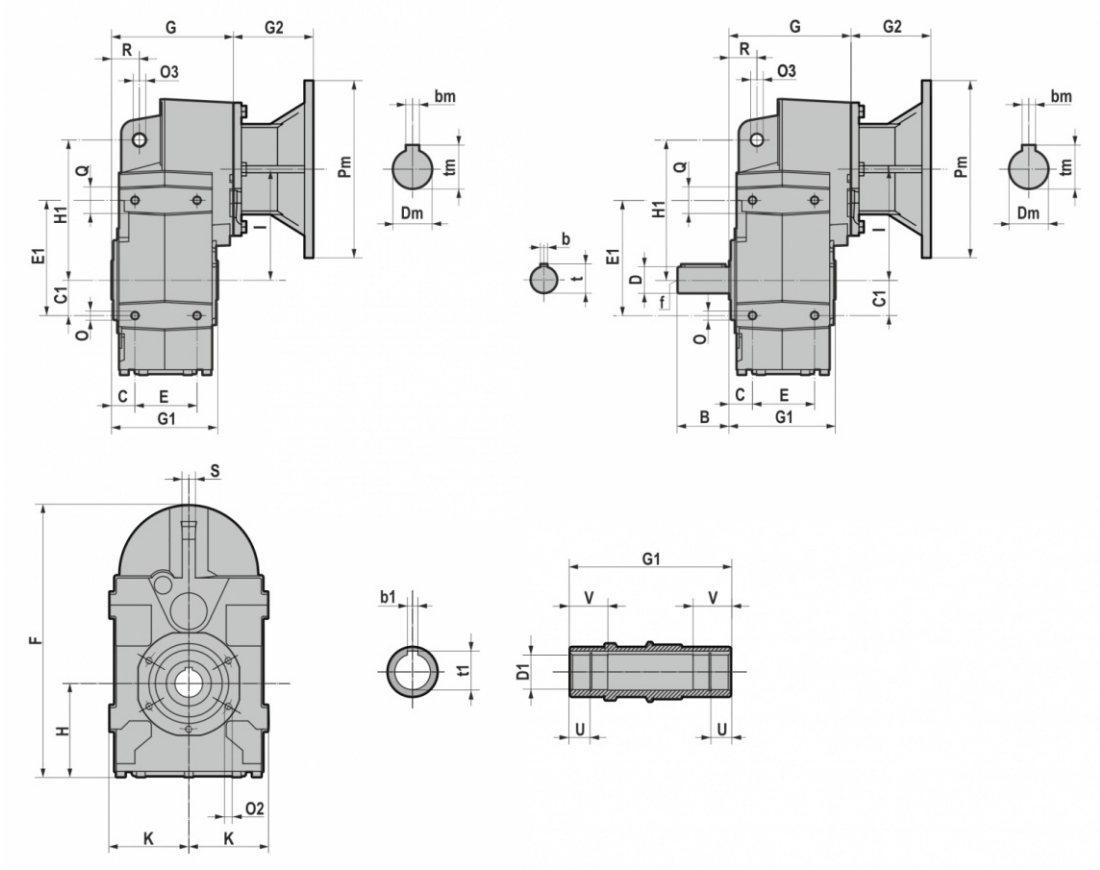

	D1 H7	b1	t1	U	V	B	D	b	t	f	C	C1	E	E1	F	G	G1	H	H1	I	K	O	O3	O2	Q	R	S
S052/S053	30	8	33	13,8	30	58	30 j6	8	33	M10	27	40	70	130	311	137,5	120	107	158	125	90,5	M10x18	14	M8x16 (n.5)	30	31,5	15
S062/S063	35	10	38	12	35	58	35 j6	10	38	M12	30	45	80	147	320	158,5	140	97	170	143	96,5	M12x20	14	M8x16 (n.5)	40	32	15
S082/S083	40	12	43	22,3	42	80	40 k6	12	43	M16	37	60	106	190	383	207	180	107	218	170	112,5	M12x20	14	M10x20 (n.7)	44	41	20
	45	14	48	22,3	42																						
S102/S103	45	14	49	22,3	50	100	50 k6	14	54	M16	37	70	137	275	426	217,5	210	119	278	180	130	M16x26	22	M12x22 (n.7)	50	50	20
	50	14	54	25	50																						
S122/S123	60	18	64	28	70	120	60 m6	18	64	M20	43	100	165	310	549	257	240	157	346	235	165	M16x30	22	M14x28 (n.7)	50	62	26

		G2		
IEC	**Pm x Dm**	050-060	080-100	125
063	**140x11**	57	/	/
071	**160x14**	69	49,0	/
080	**200x19**	90	70,0	60,5
090	**200x24**	90	70,0	60,5
100-112	**250x28**	105	85,0	75,5
132	**300x38**	/	110,0	100,5
160	**350x42**	/	157,5	148
180	**350x48**	/	157,5	148
200	**400x55**	/	/	185

B5	Pm	Dm	bm	tm
063	140	11	4	12,8
071	160	14	5	16,3
080	200	19	6	21,8
090	200	24	8	27,3
100	250	28	8	31,3
112	250	28	8	31,3
132	300	38	10	41,3
160	350	42	12	45,3
180	350	48	14	51,8
200	400	55	16	59,3

3.1.2 S 142...153

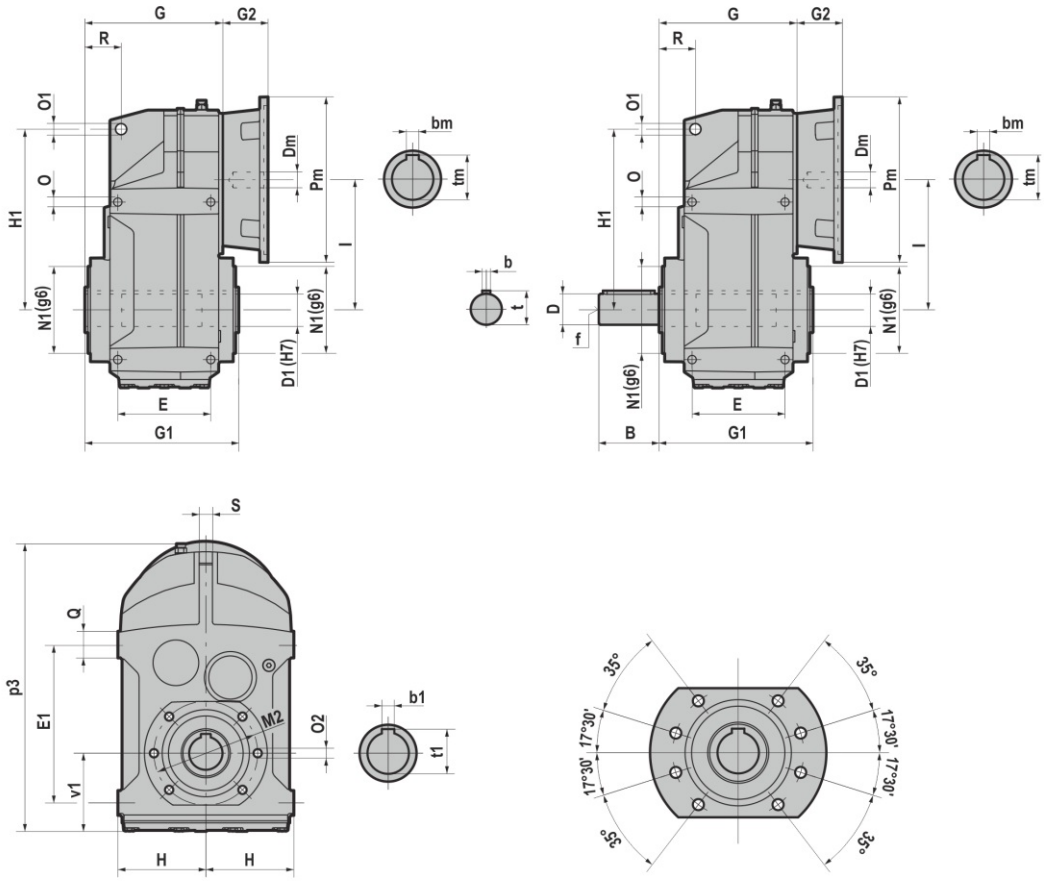

	D1	b1	t1	B	D	b	t	f	E	E1	G	G1	H	H1	I	N1	M2	O	O1	O2	p3	Q	R	S	v1
S142/S143	70	20	74,9	140	70	20	74,5	M20	205	350	282	300	200	395	269	180	220	M20x28	26	M16x26	615	50	70	30	177
	65	18	69,4																						
S152/S153	90	25	95,4	140	70	20	74,5	M20	220	400	321,5	350	225	485	325	210	260	M24x36	26	M20x30	730	60	88	36	213
	80	22	85,4	170	90	25	95																		

		G2	
IEC	Pm x Dm	S142/S143	S152/S153
100-112	250x28	73,5	/
132	300x38	84,0	87,5
160	350x42	119,5	112
180	350x48	119,5	112
200	400x55	119,5	113
225	450x60	/	144,5

B5	Pm	Dm	bm	tm
100	250	28	8	31,3
112	250	28	8	31,3
132	300	38	10	41,3
160	350	42	12	45,3
180	350	48	14	51,8
200	400	55	16	59,3
225	450	60	18	64,4

3.1.3 CS 052...123

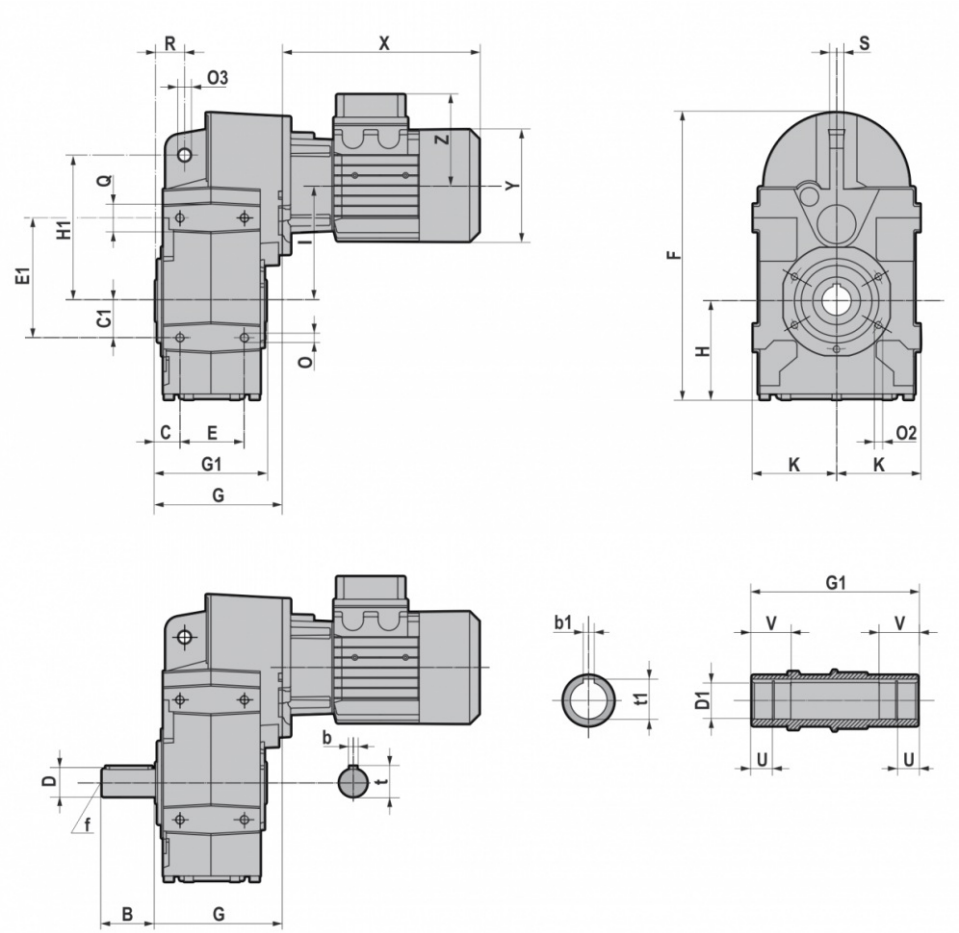

	D1 H7	b1	t1	U	V	B	D	b	t	f	C	C1	E	E1	F	G	G1	H	H1	I	K	O	O3	O2	Q	R	S
CS052/CS053	30	8	33	13,8	30	58	30 j6	8	33	M10	27	40	70	130	311	137,5	120	107	158	125	90,5	M10x18	14	M8x16 (n.5)	30	31,5	15
CS062/CS063	35	10	38	12	35	58	35 j6	10	38	M12	30	45	80	147	320	158,5	140	97	170	143	96,5	M12x20	14	M8x16 (n.5)	40	32	15
CS082/CS083	40	12	43	22,3	42	80	40 k6	12	43	M16	37	60	106	190	383	207	180	107	218	170	112,5	M12x20	14	M10x20 (n.7)	44	41	20
	45	14	48	22,3	42																						
CS102/CS103	45	14	49	22,3	50	100	50 k6	14	54	M16	37	70	137	275	426	217,5	210	119	278	180	130	M16x26	22	M12x22 (n.7)	50	50	20
	50	14	54	25	50																						
CS122/CS123	60	18	64	28	70	120	60 m6	18	64	M20	43	100	165	310	549	257	240	157	346	235	165	M16x30	22	M14x28 (n.7)	50	62	26

T (IE1 - IE2)									
		063	071	080	090S	090L	100	112	132S	132M/L
CS052/CS053 CS062/CS063	X	215	241	268	296	321	333	351	/	/
	Y	121	139	158	173	173	191	211	/	/
	Z	104	112	122	130	130	139	154	/	/
CS082/CS083 CS102/CS103	X	/	221	248	276	301	335	356	405	443
	Y	/	139	158	173	173	191	211	249	249
	Z	/	112	122	130	130	139	154	194	194
CS122/CS123	X	/	/	/	267	292	326	347	396	434
	Y	/	/	/	173	173	191	211	249	249
	Z	/	/	/	130	130	139	154	194	194

TB (IE1 - IE2)									
		063	071	080	090S	090L	100	112	132S	132M/L
CS052/CS053 CS062/CS063	X	273	306,5	341	373	398	415	448	/	/
	Y	121	139	158	173	173	191	211	/	/
	Z	119	129	137	157	157	168	183	/	/
CS082/CS083 CS102/CS103	X	/	286,5	321	353	378	417	453	505	547
	Y	/	139	158	173	173	191	211	249	249
	Z	/	129	137	157	157	168	183	230	230
CS122/CS123	X	/	/	/	343	368	407	443	495	537
	Y	/	/	/	173	173	191	211	249	249
	Z	/	/	/	157	157	168	183	230	230

3.1.4 IS 052...123

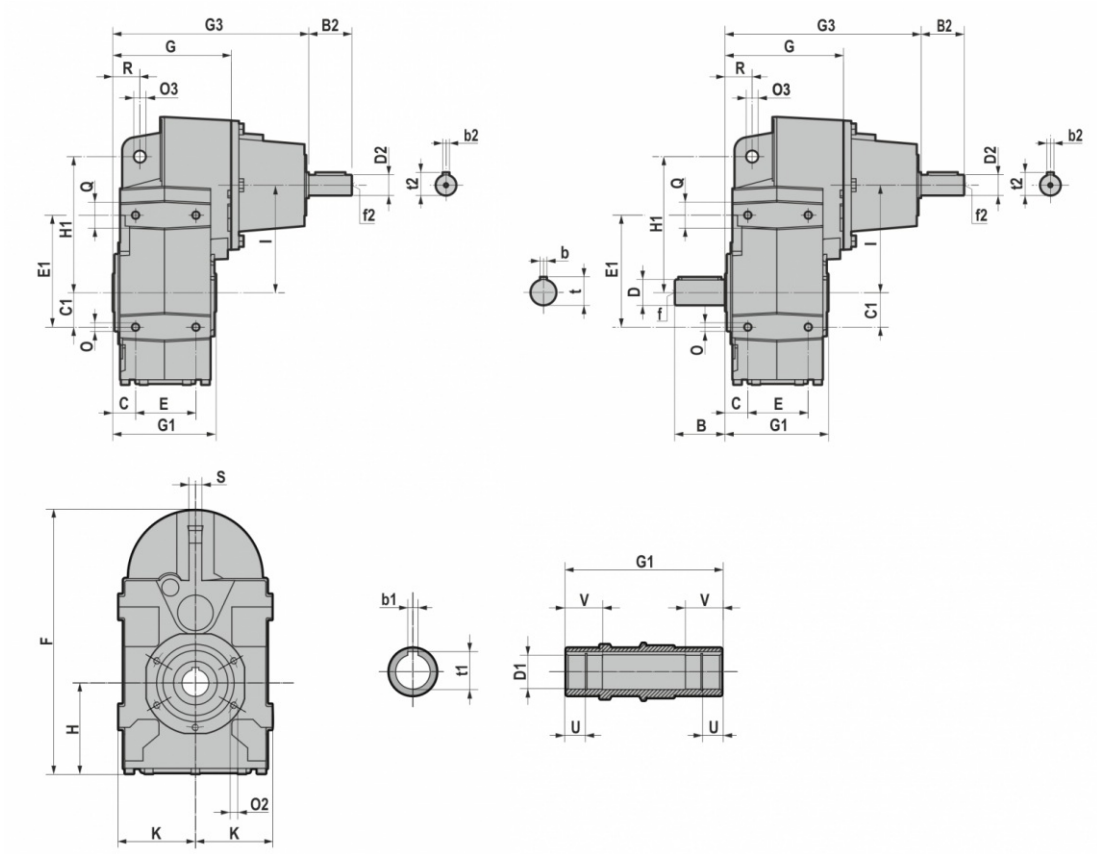

	D1 H7	b1	t1	U	V	B	D	b	t	f	C	C1	E	E1	F	G	G1	H	H1	I	K	O	O3	O2	Q	R	S
IS052/IS053	30	8	33	13,8	30	58	30 j6	8	33	M10	27	40	70	130	311	137,5	120	107	158	125	90,5	M10x18	14	M8x16 (n.5)	30	31,5	15
IS062/IS063	35	10	38	12	35	58	35 j6	10	38	M12	30	45	80	147	320	158,5	140	97	170	143	96,5	M12x20	14	M8x16 (n.5)	40	32	15
IS082/IS083	40	12	43	22,3	42	80	40 k6	12	43	M16	37	60	106	190	383	207	180	107	218	170	112,5	M12x20	14	M10x20 (n.7)	44	41	20
	45	14	48	22,3	42																						
IS102/IS103	45	14	49	22,3	50	100	50 k6	14	54	M16	37	70	137	275	426	217,5	210	119	278	180	130	M16x26	22	M12x22 (n.7)	50	50	20
	50	14	54	25	50																						
IS122/IS123	60	18	64	28	70	120	60 m6	18	64	M20	43	100	165	310	549	257	240	157	346	235	165	M16x30	22	M14x28 (n.7)	50	62	26

	G3	B2	D2	b2	t2	f2
IS052/IS053	227,5	50	24 j6	8	27	M8
IS062/IS063	248,5	50	24 j6	8	27	M8
IS082/IS083	320	60	28 j6	8	31	M10
IS102/IS103	330,5	60	28 j6	8	31	M10
IS122/IS123	383,5	80	38 k6	10	41	M12

3.1.5 IS 142...153

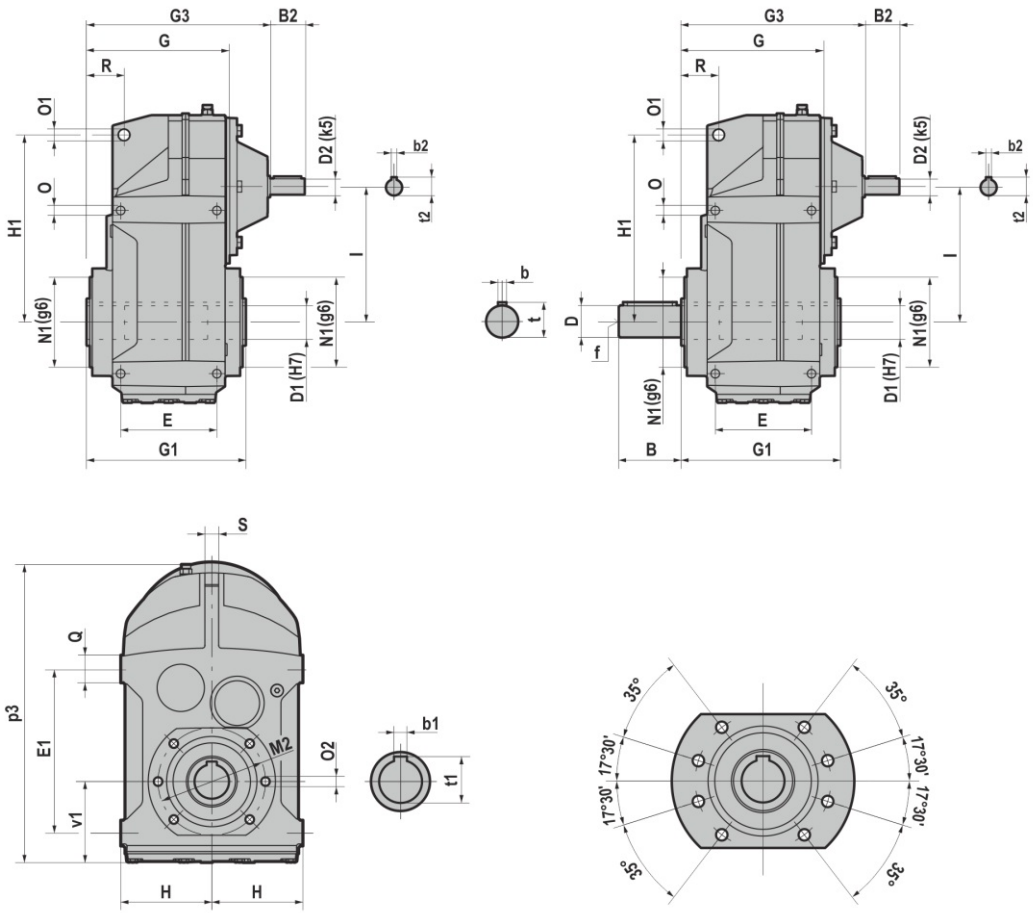

	D1	b1	t1	B	D	b	t	f	E	E1	G	G1	H	H1	I	N1	M2	O	O1	O2	p3	Q	R	S	v1
IS142/IS143	70	20	74,9	140	70	20	74,5	M20	205	350	282	300	200	395	269	180	220	M20x28	26	M16x26	615	50	70	30	177
	65	18	69,4																						
IS152/IS153	90	25	95,4	140	70	20	74,5	M20	220	400	321,5	350	225	485	325	210	260	M24x36	26	M20x30	730	60	88	36	213
	80	22	85,4	170	90	25	95																		

	G3	D2	B2	b2	t2
IS142/IS143	362	38	80	10	41
IS152/IS153	422	42	110	12	45

3.2.1 Electric motors

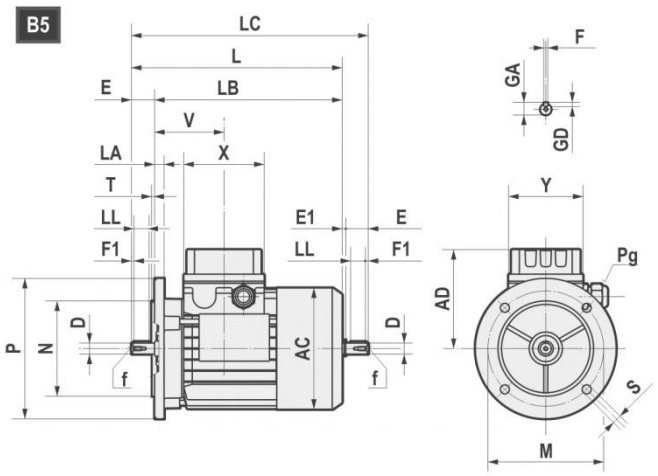

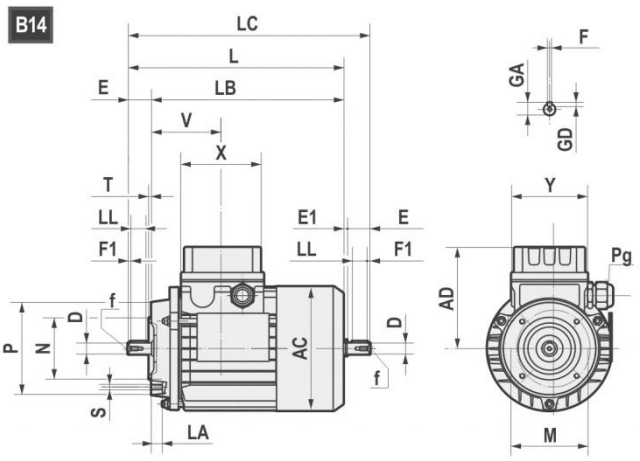

	AC	AD	L	LB	LC	X	Y	V	D	E	E1	f	F1	GA	F	GD
063	121	104	211	188	235,5	80	74	69	11 j6	23	1,5	M4x10	2,5	12,5	4	4
071	139	112	238,5	208,5	271	80	74	74,5	14 j6	30	2,5	M5x12.5	3	16	5	5
080	158	122	272,5 *(296)	232,5 *(256)	314 *(337)	80	74	78	19 j6	40	1,5	M6x16	5	21,5	6	6
90S	173	146	298 *(331)	248 *(281)	349,5 *(381)	98	98	89,5	24 j6	50	1,5	M8x19	5	27	8	7
90L	173	146	323 *(356)	273 *(306)	374,5 *(408)	98	98	89,5	24 j6	50	1,5	M8x19	5	27	8	7
100	191	155	368	308	431,5	98	98	97,5	28 j6	60	3,5	M10x22	7,5	31	8	7
112	211	170	382,5 *(408)	322,5 *(348)	447 *(472)	98	98	100	28 j6	60	3,5	M10x22	7,5	31	8	7
132S	249	195	452	372	536,5	118	118	115,5	38 k6	80	4	M12x28	10	41	10	8
132L	249	195	490	410	574,5	118	118	115,5	38 k6	80	4	M12x28	10	41	10	8
160S	249	195	520	410	/	118	118	115,5	42k6	100	/	M16x36	10	45	12	8

*TP80B4,TP90S4, TP90L4, TP90S6, TP112M4, TP112M6

B5	M	N	P	LA	S	T
063	115	95	140	10	9	3
071	130	110	160	10	9,5	3,5
080	165	130	200	12	11	3,5
090	165	130	200	12	11	3,5
100	215	180	250	15	14	4
112	215	180	250	14,5	14	4
132	265	230	300	20	14	3,5
160	300	250	350	13	18,5	3,5

B14	M	N	P	LA	S	T
063	75	60	90	10	M5	2,5
071	85	70	105	10,5	M6	2,5
080	100	80	120	10,5	M6	3
090	115	95	140	11,5	M8	3
100	130	110	160	15	M8	3,5
112	130	110	160	11,5	M8	3,5
132	165	130	200	20,5	M10	3,5
160	215	180	250	-	M12	4

3.2 ELECTRIC MOTORS

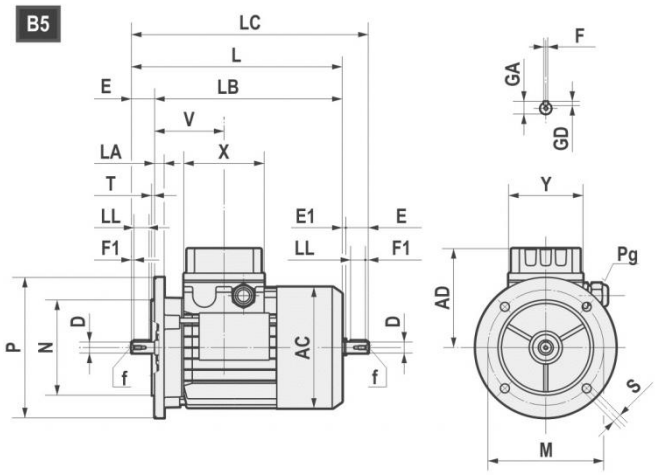

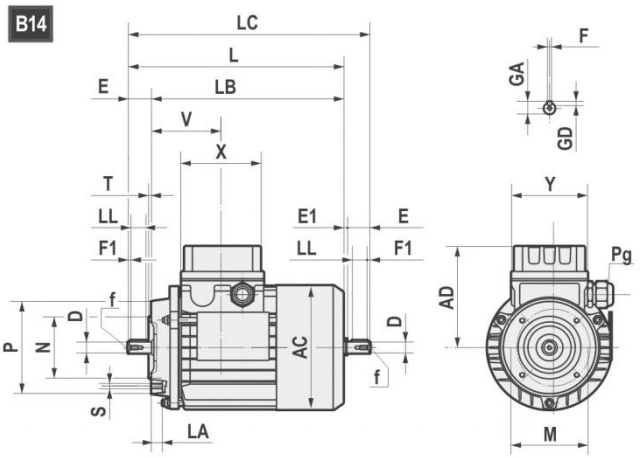

		AC	AD	L	LB	X	D	E	f	GA	F	GD	LL	Pg	
160M	4-6	314	251	600	490	158	42	110	M16	45	12	8	90	2-M40x1,5	1-M16x1,5
160L	4-6	314	251	645	535	158	42	110	M16	45	12	8	90	2-M40x1,5	1-M16x1,5
180M	4	355	267	680	570	158	48	110	M16	51,5	14	9	100	2-M40x1,5	1-M16x1,5
180L	6	355	267	720	610	158	48	110	M16	51,5	14	9	100	2-M40x1,5	1-M16x1,5
200L	4-6	397	300	785	675	187	55	110	M20	59	16	10	100	2-M50x1,5	1-M16x1,5
225S	4	446	325	820	680	187	60	140	M20	64	18	11	125	2-M50x1,5	1-M16x1,5
225M	4-6	446	325	845	705	187	60	140	M20	64	18	11	125	2-M50x1,5	1-M16x1,5
250M	4-6	485	360	910	770	238	60	140	M20	64	18	11	125	2-M63x1,5	1-M16x1,5
250M	4-6	485	360	910	770	238	65	140	M20	69	18	11	125	2-M63x1,5	1-M16x1,5
280S	4-6	547	390	970	830	238	65	140	M20	69	18	11	125	2-M63x1,5	1-M16x1,5
280S	4-6	547	390	970	830	238	75	140	M20	79,5	20	12	125	2-M63x1,5	1-M16x1,5
280M	4-6	547	390	1025	885	238	65	140	M20	69	18	11	125	2-M63x1,5	1-M16x1,5
280M	4-6	547	390	1025	885	238	75	140	M20	79,5	20	12	125	2-M63x1,5	1-M16x1,5

B5	M	N	P	LA	S	T
160	300	250	350	13	19	5
180	300	250	350	15	19	5
200	350	300	400	17	19	5
225	400	350	450	20	19	5
250	500	450	550	22	19	5
280	500	450	550	22	19	5

3.2.2 Standard high efficiency (TS), high (TH) and premium- (TP) motors

Motovario, three-phase, single polarity motors are available in three different versions (IE1-IE2-IE3) in compliance with standard 60034-30-1 (see table). The efficiency value is calculated according to the method set forth in standard IEC 60034-2-1.

1. IE1: Standard efficiency TS series.
2. IE2: High efficiency TH series
3. IE3: Premium efficiency TP series.

Table of Motovario commercial availability

		EFFICIENCY LEVEL		
NOMINAL POWER [kW]	POLES	IE1	IE2	IE3
0,09 ≤ Pn < 0,75	4 - 6	TS-TBS	-	-
0,75 ≤ Pn ≤ 11	4	TBS	-	-
0,75 ≤ Pn ≤ 5,5	6	TBS	TH-TBH	TP-TBP
0,75 ≤ Pn ≤ 9,2	4	-	TH-TBH	-
0,75 ≤ Pn ≤ 7,5	4	-	-	TP-TBP
7,5 ≤ Pn ≤ 22	6	TBS (*)	-	TP
11 ≤ Pn ≤ 90	4	-	-	TP
15 ≤ Pn ≤ 55	4	TBS (*)	-	-

(*) Series available on request.

3.2.3 Nominal power - [kW]

	63A	63B	63C	71A	71B	71C	80A			80B		
Poles	TS	TS	TS	TS	TS	TS	TS	TH	TP	TS	TH	TP
4	0,12	0,18	0,22	0,25	0,37	0,55	0,55	-	-	-	0,75	0,75
6	0,09	0,12	0,15	0,18	0,25	0,37	0,37	-	-	0,55	-	-

	90S		90L		100LR	100L	100LA		112MR	112MS	112MA	112M
Poles	TH	TP	TH	TP	TP	TP	TH	TP	TP	TP	TH	TP
4	1,1	1,1	1,5	1,5	-	-	2,2	2,2	2,2	3	4	4
6	-	0,75	0,75	-	1,1	1,5	1,1	-	-	-	2,2	2,2

	112MR	112MS	132S	132SA	132MS	132SB	132M	132MA		132MB	
Poles	TP	TP	TP	TH	TP	TH	TP	TH	TP	TH	TP
4	2,2	3	-	5,5	5,5	-	7,5	7,5	-	9,2	-
6	-	-	3	3	-	-	-	4	4	5,5	5,5

	160M	160MA	160MB	160L	160LA	180M	180L
Poles	TP	TP	TP	TP	TP	TP	TP
4	-	11	-	-	15	18,5	22
6	7,5	-	-	11	-	-	15

	200L	200LA	200LB	225S	225M	250M	280S	280M
Poles	TP	TP	TP	TP	TP	TP	TP	TP
4	30	-	-	37	45	55	75	90
6	-	18,5	22	-	-	-	-	-

3.3 WEIGHT

The values reported in the tables are referred to the weight of the gearbox with lubricant (S140/S150 supplied without lubricant) excluded.
*Weight without motor.

* S-PS	063	071	080-090	100-112	132	160	180	200	225	
052-053	16	16,4	17	21,2	/	/	/	/	/	~ kg
062-063	/	19,9	20,6	24,9	/	/	/	/	/	
082-083	/	32,9	35	37	39,7	/	/	/	/	
102-103	/	44	46	48	50,7	57,4	57,4	/	/	
122-123	/	/	82	84,2	87	93	93	108	/	
142	/	/	/	/	172	180	180	183	/	
143	/	/	/	175	183	190	/	/	/	
152	/	/	/	/	/	255	255	258	264	
153	/	/	/	/	250	270	270	/	/	

IS	~ kg
052-053	19,2
062-063	22,7
082-083	39
102-103	50
122-123	91,8
142	155
143	165
152	220
153	240

	TS									
CS	063	071	080	090S	090L	100	112	132S	132M	
052-053	19,5	20,4	25,1	29	31	36,5	48	/	/	~ kg
062-063	/	23,9	28,7	32,6	34,6	40,1	51,6	/	/	
082-083	/	36,5	41,6	44	45,5	50,6	62	76	87,6	
102-103	/	47,5	52,6	55	56,5	61,6	73	87	98,6	
122-123	/	/	/	91	92	98	108	123	132	

	TH							
CS	080	090S	090L	100	112	132S	132M	
052-053	26,8	31,3	33	38,8	51,1	/	/	~ kg
062-063	30,4	34,9	36,6	42,4	54,7	/	/	
082-083	43,3	46,3	47,5	52,9	65,1	81,3	94,4	
102-103	54,3	57,3	58,5	63,9	76,1	92,3	105,4	
122-123	/	93,3	94	100,3	111,1	128,3	138,8	

	TBS									
CS	063	071	080	090S	090L	100	112	132S	132M	
052-053	21	22,6	28,6	34,5	36,5	42	57,7	/	/	~ kg
062-063	/	26,2	32,2	38,1	40,1	45,6	61,3	/	/	
082-083	/	38,7	45	49,5	51	56	71,7	86,3	102,3	
102-103	/	49,7	56	60,5	62	67	82,7	97,3	113,3	
122-123	/	/	/	96,5	97,5	103,5	117,7	133,3	146,7	

	TBH							
CS	080	090S	090L	100	112	132S	132M	
052-053	30,3	36,8	38,5	45,7	60,8	/	/	~ kg
062-063	33,9	40,4	42,1	49,3	64,4	/	/	
082-083	46,7	51,8	53	59,7	74,8	91,6	108,8	
102-103	57,7	62,8	64	70,7	85,8	102,6	119,8	
122-123	/	98,8	99,5	104	120,8	138,6	153,2	

3.4 END SHAFT

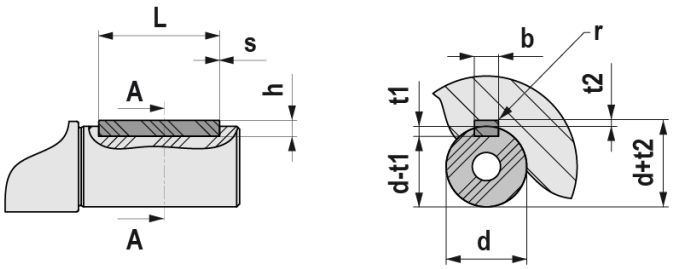

UNI 6604 - DIN 6885															
d			b x h			Tol. b / h	L		s min / max	b	t1	t2	Tol. t1 / t2	r max
	6	8	2	×	2	h9 / h9	6	20	0,16 0,25	2	1,2	1	0,1 0	0,08 0,16
>	8	10	3	×	3		6	36		3	1,8	1,4		
>	10	12	4	×	4		8	45		4	2,5	1,8		
>	12	17	5	×	5		10	56	0,25 0,4	5	3	2,3		0,16 0,25
>	17	22	6	×	6		14	70		6	3	2,8		
>	22	30	8	×	7	h9 / h11	18	90		8	4	3,3	0,2 0	
>	30	38	10	×	8		22	110	0,4 0,6	10	5	3,3		0,25 0,4
>	38	44	12	×	8		28	140		12	5	3,3		
>	44	50	14	×	9		36	160		14	5,5	3,8		
>	50	58	16	×	10		45	180		16	6	4,3		
>	58	65	18	×	11		50	200		18	7	4,4		
>	65	75	20	×	12		56	110	0,6 0,8	20	7,5	4,9		0,4 0,6
>	75	85	22	×	14		63	140		22	9	5,4		
>	85	95	25	×	14		70	160		25	9	5,4		
>	95	110	28	×	16		80	180		28	10	6,4		
>	110	130	32	×	18		90	200		32	11	7,4		
>	130	150	36	×	20		100	160	1 1,2	36	12	8,4	0,3 0	0,7 1
>	150	170	40	×	22		110	180		40	13	9,4		
>	170	200	45	×	25		125	200		45	14	10,4		

4.1 LOW SPEED SHAFTS

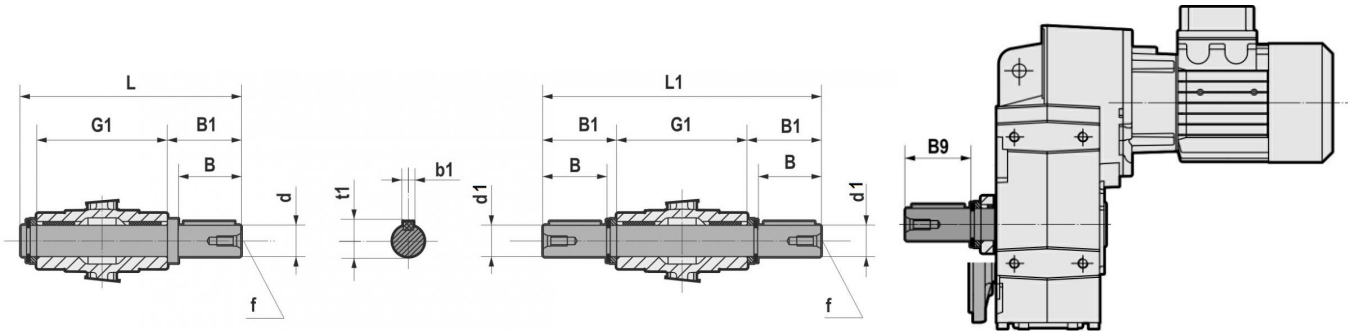

	d h6	B	B1	G1	L	f	b1	t1
S062/S063	35	58	62	140	210,5	M12	10	38
S082/S083	40	80	84,25	180	273	M16	12	43
S102/S103	50	100	105	210	325	M16	14	53,5
S122/S123	60	120	125	240	375	M20	18	64

	d k5	d1 h6	B	B1	B9	L1	f	b1	t1
S142/S143	70	70	140	150	197	600	M20	20	74,5
	65	65							69
S152/S153	90	90	170	180	221	710	M24	25	95
	80	80					M20	22	85

4.2 OUTPUT FLANGE

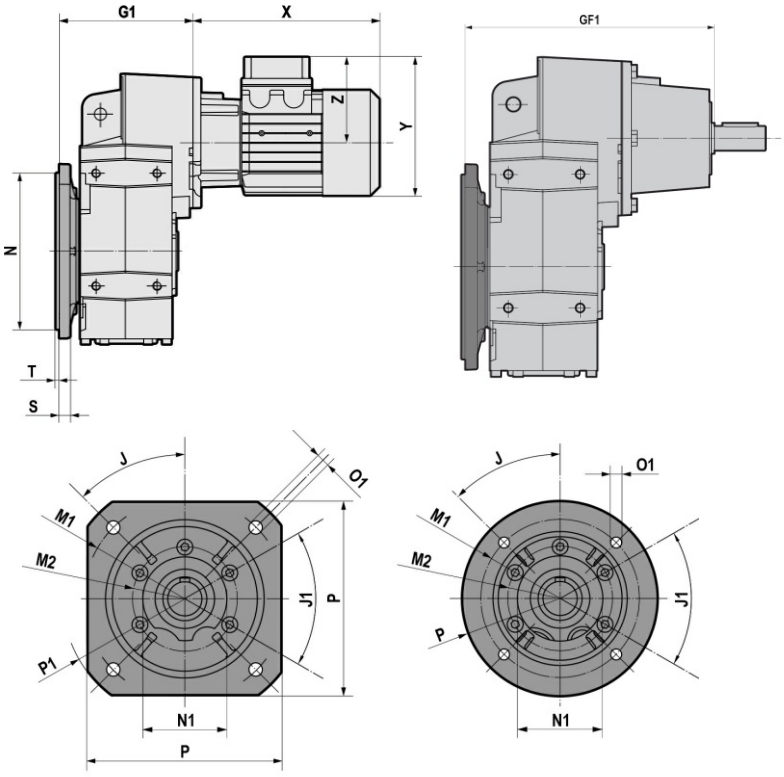

		J	J1	M1	M2	N f8	N1	O1	P	P1	S	T	G1	GF1
S052 S053	FA	45	45	215	105	180	90	14	200	250	12	4	153	243
	FB	45	45	165	105	130	90	11	200	/	12	3,5	153	243
S062 S063	FA	45	45	215	105	180	90	14	200	250	12	4	172,5	262,5
	FB	45	45	165	105	130	90	11	200	/	12	3,5	172,5	262,5
S082 S083	FA	45	45	265	130	230	110	14	250	300	15	4	227	340
	FB	45	45	215	130	180	110	14	250	/	15	4	227	340
	FC	45	45	165	130	130	110	11	200	/	15	3,5	227	340
S102 S103	FA	45	45	300	165	250	130	18	300	350	16	5	247,5	360,5
	FB	45	45	265	165	230	130	14	300	/	16	4	247,5	360,5
	FC	45	45	215	165	180	130	14	250	/	16	4	247,5	360,5
S122 S123	FA	45	45	350	185	300	150	18	350	400	18	5	287	413,5
	FB	45	45	300	185	250	150	18	350	/	18	5	287	413,5
	FC	45	45	265	185	230	150	14	300	/	18	4	287	413,5
S142 S143	FG	22°30′	/	400	/	350 g6	/	18	450	/	20	5	338,5	426
S152 S153	FG	22°30′	/	400	/	350 g6	/	18	450	/	20	5	372,5	481

4.3 SHAFT MOUNTING FASTENING

4.3.1 Reaction bolt

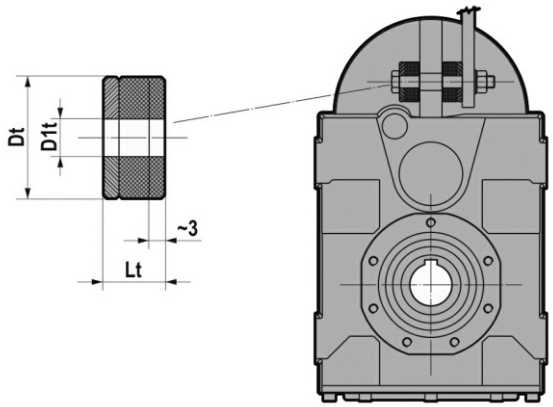

	Dt	D1t	Lt
S052/S053	40	12,5	20
S062/S063	40	12,5	20
S082/S083	40	12,5	20
S102/S103	60	21	30
S122/S123	60	21	30
S142/S143	60	25	38,8
S152/S153	60	25	35,5

4.3.2 Torque arm - S 142...153

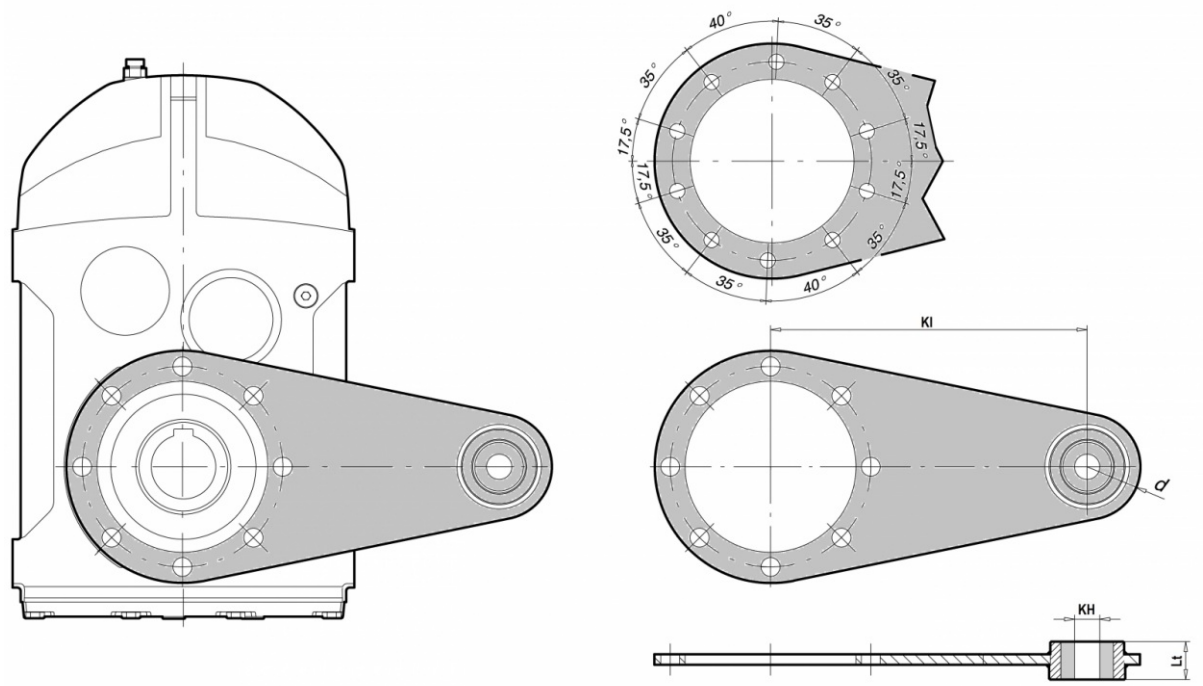

	Kl	KH	d	Lt
S142/S143	350	25	45	30
S152/S153	450	25	50	30

4.4 BACKSTOP DEVICE

The gear reducer can be supplied with backstop device on input shaft. Backstop device allows output shaft rotation in only one sense of direction; according to the size, it is available in the input flange or in the motor with the same dimensions. It is important to specify the required sense of direction on the order. The backstop device is not available for mounting position V5 with motor size IEC 100...225.

Certified accessory for ATEX 3G/3D, only.

SENSE OF DIRECTION AVAILABLE

S... 2/C-D-L

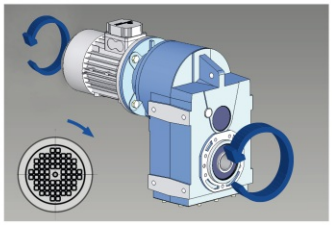

CLOCKWISE SENSE OF DIRECTION
REFERRED TO HIGH SPEED SHAFT

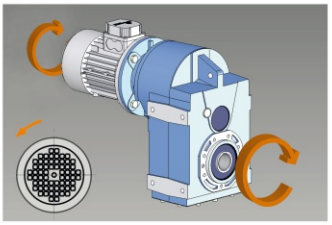

COUNTER CLOCKWISE SENSE OF DIRECTION
REFERRED TO HIGH SPEED SHAFT

S... 3/C-D-L

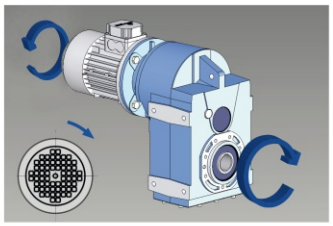

CLOCKWISE SENSE OF DIRECTION
REFERRED TO HIGH SPEED SHAFT

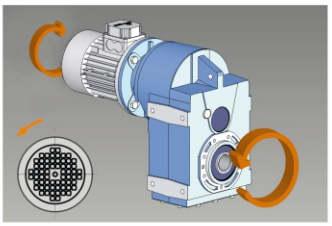

COUNTER CLOCKWISE SENSE OF DIRECTION
REFERRED TO HIGH SPEED SHAFT

	063	071	080	090	100-112	132	160	180	200	225
	140x11	160x14	200x19	200x24	250x28	300x38	350x42	350x48	400x55	450x60
S052		B5	B5	B5	B5					
S053	B5	B5	B5	B5						
S062		B5	B5	B5	B5					
S063		B5	B5	B5						
S082			B5	B5	B5	B5				
S083		B5	B5	B5	B5					
S102			B5	B5	B5	B5	B5			
S103		B5	B5	B5	B5					
S122			B5	B5	B5	B5	B5	B5	B5	
S123			B5	B5	B5	B5				
S142						B5	B5	B5	B5	
S143					B5	B5	B5			
S152							B5	B5	B5	B5
S153						B5	B5	B5		

4.5 OUTPUT SHAFT WITH SHRINK DISC

Clean and degrease the surfaces of the shaft to be fitted to. Comply with the indicated tightening torque of screws (M_T).
The shrink disc is designed only to transmit the output torque.
In case of radial and/or axial loads or V5-V6 mountig positions, please contact the technical support.

Certified accessory for ATEX 3G/3D, only.

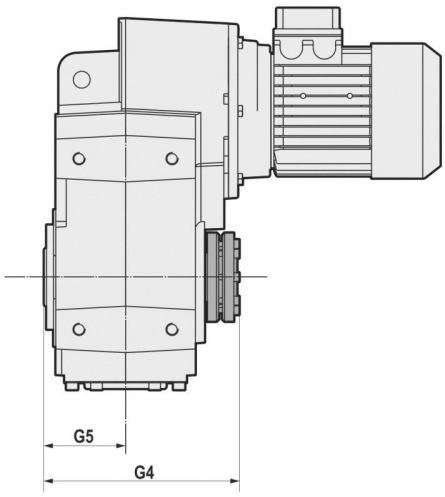

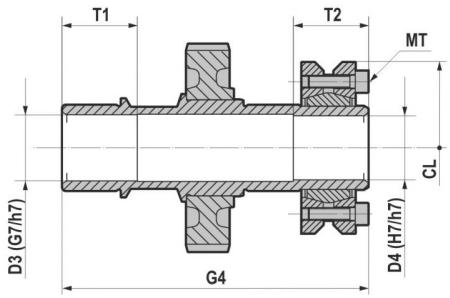

	D3	D4	G4	G5	T1	T2	CL	MT 12.9 [Nm]
S052/S053	31	30	152	60	35	35	74	15
S062/S063	36	35	173	70	40	35	80	15
S082/S083	41	40	217	90	50	40	100	15
S102/S103	51	50	248	105	55	40	115	15
S122/S123	61	60	282	120	60	50	145	40

	D3 - D4 (H7/h6)	G4	CL	MT 12.9 [Nm]
S142-S143	75	345	155	70
S152-S153	95	405	200	103
	80		185	

4.6 REINFORCED OIL SEALS FOR OUTPUT SHAFT

The reinforced seal can be done through the standard oil seal with VRM ring.
On request the gear reducer can be supplied with fluoroelastomer FPM (FKM) seals.

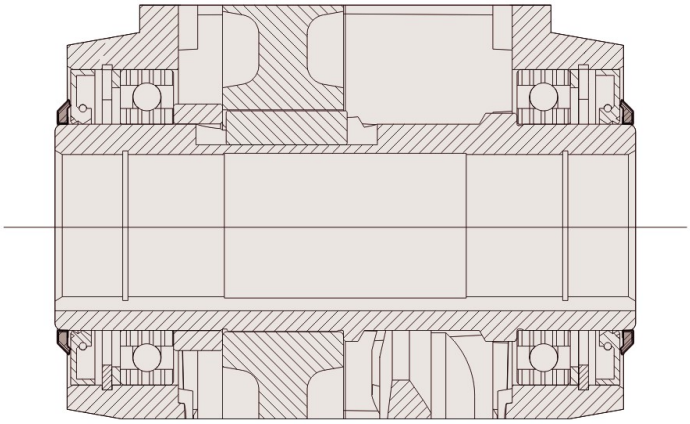

4.7 ASSEMBLING/DISASSEMBLING KIT

Mounting/dismounting kit for hollow shaft gear reducers with keyway that includes:

1. Retaining bolt
2. Circlip
3. Fixed nut
4. Forcing washer

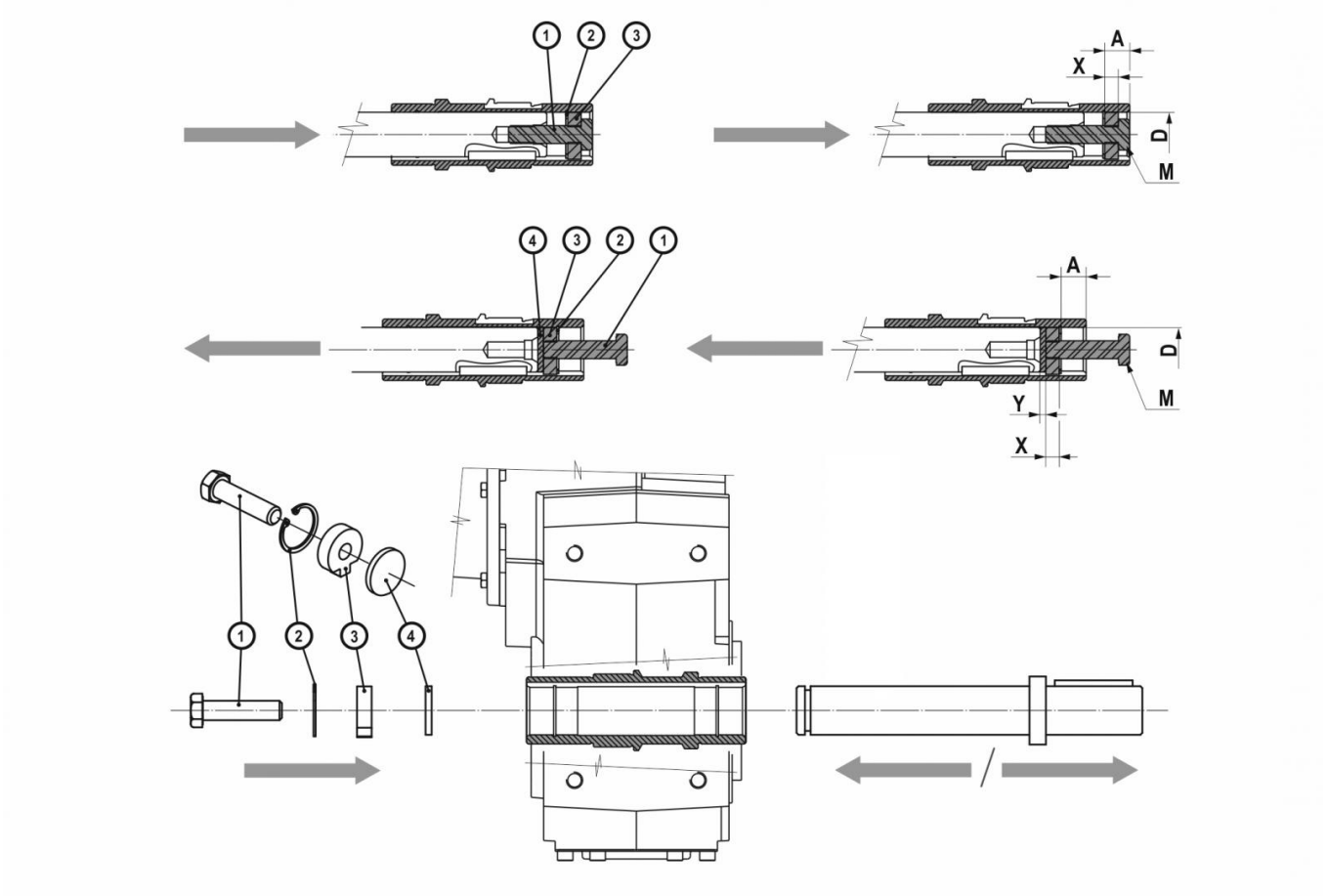

	D	A	X	Y	M
S052/S053	30	13,8	10	5	M10x35
S062/S063	35	12	12	5	M16x50
S082/S083	40	22,25	12	5	M16x50
	45				
S102/S103	50	25	12	5	M16x50
S122/S123	60	28	16	5	M20x70

5.1 ATEX AVAILABILITY

S		ATEX 3G - 3D	ATEX 2G - 2D
S052/3-S062/3	C-D	✔	✔
	L	✔	NO
S082/3-S102/3	C-D	✔	✔
	L	✔	NO
S122/3	C-D	✔	✔
	L	✔	NO
S142/3	C-D	✔	✔
	L	✔	NO
S152/3	C-D	✔	✔
	L	✔	NO

CS		ATEX 3G - 3D	ATEX 2G - 2D
CS052/3-CS062/3	C-D	✔	NO
	L	✔	NO
CS082/3-CS102/3	C-D	✔	NO
	L	✔	NO
CS122/3	C-D	✔	NO
	L	✔	NO

6.1 S GEARED MOTORS (50Hz)

If “Ex” mark is present, contact MOTOVARIO TECHNICAL SERVICE.

0,09 kW

n2 [rpm]	M2 [Nm]	fs	i	Gear reducer	Motor Size	Motor Pole	Fr2 D [N]	Fr2 C-L [N]
7,3	111	2,7	117,48	S053	63A	6	6000	6000
6,3	130	2,3	137,45	S053	63A	6	6000	6000
4,8	168	1,8	177,55	S053	63A	6	6000	6000
4,3	188	1,6	198,45	S053	63A	6	6000	6000
4,0	207	1,4	217,64	S053	63A	6	6000	6000
3,4	243	1,2	256,33	S053	63A	6	6000	6000

0,12 kW

n2 [rpm]	M2 [Nm]	fs	i	Gear reducer	Motor Size	Motor Pole	Fr2 D [N]	Fr2 C-L [N]
11,6	94	3,2	74,20	S053	63B	6	6000	6000
11,4	94	3,1	117,48	S053	63A	4	6000	6000
11,0	99	3,0	78,14	S053	63B	6	6000	6000
9,7	111	2,7	137,45	S053	63A	4	6000	6000
9,0	121	2,5	95,84	S053	63B	6	6000	6000
7,5	143	2,1	177,55	S053	63A	4	6000	6000
7,3	149	2,0	117,48	S053	63B	6	6000	6000
6,8	160	1,9	198,45	S053	63A	4	6000	6000
6,3	174	1,7	137,45	S053	63B	6	6000	6000
6,2	175	1,7	217,64	S053	63A	4	6000	6000
5,2	206	1,4	256,33	S053	63A	4	6000	6000
4,8	225	1,3	177,55	S053	63B	6	6000	6000
4,3	251	1,2	198,45	S053	63B	6	6000	6000
4,3	253	1,2	314,21	S053	63A	4	6000	6000
4,0	275	1,1	217,64	S053	63B	6	6000	6000

0,15 kW

n2 [rpm]	M2 [Nm]	fs	i	Gear reducer	Motor Size	Motor Pole	Fr2 D [N]	Fr2 C-L [N]
14,0	97	3,1	57,79	S053	63C	6	6000	6000
12,7	107	2,8	63,74	S053	63C	6	6000	6000
10,9	125	2,4	74,20	S053	63C	6	6000	6000
10,4	131	2,3	78,14	S053	63C	6	6000	6000
8,5	161	1,9	95,84	S053	63C	6	6000	6000
6,9	197	1,5	117,48	S053	63C	6	6000	6000
5,9	231	1,3	137,45	S053	63C	6	6000	6000
4,6	298	1,0	177,55	S053	63C	6	6000	6000

6.1 S GEARED MOTORS (50Hz)

0,18 kW

n2 [rpm]	M2 [Nm]	fs	i	Gear reducer	Motor Size	Motor Pole	Fr2 D [N]	Fr2 C-L [N]
17,9	90	3,3	74,20	S053	63B	4	6000	6000
17,2	97	3,1	52,25	S052	71A	6	6000	6000
17,0	95	3,2	78,14	S053	63B	4	6000	6000
15,6	107	2,8	57,86	S052	71A	6	6000	6000
15,6	105	2,9	57,79	S053	71A	6	6000	6000
15,1	110	2,7	59,42	S052	71A	6	6000	6000
14,1	116	2,6	63,74	S053	71A	6	6000	6000
13,9	116	2,6	95,84	S053	63B	4	6000	6000
12,4	135	2,2	72,83	S052	71A	6	6000	6000
12,1	135	2,2	74,20	S053	71A	6	6000	6000
11,5	142	2,1	78,14	S053	71A	6	6000	6000
11,3	143	2,1	117,48	S053	63B	4	6000	6000
9,7	167	1,8	137,45	S053	63B	4	6000	6000
9,4	174	1,7	95,84	S053	71A	6	6000	6000
9,0	181	2,8	99,89	S063	71A	6	10000	4000
7,7	213	1,4	117,48	S053	71A	6	6000	6000
7,5	216	1,4	177,55	S053	63B	4	6000	6000
7,1	229	2,2	126,43	S063	71A	6	10000	4000
6,7	241	1,3	198,45	S053	63B	4	6000	6000
6,5	249	1,2	137,45	S053	71A	6	6000	6000
6,1	264	1,1	217,64	S053	63B	4	6000	6000
6,0	274	1,9	150,85	S063	71A	6	10000	4000
5,7	288	3,0	158,76	S083	71A	6	18000	7200
4,9	331	1,6	182,53	S063	71A	6	10000	4000
4,9	336	1,5	185,05	S063	71A	6	10000	4000
4,9	335	2,5	184,88	S083	71A	6	18000	7200
4,4	368	2,3	203,11	S083	71A	6	18000	7200
4,4	372	2,3	205,34	S083	71A	6	18000	7200
4,1	395	1,3	217,79	S063	71A	6	10000	4000
4,0	410	2,1	226,04	S083	71A	6	18000	7200
3,6	454	1,9	250,50	S083	71A	6	18000	7200
3,4	484	1,1	267,16	S063	71A	6	10000	4000
3,4	483	1,8	266,13	S083	71A	6	18000	7200
3,3	497	2,7	274,20	S103	71A	6	22000	9000
3,2	509	2,7	280,89	S103	71A	6	22000	9000
3,1	530	1,6	292,36	S083	71A	6	18000	7200
3,1	530	2,6	292,36	S103	71A	6	22000	9000
2,9	573	1,5	315,73	S083	71A	6	18000	7200
2,8	582	2,4	320,79	S103	71A	6	22000	9000
2,6	627	2,2	345,60	S103	71A	6	22000	9000
2,5	654	1,3	360,58	S083	71A	6	18000	7200
2,3	716	1,9	394,69	S103	71A	6	22000	9000

6.1 S GEARED MOTORS (50Hz)

0,22 kW

n2 [rpm]	M2 [Nm]	fs	i	Gear reducer	Motor Size	Motor Pole	Fr2 D [N]	Fr2 C-L [N]
20,9	95	3,2	63,74	S053	63C	4	6000	6000
17,9	110	2,7	74,20	S053	63C	4	6000	6000
17,0	116	2,6	78,14	S053	63C	4	6000	6000
13,9	142	2,1	95,84	S053	63C	4	6000	6000
11,3	174	1,7	117,48	S053	63C	4	6000	6000
9,7	204	1,5	137,45	S053	63C	4	6000	6000
7,5	264	1,1	177,55	S053	63C	4	6000	6000
6,7	295	1,0	198,45	S053	63C	4	6000	6000

0,25 kW

n2 [rpm]	M2 [Nm]	fs	i	Gear reducer	Motor Size	Motor Pole	Fr2 D [N]	Fr2 C-L [N]
30,0	77	2,7	30,00	S052	71B	6	6000	6000
27,6	84	3,1	32,55	S052	71B	6	6000	6000
27,3	85	3,0	33,00	S052	71B	6	6000	6000
26,4	88	2,9	34,09	S052	71B	6	6000	6000
24,7	92	3,3	36,50	S053	71B	6	6000	6000
24,6	94	3,0	36,55	S052	71B	6	6000	6000
24,0	95	3,1	57,86	S052	71A	4	6000	6000
23,4	98	3,0	59,42	S052	71A	4	6000	6000
23,2	100	2,8	38,75	S052	71B	6	6000	6000
22,8	98	3,1	57,79	S053	63D/71A	4	6000	6000
22,6	103	2,9	39,90	S052	71B	6	6000	6000
21,1	110	2,7	42,63	S052	71B	6	6000	6000
20,7	108	2,8	63,74	S053	63D/71A	4	6000	6000
19,6	118	2,5	46,00	S052	71B	6	6000	6000
19,1	121	2,5	47,20	S052	71B	6	6000	6000
19,1	120	2,5	72,83	S052	71A	4	6000	6000
19,1	119	2,5	47,14	S053	71B	6	6000	6000
17,8	126	2,4	74,20	S053	63D/71A	4	6000	6000
17,2	134	2,2	52,25	S052	71B	6	6000	6000
16,9	133	2,3	78,14	S053	63D/71A	4	6000	6000
15,6	149	2,0	57,86	S052	71B	6	6000	6000
15,6	146	2,1	57,79	S053	71B	6	6000	6000
15,1	153	1,9	59,42	S052	71B	6	6000	6000
14,1	161	1,9	63,74	S053	71B	6	6000	6000
13,9	161	3,2	99,89	S063	71A	4	10000	4000
13,8	163	1,8	95,84	S053	63D/71A	4	6000	6000
13,7	166	3,1	65,85	S063	71B	6	10000	4000
13,3	174	2,9	67,47	S062	71B	6	10000	4000
13,2	172	3,0	68,25	S063	71B	6	10000	4000
12,4	187	1,6	72,83	S052	71B	6	6000	6000

6.1 S GEARED MOTORS (50Hz)

0,25 kW

n2 [rpm]	M2 [Nm]	fs	i	Gear reducer	Motor Size	Motor Pole	Fr2 D [N]	Fr2 C-L [N]
12,2	185	2,8	73,63	S063	71B	6	10000	4000
12,1	187	1,6	74,20	S053	71B	6	6000	6000
11,5	197	1,5	78,14	S053	71B	6	6000	6000
11,2	200	1,5	117,48	S053	63D/71A	4	6000	6000
11,1	205	2,5	81,43	S063	71B	6	10000	4000
11,0	204	2,5	126,43	S063	71A	4	10000	4000
9,6	234	1,3	137,45	S053	63D/71A	4	6000	6000
9,4	241	1,2	95,84	S053	71B	6	6000	6000
9,2	244	2,1	150,85	S063	71A	4	10000	4000
9,0	252	2,0	99,89	S063	71B	6	10000	4000
8,8	256	3,3	158,76	S083	71A	4	18000	7200
7,8	287	1,0	177,55	S053	71A	4	6000	6000
7,7	296	1,0	117,48	S053	71B	6	6000	6000
7,7	295	2,9	117,17	S083	71B	6	18000	7200
7,6	295	1,7	182,53	S063	71A	4	10000	4000
7,5	299	1,7	185,05	S063	71A	4	10000	4000
7,5	299	2,8	184,88	S083	71A	4	18000	7200
7,1	318	1,6	126,43	S063	71B	6	10000	4000
7,0	324	2,6	128,73	S083	71B	6	18000	7200
6,8	328	2,6	203,11	S083	71A	4	18000	7200
6,8	332	2,6	205,34	S083	71A	4	18000	7200
6,6	343	2,5	136,34	S083	71B	6	18000	7200
6,4	352	1,5	217,79	S063	71A	4	10000	4000
6,1	365	2,3	226,04	S083	71A	4	18000	7200
6,0	380	1,3	150,85	S063	71B	6	10000	4000
5,7	400	2,1	158,76	S083	71B	6	18000	7200
5,5	404	2,1	250,50	S083	71A	4	18000	7200
5,2	431	1,2	267,16	S063	71A	4	10000	4000
5,2	430	2,0	266,13	S083	71A	4	18000	7200
5,2	438	3,1	173,78	S103	71B	6	22000	9000
5,1	443	3,1	274,20	S103	71A	4	22000	9000
4,9	460	1,1	182,53	S063	71B	6	10000	4000
4,9	466	1,1	185,05	S063	71B	6	10000	4000
4,9	466	1,8	184,88	S083	71B	6	18000	7200
4,9	454	3,0	280,89	S103	71A	4	22000	9000
4,8	472	1,8	292,36	S083	71A	4	18000	7200
4,8	475	2,9	188,51	S103	71B	6	22000	9000
4,8	472	2,9	292,36	S103	71A	4	22000	9000
4,4	512	1,7	203,11	S083	71B	6	18000	7200
4,4	517	1,6	205,34	S083	71B	6	18000	7200
4,4	510	1,7	315,73	S083	71A	4	18000	7200
4,4	512	2,7	203,11	S103	71B	6	22000	9000

6.1 S GEARED MOTORS (50Hz)

0,25 kW

n2 [rpm]	M2 [Nm]	fs	i	Gear reducer	Motor Size	Motor Pole	Fr2 D [N]	Fr2 C-L [N]
4,3	518	2,6	320,79	S103	71A	4	22000	9000
4,0	569	1,5	226,04	S083	71B	6	18000	7200
4,0	561	2,4	222,85	S103	71B	6	22000	9000
4,0	566	2,4	224,76	S103	71B	6	22000	9000
4,0	558	2,4	345,60	S103	71A	4	22000	9000
3,9	582	1,5	360,58	S083	71A	4	18000	7200
3,6	631	1,3	250,50	S083	71B	6	18000	7200
3,5	637	2,1	394,69	S103	71A	4	22000	9000
3,4	670	1,3	266,13	S083	71B	6	18000	7200
3,3	691	2,0	274,20	S103	71B	6	22000	9000
3,2	707	1,9	280,89	S103	71B	6	22000	9000
3,1	736	1,1	292,36	S083	71B	6	18000	7200
3,1	736	1,8	292,36	S103	71B	6	22000	9000
2,9	795	1,1	315,73	S083	71B	6	18000	7200
2,8	808	1,7	320,79	S103	71B	6	22000	9000
2,6	870	1,6	345,60	S103	71B	6	22000	9000
2,3	994	1,4	394,69	S103	71B	6	22000	9000

0,37 kW

n2 [rpm]	M2 [Nm]	fs	i	Gear reducer	Motor Size	Motor Pole	Fr2 D [N]	Fr2 C-L [N]
54,0	63	2,7	16,29	S052	71C	6	5904	5904
47,2	73	2,4	18,63	S052	71C/80A	6	6000	6000
46,0	74	2,8	30,00	S052	71B	4	6000	6000
44,6	77	2,3	19,73	S052	71C/80A	6	6000	6000
42,4	80	3,2	32,55	S052	71B	4	6000	6000
41,8	82	2,3	21,04	S052	71C/80A	6	6000	6000
41,8	81	3,2	33,00	S052	71B	4	6000	6000
40,9	84	2,2	21,53	S052	71C/80A	6	6000	6000
40,5	84	3,1	34,09	S052	71B	4	6000	6000
37,8	90	3,1	36,55	S052	71B	4	6000	6000
37,8	88	3,4	36,50	S053	71B	4	6000	6000
36,6	94	2,0	24,07	S052	71C/80A	6	6000	6000
35,6	95	3,0	38,75	S052	71B	4	6000	6000
34,9	98	2,5	25,20	S052	71C/80A	6	6000	6000
34,6	98	3,0	39,90	S052	71B	4	6000	6000
34,1	100	2,1	25,79	S052	71C/80A	6	6000	6000
32,4	105	2,8	42,63	S052	71B	4	6000	6000
31,6	108	1,9	27,81	S052	71C/80A	6	6000	6000
30,0	113	2,6	46,00	S052	71B	4	6000	6000
29,3	117	1,8	30,00	S052	71C/80A	6	6000	6000
29,3	113	2,6	47,14	S053	71B	4	6000	6000

6.1 S GEARED MOTORS (50Hz)

0,37 kW

n2 [rpm]	M2 [Nm]	fs	i	Gear reducer	Motor Size	Motor Pole	Fr2 D [N]	Fr2 C-L [N]
29,2	116	2,6	47,20	S052	71B	4	6000	6000
27,0	127	2,0	32,55	S052	71C/80A	6	6000	6000
26,7	128	2,0	33,00	S052	71C/80A	6	6000	6000
26,4	128	2,3	52,25	S052	71B	4	6000	6000
25,8	133	1,9	34,09	S052	71C/80A	6	6000	6000
24,1	142	2,0	36,55	S052	71C/80A	6	6000	6000
24,1	139	2,2	36,50	S053	71C/80A	6	6000	6000
23,9	139	2,2	57,79	S053	71B	4	6000	6000
23,8	142	2,1	57,86	S052	71B	4	6000	6000
23,2	146	2,0	59,42	S052	71B	4	6000	6000
22,7	151	1,9	38,75	S052	71C/80A	6	6000	6000
22,1	155	1,9	39,90	S052	71C/80A	6	6000	6000
21,6	153	2,0	63,74	S053	71B	4	6000	6000
21,0	158	3,2	65,85	S063	71B	4	10000	4000
20,6	166	1,8	42,63	S052	71C/80A	6	6000	6000
20,5	166	3,1	67,47	S062	71B	4	10000	4000
20,2	170	3,0	43,64	S062	71C/80A	6	10000	4000
20,2	164	3,1	68,25	S063	71B	4	10000	4000
19,1	179	1,7	46,00	S052	71C/80A	6	6000	6000
19,1	179	2,8	46,10	S062	71C/80A	6	10000	4000
18,9	179	1,7	72,83	S052	71B	4	6000	6000
18,7	180	1,7	47,14	S053	71C/80A	6	6000	6000
18,7	177	2,9	73,63	S063	71B	4	10000	4000
18,6	184	1,6	47,20	S052	71C/80A	6	6000	6000
18,6	179	1,7	74,20	S053	71B	4	6000	6000
18,2	188	2,7	48,30	S062	71C/80A	6	10000	4000
17,9	187	2,7	49,13	S063	71C/80A	6	10000	4000
17,7	188	1,6	78,14	S053	71B	4	6000	6000
16,9	196	2,6	81,43	S063	71B	4	10000	4000
16,8	203	1,5	52,25	S052	71C/80A	6	6000	6000
16,4	208	2,4	53,53	S062	71C/80A	6	10000	4000
16,0	214	2,4	55,00	S062	71C/80A	6	10000	4000
15,9	211	2,4	55,29	S063	71C/80A	6	10000	4000
15,2	225	1,3	57,86	S052	71C/80A	6	6000	6000
15,2	220	1,4	57,79	S053	71C/80A	6	6000	6000
15,0	224	2,3	58,72	S063	71C/80A	6	10000	4000
14,8	231	1,3	59,42	S052	71C/80A	6	6000	6000
14,4	231	1,3	95,84	S053	71B	4	6000	6000
13,8	243	1,2	63,74	S053	71C/80A	6	6000	6000
13,8	240	2,1	99,89	S063	71B	4	10000	4000
13,4	251	2,0	65,85	S063	71C/80A	6	10000	4000
13,0	263	1,9	67,47	S062	71C/80A	6	10000	4000

6.1 S GEARED MOTORS (50Hz)

0,37 kW

n2 [rpm]	M2 [Nm]	fs	i	Gear reducer	Motor Size	Motor Pole	Fr2 D [N]	Fr2 C-L [N]
12,9	260	2,0	68,25	S063	71C/80A	6	10000	4000
12,7	265	3,2	74,18	S083	80A	6	18000	7200
12,1	284	1,1	72,83	S052	71C/80A	6	6000	6000
12,0	281	1,8	73,63	S063	71C/80A	6	10000	4000
11,9	283	1,1	74,20	S053	71C/80A	6	6000	6000
11,8	282	3,0	117,17	S083	71B	4	18000	7200
11,7	283	1,0	117,48	S053	71B	4	6000	6000
11,5	292	2,9	81,71	S083	80A	6	18000	7200
11,3	298	1,0	78,14	S053	71C/80A	6	6000	6000
10,9	304	1,7	126,43	S063	71B	4	10000	4000
10,8	310	1,6	81,43	S063	71C/80A	6	10000	4000
10,7	310	2,7	128,73	S083	71B	4	18000	7200
10,3	327	2,6	91,49	S083	80A	6	18000	7200
10,1	328	2,6	136,34	S083	71B	4	18000	7200
9,3	359	2,4	100,62	S083	80A	6	18000	7200
9,1	363	1,4	150,85	S063	71B	4	10000	4000
8,8	381	1,3	99,89	S063	71C/80A	6	10000	4000
8,7	382	2,2	158,76	S083	71B	4	18000	7200
8,0	421	3,2	110,55	S103	71C	6	22000	9000
7,9	418	3,3	173,78	S103	71B	4	22000	9000
7,6	439	1,2	182,53	S063	71B	4	10000	4000
7,5	445	1,2	185,05	S063	71B	4	10000	4000
7,5	447	1,9	117,17	S083	71C/80A	6	18000	7200
7,5	445	1,9	184,88	S083	71B	4	18000	7200
7,3	462	3,0	121,29	S103	71C/80A	6	22000	9000
7,3	454	3,0	188,51	S103	71B	4	22000	9000
7,0	482	1,1	126,43	S063	71C/80A	6	10000	4000
6,8	491	1,7	128,73	S083	71C/80A	6	18000	7200
6,8	489	1,7	203,11	S083	71B	4	18000	7200
6,8	491	2,8	128,73	S103	71C/80A	6	22000	9000
6,8	489	2,8	203,11	S103	71B	4	22000	9000
6,7	494	1,7	205,34	S083	71B	4	18000	7200
6,5	520	1,6	136,34	S083	71C/80A	6	18000	7200
6,2	538	2,5	141,24	S103	71C/80A	6	22000	9000
6,2	536	2,5	222,85	S103	71B	4	22000	9000
6,1	544	1,6	226,04	S083	71B	4	18000	7200
6,1	541	2,5	224,76	S103	71B	4	22000	9000
5,5	605	1,4	158,76	S083	71C/80A	6	18000	7200
5,5	603	1,4	250,50	S083	71B	4	18000	7200
5,2	641	1,3	266,13	S083	71B	4	18000	7200
5,1	662	2,1	173,78	S103	71C/80A	6	22000	9000
5,0	660	2,1	274,20	S103	71B	4	22000	9000

6.1 S GEARED MOTORS (50Hz)

0,37 kW

n2 [rpm]	M2 [Nm]	fs	i	Gear reducer	Motor Size	Motor Pole	Fr2 D [N]	Fr2 C-L [N]
4,9	676	2,0	280,89	S103	71B	4	22000	9000
4,8	705	1,2	184,88	S083	71C/80A	6	18000	7200
4,7	704	1,2	292,36	S083	71B	4	18000	7200
4,7	719	1,9	188,51	S103	71C/80A	6	22000	9000
4,7	704	1,9	292,36	S103	71B	4	22000	9000
4,4	760	1,1	315,73	S083	71B	4	18000	7200
4,3	774	1,1	203,11	S083	71C/80A	6	18000	7200
4,3	783	1,1	205,34	S083	71C/80A	6	18000	7200
4,3	774	1,8	203,11	S103	71C/80A	6	22000	9000
4,3	772	1,8	320,79	S103	71B	4	22000	9000
4,2	807	1,1	226,04	S083	80A	6	18000	7200
4,0	832	1,6	345,60	S103	71B	4	22000	9000
3,9	850	1,6	222,85	S103	71C/80A	6	22000	9000
3,9	857	1,6	224,76	S103	71C/80A	6	22000	9000
3,9	853	3,0	238,93	S123	80A	6	30000	11200
3,7	912	2,8	255,54	S123	80A	6	30000	11200
3,5	950	1,4	394,69	S103	71B	4	22000	9000
3,4	1000	2,6	280,10	S123	80A	6	30000	11200
3,2	1045	1,3	274,20	S103	71C/80A	6	22000	9000
3,1	1071	1,3	280,89	S103	71C/80A	6	22000	9000
3,1	1075	2,4	301,16	S123	80A	6	30000	11200
3,0	1115	1,2	292,36	S103	71C/80A	6	22000	9000
2,7	1223	1,1	320,79	S103	71C/80A	6	22000	9000
2,7	1227	2,1	343,93	S123	80A	6	30000	11200
2,5	1317	1,0	345,60	S103	71C/80A	6	22000	9000

0,55 kW

n2 [rpm]	M2 [Nm]	fs	i	Gear reducer	Motor Size	Motor Pole	Fr2 D [N]	Fr2 C-L [N]
107,8	47	2,6	8,63	S052	80B	6	4719	4719
83,5	61	2,2	11,14	S052	80B	6	5079	5079
77,5	66	2,2	12,00	S052	80B	6	5187	5187
73,5	69	2,5	18,63	S052	71C/80A	4	5267	5267
69,4	73	2,4	19,73	S052	71C/80A	4	5352	5352
68,1	75	2,0	13,66	S052	80B	6	5377	5377
65,1	77	2,4	21,04	S052	71C/80A	4	5448	5448
63,6	79	2,4	21,53	S052	71C/80A	4	5482	5482
60,9	84	2,1	15,27	S052	80B	6	5544	5544
57,1	89	2,0	16,29	S052	80B	6	5641	5641
56,9	89	2,1	24,07	S052	71C/80A	4	5651	5651
54,4	93	2,7	25,20	S052	71C/80A	4	5721	5721
53,1	95	2,2	25,79	S052	71C/80A	4	5756	5756

6.1 S GEARED MOTORS (50Hz)

0,55 kW

n2 [rpm]	M2 [Nm]	fs	i	Gear reducer	Motor Size	Motor Pole	Fr2 D [N]	Fr2 C-L [N]
49,9	102	1,7	18,63	S052	80B	6	5846	5846
49,3	102	2,0	27,81	S052	71C/80A	4	5872	5872
47,1	108	1,6	19,73	S052	80B	6	5933	5933
45,7	110	1,9	30,00	S052	71C/80A	4	5989	5989
44,2	115	1,6	21,04	S052	80B	6	6000	6000
43,2	118	1,6	21,53	S052	80B	6	6000	6000
42,1	120	2,1	32,55	S052	71C/80A	4	6000	6000
41,5	121	2,1	33,00	S052	71C/80A	4	6000	6000
40,2	125	2,0	34,09	S052	71C/80A	4	6000	6000
40,1	127	2,7	23,18	S062	80B	6	10000	4000
39,2	130	2,6	23,75	S062	80B	6	10000	4000
38,6	132	1,4	24,07	S052	80B	6	6000	6000
37,5	135	2,1	36,55	S052	71C/80A	4	6000	6000
37,5	132	2,3	36,50	S053	71C/80A	4	6000	6000
37,0	138	2,5	25,14	S062	80B	6	10000	4000
36,9	138	1,8	25,20	S052	80B	6	6000	6000
36,1	141	1,5	25,79	S052	80B	6	6000	6000
35,4	143	2,0	38,75	S052	71C/80A	4	6000	6000
34,3	147	2,0	39,90	S052	71C/80A	4	6000	6000
33,6	151	2,3	27,66	S062	80B	6	10000	4000
33,4	152	1,4	27,81	S052	80B	6	6000	6000
32,1	157	1,9	42,63	S052	71C/80A	4	6000	6000
31,4	161	3,2	43,64	S062	71C/80A	4	10000	4000
31,0	164	1,3	30,00	S052	80B	6	6000	6000
31,0	164	2,2	30,00	S062	80B	6	10000	4000
29,8	169	1,8	46,00	S052	71C/80A	4	6000	6000
29,7	170	3,0	46,10	S062	71C/80A	4	10000	4000
29,1	170	1,8	47,14	S053	71C/80A	4	6000	6000
29,0	174	1,7	47,20	S052	71C/80A	4	6000	6000
28,6	178	1,4	32,55	S052	80B	6	6000	6000
28,4	178	2,9	48,30	S062	71C/80A	4	10000	4000
28,2	181	1,4	33,00	S052	80B	6	6000	6000
27,9	177	2,9	49,13	S063	71C/80A	4	10000	4000
27,7	180	2,8	33,57	S063	80B	6	10000	4000
27,4	186	2,5	33,93	S062	80B	6	10000	4000
27,3	187	1,4	34,09	S052	80B	6	6000	6000
26,2	192	1,5	52,25	S052	71C/80A	4	6000	6000
25,6	197	2,6	53,53	S062	71C/80A	4	10000	4000
25,5	196	1,5	36,50	S053	80B	6	6000	6000
25,4	200	1,4	36,55	S052	80B	6	6000	6000
25,4	200	2,5	36,57	S062	80B	6	10000	4000
24,9	202	2,5	55,00	S062	71C/80A	4	10000	4000

6.1 S GEARED MOTORS (50Hz)

0,55 kW

n2 [rpm]	M2 [Nm]	fs	i	Gear reducer	Motor Size	Motor Pole	Fr2 D [N]	Fr2 C-L [N]
24,8	199	2,6	55,29	S063	71C/80A	4	10000	4000
24,6	203	2,5	37,77	S063	80B	6	10000	4000
24,0	212	1,3	38,75	S052	80B	6	6000	6000
23,7	213	1,4	57,86	S052	71C/80A	4	6000	6000
23,7	208	1,4	57,79	S053	71C/80A	4	6000	6000
23,6	216	2,4	39,38	S062	80B	6	10000	4000
23,3	218	1,4	39,90	S052	80B	6	6000	6000
23,3	212	2,4	58,72	S063	71C/80A	4	10000	4000
23,2	215	2,4	40,05	S063	80B	6	10000	4000
23,1	219	1,4	59,42	S052	71C/80A	4	6000	6000
21,8	233	1,3	42,63	S052	80B	6	6000	6000
21,5	230	1,3	63,74	S053	71C/80A	4	6000	6000
21,3	239	2,1	43,64	S062	80B	6	10000	4000
20,8	237	2,1	65,85	S063	71C/80A	4	10000	4000
20,3	248	2,1	67,47	S062	71C/80A	4	10000	4000
20,2	252	1,2	46,00	S052	80B	6	6000	6000
20,2	252	2,0	46,10	S062	80B	6	10000	4000
20,1	246	2,1	68,25	S063	71C/80A	4	10000	4000
19,7	258	1,2	47,20	S052	80B	6	6000	6000
19,7	253	1,2	47,14	S053	80B	6	6000	6000
19,3	264	1,9	48,30	S062	80B	6	10000	4000
18,9	263	1,9	49,13	S063	80B	6	10000	4000
18,9	262	3,2	74,18	S083	80A	4	18000	7200
18,8	268	1,1	72,83	S052	71C/80A	4	6000	6000
18,6	265	1,9	73,63	S063	71C/80A	4	10000	4000
18,5	267	1,1	74,20	S053	71C/80A	4	6000	6000
18,5	275	3,1	50,25	S082	80B	6	18000	7200
17,8	286	1,0	52,25	S052	80B	6	6000	6000
17,5	282	1,1	78,14	S053	71C/80A	4	6000	6000
17,4	293	1,7	53,53	S062	80B	6	10000	4000
17,1	297	2,9	54,27	S082	80B	6	18000	7200
17,1	288	2,9	81,71	S083	80A	4	18000	7200
16,9	301	1,7	55,00	S062	80B	6	10000	4000
16,8	296	1,7	55,29	S063	80B	6	10000	4000
16,8	293	1,7	81,43	S063	71C/80A	4	10000	4000
15,8	315	1,6	58,72	S063	80B	6	10000	4000
15,3	323	2,6	91,49	S083	80A	4	18000	7200
15,0	339	2,5	61,98	S082	80B	6	18000	7200
14,1	353	1,4	65,85	S063	80B	6	10000	4000
13,9	355	2,4	100,62	S083	80A	4	18000	7200
13,8	369	1,4	67,47	S062	80B	6	10000	4000
13,8	362	2,3	67,52	S083	80B	6	18000	7200

6.1 S GEARED MOTORS (50Hz)

0,55 kW

n2 [rpm]	M2 [Nm]	fs	i	Gear reducer	Motor Size	Motor Pole	Fr2 D [N]	Fr2 C-L [N]
13,7	360	1,4	99,89	S063	71C/80A	4	10000	4000
13,6	366	1,4	68,25	S063	80B	6	10000	4000
12,6	395	1,3	73,63	S063	80B	6	10000	4000
12,5	398	2,1	74,18	S083	80B	6	18000	7200
11,7	422	2,0	117,17	S083	71C/80A	4	18000	7200
11,4	437	1,2	81,43	S063	80B	6	10000	4000
11,4	438	1,9	81,71	S083	80B	6	18000	7200
11,4	436	3,1	81,39	S103	80B	6	22000	9000
11,3	437	3,1	121,29	S103	71C/80A	4	22000	9000
10,8	456	1,1	126,43	S063	71C/80A	4	10000	4000
10,6	464	1,8	128,73	S083	71C/80A	4	18000	7200
10,6	464	2,9	128,73	S103	71C/80A	4	22000	9000
10,4	481	2,8	89,77	S103	80B	6	22000	9000
10,2	491	1,7	91,49	S083	80B	6	18000	7200
10,0	491	1,7	136,34	S083	71C/80A	4	18000	7200
9,7	509	2,7	141,24	S103	71C/80A	4	22000	9000
9,3	537	2,5	100,15	S103	80B	6	22000	9000
9,2	540	1,6	100,62	S083	80B	6	18000	7200
8,6	572	1,5	158,76	S083	71C/80A	4	18000	7200
8,4	593	2,3	110,55	S103	80B	6	22000	9000
7,9	628	1,4	117,17	S083	80B	6	18000	7200
7,9	626	2,2	173,78	S103	71C/80A	4	22000	9000
7,7	650	2,1	121,29	S103	80B	6	22000	9000
7,4	666	1,3	184,88	S083	71C/80A	4	18000	7200
7,3	679	2,0	188,51	S103	71C/80A	4	22000	9000
7,2	690	1,2	128,73	S083	80B	6	18000	7200
7,2	690	2,0	128,73	S103	80B	6	22000	9000
6,8	731	1,2	136,34	S083	80B	6	18000	7200
6,7	732	1,2	203,11	S083	71C/80A	4	18000	7200
6,7	740	1,1	205,34	S083	71C/80A	4	18000	7200
6,7	732	1,9	203,11	S103	71C/80A	4	22000	9000
6,6	757	1,8	141,24	S103	80B	6	22000	9000
6,5	760	3,4	215,60	S123	80A	4	30000	11200
6,1	815	1,0	226,04	S083	71C/80A	4	18000	7200
6,1	803	1,7	222,85	S103	71C/80A	4	22000	9000
6,1	810	1,7	224,76	S103	71C/80A	4	22000	9000
6,1	812	3,2	151,43	S123	80B	6	30000	11200
5,9	843	3,0	238,93	S123	80A	4	30000	11200
5,5	901	2,8	255,54	S123	80A	4	30000	11200
5,4	932	1,5	173,78	S103	80B	6	22000	9000
5,2	952	2,7	177,53	S123	80B	6	30000	11200
5,0	988	1,4	274,20	S103	71C/80A	4	22000	9000

6.1 S GEARED MOTORS (50Hz)

0,55 kW

n2 [rpm]	M2 [Nm]	fs	i	Gear reducer	Motor Size	Motor Pole	Fr2 D [N]	Fr2 C-L [N]
5,0	988	2,6	280,10	S123	80A	4	30000	11200
4,9	1011	1,4	188,51	S103	80B	6	22000	9000
4,9	1012	1,3	280,89	S103	71C/80A	4	22000	9000
4,8	1043	2,4	194,59	S123	80B	6	30000	11200
4,7	1054	1,3	292,36	S103	71C/80A	4	22000	9000
4,6	1089	1,3	203,11	S103	80B	6	22000	9000
4,6	1062	2,4	301,16	S123	80A	4	30000	11200
4,3	1156	1,2	320,79	S103	71C/80A	4	22000	9000
4,3	1156	2,2	215,60	S123	80B	6	30000	11200
4,2	1195	1,1	222,85	S103	80B	6	22000	9000
4,1	1205	1,1	224,76	S103	80B	6	22000	9000
4,1	1213	2,1	343,93	S123	80A	4	30000	11200
4,0	1246	1,1	345,60	S103	71C/80A	4	22000	9000
3,9	1281	2,0	238,93	S123	80B	6	30000	11200
3,6	1370	1,9	255,54	S123	80B	6	30000	11200
3,3	1502	1,7	280,10	S123	80B	6	30000	11200
3,1	1615	1,6	301,16	S123	80B	6	30000	11200
2,7	1844	1,4	343,93	S123	80B	6	30000	11200

0,75 kW

n2 [rpm]	M2 [Nm]	fs	i	Gear reducer	Motor Size	Motor Pole	Fr2 D [N]	Fr2 C-L [N]
125,7	55	2,5	11,14	S052	80B	4	4430	4430
116,7	59	2,5	12,00	S052	80B	4	4523	4523
106,7	65	1,9	8,63	S052	80C/90S	6	4633	4633
102,5	67	2,3	13,66	S052	80B	4	4688	4688
91,7	75	2,3	15,27	S052	80B	4	4833	4833
86,0	80	2,2	16,29	S052	80B	4	4916	4916
82,6	84	1,6	11,14	S052	80C/90S	6	4964	4964
76,7	91	1,6	12,00	S052	80C/90S	6	5062	5062
75,1	92	1,9	18,63	S052	80B	4	5094	5094
71,0	97	1,8	19,73	S052	80B	4	5170	5170
67,4	103	1,5	13,66	S052	80C/90S	6	5233	5233
66,6	103	1,8	21,04	S052	80B	4	5255	5255
65,0	106	1,8	21,53	S052	80B	4	5286	5286
60,2	115	1,5	15,27	S052	80C/90S	6	5381	5381
58,2	118	1,6	24,07	S052	80B	4	5435	5435
57,7	120	2,7	15,94	S062	80C/90S	6	9788	3915
56,9	122	2,7	16,16	S062	80C/90S	6	9827	3931
56,5	123	1,4	16,29	S052	80C/90S	6	5467	5467
55,7	123	2,8	25,14	S062	80B	4	9895	3958
55,6	124	2,0	25,20	S052	80B	4	5496	5496

6.1 S GEARED MOTORS (50Hz)

0,75 kW

n2 [rpm]	M2 [Nm]	fs	i	Gear reducer	Motor Size	Motor Pole	Fr2 D [N]	Fr2 C-L [N]
54,3	127	1,6	25,79	S052	80B	4	5527	5527
50,6	136	2,5	27,66	S062	80B	4	10000	4000
50,3	137	1,5	27,81	S052	80B	4	5627	5627
49,4	141	1,2	18,63	S052	80C/90S	6	5644	5644
47,7	146	2,2	19,29	S062	80C/90S	6	10000	4000
47,1	148	2,2	19,55	S062	80C/90S	6	10000	4000
46,7	147	1,4	30,00	S052	80B	4	5727	5727
46,7	147	2,4	30,00	S062	80B	4	10000	4000
46,6	149	1,2	19,73	S052	80C/90S	6	5719	5719
43,7	159	1,2	21,04	S052	80C/90S	6	5803	5803
43,0	160	1,6	32,55	S052	80B	4	5834	5834
42,7	163	1,2	21,53	S052	80C/90S	6	5833	5833
42,4	162	1,6	33,00	S052	80B	4	5852	5852
41,7	161	3,2	33,57	S063	80B	4	10000	4000
41,3	167	2,8	33,93	S062	80B	4	10000	4000
41,1	167	1,5	34,09	S052	80B	4	5894	5894
39,7	175	1,9	23,18	S062	80C/90S	6	10000	4000
38,7	179	1,9	23,75	S062	80C/90S	6	10000	4000
38,4	176	1,7	36,50	S053	80B	4	6000	6000
38,3	179	1,6	36,55	S052	80B	4	5983	5983
38,3	180	2,8	36,57	S062	80B	4	10000	4000
38,2	182	1,0	24,07	S052	80C/90S	6	5976	5976
37,1	182	2,8	37,77	S063	80B	4	10000	4000
36,6	190	1,8	25,14	S062	80C/90S	6	10000	4000
36,5	190	1,3	25,20	S052	80C/90S	6	6000	6000
36,1	190	1,5	38,75	S052	80B	4	6000	6000
35,7	195	1,1	25,79	S052	80C/90S	6	6000	6000
35,6	193	2,6	39,38	S062	80B	4	10000	4000
35,1	196	1,5	39,90	S052	80B	4	6000	6000
35,0	193	2,6	40,05	S063	80B	4	10000	4000
33,8	205	1,0	27,81	S052	90S	6	6000	6000
33,3	209	1,7	27,66	S062	80C/90S	6	10000	4000
32,8	209	1,4	42,63	S052	80B	4	6000	6000
32,1	214	2,4	43,64	S062	80B	4	10000	4000
30,7	226	1,6	30,00	S062	80C/90S	6	10000	4000
30,4	226	1,3	46,00	S052	80B	4	6000	6000
30,4	226	2,3	46,10	S062	80B	4	10000	4000
29,7	232	1,3	47,20	S052	80B	4	6000	6000
29,7	227	1,3	47,14	S053	80B	4	6000	6000
29,0	237	2,1	48,30	S062	80B	4	10000	4000
28,5	236	2,2	49,13	S063	80B	4	10000	4000
28,3	246	1,0	32,55	S052	80C/90S	6	6000	6000

6.1 S GEARED MOTORS (50Hz)

0,75 kW

n2 [rpm]	M2 [Nm]	fs	i	Gear reducer	Motor Size	Motor Pole	Fr2 D [N]	Fr2 C-L [N]
27,9	249	1,0	33,00	S052	80C/90S	6	6000	6000
27,6	252	1,0	34,09	S052	90S	6	6000	6000
27,4	248	2,1	33,57	S063	80C/90S	6	10000	4000
27,1	256	1,8	33,93	S062	80C/90S	6	10000	4000
26,8	257	1,2	52,25	S052	80B	4	6000	6000
26,4	264	3,2	34,91	S082	80C/90S	6	18000	7200
26,2	263	1,9	53,53	S062	80B	4	10000	4000
25,9	268	3,2	35,50	S082	80C/90S	6	18000	7200
25,8	267	3,2	54,27	S082	80B	4	18000	7200
25,5	270	1,9	55,00	S062	80B	4	10000	4000
25,3	266	1,9	55,29	S063	80B	4	10000	4000
25,2	276	1,0	36,55	S052	80C/90S	6	6000	6000
25,2	270	1,1	36,50	S053	80C/90S	6	6000	6000
25,2	276	1,8	36,57	S062	80C/90S	6	10000	4000
24,4	279	1,8	37,77	S063	80C/90S	6	10000	4000
24,2	284	1,0	57,86	S052	80B	4	6000	6000
24,2	278	1,1	57,79	S053	80B	4	6000	6000
23,8	282	1,8	58,72	S063	80B	4	10000	4000
23,6	295	1,0	39,90	S052	90S	6	6000	6000
23,6	292	1,0	59,42	S052	80B	4	6000	6000
23,4	297	1,7	39,38	S062	80C/90S	6	10000	4000
23,0	296	1,7	40,05	S063	80C/90S	6	10000	4000
23,0	302	2,8	40,05	S082	80C/90S	6	18000	7200
22,6	298	1,0	63,74	S053	80B	4	6000	6000
22,6	304	2,8	61,98	S082	80B	4	18000	7200
21,4	325	2,6	43,05	S082	80C/90S	6	18000	7200
21,3	317	1,6	65,85	S063	80B	4	10000	4000
21,1	329	1,5	43,64	S062	80C/90S	6	10000	4000
20,8	331	1,5	67,47	S062	80B	4	10000	4000
20,7	325	2,6	67,52	S083	80B	4	18000	7200
20,5	328	1,6	68,25	S063	80B	4	10000	4000
20,0	348	1,5	46,10	S062	80C/90S	6	10000	4000
19,0	365	1,4	48,30	S062	80C/90S	6	10000	4000
19,0	354	1,4	73,63	S063	80B	4	10000	4000
18,9	357	2,4	74,18	S083	80B	4	18000	7200
18,7	363	1,4	49,13	S063	80C/90S	6	10000	4000
18,3	379	2,2	50,25	S082	80C/90S	6	18000	7200
18,3	379	3,2	50,25	S102	80C/90S	6	22000	9000
17,2	404	1,3	53,53	S062	80C/90S	6	10000	4000
17,2	392	1,3	81,43	S063	80B	4	10000	4000
17,1	393	2,2	81,71	S083	80B	4	18000	7200
17,0	410	2,1	54,27	S082	80C/90S	6	18000	7200

6.1 S GEARED MOTORS (50Hz)

0,75 kW

n2 [rpm]	M2 [Nm]	fs	i	Gear reducer	Motor Size	Motor Pole	Fr2 D [N]	Fr2 C-L [N]
16,7	415	1,2	55,00	S062	80C/90S	6	10000	4000
16,7	416	2,7	55,14	S102	80C/90S	6	22000	9000
16,6	409	1,2	55,29	S063	80C/90S	6	10000	4000
15,7	434	1,2	58,72	S063	80C/90S	6	10000	4000
15,6	432	3,2	89,77	S103	80B	4	22000	9000
15,5	448	3,0	59,40	S102	80C/90S	6	22000	9000
15,3	440	1,9	91,49	S083	80B	4	18000	7200
14,8	468	1,8	61,98	S082	80C/90S	6	18000	7200
14,0	487	1,0	65,85	S063	80C/90S	6	10000	4000
14,0	480	1,1	99,89	S063	80B	4	10000	4000
14,0	482	2,8	100,15	S103	80B	4	22000	9000
13,9	484	1,8	100,62	S083	80B	4	18000	7200
13,6	509	1,0	67,47	S062	80C/90S	6	10000	4000
13,6	499	1,7	67,52	S083	80C/90S	6	18000	7200
13,6	512	2,7	67,84	S102	80C/90S	6	22000	9000
13,5	504	1,0	68,25	S063	80C/90S	6	10000	4000
12,7	532	2,6	110,55	S103	80B	4	22000	9000
12,4	548	1,6	74,18	S083	80C/90S	6	18000	7200
12,4	548	2,5	74,18	S103	80C/90S	6	22000	9000
11,9	564	1,5	117,17	S083	80B	4	18000	7200
11,5	583	2,3	121,29	S103	80B	4	22000	9000
11,3	604	1,4	81,71	S083	80C/90S	6	18000	7200
11,3	602	2,3	81,39	S103	80C/90S	6	22000	9000
10,9	619	1,4	128,73	S083	80B	4	18000	7200
10,9	619	2,2	128,73	S103	80B	4	22000	9000
10,3	656	1,3	136,34	S083	80B	4	18000	7200
10,2	663	2,1	89,77	S103	80C/90S	6	22000	9000
10,1	676	1,3	91,49	S083	80C/90S	6	18000	7200
9,9	679	2,0	141,24	S103	80B	4	22000	9000
9,2	740	1,8	100,15	S103	80C/90S	6	22000	9000
9,1	744	1,1	100,62	S083	80C/90S	6	18000	7200
8,8	764	1,1	158,76	S083	80B	4	18000	7200
8,3	817	1,7	110,55	S103	80C/90S	6	22000	9000
8,2	832	3,1	112,52	S123	80C/90S	6	30000	11200
8,1	836	1,6	173,78	S103	80B	4	22000	9000
8,0	848	1,0	117,17	S083	90S	6	18000	7200
7,9	854	3,0	177,53	S123	80B	4	30000	11200
7,6	897	1,5	121,29	S103	80C/90S	6	22000	9000
7,5	912	2,8	123,33	S123	80C/90S	6	30000	11200
7,4	907	1,5	188,51	S103	80B	4	22000	9000
7,2	936	2,7	194,59	S123	80B	4	30000	11200
7,1	951	1,4	128,73	S103	80C/90S	6	22000	9000

6.1 S GEARED MOTORS (50Hz)

0,75 kW

n2 [rpm]	M2 [Nm]	fs	i	Gear reducer	Motor Size	Motor Pole	Fr2 D [N]	Fr2 C-L [N]
7,1	961	2,7	130,04	S123	80C/90S	6	30000	11200
6,9	977	1,4	203,11	S103	80B	4	22000	9000
6,9	989	2,6	133,78	S123	80C/90S	6	30000	11200
6,5	1044	1,3	141,24	S103	80C/90S	6	22000	9000
6,5	1037	2,5	215,60	S123	80B	4	30000	11200
6,3	1072	1,3	222,85	S103	80B	4	22000	9000
6,2	1081	1,3	224,76	S103	80B	4	22000	9000
6,1	1119	2,3	151,43	S123	80C/90S	6	30000	11200
5,9	1149	2,2	238,93	S123	80B	4	30000	11200
5,5	1229	2,1	255,54	S123	80B	4	30000	11200
5,3	1284	1,1	173,78	S103	80C/90S	6	22000	9000
5,2	1312	2,0	177,53	S123	80C/90S	6	30000	11200
5,1	1319	1,0	274,20	S103	80B	4	22000	9000
5,0	1364	1,0	188,51	S103	90S	6	22000	9000
5,0	1351	1,0	280,89	S103	80B	4	22000	9000
5,0	1347	1,9	280,10	S123	80B	4	30000	11200
4,7	1438	1,8	194,59	S123	80C/90S	6	30000	11200
4,6	1448	1,8	301,16	S123	80B	4	30000	11200
4,3	1594	1,6	215,60	S123	80C/90S	6	30000	11200
4,1	1654	1,5	343,93	S123	80B	4	30000	11200
3,9	1766	1,5	238,93	S123	80C/90S	6	30000	11200
3,6	1889	1,4	255,54	S123	80C/90S	6	30000	11200
3,3	2070	1,2	280,10	S123	80C/90S	6	30000	11200
3,1	2226	1,2	301,16	S123	80C/90S	6	30000	11200
2,7	2542	1,0	343,93	S123	80C/90S	6	30000	11200

0,92 kW

n2 [rpm]	M2 [Nm]	fs	i	Gear reducer	Motor Size	Motor Pole	Fr2 D [N]	Fr2 C-L [N]
162,3	52	2,4	8,63	S052	80C (1)	4	4061	4061
125,7	67	2,0	11,14	S052	80C (1)	4	4358	4358
116,7	72	2,0	12,00	S052	80C (1)	4	4445	4445
102,5	82	1,8	13,66	S052	80C (1)	4	4599	4599
91,7	92	1,9	15,27	S052	80C (1)	4	4734	4734
86,0	98	1,8	16,29	S052	80C (1)	4	4811	4811
75,1	112	1,6	18,63	S052	80C (1)	4	4973	4973
72,6	116	2,8	19,29	S062	80C (1)	4	9046	3618
71,6	118	2,8	19,55	S062	80C (1)	4	9080	3632
71,0	119	1,5	19,73	S052	80C (1)	4	5042	5042
66,6	127	1,5	21,04	S052	80C (1)	4	5119	5119
65,0	130	1,4	21,53	S052	80C (1)	4	5147	5147
60,4	140	2,4	23,18	S062	80C (1)	4	9509	3804

(1) Available only with brake motor (TBS)

6.1 S GEARED MOTORS (50Hz)

0,92 kW

n2 [rpm]	M2 [Nm]	fs	i	Gear reducer	Motor Size	Motor Pole	Fr2 D [N]	Fr2 C-L [N]
58,9	143	2,4	23,75	S062	80C [1]	4	9571	3829
58,2	145	1,3	24,07	S052	80C [1]	4	5279	5279
55,7	151	2,3	25,14	S062	80C [1]	4	9717	3887
55,6	152	1,6	25,20	S052	80C [1]	4	5333	5333
54,3	155	1,3	25,79	S052	80C [1]	4	5360	5360
50,6	167	2,1	27,66	S062	80C [1]	4	9962	3985
50,3	168	1,2	27,81	S052	80C [1]	4	5447	5447
46,7	181	1,2	30,00	S052	80C [1]	4	5533	5533
46,7	181	2,0	30,00	S062	80C [1]	4	10000	4000
43,0	196	1,3	32,55	S052	80C [1]	4	5624	5624
42,4	199	1,3	33,00	S052	80C [1]	4	5638	5638
41,7	198	2,6	33,57	S063	80C [1]	4	10000	4000
41,3	204	2,3	33,93	S062	80C [1]	4	10000	4000
41,1	205	1,2	34,09	S052	80C [1]	4	5674	5674
38,4	215	1,4	36,50	S053	80C [1]	4	5772	5772
38,3	220	1,3	36,55	S052	80C [1]	4	5747	5747
38,3	220	2,3	36,57	S062	80C [1]	4	10000	4000
37,1	223	2,3	37,77	S063	80C [1]	4	10000	4000
36,1	233	1,2	38,75	S052	80C [1]	4	5807	5807
35,6	237	2,1	39,38	S062	80C [1]	4	10000	4000
35,1	240	1,2	39,90	S052	80C [1]	4	5836	5836
35,0	236	2,2	40,05	S063	80C [1]	4	10000	4000
32,8	257	1,2	42,63	S052	80C [1]	4	5900	5900
32,5	259	3,3	43,05	S082	80C [1]	4	18000	6845
32,1	263	1,9	43,64	S062	80C [1]	4	10000	4000
30,4	277	1,1	46,00	S052	80C [1]	4	5970	5970
30,4	278	1,8	46,10	S062	80C [1]	4	10000	4000
29,7	284	1,0	47,20	S052	80C [1]	4	5993	5993
29,7	278	1,1	47,14	S053	80C [1]	4	6000	6000
29,0	291	1,8	48,30	S062	80C [1]	4	10000	4000
28,5	290	1,8	49,13	S063	80C [1]	4	10000	4000
27,9	303	2,8	50,25	S082	80C [1]	4	18000	7175
26,2	322	1,6	53,53	S062	80C [1]	4	10000	4000
25,8	327	2,6	54,27	S082	80C [1]	4	18000	7200
25,5	331	1,5	55,00	S062	80C [1]	4	10000	4000
25,4	332	3,3	55,14	S102	80C [1]	4	22000	9000
25,3	326	1,6	55,29	S063	80C [1]	4	10000	4000
23,8	346	1,5	58,72	S063	80C [1]	4	10000	4000
22,6	373	2,3	61,98	S082	80C [1]	4	18000	7200
21,3	388	1,3	65,85	S063	80C [1]	4	10000	4000
20,8	406	1,3	67,47	S062	80C [1]	4	10000	4000
20,7	398	2,1	67,52	S083	80C [1]	4	18000	7200

[1] Available only with brake motor (TBS)

6.1 S GEARED MOTORS (50Hz)

0,92 kW

n2 [rpm]	M2 [Nm]	fs	i	Gear reducer	Motor Size	Motor Pole	Fr2 D [N]	Fr2 C-L [N]
20,6	409	3,3	67,84	S102	80C (1)	4	22000	9000
20,5	403	1,3	68,25	S063	80C (1)	4	10000	4000
19,0	434	1,2	73,63	S063	80C (1)	4	10000	4000
18,9	438	1,9	74,18	S083	80C (1)	4	18000	7200
18,9	438	3,1	74,18	S103	80C (1)	4	22000	9000
17,2	480	1,1	81,43	S063	80C (1)	4	10000	4000
17,2	480	2,8	81,39	S103	80C (1)	4	22000	9000
17,1	482	1,8	81,71	S083	80C (1)	4	18000	7200
15,6	530	2,6	89,77	S103	80C (1)	4	22000	9000
15,3	540	1,6	91,49	S083	80C (1)	4	18000	7200
14,0	591	2,3	100,15	S103	80C (1)	4	22000	9000
13,9	594	1,4	100,62	S083	80C (1)	4	18000	7200
12,7	652	2,1	110,55	S103	80C (1)	4	22000	9000
11,9	691	1,2	117,17	S083	80C (1)	4	18000	7200
11,5	716	1,9	121,29	S103	80C (1)	4	22000	9000
10,9	759	1,1	128,73	S083	80C (1)	4	18000	7200
10,9	759	1,8	128,73	S103	80C (1)	4	22000	9000
10,8	767	3,3	130,04	S123	80C (1)	4	30000	11200
10,5	789	3,3	133,78	S123	80C (1)	4	30000	11200
10,3	804	1,1	136,34	S083	80C (1)	4	18000	7200
9,9	833	1,6	141,24	S103	80C (1)	4	22000	9000
9,2	893	2,9	151,43	S123	80C (1)	4	30000	11200
8,1	1025	1,3	173,78	S103	80C (1)	4	22000	9000
7,9	1047	2,4	177,53	S123	80C (1)	4	30000	11200
7,4	1112	1,2	188,51	S103	80C (1)	4	22000	9000
7,2	1148	2,2	194,59	S123	80C (1)	4	30000	11200
6,9	1198	1,1	203,11	S103	80C (1)	4	22000	9000
6,5	1272	2,0	215,60	S123	80C (1)	4	30000	11200
6,3	1315	1,0	222,85	S103	80C (1)	4	22000	9000
6,2	1326	1,0	224,76	S103	80C (1)	4	22000	9000
5,9	1410	1,8	238,93	S123	80C (1)	4	30000	11200
5,5	1508	1,7	255,54	S123	80C (1)	4	30000	11200
5,0	1652	1,5	280,10	S123	80C (1)	4	30000	11200
4,6	1777	1,4	301,16	S123	80C (1)	4	30000	11200
4,1	2029	1,3	343,93	S123	80C (1)	4	30000	11200

1,10 kW

n2 [rpm]	M2 [Nm]	fs	i	Gear reducer	Motor Size	Motor Pole	Fr2 D [N]	Fr2 C-L [N]
163,5	62	2,0	8,63	S052	80D/90S	4	3994	3994
126,6	80	1,7	11,14	S052	80D/90S	4	4273	4273
117,5	86	1,7	12,00	S052	80D/90S	4	4355	4355

(1) Available only with brake motor (TBS)

6.1 S GEARED MOTORS (50Hz)

1,10 kW

n2 [rpm]	M2 [Nm]	fs	i	Gear reducer	Motor Size	Motor Pole	Fr2 D [N]	Fr2 C-L [N]
116,3	88	2,7	8,00	S062	90L	6	7819	3128
107,8	94	1,3	8,63	S052	90L/100LR	6	4445	4445
104,2	98	2,4	8,92	S062	90L/100LR	6	8062	3225
103,2	98	1,6	13,66	S052	80D/90S	4	4498	4498
97,4	105	2,5	9,55	S062	90L/100LR	6	8215	3286
91,7	110	1,6	15,27	S052	80D/90S	4	4629	4629
87,8	115	2,8	15,94	S062	80D/90S	4	8458	3383
87,4	117	2,2	10,65	S062	90L/100LR	6	8464	3385
87,2	116	2,8	16,16	S062	80D/90S	4	8474	3390
86,0	117	1,5	16,29	S052	80D/90S	4	4700	4700
83,5	122	1,1	11,14	S052	90L/100LR	6	4725	4725
79,4	128	2,2	11,71	S062	90L/100LR	6	8684	3473
77,5	131	1,1	12,00	S052	90L/100LR	6	4805	4805
75,1	134	1,3	18,63	S052	80D/90S	4	4846	4846
72,6	139	2,3	19,29	S062	80D/90S	4	8902	3561
71,6	141	2,4	19,55	S062	80D/90S	4	8934	3574
71,2	143	2,1	13,06	S062	90L/100LR	6	8938	3575
71,0	142	1,2	19,73	S052	80D/90S	4	4907	4907
69,6	146	2,1	13,36	S062	90L/100LR	6	8991	3596
68,1	150	1,0	13,66	S052	90L/100LR	6	4942	4942
66,6	152	1,2	21,04	S052	80D/90S	4	4975	4975
65,0	155	1,2	21,53	S052	80D/90S	4	4999	4999
60,9	167	1,0	15,27	S052	90L/100LR	6	5058	5058
60,4	167	2,0	23,18	S062	80D/90S	4	9336	3734
58,9	171	2,0	23,75	S062	80D/90S	4	9394	3758
58,4	175	1,9	15,94	S062	90L/100LR	6	9407	3763
58,2	173	1,1	24,07	S052	80D/90S	4	5114	5114
57,5	177	1,8	16,16	S062	90L/100LR	6	9440	3776
55,7	181	1,9	25,14	S062	80D/90S	4	9529	3812
55,6	182	1,4	25,20	S052	80D/90S	4	5160	5160
54,3	186	1,1	25,79	S052	80D/90S	4	5183	5183
50,6	199	1,7	27,66	S062	80D/90S	4	9756	3902
50,3	200	1,0	27,81	S052	80D/90S	4	5257	5257
48,9	208	2,7	19,03	S082	90L/100LR	6	18000	6001
48,2	211	1,5	19,29	S062	90L/100LR	6	9857	3943
47,6	214	1,6	19,55	S062	90L/100LR	6	9890	3956
46,7	216	1,7	30,00	S062	80D/90S	4	9948	3979
46,2	221	2,5	20,14	S082	90L/100LR	6	18000	6107
43,0	234	1,1	32,55	S052	80D/90S	4	5401	5401
42,4	238	1,1	33,00	S052	80D/90S	4	5413	5413
42,0	242	2,4	22,13	S082	90L/100LR	6	18000	6285
41,7	237	2,2	33,57	S063	80D/90S	4	10000	4000

6.1 S GEARED MOTORS (50Hz)

1,10 kW

n2 [rpm]	M2 [Nm]	fs	i	Gear reducer	Motor Size	Motor Pole	Fr2 D [N]	Fr2 C-L [N]
41,3	244	1,9	33,93	S062	80D/90S	4	10000	4000
41,1	246	1,0	34,09	S052	80D/90S	4	5440	5440
40,1	254	1,3	23,18	S062	90L/100LR	6	10000	4000
40,1	251	3,4	34,91	S082	90S [1]	4	18000	6378
39,4	256	3,3	35,50	S082	80D/90S	4	18000	6411
39,2	260	1,3	23,75	S062	90L/100LR	6	10000	4000
38,8	263	2,2	24,00	S082	90L/100LR	6	18000	6443
38,4	257	1,2	36,50	S053	80D/90S	4	5528	5528
38,3	263	1,1	36,55	S052	80D/90S	4	5497	5497
38,3	263	1,9	36,57	S062	80D/90S	4	10000	4000
37,1	266	1,9	37,77	S063	80D/90S	4	10000	4000
37,0	275	1,3	25,14	S062	90L/100LR	6	10000	4000
36,1	279	1,0	38,75	S052	80D/90S	4	5542	5542
35,7	285	2,0	26,05	S082	90L/100LR	6	18000	6605
35,6	284	1,8	39,38	S062	80D/90S	4	10000	4000
35,1	287	1,0	39,90	S052	80D/90S	4	5563	5563
35,0	283	1,8	40,05	S063	80D/90S	4	10000	4000
35,0	289	2,9	40,05	S082	80D/90S	4	18000	6650
34,1	299	2,2	27,29	S082	90L/100LR	6	18000	6699
33,6	303	1,1	27,66	S062	90L/100LR	6	10000	4000
32,5	310	2,7	43,05	S082	80D/90S	4	18000	6797
32,4	314	2,1	28,67	S082	90L/100LR	6	18000	6800
32,1	314	1,6	43,64	S062	80D/90S	4	10000	4000
31,4	324	2,0	29,60	S082	90L/100LR	6	18000	6865
31,0	329	1,1	30,00	S062	90L/100LR	6	10000	4000
30,4	332	1,5	46,10	S062	80D/90S	4	10000	4000
29,3	348	2,4	31,78	S082	90L/100LR	6	18000	7012
29,0	348	1,5	48,30	S062	80D/90S	4	10000	4000
28,5	347	1,5	49,13	S063	80D/90S	4	10000	4000
27,9	362	2,3	50,25	S082	80D/90S	4	18000	7120
27,9	362	3,3	50,25	S102	80D/90S	4	22000	8809
27,7	360	1,4	33,57	S063	90L	6	10000	4000
27,4	372	1,2	33,93	S062	90L/100LR	6	10000	4000
26,6	382	2,2	34,91	S082	90L/100LR	6	18000	7200
26,6	382	3,1	34,91	S102	90L/100LR	6	22000	8929
26,2	386	1,3	53,53	S062	80D/90S	4	10000	4000
26,2	389	2,2	35,50	S082	90L/100LR	6	18000	7200
25,8	391	2,2	54,27	S082	80D/90S	4	18000	7200
25,5	396	1,3	55,00	S062	80D/90S	4	10000	4000
25,4	401	1,3	36,57	S062	90L/100LR	6	10000	4000
25,4	397	2,8	55,14	S102	80D/90S	4	22000	9000
25,3	390	1,3	55,29	S063	80D/90S	4	10000	4000

[1] Available only with brake motor (TBS)

6.1 S GEARED MOTORS (50Hz)

1,10 kW

n2 [rpm]	M2 [Nm]	fs	i	Gear reducer	Motor Size	Motor Pole	Fr2 D [N]	Fr2 C-L [N]
24,6	405	1,3	37,77	S063	90L	6	10000	4000
24,3	420	3,1	38,30	S102	90L/100LR	6	22000	9000
23,8	414	1,2	58,72	S063	80D/90S	4	10000	4000
23,6	431	1,2	39,38	S062	90L/100LR	6	10000	4000
23,6	428	3,2	59,40	S102	80D/90S	4	22000	9000
23,2	430	1,2	40,05	S063	90L	6	10000	4000
23,2	439	1,9	40,05	S082	90L/100LR	6	18000	7200
22,6	446	1,9	61,98	S082	80D/90S	4	18000	7200
21,9	466	2,6	42,53	S102	90L/100LR	6	22000	9000
21,6	472	1,8	43,05	S082	90L/100LR	6	18000	7200
21,3	478	1,1	43,64	S062	90L/100LR	6	10000	4000
21,3	464	1,1	65,85	S063	80D/90S	4	10000	4000
21,1	482	2,3	44,00	S102	90L/100LR	6	22000	9000
20,8	486	1,0	67,47	S062	80D/90S	4	10000	4000
20,7	476	1,8	67,52	S083	80D/90S	4	18000	7200
20,6	489	2,8	67,84	S102	80D/90S	4	22000	9000
20,5	481	1,1	68,25	S063	80D/90S	4	10000	4000
20,2	505	1,0	46,10	S062	90L	6	10000	4000
19,7	516	2,6	47,13	S102	90L/100LR	6	22000	9000
19,4	508	1,0	73,63	S063	90S	4	10000	4000
18,9	523	1,6	74,18	S083	80D/90S	4	18000	7200
18,9	523	2,6	74,18	S103	80D/90S	4	22000	9000
18,5	550	1,5	50,25	S082	90L/100LR	6	18000	7200
18,5	550	2,2	50,25	S102	90L/100LR	6	22000	9000
17,2	574	2,4	81,39	S103	80D/90S	4	22000	9000
17,1	594	1,4	54,27	S082	90L/100LR	6	18000	7200
17,1	576	1,5	81,71	S083	80D/90S	4	18000	7200
16,9	604	1,8	55,14	S102	90L/100LR	6	22000	9000
15,7	651	2,1	59,40	S102	90L/100LR	6	22000	9000
15,6	633	2,2	89,77	S103	80D/90S	4	22000	9000
15,3	645	1,3	91,49	S083	80D/90S	4	18000	7200
15,0	679	1,3	61,98	S082	90L/100LR	6	18000	7200
14,0	706	1,9	100,15	S103	80D/90S	4	22000	9000
13,9	710	1,2	100,62	S083	80D/90S	4	18000	7200
13,8	724	1,2	67,52	S083	90L/100LR	6	18000	7200
13,7	743	1,8	67,84	S102	90L/100LR	6	22000	9000
13,4	746	3,1	71,07	S123	100LR	6	30000	11200
12,7	780	1,8	110,55	S103	80D/90S	4	22000	9000
12,5	796	1,1	74,18	S083	90L/100LR	6	18000	7200
12,5	796	1,7	74,18	S103	90L/100LR	6	22000	9000
12,4	794	3,2	112,52	S123	80D/90S	4	30000	11200
12,1	824	2,8	78,46	S123	100LR	6	30000	11200

6.1 S GEARED MOTORS (50Hz)

1,10 kW

n2 [rpm]	M2 [Nm]	fs	i	Gear reducer	Motor Size	Motor Pole	Fr2 D [N]	Fr2 C-L [N]
11,9	826	1,0	117,17	S083	80D/90S	4	18000	7200
11,5	856	1,6	121,29	S103	80D/90S	4	22000	9000
11,4	873	1,6	81,39	S103	90L/100LR	6	22000	9000
11,4	870	2,9	123,33	S123	80D/90S	4	30000	11200
10,9	908	1,5	128,73	S103	80D/90S	4	22000	9000
10,9	916	2,8	87,27	S123	100LR	6	30000	11200
10,8	917	2,8	130,04	S123	80D/90S	4	30000	11200
10,5	944	2,7	133,78	S123	80D/90S	4	30000	11200
10,4	963	1,4	89,77	S103	90L/100LR	6	22000	9000
9,9	996	1,4	141,24	S103	80D/90S	4	22000	9000
9,3	1074	1,3	100,15	S103	90L/100LR	6	22000	9000
9,2	1068	2,4	151,43	S123	80D/90S	4	30000	11200
9,0	1112	2,3	105,91	S123	100LR	6	30000	11200
8,4	1186	1,2	110,55	S103	90L/100LR	6	22000	9000
8,3	1207	2,1	112,52	S123	90L/100LR	6	30000	11200
8,1	1226	1,1	173,78	S103	80D/90S	4	22000	9000
7,9	1252	2,0	177,53	S123	80D/90S	4	30000	11200
7,7	1301	1,0	121,29	S103	90L/100LR	6	22000	9000
7,7	1296	3,1	123,44	S143	100LR	6	35000	18500
7,5	1323	1,9	123,33	S123	90L/100LR	6	30000	11200
7,4	1351	1,0	128,73	S103	100LR	6	22000	9000
7,4	1330	1,0	188,51	S103	80D/90S	4	22000	9000
7,2	1395	1,8	130,04	S123	90L/100LR	6	30000	11200
7,2	1372	1,9	194,59	S123	80D/90S	4	30000	11200
7,0	1435	1,8	133,78	S123	90L/100LR	6	30000	11200
6,8	1466	2,8	139,64	S143	100LR	6	35000	18500
6,5	1521	1,7	215,60	S123	80D/90S	4	30000	11200
6,4	1565	2,6	149,10	S143	100LR	6	35000	18500
6,1	1624	1,6	151,43	S123	90L/100LR	6	30000	11200
6,0	1653	2,0	157,49	S143	100LR	6	35000	18500
5,9	1685	1,5	238,93	S123	80D/90S	4	30000	11200
5,5	1802	1,4	255,54	S123	80D/90S	4	30000	11200
5,5	1801	2,2	171,55	S143	100LR	6	35000	18500
5,4	1841	2,0	175,41	S143	100LR	6	35000	18500
5,2	1904	1,3	177,53	S123	90L/100LR	6	30000	11200
5,0	1976	1,3	280,10	S123	80D/90S	4	30000	11200
4,8	2087	1,2	194,59	S123	90L/100LR	6	30000	11200
4,8	2065	2,0	196,74	S143	100LR	6	35000	18500
4,6	2124	1,2	301,16	S123	80D/90S	4	30000	11200
4,3	2312	1,1	215,60	S123	90L/100LR	6	30000	11200
4,3	2337	1,7	222,57	S143	100LR	6	35000	18500
4,1	2426	1,1	343,93	S123	80D/90S	4	30000	11200

6.1 S GEARED MOTORS (50Hz)

1,10 kW

n2 [rpm]	M2 [Nm]	fs	i	Gear reducer	Motor Size	Motor Pole	Fr2 D [N]	Fr2 C-L [N]
4,0	2495	1,7	237,63	S143	100LR	6	35000	18500
3,9	2562	1,0	238,93	S123	90L/100LR	6	30000	11200
3,5	2870	1,4	273,41	S143	100LR	6	35000	18500

1,50 kW

n2 [rpm]	M2 [Nm]	fs	i	Gear reducer	Motor Size	Motor Pole	Fr2 D [N]	Fr2 C-L [N]
162,3	85	1,5	8,63	S052	90L/90LA	4	3871	3871
156,9	88	2,7	8,92	S062	90L/90LA	4	7030	2812
146,7	94	2,8	9,55	S062	90L/90LA	4	7162	2865
131,5	105	2,5	10,65	S062	90L/90LA	4	7378	2951
125,7	109	1,3	11,14	S052	90L/90LA	4	4112	4112
119,6	115	2,5	11,71	S062	90L/90LA	4	7568	3027
116,7	118	1,2	12,00	S052	90L/90LA	4	4181	4181
116,3	119	2,0	8,00	S062	100L/100LA	6	7617	3047
107,2	128	2,4	13,06	S062	90L/90LA	4	7788	3115
104,8	131	2,3	13,36	S062	90L/90LA	4	7834	3134
104,2	133	1,8	8,92	S062	100L/100LA	6	7837	3135
102,5	134	1,1	13,66	S052	90L/90LA	4	4298	4298
97,4	143	1,8	9,55	S062	100L/100LA	6	7974	3189
91,7	150	1,2	15,27	S052	90L/90LA	4	4397	4397
87,8	157	2,1	15,94	S062	90L/90LA	4	8194	3277
87,4	159	1,6	10,65	S062	100L/100LA	6	8195	3278
86,6	159	2,0	16,16	S062	90L/90LA	4	8222	3289
86,0	160	1,1	16,29	S052	90L/90LA	4	4452	4452
79,4	175	1,6	11,71	S062	100L/100LA	6	8388	3355
72,6	189	1,7	19,29	S062	90L/90LA	4	8582	3433
71,6	192	1,7	19,55	S062	90L/90LA	4	8609	3444
71,2	195	1,5	13,06	S062	100L/100LA	6	8608	3443
69,6	199	1,5	13,36	S062	100L/100LA	6	8654	3461
69,5	198	2,8	20,14	S082	90L/90LA	4	18000	5331
66,2	210	2,6	14,04	S082	100L/100LA	6	18000	5409
63,3	217	2,6	22,13	S082	90L/90LA	4	18000	5486
60,4	228	1,5	23,18	S062	90L/90LA	4	8951	3581
60,3	230	2,4	15,43	S082	100L/100LA	6	18000	5566
59,1	235	2,4	15,73	S082	100L/100LA	6	18000	5598
58,9	233	1,4	23,75	S062	90L/90LA	4	9000	3600
58,4	238	1,4	15,94	S062	100L/100LA	6	9005	3602
58,3	236	2,4	24,00	S082	90L/90LA	4	18000	5624
57,5	241	1,3	16,16	S062	100L/100LA	6	9032	3613
56,3	244	1,0	25,20	S052	90L	4	4768	4768
55,7	247	1,4	25,14	S062	90L/90LA	4	9112	3645

6.1 S GEARED MOTORS (50Hz)

1,50 kW

n2 [rpm]	M2 [Nm]	fs	i	Gear reducer	Motor Size	Motor Pole	Fr2 D [N]	Fr2 C-L [N]
53,8	258	2,1	17,29	S082	100L/100LA	6	18000	5762
53,7	256	2,2	26,05	S082	90L/90LA	4	18000	5765
51,3	268	2,4	27,29	S082	90L/90LA	4	18000	5846
50,6	272	1,3	27,66	S062	90L/90LA	4	9296	3719
48,9	284	2,0	19,03	S082	100L/100LA	6	18000	5930
48,8	282	2,3	28,67	S082	90L/90LA	4	18000	5934
48,2	288	1,1	19,29	S062	100L/100LA	6	9371	3748
47,6	292	1,1	19,55	S062	100L/100LA	6	9396	3758
47,3	291	2,2	29,60	S082	90L/90LA	4	18000	5991
46,7	295	1,2	30,00	S062	90L/90LA	4	9450	3780
46,2	301	1,8	20,14	S082	100L/100LA	6	18000	6031
44,1	312	2,7	31,78	S082	90L/90LA	4	18000	6119
42,0	330	1,7	22,13	S082	100L/100LA	6	18000	6202
41,7	323	1,6	33,57	S063	90L/90LA	4	9699	3880
41,3	333	1,4	33,93	S062	90L/90LA	4	9675	3870
40,1	343	2,5	34,91	S082	90L/90LA	4	18000	6293
39,4	349	2,4	35,50	S082	90L/90LA	4	18000	6324
38,8	358	1,6	24,00	S082	100L/100LA	6	18000	6353
38,3	359	1,4	36,57	S062	90L/90LA	4	9806	3922
37,1	363	1,4	37,77	S063	90L/90LA	4	9909	3964
36,6	376	3,4	38,30	S102	90LA [1]	4	22000	8020
35,7	389	1,5	26,05	S082	100L/100LA	6	18000	6508
35,6	387	1,3	39,38	S062	90L/90LA	4	9929	3972
35,0	385	1,3	40,05	S063	90L/90LA	4	10000	4000
35,0	393	2,2	40,05	S082	90L/90LA	4	18000	6552
34,1	408	1,6	27,29	S082	100L/100LA	6	18000	6597
32,9	418	2,9	42,53	S102	90L/90LA	4	22000	8281
32,5	423	2,0	43,05	S082	90L/90LA	4	18000	6691
32,4	428	1,5	28,67	S082	100L/100LA	6	18000	6692
32,1	429	1,2	43,64	S062	90L/90LA	4	10000	4000
31,8	432	2,6	44,00	S102	90L/90LA	4	22000	8368
31,4	442	1,5	29,60	S082	100L/100LA	6	18000	6754
31,1	446	2,4	29,87	S102	100L/100LA	6	22000	8420
30,4	453	1,1	46,10	S062	90L/90LA	4	10000	4000
29,7	463	2,9	47,13	S102	90L/90LA	4	22000	8544
29,3	475	1,8	31,78	S082	100L/100LA	6	18000	6894
29,0	474	1,1	48,30	S062	90L/90LA	4	10000	4000
28,7	484	2,6	32,40	S102	100L/100LA	6	22000	8630
28,5	473	1,1	49,13	S063	90L/90LA	4	10000	4000
27,9	494	1,7	50,25	S082	90L/90LA	4	18000	6996
27,9	494	2,4	50,25	S102	90L/90LA	4	22000	8711
26,6	521	1,6	34,91	S082	100L/100LA	6	18000	7081

[1] Available only with brake motor (TBS)

6.1 S GEARED MOTORS (50Hz)

1,50 kW

n2 [rpm]	M2 [Nm]	fs	i	Gear reducer	Motor Size	Motor Pole	Fr2 D [N]	Fr2 C-L [N]
26,6	521	2,3	34,91	S102	100L/100LA	6	22000	8826
26,2	530	1,6	35,50	S082	100L/100LA	6	18000	7115
25,8	533	1,6	54,27	S082	90L/90LA	4	18000	7151
25,4	542	2,0	55,14	S102	90L/90LA	4	22000	8958
24,3	572	2,2	38,30	S102	100L/100LA	6	22000	9000
23,6	583	2,3	59,40	S102	90L/90LA	4	22000	9000
23,2	598	1,4	40,05	S082	100L/100LA	6	18000	7200
22,6	609	1,4	61,98	S082	90L/90LA	4	18000	7200
21,9	635	1,9	42,53	S102	100L/100LA	6	22000	9000
21,6	643	1,3	43,05	S082	100L/100LA	6	18000	7200
21,1	657	1,7	44,00	S102	100L/100LA	6	22000	9000
20,8	667	3,1	44,63	S122	100L/100LA	6	30000	11200
20,7	649	1,3	67,52	S083	90L/90LA	4	18000	7200
20,6	666	2,0	67,84	S102	90L/90LA	4	22000	9000
19,7	704	1,9	47,13	S102	100L/100LA	6	22000	9000
19,0	732	2,8	49,04	S122	100L/100LA	6	30000	11200
18,9	713	1,2	74,18	S083	90L/90LA	4	18000	7200
18,9	713	1,9	74,18	S103	90L/90LA	4	22000	9000
18,5	750	1,1	50,25	S082	100L/100LA	6	18000	7200
18,5	750	1,6	50,25	S102	100L/100LA	6	22000	9000
17,3	803	2,8	53,75	S122	100L/100LA	6	30000	11200
17,2	783	1,7	81,39	S103	90L/90LA	4	22000	9000
17,1	810	1,0	54,27	S082	100L/100LA	6	18000	7200
17,1	786	1,1	81,71	S083	90L/90LA	4	18000	7200
16,9	823	1,3	55,14	S102	100L/100LA	6	22000	9000
15,7	887	1,5	59,40	S102	100L/100LA	6	22000	9000
15,6	863	1,6	89,77	S103	90L/90LA	4	22000	9000
14,3	948	2,4	64,84	S123	100L/100LA	6	30000	11200
14,1	986	2,6	66,00	S122	100L/100LA	6	30000	11200
14,0	963	1,4	100,15	S103	90L/90LA	4	22000	9000
13,7	1013	1,3	67,84	S102	100L/100LA	6	22000	9000
13,1	1039	2,2	71,07	S123	100L/100LA	6	30000	11200
12,7	1063	1,3	110,55	S103	90L/90LA	4	22000	9000
12,5	1085	1,3	74,18	S103	100L/100LA	6	22000	9000
12,4	1082	2,4	112,52	S123	90L/90LA	4	30000	11200
11,9	1147	2,0	78,46	S123	100L/100LA	6	30000	11200
11,7	1162	3,1	79,45	S143	100L/100LA	6	35000	18500
11,5	1167	1,2	121,29	S103	90L/90LA	4	22000	9000
11,4	1190	1,1	81,39	S103	100L/100LA	6	22000	9000
11,4	1186	2,2	123,33	S123	90L/90LA	4	30000	11200
10,9	1238	1,1	128,73	S103	90L/90LA	4	22000	9000
10,8	1251	2,0	130,04	S123	90L/90LA	4	30000	11200

6.1 S GEARED MOTORS (50Hz)

1,50 kW

n2 [rpm]	M2 [Nm]	fs	i	Gear reducer	Motor Size	Motor Pole	Fr2 D [N]	Fr2 C-L [N]
10,7	1276	2,0	87,27	S123	100L/100LA	6	30000	11200
10,5	1287	2,0	133,78	S123	90L/90LA	4	30000	11200
10,4	1313	1,0	89,77	S103	100L/100LA	6	22000	9000
9,9	1358	1,0	141,24	S103	90L/90LA	4	22000	9000
9,4	1445	2,6	98,81	S143	100L/100LA	6	35000	18500
9,2	1457	1,8	151,43	S123	90L/90LA	4	30000	11200
8,8	1549	1,7	105,91	S123	100L/100LA	6	30000	11200
8,5	1609	2,5	110,05	S143	100L/100LA	6	35000	18500
8,3	1645	1,6	112,52	S123	100L/100LA	6	30000	11200
7,9	1708	1,5	177,53	S123	90L/90LA	4	30000	11200
7,5	1804	1,4	123,33	S123	100L/100LA	6	30000	11200
7,5	1805	2,2	123,44	S143	100L/100LA	6	35000	18500
7,2	1902	1,3	130,04	S123	100L/100LA	6	30000	11200
7,2	1872	1,4	194,59	S123	90L/90LA	4	30000	11200
7,0	1956	1,3	133,78	S123	100L/100LA	6	30000	11200
6,7	2042	2,0	139,64	S143	100L/100LA	6	35000	18500
6,5	2074	1,2	215,60	S123	90L/90LA	4	30000	11200
6,2	2180	1,9	149,10	S143	100L/100LA	6	35000	18500
6,1	2215	1,2	151,43	S123	100L/100LA	6	30000	11200
5,9	2298	1,1	238,93	S123	90L/90LA	4	30000	11200
5,9	2303	1,4	157,49	S143	100L/100LA	6	35000	18500
5,5	2458	1,0	255,54	S123	90L/90LA	4	30000	11200
5,4	2509	1,6	171,55	S143	100L/100LA	6	35000	18500
5,3	2565	1,4	175,41	S143	100L/100LA	6	35000	18500
4,7	2877	1,4	196,74	S143	100L/100LA	6	35000	18500
4,2	3255	1,2	222,57	S143	100L/100LA	6	35000	18500
3,9	3475	1,2	237,63	S143	100L/100LA	6	35000	18500
3,4	3998	1,0	273,41	S143	100L/100LA	6	35000	18500

1,85 kW

n2 [rpm]	M2 [Nm]	fs	i	Gear reducer	Motor Size	Motor Pole	Fr2 D [N]	Fr2 C-L [N]
175,0	97	2,5	8,00	S062	90LB (1)	4	6703	2681
162,3	104	1,2	8,63	S052	90LB (1)	4	3756	3756
156,9	108	2,2	8,92	S062	90LB (1)	4	6900	2760
146,7	116	2,2	9,55	S062	90LB (1)	4	7023	2809
131,5	129	2,0	10,65	S062	90LB (1)	4	7223	2889
125,7	135	1,0	11,14	S052	90LB (1)	4	3963	3963
119,6	142	2,0	11,71	S062	90LB (1)	4	7398	2959
116,3	147	1,6	8,00	S062	100LB	6	7441	2976
107,2	158	1,9	13,06	S062	90LB (1)	4	7599	3039
104,8	162	1,9	13,36	S062	90LB (1)	4	7640	3056

(1) Available only with brake motor (TBS)

6.1 S GEARED MOTORS (50Hz)

1,85 kW

n2 [rpm]	M2 [Nm]	fs	i	Gear reducer	Motor Size	Motor Pole	Fr2 D [N]	Fr2 C-L [N]
104,2	164	1,4	8,92	S062	100LB	6	7640	3056
97,4	176	1,5	9,55	S062	100LB	6	7763	3105
93,5	183	2,6	9,94	S082	100LB	6	16905	4830
87,8	193	1,7	15,94	S062	90LB (1)	4	7962	3185
87,4	196	1,3	10,65	S062	100LB	6	7960	3184
86,6	196	1,7	16,16	S062	90LB (1)	4	7987	3195
80,9	210	2,6	17,29	S082	90LB (1)	4	17673	5049
80,1	214	2,4	11,61	S082	100LB	6	17721	5063
79,4	216	1,3	11,71	S062	100LB	6	8129	3252
73,6	231	2,4	19,03	S082	90LB (1)	4	18000	5198
72,9	235	2,3	12,75	S082	100LB	6	18000	5209
72,6	234	1,4	19,29	S062	90LB (1)	4	8302	3321
71,6	237	1,4	19,55	S062	90LB (1)	4	8325	3330
71,2	241	1,3	13,06	S062	100LB	6	8320	3328
69,6	246	1,2	13,36	S062	100LB	6	8359	3343
69,5	244	2,3	20,14	S082	90LB (1)	4	18000	5287
66,2	259	2,1	14,04	S082	100LB	6	18000	5363
63,3	268	2,1	22,13	S082	90LB (1)	4	18000	5439
60,4	281	1,2	23,18	S062	90LB (1)	4	8615	3446
60,3	284	2,0	15,43	S082	100LB	6	18000	5515
59,1	290	1,9	15,73	S082	100LB	6	18000	5547
58,9	288	1,2	23,75	S062	90LB (1)	4	8655	3462
58,4	294	1,1	15,94	S062	100LB	6	8653	3461
58,3	291	2,0	24,00	S082	90LB (1)	4	18000	5572
57,5	298	1,1	16,16	S062	100LB	6	8675	3470
55,7	305	1,1	25,14	S062	90LB (1)	4	8747	3499
53,8	319	1,7	17,29	S082	100LB	6	18000	5705
53,7	316	1,8	26,05	S082	90LB (1)	4	18000	5709
51,3	331	2,0	27,29	S082	90LB (1)	4	18000	5788
50,6	335	1,0	27,66	S062	90LB (1)	4	8895	3558
48,9	351	1,6	19,03	S082	100LB	6	18000	5868
48,8	347	1,9	28,67	S082	90LB (1)	4	18000	5872
47,3	359	1,8	29,60	S082	90LB (1)	4	18000	5927
46,2	371	1,5	20,14	S082	100LB	6	18000	5965
44,7	384	2,6	20,83	S102	100LB	6	22000	7485
44,1	385	2,2	31,78	S082	90LB (1)	4	18000	6051
43,2	393	3,3	32,40	S102	90LB (1)	4	22000	7562
42,0	408	1,4	22,13	S082	100LB	6	18000	6130
42,0	408	2,5	22,13	S102	100LB	6	22000	7623
41,7	398	1,3	33,57	S063	90LB (1)	4	9222	3689
41,3	411	1,1	33,93	S062	90LB (1)	4	9182	3673
40,1	423	2,0	34,91	S082	90LB (1)	4	18000	6217

(1) Available only with brake motor (TBS)

6.1 S GEARED MOTORS (50Hz)

1,85 kW

n2 [rpm]	M2 [Nm]	fs	i	Gear reducer	Motor Size	Motor Pole	Fr2 D [N]	Fr2 C-L [N]
40,1	423	2,8	34,91	S102	90LB (1)	4	22000	7736
39,4	430	2,0	35,50	S082	90LB (1)	4	18000	6247
38,8	442	1,3	24,00	S082	100LB	6	18000	6275
38,3	443	1,2	36,57	S062	90LB (1)	4	9274	3710
38,3	447	2,4	24,28	S102	100LB	6	22000	7840
37,1	448	1,1	37,77	S063	90LB (1)	4	9372	3749
36,6	464	2,8	38,30	S102	90LB (1)	4	22000	7955
35,7	480	1,2	26,05	S082	100LB	6	18000	6423
35,6	477	1,1	39,38	S062	90LB (1)	4	9357	3743
35,3	485	2,2	26,33	S102	100LB	6	22000	8034
35,0	475	1,1	40,05	S063	90LB (1)	4	9439	3776
35,0	485	1,8	40,05	S082	90LB (1)	4	18000	6466
34,1	503	1,3	27,29	S082	100LB	6	18000	6508
32,9	515	2,3	42,53	S102	90LB (1)	4	22000	8209
32,5	522	1,6	43,05	S082	90LB (1)	4	18000	6599
32,4	528	1,2	28,67	S082	100LB	6	18000	6599
31,8	533	2,1	44,00	S102	90LB (1)	4	22000	8293
31,4	545	1,2	29,60	S082	100LB	6	18000	6657
31,1	550	2,0	29,87	S102	100LB	6	22000	8342
29,7	571	2,4	47,13	S102	90LB (1)	4	22000	8464
29,3	585	1,5	31,78	S082	100LB	6	18000	6790
28,7	597	2,1	32,40	S102	100LB	6	22000	8546
27,9	609	1,4	50,25	S082	90LB (1)	4	18000	6888
27,9	609	2,0	50,25	S102	90LB (1)	4	22000	8626
26,6	643	1,3	34,91	S082	100LB	6	18000	6967
26,6	643	1,9	34,91	S102	100LB	6	22000	8736
26,2	654	1,3	35,50	S082	100LB	6	18000	6999
26,0	651	3,4	53,75	S122	90LB (1)	4	30000	11200
25,8	657	1,3	54,27	S082	90LB (1)	4	18000	7034
25,4	668	1,7	55,14	S102	90LB (1)	4	22000	8864
24,3	706	1,8	38,30	S102	100LB	6	22000	8976
23,6	720	1,9	59,40	S102	90LB (1)	4	22000	9000
23,2	738	1,2	40,05	S082	100LB	6	18000	7200
22,6	751	1,1	61,98	S082	90LB (1)	4	18000	7200
21,9	783	1,5	42,53	S102	100LB	6	22000	9000
21,6	793	1,1	43,05	S082	100LB	6	18000	7200
21,3	803	3,2	43,60	S122	100LB	6	30000	11200
21,2	800	3,2	66,00	S122	90LB (1)	4	30000	11200
21,1	810	1,4	44,00	S102	100LB	6	22000	9000
20,8	822	2,5	44,63	S122	100LB	6	30000	11200
20,7	801	1,1	67,52	S083	90LB (1)	4	18000	7200
20,6	822	1,7	67,84	S102	90LB (1)	4	22000	9000

(1) Available only with brake motor (TBS)

6.1 S GEARED MOTORS (50Hz)

1,85 kW

n2 [rpm]	M2 [Nm]	fs	i	Gear reducer	Motor Size	Motor Pole	Fr2 D [N]	Fr2 C-L [N]
19,7	868	1,6	47,13	S102	100LB	6	22000	9000
19,0	903	2,3	49,04	S122	100LB	6	30000	11200
18,9	880	1,6	74,18	S103	90LB (1)	4	22000	9000
18,5	926	1,3	50,25	S102	100LB	6	22000	9000
17,3	990	2,2	53,75	S122	100LB	6	30000	11200
17,2	966	1,4	81,39	S103	90LB (1)	4	22000	9000
16,9	1016	1,1	55,14	S102	100LB	6	22000	9000
15,7	1094	1,2	59,40	S102	100LB	6	22000	9000
15,6	1065	1,3	89,77	S103	90LB (1)	4	22000	9000
14,3	1169	2,0	64,84	S123	100LB	6	30000	11200
14,1	1216	2,1	66,00	S122	100LB	6	30000	11200
14,0	1188	1,1	100,15	S103	90LB (1)	4	22000	9000
13,7	1250	1,1	67,84	S102	100LB	6	22000	9000
13,1	1282	1,8	71,07	S123	100LB	6	30000	11200
12,7	1311	1,0	110,55	S103	90LB (1)	4	22000	9000
12,5	1338	1,0	74,18	S103	100LB	6	22000	9000
12,4	1335	1,9	112,52	S123	90LB (1)	4	30000	11200
11,9	1415	1,6	78,46	S123	100LB	6	30000	11200
11,7	1433	2,5	79,45	S143	100LB	6	35000	18500
11,4	1463	1,7	123,33	S123	90LB (1)	4	30000	11200
10,8	1543	1,7	130,04	S123	90LB (1)	4	30000	11200
10,7	1574	1,6	87,27	S123	100LB	6	30000	11200
10,5	1587	1,6	133,78	S123	90LB (1)	4	30000	11200
9,4	1782	2,1	98,81	S143	100LB	6	35000	18500
9,2	1796	1,4	151,43	S123	90LB (1)	4	30000	11200
8,8	1910	1,3	105,91	S123	100LB	6	30000	11200
8,5	1985	2,0	110,05	S143	100LB	6	35000	18500
8,3	2029	1,3	112,52	S123	100LB	6	30000	11200
7,9	2106	1,2	177,53	S123	90LB (1)	4	30000	11200
7,5	2224	1,2	123,33	S123	100LB	6	30000	11200
7,5	2226	1,8	123,44	S143	100LB	6	35000	18500
7,2	2345	1,1	130,04	S123	100LB	6	30000	11200
7,2	2308	1,1	194,59	S123	90LB (1)	4	30000	11200
7,0	2413	1,1	133,78	S123	100LB	6	30000	11200
6,7	2519	1,6	139,64	S143	100LB	6	35000	18500
6,5	2558	1,0	215,60	S123	90LB (1)	4	30000	11200
6,2	2689	1,5	149,10	S143	100LB	6	35000	18500
5,9	2840	1,1	157,49	S143	100LB	6	35000	18500
5,4	3094	1,3	171,55	S143	100LB	6	35000	18500
5,3	3164	1,1	175,41	S143	100LB	6	35000	18500
4,7	3548	1,1	196,74	S143	100LB	6	35000	18500
4,2	4014	1,0	222,57	S143	100LB	6	35000	18500

(1) Available only with brake motor (TBS)

6.1 S GEARED MOTORS (50Hz)

2,20 kW

n2 [rpm]	M2 [Nm]	fs	i	Gear reducer	Motor Size	Motor Pole	Fr2 D [N]	Fr2 C-L [N]
177,5	114	2,1	8,00	S062	100LA/112MR	4	6563	2625
164,6	123	1,0	8,63	S052	100LA/112MR	4	3631	3631
159,2	127	1,9	8,92	S062	100LA/112MR	4	6747	2699
148,8	136	1,9	9,55	S062	100LA/112MR	4	6861	2744
133,4	151	1,7	10,65	S062	100LA/112MR	4	7045	2818
126,7	161	2,5	7,34	S082	112M/112MA	6	15309	4374
121,3	166	1,7	11,71	S062	100LA/112MR	4	7204	2882
116,3	175	1,4	8,00	S062	112M/112MA	6	7264	2906
115,3	177	2,4	8,06	S082	112M/112MA	6	15756	4502
108,7	185	1,6	13,06	S062	100LA/112MR	4	7386	2954
106,3	190	1,6	13,36	S062	100LA/112MR	4	7423	2969
104,2	195	1,2	8,92	S062	112M/112MA	6	7443	2977
101,1	199	2,7	14,04	S082	100LA/112MR	4	16407	4688
97,4	209	1,2	9,55	S062	112M/112MA	6	7552	3021
93,5	218	2,2	9,94	S082	112M/112MA	6	16791	4797
92,0	219	2,5	15,43	S082	100LA/112MR	4	16880	4823
90,3	223	2,5	15,73	S082	100LA/112MR	4	16977	4851
89,1	226	1,4	15,94	S062	100LA/112MR	4	7708	3083
87,9	230	1,4	16,16	S062	100LA/112MR	4	7730	3092
87,4	233	1,1	10,65	S062	112M/112MA	6	7725	3090
82,1	246	2,3	17,29	S082	100LA/112MR	4	17469	4991
80,1	254	2,0	11,61	S082	112M/112MA	6	17588	5025
79,4	256	1,1	11,71	S062	112M/112MA	6	7871	3148
74,6	270	2,1	19,03	S082	100LA/112MR	4	17973	5135
73,6	274	1,2	19,29	S062	100LA/112MR	4	8001	3200
72,9	279	1,9	12,75	S082	112M/112MA	6	18000	5167
72,9	279	2,6	12,75	S102	112M/112MA	6	22000	6400
72,6	278	1,2	19,55	S062	100LA/112MR	4	8021	3208
71,2	286	1,1	13,06	S062	112M/112MA	6	8031	3213
70,5	286	1,9	20,14	S082	100LA/112MR	4	18000	5222
69,6	293	1,0	13,36	S062	112M/112MA	6	8064	3225
66,2	308	1,8	14,04	S082	112M/112MA	6	18000	5317
64,2	314	1,8	22,13	S082	100LA/112MR	4	18000	5369
61,3	329	1,0	23,18	S062	100LA/112MR	4	8259	3304
60,3	338	1,6	15,43	S082	112M/112MA	6	18000	5465
60,3	338	2,7	15,43	S102	112MA	6	22000	6786
59,8	337	1,0	23,75	S062	100LA/112MR	4	8291	3316
59,2	341	1,7	24,00	S082	100LA/112MR	4	18000	5498
59,1	344	1,6	15,73	S082	112M/112MA	6	18000	5495
54,5	370	1,6	26,05	S082	100LA/112MR	4	18000	5630
54,0	377	2,5	17,21	S102	112M/112MA	6	22000	7016
53,8	379	1,5	17,29	S082	112M/112MA	6	18000	5649

6.1 S GEARED MOTORS (50Hz)

2,20 kW

n2 [rpm]	M2 [Nm]	fs	i	Gear reducer	Motor Size	Motor Pole	Fr2 D [N]	Fr2 C-L [N]
52,0	388	1,7	27,29	S082	100LA/112MR	4	18000	5706
49,5	407	1,6	28,67	S082	100LA/112MR	4	18000	5787
48,9	417	1,3	19,03	S082	112M/112MA	6	18000	5805
48,9	416	2,4	19,00	S102	112M/112MA	6	22000	7228
48,0	420	1,5	29,60	S082	100LA/112MR	4	18000	5840
47,5	424	2,5	29,87	S102	100LA/112MR	4	22000	7295
46,2	441	1,3	20,14	S082	112M/112MA	6	18000	5900
44,7	451	1,9	31,78	S082	100LA/112MR	4	18000	5959
44,7	456	2,2	20,83	S102	112M/112MA	6	22000	7431
43,8	460	2,8	32,40	S102	100LA/112MR	4	22000	7476
42,0	485	1,2	22,13	S082	112M/112MA	6	18000	6058
42,0	485	2,1	22,13	S102	112M/112MA	6	22000	7566
40,7	496	1,7	34,91	S082	100LA/112MR	4	18000	6118
40,7	496	2,4	34,91	S102	100LA/112MR	4	22000	7644
40,0	504	1,7	35,50	S082	100LA/112MR	4	18000	6147
39,9	505	1,0	36,57	S062	112MR	4	8714	3486
38,8	526	1,1	24,00	S082	112M/112MA	6	18000	6196
38,3	532	2,0	24,28	S102	112M/112MA	6	22000	7777
37,1	544	2,4	38,30	S102	100LA/112MR	4	22000	7857
35,7	571	1,0	26,05	S082	112M/112MA	6	18000	6337
35,5	569	1,5	40,05	S082	100LA/112MR	4	18000	6355
35,3	577	1,9	26,33	S102	112M/112MA	6	22000	7966
34,1	598	1,1	27,29	S082	112M/112MA	6	18000	6418
33,4	604	2,0	42,53	S102	100LA/112MR	4	22000	8103
33,0	612	1,4	43,05	S082	100LA/112MR	4	18000	6481
32,4	628	1,0	28,67	S082	112M/112MA	6	18000	6505
32,3	625	1,8	44,00	S102	100LA/112MR	4	22000	8184
31,8	634	3,2	44,63	S122	100LA/112MR	4	30000	11200
31,4	648	1,0	29,60	S082	112M/112MA	6	18000	6561
31,1	654	1,7	29,87	S102	112M/112MA	6	22000	8265
30,1	669	2,0	47,13	S102	100LA/112MR	4	22000	8349
29,3	696	1,2	31,78	S082	112M/112MA	6	18000	6686
29,0	697	2,9	49,04	S122	100LA/112MR	4	30000	11200
28,7	710	1,8	32,40	S102	112M/112MA	6	22000	8462
28,3	714	1,2	50,25	S082	100LA/112MR	4	18000	6755
28,3	714	1,7	50,25	S102	100LA/112MR	4	22000	8506
26,6	765	1,1	34,91	S082	112M/112MA	6	18000	6853
26,6	765	1,6	34,91	S102	112M/112MA	6	22000	8645
26,4	763	2,9	53,75	S122	100LA/112MR	4	30000	11200
26,2	778	1,1	35,50	S082	112M/112MA	6	18000	6883
26,2	771	1,1	54,27	S082	100LA/112MR	4	18000	6892
25,8	783	1,4	55,14	S102	100LA/112MR	4	22000	8735

6.1 S GEARED MOTORS (50Hz)

2,20 kW

n2 [rpm]	M2 [Nm]	fs	i	Gear reducer	Motor Size	Motor Pole	Fr2 D [N]	Fr2 C-L [N]
24,3	839	1,5	38,30	S102	112M/112MA	6	22000	8877
24,0	850	1,0	40,05	S082	112M	6	18000	7041
23,9	844	1,6	59,40	S102	100LA/112MR	4	22000	8922
22,6	900	2,8	41,07	S122	112M/112MA	6	30000	11200
21,9	931	1,3	42,53	S102	112M/112MA	6	22000	9000
21,9	902	2,6	64,84	S123	100LA/112MR	4	30000	11200
21,5	937	2,7	66,00	S122	100LA/112MR	4	30000	11200
21,3	955	2,7	43,60	S122	112M/112MA	6	30000	11200
21,1	964	1,2	44,00	S102	112M/112MA	6	22000	9000
20,9	964	1,4	67,84	S102	100LA/112MR	4	22000	9000
20,8	978	2,1	44,63	S122	112M/112MA	6	30000	11200
20,0	988	2,3	71,07	S123	100LA/112MR	4	30000	11200
19,7	1032	1,3	47,13	S102	112M/112MA	6	22000	9000
19,1	1032	1,3	74,18	S103	100LA/112MR	4	22000	9000
19,0	1074	1,9	49,04	S122	112M/112MA	6	30000	11200
18,5	1101	1,1	50,25	S102	112M/112MA	6	22000	9000
18,1	1091	2,1	78,46	S123	100LA/112MR	4	30000	11200
17,9	1105	3,3	79,45	S143	100LA/112MR	4	35000	18500
17,4	1132	1,2	81,39	S103	100LA/112MR	4	22000	9000
17,3	1177	1,9	53,75	S122	112M/112MA	6	30000	11200
16,3	1214	2,1	87,27	S123	100LA/112MR	4	30000	11200
15,8	1248	1,1	89,77	S103	100LA/112MR	4	22000	9000
15,7	1301	1,0	59,40	S102	112M/112MA	6	22000	9000
14,6	1355	1,0	100,15	S103	112MR	4	22000	9000
14,4	1387	2,9	64,68	S143	112M/112MA	6	35000	18500
14,4	1374	2,8	98,81	S143	100LA/112MR	4	35000	18500
14,3	1391	1,7	64,84	S123	112M/112MA	6	30000	11200
14,1	1446	1,8	66,00	S122	112M/112MA	6	30000	11200
13,5	1481	2,8	69,06	S143	112M/112MA	6	35000	18500
13,4	1473	1,7	105,91	S123	100LA/112MR	4	30000	11200
13,1	1524	1,5	71,07	S123	112M/112MA	6	30000	11200
12,9	1531	2,6	110,05	S143	100LA/112MR	4	35000	18500
12,6	1565	1,6	112,52	S123	100LA/112MR	4	30000	11200
11,9	1683	1,4	78,46	S123	112M/112MA	6	30000	11200
11,7	1704	2,1	79,45	S143	112M/112MA	6	35000	18500
11,5	1715	1,5	123,33	S123	100LA/112MR	4	30000	11200
11,5	1717	2,4	123,44	S143	100LA/112MR	4	35000	18500
10,9	1809	1,4	130,04	S123	100LA/112MR	4	30000	11200
10,7	1872	1,4	87,27	S123	112M/112MA	6	30000	11200
10,6	1861	1,4	133,78	S123	100LA/112MR	4	30000	11200
10,2	1942	2,1	139,64	S143	100LA/112MR	4	35000	18500
9,5	2074	2,0	149,10	S143	100LA/112MR	4	35000	18500

6.1 S GEARED MOTORS (50Hz)

2,20 kW

n2 [rpm]	M2 [Nm]	fs	i	Gear reducer	Motor Size	Motor Pole	Fr2 D [N]	Fr2 C-L [N]
9,4	2106	1,2	151,43	S123	100LA/112MR	4	30000	11200
9,4	2119	1,8	98,81	S143	112M/112MA	6	35000	18500
9,0	2190	1,5	157,49	S143	100LA/112MR	4	35000	18500
8,8	2272	1,1	105,91	S123	112M/112MA	6	30000	11200
8,5	2360	1,7	110,05	S143	112M/112MA	6	35000	18500
8,3	2413	1,1	112,52	S123	112M/112MA	6	30000	11200
8,3	2386	1,7	171,55	S143	100LA/112MR	4	35000	18500
8,1	2440	1,5	175,41	S143	100LA/112MR	4	35000	18500
8,0	2469	1,0	177,53	S123	100LA/112MR	4	30000	11200
7,5	2648	1,5	123,44	S143	112M/112MA	6	35000	18500
7,2	2736	1,5	196,74	S143	100LA/112MR	4	35000	18500
6,7	2995	1,4	139,64	S143	112M/112MA	6	35000	18500
6,4	3095	1,3	222,57	S143	100LA/112MR	4	35000	18500
6,2	3198	1,3	149,10	S143	112M/112MA	6	35000	18500
6,0	3305	1,3	237,63	S143	100LA/112MR	4	35000	18500
5,4	3679	1,1	171,55	S143	112M/112MA	6	35000	18500
5,2	3803	1,1	273,41	S143	100LA/112MR	4	35000	18500

3,00 kW

n2 [rpm]	M2 [Nm]	fs	i	Gear reducer	Motor Size	Motor Pole	Fr2 D [N]	Fr2 C-L [N]
193,5	142	2,8	7,34	S082	100LB/112MS	4	13306	3802
177,5	155	1,5	8,00	S062	100LB/112MS	4	6301	2520
176,1	156	2,8	8,06	S082	100LB/112MS	4	13694	3912
159,2	173	1,4	8,92	S062	100LB/112MS	4	6455	2582
148,8	185	1,4	9,55	S062	100LB/112MS	4	6548	2619
142,8	193	2,4	9,94	S082	100LB/112MS	4	14592	4169
133,4	206	1,3	10,65	S062	100LB/112MS	4	6696	2678
126,7	219	1,8	7,34	S082	112MB/132S/132SA	6	15117	4319
122,4	225	2,2	11,61	S082	100LB/112MS	4	15283	4367
121,3	227	1,2	11,71	S062	100LB/112MS	4	6821	2728
115,3	241	1,8	8,06	S082	112MB/132S/132SA	6	15545	4441
115,3	241	2,5	8,06	S102	112MB/132S/132SA	6	19255	5501
111,4	247	2,2	12,75	S082	100LB/112MS	4	15715	4490
108,7	253	1,2	13,06	S062	100LB/112MS	4	6958	2783
106,3	259	1,2	13,36	S062	100LB/112MS	4	6985	2794
105,1	264	2,5	8,85	S102	112MB/132S/132SA	6	19812	5661
101,1	272	2,0	14,04	S082	100LB/112MS	4	16168	4620
93,5	297	1,6	9,94	S082	112MB/132S/132SA	6	16531	4723
92,0	299	1,9	15,43	S082	100LB/112MS	4	16618	4748
90,3	305	1,8	15,73	S082	100LB/112MS	4	16710	4774
89,1	309	1,0	15,94	S062	100LB/112MS	4	7186	2875

6.1 S GEARED MOTORS (50Hz)

3,00 kW

n2 [rpm]	M2 [Nm]	fs	i	Gear reducer	Motor Size	Motor Pole	Fr2 D [N]	Fr2 C-L [N]
87,9	313	1,0	16,16	S062	100LB/112MS	4	7201	2880
85,4	325	2,1	10,88	S102	112MB/132S/132SA	6	21106	6030
82,5	333	2,8	17,21	S102	100LB/112MS	4	21340	6097
82,1	335	1,7	17,29	S082	100LB/112MS	4	17175	4907
80,1	347	1,5	11,61	S082	112MB/132S/132SA	6	17284	4938
74,7	368	2,7	19,00	S102	100LB/112MS	4	21986	6282
74,6	369	1,5	19,03	S082	100LB/112MS	4	17650	5043
72,9	381	1,4	12,75	S082	112MB/132S/132SA	6	17752	5072
72,9	381	1,9	12,75	S102	112MB/132S/132SA	6	22000	6325
70,5	390	1,4	20,14	S082	100LB/112MS	4	17936	5125
68,2	403	2,5	20,83	S102	100LB/112MS	4	22000	6457
66,5	418	2,1	13,99	S102	112MB/132S/132SA	6	22000	6503
66,2	419	1,3	14,04	S082	112MB/132S/132SA	6	18000	5212
64,2	429	1,3	22,13	S082	100LB/112MS	4	18000	5261
64,2	429	2,4	22,13	S102	100LB/112MS	4	22000	6575
60,3	461	1,2	15,43	S082	112MB/132S/132SA	6	18000	5350
60,3	461	2,0	15,43	S102	112MB/132S/132SA	6	22000	6695
59,2	465	1,2	24,00	S082	100LB/112MS	4	18000	5381
59,1	470	1,2	15,73	S082	112MB/132S/132SA	6	18000	5378
58,5	470	2,3	24,28	S102	100LB/112MS	4	22000	6758
54,5	505	1,1	26,05	S082	100LB/112MS	4	18000	5504
54,0	514	1,8	17,21	S102	112MB/132S/132SA	6	22000	6914
53,9	510	2,1	26,33	S102	100LB/112MS	4	22000	6922
53,8	517	1,1	17,29	S082	112MB/132S/132SA	6	18000	5519
52,0	529	1,2	27,29	S082	100LB/112MS	4	18000	5573
50,5	551	1,0	19,03	S082	132S/132SA	6	18000	5615
49,5	555	1,2	28,67	S082	100LB/112MS	4	18000	5648
48,9	568	1,8	19,00	S102	112MB/132S/132SA	6	22000	7116
48,0	573	1,1	29,60	S082	100LB/112MS	4	18000	5697
47,5	579	1,9	29,87	S102	100LB/112MS	4	22000	7181
44,7	615	1,4	31,78	S082	100LB/112MS	4	18000	5805
44,7	622	1,6	20,83	S102	112MB/132S/132SA	6	22000	7308
43,8	628	2,0	32,40	S102	100LB/112MS	4	22000	7352
43,2	644	3,7	22,24	S142	132S/132SA	6	35000	18500
42,0	661	1,5	22,13	S102	112MB/132S/132SA	6	22000	7435
40,7	676	1,3	34,91	S082	100LB/112MS	4	18000	5949
40,7	676	1,8	34,91	S102	100LB/112MS	4	22000	7510
40,0	688	1,2	35,50	S082	100LB/112MS	4	18000	5975
38,3	725	1,5	24,28	S102	112MB/132S/132SA	6	22000	7634
38,0	731	2,9	25,26	S142	132S/132SA	6	35000	18500
37,1	742	1,7	38,30	S102	100LB/112MS	4	22000	7711
35,5	776	1,1	40,05	S082	100LB/112MS	4	18000	6161

6.1 S GEARED MOTORS (50Hz)

3,00 kW

n2 [rpm]	M2 [Nm]	fs	i	Gear reducer	Motor Size	Motor Pole	Fr2 D [N]	Fr2 C-L [N]
35,3	787	1,4	26,33	S102	112MB/132S/132SA	6	22000	7811
34,6	795	3,2	41,07	S122	100LB/112MS	4	30000	11200
33,9	820	2,9	28,33	S142	132S/132SA	6	35000	18500
33,4	824	1,5	42,53	S102	100LB/112MS	4	22000	7940
33,0	834	1,0	43,05	S082	100LB/112MS	4	18000	6273
32,6	844	3,0	43,60	S122	100LB/112MS	4	30000	11200
32,5	854	2,5	28,60	S122	112MB/132S/132SA	6	30000	11200
32,3	852	1,3	44,00	S102	100LB/112MS	4	22000	8016
31,8	864	2,4	44,63	S122	100LB/112MS	4	30000	11200
31,1	892	1,2	29,87	S102	112MB/132S/132SA	6	22000	8089
30,5	911	2,8	30,51	S122	112MB/132S/132SA	6	30000	11200
30,1	913	1,5	47,13	S102	100LB/112MS	4	22000	8169
30,0	927	3,4	32,05	S142	132S/132SA	6	35000	18500
29,0	950	2,2	49,04	S122	100LB/112MS	4	30000	11200
28,7	968	1,3	32,40	S102	112MB/132S/132SA	6	22000	8271
28,4	978	2,6	32,76	S122	112MB/132S/132SA	6	30000	11200
28,3	973	1,2	50,25	S102	100LB/112MS	4	22000	8313
28,1	990	3,4	34,22	S142	132S/132SA	6	35000	18500
27,8	999	2,6	33,44	S122	112MB/132S/132SA	6	30000	11200
26,6	1043	1,1	34,91	S102	112MB/132S/132SA	6	22000	8439
26,4	1051	2,4	35,20	S122	112MB/132S/132SA	6	30000	11200
26,4	1041	2,1	53,75	S122	100LB/112MS	4	30000	11200
25,8	1068	1,0	55,14	S102	100LB/112MS	4	22000	8524
24,3	1144	1,1	38,30	S102	112MB/132S/132SA	6	22000	8651
23,9	1151	1,2	59,40	S102	100LB/112MS	4	22000	8695
22,6	1227	2,1	41,07	S122	112MB/132S/132SA	6	30000	11200
22,0	1227	3,3	64,68	S143	100LB/112MS	4	35000	18500
21,9	1230	1,9	64,84	S123	100LB/112MS	4	30000	11200
21,5	1278	2,0	66,00	S122	100LB/112MS	4	30000	11200
21,3	1302	2,0	43,60	S122	112MB/132S/132SA	6	30000	11200
20,9	1314	1,0	67,84	S102	100LB/112MS	4	22000	9000
20,8	1333	1,5	44,63	S122	112MB/132S/132SA	6	30000	11200
20,6	1310	3,2	69,06	S143	100LB/112MS	4	35000	18500
20,4	1364	1,0	47,13	S102	132S/132SA	6	22000	9000
20,3	1339	2,6	45,77	S143	112MB/132S/132SA	6	35000	18500
20,0	1348	1,7	71,07	S123	100LB/112MS	4	30000	11200
19,0	1465	1,4	49,04	S122	112MB/132S/132SA	6	30000	11200
18,2	1491	2,6	50,97	S143	112MB/132S/132SA	6	35000	18500
18,1	1488	1,5	78,46	S123	100LB/112MS	4	30000	11200
17,9	1507	2,4	79,45	S143	100LB/112MS	4	35000	18500
17,3	1606	1,4	53,75	S122	112MB/132S/132SA	6	30000	11200
16,3	1655	1,5	87,27	S123	100LB/112MS	4	30000	11200

6.1 S GEARED MOTORS (50Hz)

3,00 kW

n2 [rpm]	M2 [Nm]	fs	i	Gear reducer	Motor Size	Motor Pole	Fr2 D [N]	Fr2 C-L [N]
16,3	1672	2,4	57,17	S143	112MB/132S/132SA	6	35000	18500
14,4	1892	2,2	64,68	S143	112MB/132S/132SA	6	35000	18500
14,4	1874	2,0	98,81	S143	100LB/112MS	4	35000	18500
14,3	1896	1,2	64,84	S123	112MB/132S/132SA	6	30000	11200
14,1	1971	1,3	66,00	S122	112MB/132S/132SA	6	30000	11200
13,5	2020	2,1	69,06	S143	112MB/132S/132SA	6	35000	18500
13,4	2009	1,3	105,91	S123	100LB/112MS	4	30000	11200
13,1	2079	1,1	71,07	S123	112MB/132S/132SA	6	30000	11200
13,0	2086	3,2	73,63	S153	132S/132SA	6	40000	19400
12,9	2087	1,9	110,05	S143	100LB/112MS	4	35000	18500
12,6	2134	1,2	112,52	S123	100LB/112MS	4	30000	11200
11,9	2295	1,0	78,46	S123	112MB/132S/132SA	6	30000	11200
11,7	2324	1,6	79,45	S143	112MB/132S/132SA	6	35000	18500
11,5	2339	1,1	123,33	S123	100LB/112MS	4	30000	11200
11,5	2341	1,7	123,44	S143	100LB/112MS	4	35000	18500
11,0	2470	2,5	87,16	S153	132S/132SA	6	40000	19400
10,9	2466	1,0	130,04	S123	100LB/112MS	4	30000	11200
10,7	2552	1,0	87,27	S123	112MB/132S/132SA	6	30000	11200
10,6	2537	1,0	133,78	S123	100LB/112MS	4	30000	11200
10,2	2648	1,6	139,64	S143	100LB/112MS	4	35000	18500
9,9	2756	2,5	97,27	S153	132S/132SA	6	40000	19400
9,5	2828	1,4	149,10	S143	100LB/112MS	4	35000	18500
9,4	2890	1,3	98,81	S143	112MB/132S/132SA	6	35000	18500
9,0	2987	1,1	157,49	S143	100LB/112MS	4	35000	18500
8,6	3164	2,5	111,67	S153	132S/132SA	6	40000	19400
8,5	3219	1,3	110,05	S143	112MB/132S/132SA	6	35000	18500
8,3	3253	1,2	171,55	S143	100LB/112MS	4	35000	18500
8,1	3327	1,1	175,41	S143	100LB/112MS	4	35000	18500
7,8	3473	2,3	122,57	S153	132S/132SA	6	40000	19400
7,5	3610	1,1	123,44	S143	112MB/132S/132SA	6	35000	18500
7,2	3731	1,1	196,74	S143	100LB/112MS	4	35000	18500
6,9	3944	2,0	139,21	S153	132S/132SA	6	40000	19400
6,7	4084	1,0	139,64	S143	112MB/132S/132SA	6	35000	18500
6,2	4364	1,4	154,02	S153	132S/132SA	6	40000	19400
6,0	4534	1,5	160,02	S153	132S/132SA	6	40000	19400
5,4	5010	1,4	176,81	S153	132S/132SA	6	40000	19400
4,9	5499	1,4	194,06	S153	132S/132SA	6	40000	19400
4,4	6245	1,3	220,42	S153	132S/132SA	6	40000	19400

6.1 S GEARED MOTORS (50Hz)

4,00 kW

n2 [rpm]	M2 [Nm]	fs	i	Gear reducer	Motor Size	Motor Pole	Fr2 D [N]	Fr2 C-L [N]
196,2	187	2,1	7,34	S082	112M/112MA	4	13095	3741
180,0	204	1,2	8,00	S062	112M/112MA	4	5958	2383
178,6	205	2,1	8,06	S082	112M/112MA	4	13467	3848
162,8	225	2,9	8,85	S102	112MA [1]	4	17159	4903
161,4	227	1,0	8,92	S062	112M/112MA	4	6075	2430
150,9	243	1,1	9,55	S062	112M/112MA	4	6144	2458
144,8	253	1,9	9,94	S082	112M/112MA	4	14323	4092
132,3	277	2,5	10,88	S102	112M/112MA	4	18281	5223
130,8	283	1,4	7,34	S082	132MA	6	14742	4212
124,1	296	1,7	11,61	S082	112M/112MA	4	14977	4279
119,1	311	1,4	8,06	S082	132MA	6	15144	4327
119,1	311	2,0	8,06	S102	132MA	6	18865	5390
112,9	325	1,7	12,75	S082	112M/112MA	4	15384	4395
112,9	325	2,2	12,75	S102	112M/112MA	4	19176	5479
108,5	341	1,9	8,85	S102	132MA	6	19398	5542
102,9	356	2,4	13,99	S102	112M/112MA	4	19716	5633
102,5	358	1,5	14,04	S082	112M/112MA	4	15808	4517
96,5	384	1,2	9,94	S082	132MA	6	16064	4590
93,3	393	1,4	15,43	S082	112M/112MA	4	16228	4637
93,3	393	2,3	15,43	S102	112M/112MA	4	20299	5800
91,6	400	1,4	15,73	S082	112M/112MA	4	16313	4661
88,2	420	1,6	10,88	S102	132MA	6	20631	5894
83,7	438	2,1	17,21	S102	112M/112MA	4	20965	5990
83,3	440	1,3	17,29	S082	112M/112MA	4	16744	4784
82,7	448	1,1	11,61	S082	132MA	6	16760	4789
75,8	484	2,1	19,00	S102	112M/112MA	4	21579	6166
75,7	485	1,1	19,03	S082	112M/112MA	4	17182	4909
75,3	492	1,1	12,75	S082	132MA	6	17189	4911
75,3	492	1,5	12,75	S102	132MA	6	21608	6174
71,5	513	1,1	20,14	S082	112M/112MA	4	17444	4984
69,1	530	1,9	20,83	S102	112M/112MA	4	22000	6332
68,6	540	1,6	13,99	S102	132MA	6	22000	6342
68,4	542	1,0	14,04	S082	132MA	6	17635	5039
67,3	551	3,2	14,27	S142	132MA	6	35000	18500
65,1	563	1,0	22,13	S082	112M/112MA	4	17881	5109
65,1	563	1,8	22,13	S102	112M/112MA	4	22000	6443
62,2	595	1,5	15,43	S102	132MA	6	22000	6522
60,0	618	3,1	16,01	S142	132MA	6	35000	18500
59,3	618	1,7	24,28	S102	112M/112MA	4	22000	6615
55,8	664	1,4	17,21	S102	132MA	6	22000	6727
54,7	671	1,6	26,33	S102	112M/112MA	4	22000	6769
53,0	699	3,1	18,11	S142	132MA	6	35000	18500

[1] Available only with brake motor (TBS)

6.1 S GEARED MOTORS (50Hz)

4,00 kW

n2 [rpm]	M2 [Nm]	fs	i	Gear reducer	Motor Size	Motor Pole	Fr2 D [N]	Fr2 C-L [N]
50,5	733	1,4	19,00	S102	132MA	6	22000	6915
49,7	746	3,1	19,33	S142	132MA	6	35000	18500
48,2	761	1,4	29,87	S102	112M/112MA	4	22000	7011
47,2	777	3,3	30,51	S122	112M/112MA	4	30000	10072
46,1	804	1,3	20,83	S102	132MA	6	22000	7092
45,3	809	1,1	31,78	S082	112M/112MA	4	18000	5593
45,2	820	2,5	21,25	S122	132MA	6	30000	10184
44,4	825	1,6	32,40	S102	112M/112MA	4	22000	7169
44,0	834	3,1	32,76	S122	112M/112MA	4	30000	10269
43,4	854	1,2	22,13	S102	132MA	6	22000	7210
43,2	858	2,8	22,24	S142	132MA	6	35000	18500
43,1	852	3,0	33,44	S122	112M/112MA	4	30000	10327
42,9	863	2,3	22,37	S122	132MA	6	30000	10326
41,3	889	1,3	34,91	S102	112M/112MA	4	22000	7316
41,2	899	2,3	23,29	S122	132MA	6	30000	10439
40,9	896	2,9	35,20	S122	112M/112MA	4	30000	10470
39,5	937	1,2	24,28	S102	132MA	6	22000	7392
38,0	975	2,1	25,26	S142	132MA	6	35000	18500
37,6	975	1,3	38,30	S102	112M/112MA	4	22000	7499
36,7	1009	2,1	26,15	S122	132MA	6	30000	10765
36,5	1016	1,1	26,33	S102	132MA	6	22000	7553
35,1	1046	2,4	41,07	S122	112M/112MA	4	30000	10905
33,9	1083	1,1	42,53	S102	112M/112MA	4	22000	7708
33,9	1093	2,1	28,33	S142	132MA	6	35000	18500
33,6	1103	2,0	28,60	S122	132MA	6	30000	11018
33,0	1110	2,3	43,60	S122	112M/112MA	4	30000	11075
32,3	1137	1,8	44,63	S122	112M/112MA	4	30000	11142
31,5	1177	2,2	30,51	S122	132MA	6	30000	11200
31,5	1141	3,0	45,77	S143	112M/112MA	4	35000	18500
30,6	1200	1,1	47,13	S102	112M/112MA	4	22000	7915
30,0	1237	2,5	32,05	S142	132MA	6	35000	18500
29,6	1250	1,0	32,40	S102	132MA	6	22000	7968
29,4	1249	1,6	49,04	S122	112M/112MA	4	30000	11200
29,3	1264	2,0	32,76	S122	132MA	6	30000	11200
28,7	1290	2,0	33,44	S122	132MA	6	30000	11200
28,3	1271	3,0	50,97	S143	112M/112MA	4	35000	18500
28,1	1320	2,5	34,22	S142	132MA	6	35000	18500
27,3	1358	1,9	35,20	S122	132MA	6	30000	11200
26,8	1369	1,6	53,75	S122	112M/112MA	4	30000	11200
25,2	1426	2,8	57,17	S143	112M/112MA	4	35000	18500
24,4	1519	2,5	39,38	S142	132MA	6	35000	18500
23,4	1584	1,6	41,07	S122	132MA	6	30000	11200

6.1 S GEARED MOTORS (50Hz)

4,00 kW

n2 [rpm]	M2 [Nm]	fs	i	Gear reducer	Motor Size	Motor Pole	Fr2 D [N]	Fr2 C-L [N]
22,3	1613	2,5	64,68	S143	112M/112MA	4	35000	18500
22,2	1617	1,4	64,84	S123	112M/112MA	4	30000	11200
22,0	1682	1,5	43,60	S122	132MA	6	30000	11200
21,8	1681	1,5	66,00	S122	112M/112MA	4	30000	11200
21,5	1722	1,2	44,63	S122	132MA	6	30000	11200
21,0	1729	2,0	45,77	S143	132MA	6	35000	18500
20,9	1722	2,4	69,06	S143	112M/112MA	4	35000	18500
20,3	1772	1,3	71,07	S123	112M/112MA	4	30000	11200
19,6	1892	1,1	49,04	S122	132MA	6	30000	11200
18,8	1926	2,0	50,97	S143	132MA	6	35000	18500
18,4	1957	1,2	78,46	S123	112M/112MA	4	30000	11200
18,1	1981	1,8	79,45	S143	112M/112MA	4	35000	18500
17,9	2074	1,1	53,75	S122	132MA	6	30000	11200
16,8	2160	1,9	57,17	S143	132MA	6	35000	18500
16,5	2176	1,2	87,27	S123	112M/112MA	4	30000	11200
15,0	2420	3,1	64,05	S153	132MA	6	40000	19400
14,8	2443	1,7	64,68	S143	132MA	6	35000	18500
14,6	2464	1,5	98,81	S143	112M/112MA	4	35000	18500
14,5	2546	1,0	66,00	S122	132MA	6	30000	11200
13,9	2609	1,6	69,06	S143	132MA	6	35000	18500
13,1	2744	1,5	110,05	S143	112M/112MA	4	35000	18500
13,0	2781	2,4	73,63	S153	132MA	6	40000	19400
12,1	3002	1,2	79,45	S143	132MA	6	35000	18500
11,7	3078	1,3	123,44	S143	112M/112MA	4	35000	18500
11,0	3293	1,8	87,16	S153	132MA	6	40000	19400
10,3	3482	1,2	139,64	S143	112M/112MA	4	35000	18500
9,9	3675	1,8	97,27	S153	132MA	6	40000	19400
9,7	3733	1,0	98,81	S143	132MA	6	35000	18500
9,7	3718	1,1	149,10	S143	112M/112MA	4	35000	18500
8,6	4219	1,8	111,67	S153	132MA	6	40000	19400
7,8	4630	1,8	122,57	S153	132MA	6	40000	19400
6,9	5259	1,5	139,21	S153	132MA	6	40000	19400
6,2	5819	1,0	154,02	S153	132MA	6	40000	19400
6,0	6045	1,1	160,02	S153	132MA	6	40000	19400
5,4	6680	1,0	176,81	S153	132MA	6	40000	19400
4,9	7331	1,0	194,06	S153	132MA	6	40000	19400

4,80 kW

n2 [rpm]	M2 [Nm]	fs	i	Gear reducer	Motor Size	Motor Pole	Fr2 D [N]	Fr2 C-L [N]
194,9	226	1,8	7,34	S082	112MB (1)	4	12999	3714
177,4	248	1,7	8,06	S082	112MB (1)	4	13359	3817

(1) Available only with brake motor (TBS)

6.1 S GEARED MOTORS (50Hz)

4,80 kW

n2 [rpm]	M2 [Nm]	fs	i	Gear reducer	Motor Size	Motor Pole	Fr2 D [N]	Fr2 C-L [N]
177,4	248	2,5	8,06	S102	112MB (1)	4	16604	4744
161,6	272	2,4	8,85	S102	112MB (1)	4	17078	4879
143,8	306	1,5	9,94	S082	112MB (1)	4	14184	4053
131,4	335	2,0	10,88	S102	112MB (1)	4	18175	5193
123,2	357	1,4	11,61	S082	112MB (1)	4	14811	4232
112,2	392	1,4	12,75	S082	112MB (1)	4	15199	4343
112,2	392	1,8	12,75	S102	112MB (1)	4	19046	5442
102,2	431	2,0	13,99	S102	112MB (1)	4	19571	5592
101,8	432	1,3	14,04	S082	112MB (1)	4	15603	4458
92,7	475	1,2	15,43	S082	112MB (1)	4	15999	4571
92,7	475	1,9	15,43	S102	112MB (1)	4	20136	5753
90,9	484	1,1	15,73	S082	112MB (1)	4	16080	4594
83,1	530	1,8	17,21	S102	112MB (1)	4	20779	5937
82,7	532	1,0	17,29	S082	112MB (1)	4	16485	4710
75,3	585	1,7	19,00	S102	112MB (1)	4	21370	6106
68,7	641	1,6	20,83	S102	112MB (1)	4	21929	6265
64,6	681	1,5	22,13	S102	112MB (1)	4	22000	6371
58,9	747	1,4	24,28	S102	112MB (1)	4	22000	6536
54,7	805	2,7	26,15	S122	112MB (1)	4	30000	9525
54,3	810	1,3	26,33	S102	112MB (1)	4	22000	6682
50,0	880	2,5	28,60	S122	112MB (1)	4	30000	9755
47,9	919	1,2	29,87	S102	112MB (1)	4	22000	6911
46,9	939	2,7	30,51	S122	112MB (1)	4	30000	9922
44,1	997	1,3	32,40	S102	112MB (1)	4	22000	7059
43,7	1008	2,5	32,76	S122	112MB (1)	4	30000	10106
42,8	1029	2,5	33,44	S122	112MB (1)	4	30000	10161
41,0	1074	1,1	34,91	S102	112MB (1)	4	22000	7197
40,6	1083	2,4	35,20	S122	112MB (1)	4	30000	10294
37,3	1179	1,1	38,30	S102	112MB (1)	4	22000	7368
34,8	1264	2,0	41,07	S122	112MB (1)	4	30000	10697
32,8	1342	1,9	43,60	S122	112MB (1)	4	30000	10853
32,0	1373	1,5	44,63	S122	112MB (1)	4	30000	10914
31,2	1379	2,5	45,77	S143	112MB (1)	4	35000	18500
29,2	1509	1,4	49,04	S122	112MB (1)	4	30000	11159
28,1	1536	2,5	50,97	S143	112MB (1)	4	35000	18500
26,6	1654	1,3	53,75	S122	112MB (1)	4	30000	11200
25,0	1723	2,3	57,17	S143	112MB (1)	4	35000	18500
22,1	1954	1,2	64,84	S123	112MB (1)	4	30000	11200
22,1	1949	2,1	64,68	S143	112MB (1)	4	35000	18500
21,7	2031	1,3	66,00	S122	112MB (1)	4	30000	11200
20,7	2081	2,0	69,06	S143	112MB (1)	4	35000	18500
20,1	2142	1,1	71,07	S123	112MB (1)	4	30000	11200

(1) Available only with brake motor (TBS)

6.1 S GEARED MOTORS (50Hz)

4,80 kW

n2 [rpm]	M2 [Nm]	fs	i	Gear reducer	Motor Size	Motor Pole	Fr2 D [N]	Fr2 C-L [N]
18,0	2394	1,5	79,45	S143	112MB (1)	4	35000	18500
14,5	2977	1,3	98,81	S143	112MB (1)	4	35000	18500
13,0	3316	1,2	110,05	S143	112MB (1)	4	35000	18500
11,6	3720	1,1	123,44	S143	112MB (1)	4	35000	18500

5,50 kW

n2 [rpm]	M2 [Nm]	fs	i	Gear reducer	Motor Size	Motor Pole	Fr2 D [N]	Fr2 C-L [N]
197,6	255	1,6	7,34	S082	132MS/132S	4	12840	3668
179,8	280	1,5	8,06	S082	132MS/132S	4	13188	3768
179,8	280	2,2	8,06	S102	132MS/132S	4	16442	4698
163,9	308	2,1	8,85	S102	132MS/132S	4	16905	4830
145,8	346	1,4	9,94	S082	132MS/132S	4	13984	3995
133,2	379	1,8	10,88	S102	132MS/132S	4	17975	5136
131,2	388	2,8	7,32	S142	132MB	6	35000	18500
130,8	389	1,0	7,34	S082	132MB	6	14393	4112
124,9	404	1,3	11,61	S082	132MS/132S	4	14585	4167
119,1	428	1,0	8,06	S082	132MB	6	14761	4217
119,1	428	1,4	8,06	S102	132MB	6	18562	5304
117,0	435	2,7	8,21	S142	132MB	6	35000	18500
113,7	443	1,2	12,75	S082	132MS/132S	4	14956	4273
113,7	443	1,6	12,75	S102	132MS/132S	4	18822	5378
108,5	469	1,4	8,85	S102	132MB	6	19066	5447
103,6	486	1,8	13,99	S102	132MS/132S	4	19331	5523
103,4	493	2,6	9,29	S142	132MB	6	35000	18500
103,2	488	1,1	14,04	S082	132MS/132S	4	15340	4383
101,6	496	3,5	14,27	S142	132MS/132S	4	35000	18500
96,8	526	2,6	9,91	S142	132MB	6	35000	18500
94,0	537	1,0	15,43	S082	132MS/132S	4	15716	4490
94,0	537	1,7	15,43	S102	132MS/132S	4	19878	5679
92,2	547	1,0	15,73	S082	132MS/132S	4	15792	4512
90,6	557	3,4	16,01	S142	132MS/132S	4	35000	18500
88,2	577	1,2	10,88	S102	132MB	6	20222	5778
84,2	599	1,6	17,21	S102	132MS/132S	4	20499	5857
84,2	605	2,4	11,41	S142	132MB	6	35000	18500
80,1	630	3,4	18,11	S142	132MS/132S	4	35000	18500
76,3	661	1,5	19,00	S102	132MS/132S	4	21068	6020
75,3	676	1,1	12,75	S102	132MB	6	21129	6037
75,0	672	3,4	19,33	S142	132MS/132S	4	35000	18500
74,9	680	2,8	12,81	S142	132MB	6	35000	18500
69,6	724	1,4	20,83	S102	132MS/132S	4	21605	6173
68,6	742	1,2	13,99	S102	132MB	6	21670	6191

(1) Available only with brake motor (TBS)

6.1 S GEARED MOTORS (50Hz)

5,50 kW

n2 [rpm]	M2 [Nm]	fs	i	Gear reducer	Motor Size	Motor Pole	Fr2 D [N]	Fr2 C-L [N]
68,2	739	2,7	21,25	S122	132MS/132S	4	30000	8863
67,3	757	2,3	14,27	S142	132MB	6	35000	18500
65,5	769	1,3	22,13	S102	132MS/132S	4	21960	6274
65,2	774	3,1	22,24	S142	132MS/132S	4	35000	18500
64,8	778	2,6	22,37	S122	132MS/132S	4	30000	8986
62,3	810	2,6	23,29	S122	132MS/132S	4	30000	9083
62,2	818	1,1	15,43	S102	132MB	6	22000	6356
60,0	849	2,3	16,01	S142	132MB	6	35000	18500
59,7	844	1,3	24,28	S102	132MS/132S	4	22000	6432
57,4	878	2,4	25,26	S142	132MS/132S	4	35000	18500
55,8	913	1,0	17,21	S102	132MB	6	22000	6542
55,4	910	2,4	26,15	S122	132MS/132S	4	30000	9364
55,1	916	1,2	26,33	S102	132MS/132S	4	22000	6571
53,0	961	2,3	18,11	S142	132MB	6	35000	18500
51,2	985	2,4	28,33	S142	132MS/132S	4	35000	18500
50,7	995	2,2	28,60	S122	132MS/132S	4	30000	9582
50,5	1008	1,0	19,00	S102	132MB	6	22000	6711
49,7	1026	2,3	19,33	S142	132MB	6	35000	18500
48,5	1039	1,0	29,87	S102	132MS/132S	4	22000	6787
47,5	1061	2,4	30,51	S122	132MS/132S	4	30000	9740
45,2	1127	1,8	21,25	S122	132MB	6	30000	9852
45,2	1115	2,8	32,05	S142	132MS/132S	4	35000	18500
44,8	1127	1,1	32,40	S102	132MS/132S	4	22000	6928
44,3	1139	2,2	32,76	S122	132MS/132S	4	30000	9913
43,4	1163	2,2	33,44	S122	132MS/132S	4	30000	9964
43,2	1180	2,0	22,24	S142	132MB	6	35000	18500
42,9	1187	1,7	22,37	S122	132MB	6	30000	9976
42,4	1190	2,8	34,22	S142	132MS/132S	4	35000	18500
41,2	1236	1,7	23,29	S122	132MB	6	30000	10075
41,2	1224	2,1	35,20	S122	132MS/132S	4	30000	10089
38,0	1340	1,6	25,26	S142	132MB	6	35000	18500
36,8	1369	2,8	39,38	S142	132MS/132S	4	35000	18500
36,7	1387	1,6	26,15	S122	132MB	6	30000	10355
35,3	1428	1,8	41,07	S122	132MS/132S	4	30000	10464
33,9	1503	1,6	28,33	S142	132MB	6	35000	18500
33,6	1517	1,4	28,60	S122	132MB	6	30000	10570
33,3	1516	1,7	43,60	S122	132MS/132S	4	30000	10608
32,5	1552	1,3	44,63	S122	132MS/132S	4	30000	10664
31,7	1558	2,2	45,77	S143	132MS/132S	4	35000	18500
31,5	1619	1,6	30,51	S122	132MB	6	30000	10724
30,0	1700	1,8	32,05	S142	132MB	6	35000	18500
29,6	1705	1,2	49,04	S122	132MS/132S	4	30000	10888

6.1 S GEARED MOTORS (50Hz)

5,50 kW

n2 [rpm]	M2 [Nm]	fs	i	Gear reducer	Motor Size	Motor Pole	Fr2 D [N]	Fr2 C-L [N]
29,3	1738	1,5	32,76	S122	132MB	6	30000	10890
28,7	1774	1,4	33,44	S122	132MB	6	30000	10939
28,4	1736	2,2	50,97	S143	132MS/132S	4	35000	18500
28,1	1815	1,8	34,22	S142	132MB	6	35000	18500
27,3	1867	1,4	35,20	S122	132MB	6	30000	11057
27,0	1869	1,2	53,75	S122	132MS/132S	4	30000	11102
25,4	1947	2,1	57,17	S143	132MS/132S	4	35000	18500
24,4	2089	1,8	39,38	S142	132MB	6	35000	18500
23,9	2083	2,6	40,10	S153	132MB	6	40000	19400
23,4	2179	1,2	41,07	S122	132MB	6	30000	11200
22,4	2208	1,0	64,84	S123	132MS/132S	4	30000	11200
22,4	2202	1,9	64,68	S143	132MS/132S	4	35000	18500
22,0	2313	1,1	43,60	S122	132MB	6	30000	11200
22,0	2295	1,1	66,00	S122	132MS/132S	4	30000	11200
21,4	2325	2,6	44,76	S153	132MB	6	40000	19400
21,0	2377	1,4	45,77	S143	132MB	6	35000	18500
21,0	2351	1,8	69,06	S143	132MS/132S	4	35000	18500
19,7	2507	2,7	73,63	S153	132MS/132S	4	40000	19400
18,8	2648	1,4	50,97	S143	132MB	6	35000	18500
18,7	2669	2,5	51,38	S153	132MB	6	40000	19400
18,2	2705	1,3	79,45	S143	132MS/132S	4	35000	18500
17,0	2929	2,4	56,39	S153	132MB	6	40000	19400
16,8	2970	1,4	57,17	S143	132MB	6	35000	18500
16,6	2968	2,0	87,16	S153	132MS/132S	4	40000	19400
15,0	3327	2,3	64,05	S153	132MB	6	40000	19400
14,9	3312	2,0	97,27	S153	132MS/132S	4	40000	19400
14,8	3360	1,2	64,68	S143	132MB	6	35000	18500
14,7	3365	1,1	98,81	S143	132MS/132S	4	35000	18500
13,9	3587	1,2	69,06	S143	132MB	6	35000	18500
13,2	3747	1,1	110,05	S143	132MS/132S	4	35000	18500
13,0	3824	1,7	73,63	S153	132MB	6	40000	19400
13,0	3802	2,0	111,67	S153	132MS/132S	4	40000	19400
11,8	4173	2,0	122,57	S153	132MS/132S	4	40000	19400
11,0	4527	1,3	87,16	S153	132MB	6	40000	19400
10,4	4740	1,6	139,21	S153	132MS/132S	4	40000	19400
9,9	5053	1,3	97,27	S153	132MB	6	40000	19400
9,4	5244	1,2	154,02	S153	132MS/132S	4	40000	19400
9,1	5449	1,3	160,02	S153	132MS/132S	4	40000	19400
8,6	5801	1,3	111,67	S153	132MB	6	40000	19400
8,2	6021	1,2	176,81	S153	132MS/132S	4	40000	19400
7,8	6367	1,3	122,57	S153	132MB	6	40000	19400
7,5	6608	1,2	194,06	S153	132MS/132S	4	40000	19400

6.1 S GEARED MOTORS (50Hz)

5,50 kW

n2 [rpm]	M2 [Nm]	fs	i	Gear reducer	Motor Size	Motor Pole	Fr2 D [N]	Fr2 C-L [N]
6,9	7231	1,1	139,21	S153	132MB	6	40000	19400
6,6	7505	1,1	220,42	S153	132MS/132S	4	40000	19400

7,50 kW

n2 [rpm]	M2 [Nm]	fs	i	Gear reducer	Motor Size	Motor Pole	Fr2 D [N]	Fr2 C-L [N]
197,6	348	1,1	7,34	S082	132MA/132M	4	12535	3581
179,8	382	1,1	8,06	S082	132MA/132M	4	12853	3672
179,8	382	1,6	8,06	S102	132MA/132M	4	16177	4622
163,9	420	1,5	8,85	S102	132MA/132M	4	16615	4747
146,8	468	1,0	9,94	S082	132MA/132M	4	13547	3871
133,2	516	1,3	10,88	S102	132MA/132M	4	17617	5034
132,6	524	2,1	7,32	S142	160M	6	35000	18500
127,1	541	2,7	11,41	S142	132MA/132M	4	35000	18500
120,3	577	1,1	8,06	S102	160M	6	18107	5174
118,2	588	2,0	8,21	S142	160M	6	35000	18500
114,4	607	1,8	8,48	S122	160M	6	26221	7492
113,7	605	1,2	12,75	S102	132MA/132M	4	18404	5258
113,2	608	3,1	12,81	S142	132MA/132M	4	35000	18500
109,6	633	1,0	8,85	S102	160M	6	18571	5306
104,5	665	2,0	9,29	S142	160M	6	35000	18500
104,3	666	1,8	9,30	S122	160M	6	26877	7679
103,6	663	1,3	13,99	S102	132MA/132M	4	18872	5392
101,6	677	2,6	14,27	S142	132MA/132M	4	35000	18500
97,8	710	1,9	9,91	S142	160M	6	35000	18500
94,7	733	1,7	10,24	S122	160M	6	27572	7878
94,0	732	1,2	15,43	S102	132MA/132M	4	19371	5535
90,6	759	2,5	16,01	S142	132MA/132M	4	35000	18500
85,0	817	1,7	11,42	S122	160M	6	28363	8104
85,0	817	1,8	11,41	S142	160M	6	35000	18500
84,2	816	1,2	17,21	S102	132MA/132M	4	19934	5695
80,1	859	2,5	18,11	S142	132MA/132M	4	35000	18500
77,8	892	2,7	12,46	S152	160M	6	40000	19400
76,8	904	1,8	12,63	S122	160M	6	29098	8314
76,3	901	1,1	19,00	S102	132MA/132M	4	20445	5841
75,7	917	2,0	12,81	S142	160M	6	35000	18500
75,0	917	2,5	19,33	S142	132MA/132M	4	35000	18500
70,1	991	1,8	13,84	S122	160M	6	29769	8505
69,7	996	2,7	13,91	S152	160M	6	40000	19400
69,6	988	1,0	20,83	S102	132MA/132M	4	20921	5977
68,2	1008	2,0	21,25	S122	132MA/132M	4	30000	8572
68,0	1022	1,7	14,27	S142	160M	6	35000	18500

6.1 S GEARED MOTORS (50Hz)

7,50 kW

n2 [rpm]	M2 [Nm]	fs	i	Gear reducer	Motor Size	Motor Pole	Fr2 D [N]	Fr2 C-L [N]
65,2	1055	2,3	22,24	S142	132MA/132M	4	35000	18500
64,8	1061	1,9	22,37	S122	132MA/132M	4	30000	8680
62,3	1105	1,9	23,29	S122	132MA/132M	4	30000	8765
60,7	1143	2,7	15,97	S152	160M	6	40000	19400
60,6	1146	1,7	16,01	S142	160M	6	35000	18500
57,4	1198	1,7	25,26	S142	132MA/132M	4	35000	18500
57,1	1217	1,5	16,99	S122	160M	6	30000	8932
55,4	1240	1,7	26,15	S122	132MA/132M	4	30000	9006
55,3	1255	2,7	17,53	S152	160M	6	40000	19400
53,6	1296	1,7	18,11	S142	160M	6	35000	18500
51,2	1344	1,7	28,33	S142	132MA/132M	4	35000	18500
50,7	1356	1,6	28,60	S122	132MA/132M	4	30000	9190
50,2	1384	1,7	19,33	S142	160M	6	35000	18500
48,7	1425	2,6	19,91	S152	160M	6	40000	19400
47,5	1447	1,8	30,51	S122	132MA/132M	4	30000	9322
45,6	1521	1,3	21,25	S122	160M	6	30000	9387
45,2	1520	2,1	32,05	S142	132MA/132M	4	35000	18500
44,3	1553	1,6	32,76	S122	132MA/132M	4	30000	9465
43,6	1593	1,5	22,24	S142	160M	6	35000	18500
43,4	1601	1,3	22,37	S122	160M	6	30000	9489
43,4	1586	1,6	33,44	S122	132MA/132M	4	30000	9507
42,4	1623	2,1	34,22	S142	132MA/132M	4	35000	18500
42,4	1638	2,4	22,88	S152	160M	6	40000	19400
41,6	1668	1,3	23,29	S122	160M	6	30000	9568
41,2	1669	1,5	35,20	S122	132MA/132M	4	30000	9608
38,4	1809	1,2	25,26	S142	160M	6	35000	18500
37,1	1872	1,2	26,15	S122	160M	6	30000	9790
36,8	1867	2,0	39,38	S142	132MA/132M	4	35000	18500
36,2	1862	2,9	40,10	S153	132MA/132M	4	40000	19400
35,8	1941	2,3	27,11	S152	160M	6	40000	19400
35,3	1947	1,3	41,07	S122	132MA/132M	4	30000	9902
34,2	2029	1,2	28,33	S142	160M	6	35000	18500
33,9	2048	1,1	28,60	S122	160M	6	30000	9954
33,3	2067	1,2	43,60	S122	132MA/132M	4	30000	10012
32,6	2130	2,3	29,75	S152	160M	6	40000	19400
32,4	2078	2,9	44,76	S153	132MA/132M	4	40000	19400
31,8	2185	1,2	30,51	S122	160M	6	30000	10069
31,7	2125	1,6	45,77	S143	132MA/132M	4	35000	18500
30,3	2295	1,4	32,05	S142	160M	6	35000	18500
29,6	2345	1,1	32,76	S122	160M	6	30000	10189
29,0	2394	1,1	33,44	S122	160M	6	30000	10224
28,7	2419	2,7	33,79	S152	160M	6	40000	19400

6.1 S GEARED MOTORS (50Hz)

7,50 kW

n2 [rpm]	M2 [Nm]	fs	i	Gear reducer	Motor Size	Motor Pole	Fr2 D [N]	Fr2 C-L [N]
28,4	2367	1,6	50,97	S143	132MA/132M	4	35000	18500
28,3	2450	1,4	34,22	S142	160M	6	35000	18500
28,2	2386	2,8	51,38	S153	132MA/132M	4	40000	19400
27,6	2520	1,0	35,20	S122	160M	6	30000	10306
25,7	2619	2,7	56,39	S153	132MA/132M	4	40000	19400
25,4	2655	1,5	57,17	S143	132MA/132M	4	35000	18500
25,0	2781	2,4	38,84	S152	160M	6	40000	19400
24,6	2819	1,3	39,38	S142	160M	6	35000	18500
24,2	2811	1,9	40,10	S153	160M	6	40000	19400
22,6	2974	2,5	64,05	S153	132MA/132M	4	40000	19400
22,4	3003	1,4	64,68	S143	132MA/132M	4	35000	18500
21,7	3138	1,9	44,76	S153	160M	6	40000	19400
21,2	3208	1,1	45,77	S143	160M	6	35000	18500
21,0	3206	1,3	69,06	S143	132MA/132M	4	35000	18500
19,7	3419	1,9	73,63	S153	132MA/132M	4	40000	19400
19,0	3573	1,1	50,97	S143	160M	6	35000	18500
18,9	3602	1,9	51,38	S153	160M	6	40000	19400
17,2	3953	1,8	56,39	S153	160M	6	40000	19400
17,0	4008	1,0	57,17	S143	160M	6	35000	18500
16,6	4047	1,5	87,16	S153	132MA/132M	4	40000	19400
15,1	4490	1,7	64,05	S153	160M	6	40000	19400
14,9	4517	1,5	97,27	S153	132MA/132M	4	40000	19400
13,2	5161	1,3	73,63	S153	160M	6	40000	19400
13,0	5185	1,5	111,67	S153	132MA/132M	4	40000	19400
11,8	5691	1,4	122,57	S153	132MA/132M	4	40000	19400
10,4	6464	1,2	139,21	S153	132MA/132M	4	40000	19400

9,20 kW

n2 [rpm]	M2 [Nm]	fs	i	Gear reducer	Motor Size	Motor Pole	Fr2 D [N]	Fr2 C-L [N]
198,2	426	2,5	7,32	S142	132MB	4	34533	18500
179,8	469	1,3	8,06	S102	132MB	4	15952	4558
176,7	477	2,5	8,21	S142	132MB	4	35000	18500
163,9	515	1,3	8,85	S102	132MB	4	16368	4677
156,2	540	2,4	9,29	S142	132MB	4	35000	18500
146,3	577	2,3	9,91	S142	132MB	4	35000	18500
133,2	633	1,1	10,88	S102	132MB	4	17314	4947
127,1	663	2,2	11,41	S142	132MB	4	35000	18500
113,2	745	2,5	12,81	S142	132MB	4	35000	18500
103,6	814	1,1	13,99	S102	132MB	4	18482	5281
101,6	830	2,1	14,27	S142	132MB	4	35000	18500
94,0	897	1,0	15,43	S102	132MB	4	18941	5412

6.1 S GEARED MOTORS (50Hz)

9,20 kW

n2 [rpm]	M2 [Nm]	fs	i	Gear reducer	Motor Size	Motor Pole	Fr2 D [N]	Fr2 C-L [N]
90,6	931	2,1	16,01	S142	132MB	4	35000	18500
80,1	1053	2,1	18,11	S142	132MB	4	35000	18500
75,0	1125	2,1	19,33	S142	132MB	4	35000	18500
68,2	1236	1,6	21,25	S122	132MB	4	29138	8325
65,2	1294	1,9	22,24	S142	132MB	4	35000	18500
64,8	1301	1,6	22,37	S122	132MB	4	29468	8420
62,3	1355	1,5	23,29	S122	132MB	4	29728	8494
57,4	1469	1,4	25,26	S142	132MB	4	35000	18500
55,4	1521	1,4	26,15	S122	132MB	4	30000	8702
51,2	1648	1,4	28,33	S142	132MB	4	35000	18500
50,7	1664	1,3	28,60	S122	132MB	4	30000	8858
47,5	1775	1,4	30,51	S122	132MB	4	30000	8967
45,2	1864	1,7	32,05	S142	132MB	4	35000	18500
44,3	1905	1,3	32,76	S122	132MB	4	30000	9084
43,4	1945	1,3	33,44	S122	132MB	4	30000	9117
42,4	1991	1,7	34,22	S142	132MB	4	35000	18500
41,2	2048	1,3	35,20	S122	132MB	4	30000	9198
36,8	2290	1,7	39,38	S142	132MB	4	35000	18500
36,2	2284	2,3	40,10	S153	132MB	4	40000	19400
35,3	2389	1,1	41,07	S122	132MB	4	30000	9424
33,3	2536	1,0	43,60	S122	132MB	4	30000	9504
32,4	2549	2,3	44,76	S153	132MB	4	40000	19400
31,7	2607	1,3	45,77	S143	132MB	4	35000	18500
28,4	2903	1,3	50,97	S143	132MB	4	35000	18500
28,2	2927	2,3	51,38	S153	132MB	4	40000	19400
25,7	3212	2,2	56,39	S153	132MB	4	40000	19400
25,4	3256	1,2	57,17	S143	132MB	4	35000	18500
22,6	3648	2,1	64,05	S153	132MB	4	40000	19400
22,4	3684	1,1	64,68	S143	132MB	4	35000	18500
21,0	3933	1,1	69,06	S143	132MB	4	35000	18500
19,7	4194	1,6	73,63	S153	132MB	4	40000	19400
16,6	4964	1,2	87,16	S153	132MB	4	40000	19400
14,9	5541	1,2	97,27	S153	132MB	4	40000	19400
13,0	6361	1,2	111,67	S153	132MB	4	40000	19400
11,8	6981	1,2	122,57	S153	132MB	4	40000	19400

11,00 kW

n2 [rpm]	M2 [Nm]	fs	i	Gear reducer	Motor Size	Motor Pole	Fr2 D [N]	Fr2 C-L [N]
196,8	512	2,1	7,32	S142	132MC/160MA/160S	4	33935	18500
178,6	565	1,1	8,06	S102	132MC/160MA/160S	4	15743	4498
175,4	575	2,1	8,21	S142	132MC/160MA/160S	4	34910	18500

6.1 S GEARED MOTORS (50Hz)

11,00 kW

n2 [rpm]	M2 [Nm]	fs	i	Gear reducer	Motor Size	Motor Pole	Fr2 D [N]	Fr2 C-L [N]
169,8	594	1,8	8,48	S122	160MA/160S	4	22785	6510
162,8	620	1,0	8,85	S102	132MC/160MA/160S	4	16136	4610
155,1	650	2,0	9,29	S142	132MC/160MA/160S	4	35000	18500
154,9	651	1,9	9,30	S122	160MA/160S	4	23338	6668
145,3	694	2,0	9,91	S142	132MC/160MA/160S	4	35000	18500
140,7	717	1,7	10,24	S122	160MA/160S	4	23923	6835
132,6	768	1,4	7,32	S142	160L	6	35000	18500
126,2	799	1,8	11,41	S142	132MC/160MA/160S	4	35000	18500
126,1	800	1,7	11,42	S122	160MA/160S	4	24585	7024
118,2	862	1,4	8,21	S142	160L	6	35000	18500
115,5	873	2,7	12,46	S152	160MA/160S	4	40000	19400
114,4	891	1,2	8,48	S122	160L	6	25148	7185
114,1	884	1,8	12,63	S122	160MA/160S	4	25197	7199
112,4	897	2,1	12,81	S142	132MC/160MA/160S	4	35000	18500
104,5	975	1,3	9,29	S142	160L	6	35000	18500
104,3	976	1,3	9,30	S122	160L	6	25700	7343
104,1	969	1,8	13,84	S122	160MA/160S	4	25753	7358
103,5	974	2,7	13,91	S152	160MA/160S	4	40000	19400
100,9	999	1,8	14,27	S142	132MC/160MA/160S	4	35000	18500
97,8	1041	1,3	9,91	S142	160L	6	35000	18500
94,7	1075	1,1	10,24	S122	160L	6	26276	7508
90,2	1118	2,7	15,97	S152	160MA/160S	4	40000	19400
90,0	1121	1,7	16,01	S142	132MC/160MA/160S	4	35000	18500
85,0	1199	1,1	11,42	S122	160L	6	26918	7691
85,0	1198	1,2	11,41	S142	160L	6	35000	18500
84,7	1190	1,6	16,99	S122	160MA/160S	4	26979	7708
82,2	1227	2,7	17,53	S152	160MA/160S	4	40000	19400
79,5	1268	1,7	18,11	S142	132MC/160MA/160S	4	35000	18500
77,8	1309	1,8	12,46	S152	160L	6	40000	19400
76,8	1326	1,2	12,63	S122	160L	6	27500	7857
75,7	1345	1,4	12,81	S142	160L	6	35000	18500
74,5	1354	1,7	19,33	S142	132MC/160MA/160S	4	35000	18500
72,3	1394	2,7	19,91	S152	160MA/160S	4	40000	19400
70,1	1453	1,2	13,84	S122	160L	6	28017	8005
69,7	1461	1,8	13,91	S152	160L	6	40000	19400
68,0	1499	1,2	14,27	S142	160L	6	35000	18500
67,8	1488	1,4	21,25	S122	132MC/160MA/160S	4	28260	8074
64,7	1558	1,5	22,24	S142	132MC/160MA/160S	4	35000	18500
64,4	1566	1,3	22,37	S122	132MC/160MA/160S	4	28542	8155
62,9	1602	2,5	22,88	S152	160MA/160S	4	40000	19400
61,8	1631	1,3	23,29	S122	132MC/160MA/160S	4	28761	8217
60,7	1677	1,8	15,97	S152	160L	6	40000	19400

6.1 S GEARED MOTORS (50Hz)

11,00 kW

n2 [rpm]	M2 [Nm]	fs	i	Gear reducer	Motor Size	Motor Pole	Fr2 D [N]	Fr2 C-L [N]
60,6	1681	1,1	16,01	S142	160L	6	35000	18500
57,1	1784	1,1	16,99	S122	160L	6	29113	8318
57,0	1769	1,2	25,26	S142	132MC/160MA/160S	4	35000	18500
55,3	1840	1,8	17,53	S152	160L	6	40000	19400
55,1	1832	1,2	26,15	S122	132MC/160MA/160S	4	29364	8390
53,6	1901	1,1	18,11	S142	160L	6	35000	18500
53,1	1898	2,3	27,11	S152	160MA/160S	4	40000	19400
50,8	1984	1,2	28,33	S142	132MC/160MA/160S	4	35000	18500
50,3	2003	1,1	28,60	S122	132MC/160MA/160S	4	29802	8515
50,2	2030	1,1	19,33	S142	160L	6	35000	18500
48,7	2090	1,8	19,91	S152	160L	6	40000	19400
48,4	2083	2,3	29,75	S152	160MA/160S	4	40000	19400
47,2	2137	1,2	30,51	S122	132MC/160MA/160S	4	30000	8600
44,9	2245	1,4	32,05	S142	132MC/160MA/160S	4	35000	18500
44,0	2294	1,1	32,76	S122	132MC/160MA/160S	4	30000	8689
43,6	2336	1,0	22,24	S142	160L	6	35000	18500
43,1	2342	1,1	33,44	S122	132MC/160MA/160S	4	30000	8714
42,6	2366	2,7	33,79	S152	160MA/160S	4	40000	19400
42,4	2403	1,7	22,88	S152	160L	6	40000	19400
42,1	2397	1,4	34,22	S142	132MC/160MA/160S	4	35000	18500
40,9	2465	1,0	35,20	S122	132MC/160MA/160S	4	30000	8772
37,1	2720	2,4	38,84	S152	160MA/160S	4	40000	19400
36,6	2758	1,4	39,38	S142	132MC/160MA/160S	4	35000	18500
35,9	2750	2,0	40,10	S153	132MC/160MA/160S	4	40000	19400
35,8	2846	1,5	27,11	S152	160L	6	40000	19400
32,6	3124	1,5	29,75	S152	160L	6	40000	19400
32,2	3069	2,0	44,76	S153	132MC/160MA/160S	4	40000	19400
31,5	3138	1,1	45,77	S143	132MC/160MA/160S	4	35000	18500
28,7	3548	1,8	33,79	S152	160L	6	40000	19400
28,3	3495	1,1	50,97	S143	132MC/160MA/160S	4	35000	18500
28,0	3523	1,9	51,38	S153	132MC/160MA/160S	4	40000	19400
25,5	3867	1,8	56,39	S153	132MC/160MA/160S	4	40000	19400
25,2	3921	1,0	57,17	S143	132MC/160MA/160S	4	35000	18500
25,0	4078	1,6	38,84	S152	160L	6	40000	19400
24,2	4123	1,3	40,10	S153	160L	6	40000	19400
22,5	4392	1,7	64,05	S153	132MC/160MA/160S	4	40000	19400
21,7	4602	1,3	44,76	S153	160L	6	40000	19400
19,6	5049	1,3	73,63	S153	132MC/160MA/160S	4	40000	19400
18,9	5283	1,3	51,38	S153	160L	6	40000	19400
17,2	5798	1,2	56,39	S153	160L	6	40000	19400
16,5	5977	1,0	87,16	S153	132MC/160MA/160S	4	40000	19400
15,1	6586	1,1	64,05	S153	160L	6	40000	19400

6.1 S GEARED MOTORS (50Hz)

11,00 kW

n2 [rpm]	M2 [Nm]	fs	i	Gear reducer	Motor Size	Motor Pole	Fr2 D [N]	Fr2 C-L [N]
14,8	6671	1,0	97,27	S153	132MC/160MA/160S	4	40000	19400
12,9	7658	1,0	111,67	S153	132MC/160MA/160S	4	40000	19400

15,00 kW

n2 [rpm]	M2 [Nm]	fs	i	Gear reducer	Motor Size	Motor Pole	Fr2 D [N]	Fr2 C-L [N]
201,6	682	1,6	7,32	S142	160LA	4	32297	18455
179,7	765	1,5	8,21	S142	160LA	4	33097	18500
173,9	791	1,4	8,48	S122	160LA	4	21842	6241
158,9	866	1,5	9,29	S142	160LA	4	33930	18500
158,6	867	1,4	9,30	S122	160LA	4	22318	6376
148,8	924	1,5	9,91	S142	160LA	4	34359	18500
144,1	955	1,3	10,24	S122	160LA	4	22813	6518
133,9	1037	1,0	7,32	S142	180L (2)	6	34940	18500
129,3	1063	1,4	11,41	S142	160LA	4	35000	18500
129,2	1064	1,3	11,42	S122	160LA	4	23364	6675
119,4	1163	1,0	8,21	S142	180L (2)	6	35000	18500
118,3	1162	2,1	12,46	S152	160LA	4	40000	19400
116,8	1177	1,4	12,63	S122	160LA	4	23862	6818
115,1	1195	1,6	12,81	S142	160LA	4	35000	18500
106,6	1290	1,3	13,84	S122	160LA	4	24305	6944
106,0	1297	2,1	13,91	S152	160LA	4	40000	19400
103,4	1331	1,3	14,27	S142	160LA	4	35000	18500
92,4	1489	2,1	15,97	S152	160LA	4	40000	19400
92,2	1492	1,3	16,01	S142	160LA	4	35000	18500
86,8	1584	1,2	16,99	S122	160LA	4	25237	7211
84,2	1634	2,1	17,53	S152	160LA	4	40000	19400
81,5	1688	1,3	18,11	S142	160LA	4	35000	18500
78,6	1766	1,4	12,46	S152	180L (2)	6	40000	19400
76,5	1816	1,0	12,81	S142	180L (2)	6	35000	18500
76,3	1803	1,3	19,33	S142	160LA	4	35000	18500
74,1	1856	2,0	19,91	S152	160LA	4	40000	19400
70,5	1971	1,4	13,91	S152	180L (2)	6	40000	19400
69,4	1981	1,0	21,25	S122	160LA	4	26125	7464
66,3	2074	1,2	22,24	S142	160LA	4	35000	18500
64,5	2133	1,9	22,88	S152	160LA	4	40000	19400
61,4	2263	1,4	15,97	S152	180L (2)	6	40000	19400
55,9	2484	1,4	17,53	S152	180L (2)	6	40000	19400
54,4	2527	1,7	27,11	S152	160LA	4	40000	19400
49,6	2774	1,7	29,75	S152	160LA	4	40000	19400
49,2	2821	1,3	19,91	S152	180L (2)	6	40000	19400
46,0	2988	1,0	32,05	S142	160LA	4	35000	18500

(2) With TBS brake motor, please contact our Technical Sales Support

6.1 S GEARED MOTORS (50Hz)

15,00 kW

n2 [rpm]	M2 [Nm]	fs	i	Gear reducer	Motor Size	Motor Pole	Fr2 D [N]	Fr2 C-L [N]
43,7	3150	2,1	33,79	S152	160LA	4	40000	19400
43,1	3191	1,0	34,22	S142	160LA	4	35000	18500
42,8	3243	1,2	22,88	S152	180L (2)	6	40000	19400
38,0	3621	1,8	38,84	S152	160LA	4	40000	19400
37,5	3671	1,0	39,38	S142	160LA	4	35000	18500
36,8	3661	1,5	40,10	S153	160LA	4	40000	19400
36,2	3842	1,1	27,11	S152	180L (2)	6	40000	19400
33,0	4086	1,5	44,76	S153	160LA	4	40000	19400
32,9	4216	1,1	29,75	S152	180L (2)	6	40000	19400
29,0	4789	1,4	33,79	S152	180L (2)	6	40000	19400
28,7	4691	1,4	51,38	S153	160LA	4	40000	19400
26,2	5148	1,4	56,39	S153	160LA	4	40000	19400
25,2	5505	1,2	38,84	S152	180L (2)	6	40000	19400
23,0	5847	1,3	64,05	S153	160LA	4	40000	19400

18,50 kW

n2 [rpm]	M2 [Nm]	fs	i	Gear reducer	Motor Size	Motor Pole	Fr2 D [N]	Fr2 C-L [N]
200,9	844	1,3	7,32	S142	180M (2)	4	31061	17749
179,1	947	1,2	8,21	S142	180M (2)	4	31707	18118
173,3	979	1,1	8,48	S122	180M (2)	4	21158	6045
158,3	1071	1,2	9,29	S142	180M (2)	4	32354	18488
158,1	1073	1,1	9,30	S122	180M (2)	4	21566	6162
148,3	1144	1,2	9,91	S142	180M (2)	4	32674	18500
143,6	1181	1,0	10,24	S122	180M (2)	4	21983	6281
128,9	1316	1,1	11,41	S142	180M (2)	4	33291	18500
128,8	1317	1,0	11,42	S122	180M (2)	4	22437	6411
117,9	1438	1,7	12,46	S152	180M (2)	4	40000	19400
116,4	1457	1,1	12,63	S122	180M (2)	4	22835	6524
114,7	1478	1,3	12,81	S142	180M (2)	4	33719	18500
106,2	1597	1,1	13,84	S122	180M (2)	4	23176	6622
105,7	1605	1,7	13,91	S152	180M (2)	4	40000	19400
103,0	1647	1,1	14,27	S142	180M (2)	4	34036	18500
92,1	1842	1,7	15,97	S152	180M (2)	4	40000	19400
91,8	1847	1,0	16,01	S142	180M (2)	4	34271	18500
83,9	2022	1,7	17,53	S152	180M (2)	4	40000	19400
81,2	2089	1,0	18,11	S142	180M (2)	4	34388	18500
78,6	2179	1,1	12,46	S152	200LA (2)	6	40000	19400
76,0	2231	1,0	19,33	S142	180M (2)	4	34384	18500
73,8	2297	1,6	19,91	S152	180M (2)	4	40000	19400
70,5	2431	1,1	13,91	S152	200LA (2)	6	40000	19400
64,2	2640	1,5	22,88	S152	180M (2)	4	40000	19400

(2) With TBS brake motor, please contact our Technical Sales Support

6.1 S GEARED MOTORS (50Hz)

18,50 kW

n2 [rpm]	M2 [Nm]	fs	i	Gear reducer	Motor Size	Motor Pole	Fr2 D [N]	Fr2 C-L [N]
61,4	2791	1,1	15,97	S152	200LA (2)	6	40000	19400
55,9	3064	1,1	17,53	S152	200LA (2)	6	40000	19400
54,2	3127	1,4	27,11	S152	180M (2)	4	40000	19400
49,4	3433	1,4	29,75	S152	180M (2)	4	40000	19400
49,2	3480	1,1	19,91	S152	200LA (2)	6	40000	19400
43,5	3899	1,7	33,79	S152	180M (2)	4	40000	19400
37,8	4481	1,5	38,84	S152	180M (2)	4	40000	19400
36,7	4531	1,2	40,10	S153	180M (2)	4	40000	19400
32,8	5056	1,2	44,76	S153	180M (2)	4	40000	19400
29,0	5907	1,1	33,79	S152	200LA (2)	6	40000	19400
28,6	5805	1,2	51,38	S153	180M (2)	4	40000	19400
26,1	6371	1,1	56,39	S153	180M (2)	4	40000	19400
22,9	7236	1,0	64,05	S153	180M (2)	4	40000	19400

22,00 kW

n2 [rpm]	M2 [Nm]	fs	i	Gear reducer	Motor Size	Motor Pole	Fr2 D [N]	Fr2 C-L [N]
200,9	1004	1,1	7,32	S142	180L (2)	4	29801	17029
179,1	1126	1,0	8,21	S142	180L (2)	4	30294	17311
158,3	1274	1,0	9,29	S142	180L (2)	4	30756	17575
117,9	1710	1,4	12,46	S152	180L (2)	4	40000	19400
114,7	1758	1,1	12,81	S142	180L (2)	4	31514	18008
105,7	1909	1,4	13,91	S152	180L (2)	4	40000	19400
92,1	2191	1,4	15,97	S152	180L (2)	4	40000	19400
83,9	2405	1,4	17,53	S152	180L (2)	4	40000	19400
73,8	2731	1,4	19,91	S152	180L (2)	4	40000	19400
64,2	3140	1,3	22,88	S152	180L (2)	4	40000	19400
54,2	3719	1,2	27,11	S152	180L (2)	4	40000	19400
49,4	4082	1,2	29,75	S152	180L (2)	4	40000	19400
43,5	4636	1,4	33,79	S152	180L (2)	4	40000	19400
37,8	5329	1,2	38,84	S152	180L (2)	4	40000	19400

30,00 kW

n2 [rpm]	M2 [Nm]	fs	i	Gear reducer	Motor Size	Motor Pole	Fr2 D [N]	Fr2 C-L [N]
118,3	2324	1,0	12,46	S152	200L (2)	4	40000	19400
106,0	2594	1,0	13,91	S152	200L (2)	4	40000	19400
92,4	2978	1,0	15,97	S152	200L (2)	4	40000	19400
84,2	3268	1,0	17,53	S152	200L (2)	4	40000	19400
43,7	6301	1,0	33,79	S152	200L (2)	4	40000	19400

(2) With TBS brake motor, please contact our Technical Sales Support

6.2 IS GEAR REDUCER - 1750 rpm

IS052

Mn_2 [Nm]	i	Pn_1 [kW]	n2 [rpm]	Fr1 [N]	Fr2 D [N]	Fr2 C-L [N]
123	8,63	2,72	202,9	759	3125	3125
137	11,14	2,35	157,1	846	3373	3373
145	12,00	2,31	145,8	859	3428	3428
152	13,66	2,12	128,2	901	3570	3570
174	15,27	2,17	114,6	890	3584	3584
174	16,29	2,04	107,5	922	3689	3689
174	18,63	1,78	93,9	983	3916	3916
174	19,73	1,68	88,7	1007	4015	4015
188	21,04	1,71	83,2	1000	4020	4020
188	21,53	1,67	81,3	1010	4062	4062
188	24,07	1,49	72,7	1051	4267	4267
246	25,20	1,86	69,4	1028	4190	4190
208	25,79	1,54	67,9	1037	4234	4234
208	27,81	1,43	62,9	1064	4381	4381
208	30,00	1,32	58,3	1089	4532	4532
256	32,55	1,50	53,8	1104	4644	4644
256	33,00	1,48	53,0	1108	4673	4673
256	34,09	1,43	51,3	1117	4741	4741
282	36,55	1,47	47,9	1110	4725	4725
282	38,75	1,39	45,2	1127	4853	4853
298	39,90	1,43	43,9	1118	4808	4808
298	42,63	1,33	41,1	1137	4956	4956
298	46,00	1,24	38,0	1156	5131	5131
298	47,20	1,21	37,1	1163	5191	5191
298	52,25	1,09	33,5	1186	5433	5433
298	57,86	0,98	30,2	1208	5685	5685
298	59,42	0,96	29,4	1213	5752	5752
298	72,83	0,78	24,0	1249	6000	6000

IS053

Mn_2 [Nm]	i	Pn_1 [kW]	n2 [rpm]	Fr1 [N]	Fr2 D [N]	Fr2 C-L [N]
300	36,50	1,60	48,0	1091	4613	4613
300	47,14	1,24	37,1	1162	5188	5188
300	57,79	1,01	30,3	1207	5682	5682
300	63,74	0,92	27,4	1226	5931	5931
300	74,20	0,79	23,6	1251	6000	6000
300	78,14	0,75	22,4	1259	6000	6000
298	95,84	0,61	18,3	1286	6000	6000
296	117,48	0,49	14,9	1309	6000	6000
300	137,45	0,43	12,7	1323	6000	6000
300	177,55	0,33	9,9	1342	6000	6000

6.2 IS GEAR REDUCER - 1750 rpm

IS053

Mn_2 [Nm]	i	Pn_1 [kW]	n2 [rpm]	Fr1 [N]	Fr2 D [N]	Fr2 C-L [N]
304	198,45	0,30	8,8	1348	6000	6000
298	217,64	0,27	8,0	1354	6000	6000
294	256,33	0,22	6,8	1362	6000	6000
292	314,21	0,18	5,6	1370	6000	6000

IS062

Mn_2 [Nm]	i	Pn_1 [kW]	n2 [rpm]	Fr1 [N]	Fr2 D [N]	Fr2 C-L [N]
238	8,00	5,68	218,8	413	4832	1933
238	8,92	5,09	196,2	516	5081	2032
260	9,55	5,20	183,3	499	5061	2024
260	10,65	4,66	164,4	593	5325	2130
282	11,71	4,60	149,5	605	5385	2154
302	13,06	4,41	134,0	633	5488	2195
302	13,36	4,32	131,0	650	5548	2219
324	15,94	3,88	109,8	727	5853	2341
324	16,16	3,83	108,3	737	5892	2357
324	19,29	3,21	90,7	846	6407	2563
332	19,55	3,24	89,5	841	6388	2555
338	23,18	2,78	75,5	920	6856	2742
338	23,75	2,72	73,7	931	6934	2774
346	25,14	2,63	69,6	948	7059	2824
346	27,66	2,39	63,3	990	7376	2950
360	30,00	2,29	58,3	1007	7536	3014
460	33,93	2,59	51,6	1025	7733	3093
510	36,57	2,66	47,9	1013	7650	3060
510	39,38	2,47	44,4	1041	7927	3171
510	43,64	2,23	40,1	1077	8324	3329
510	46,10	2,11	38,0	1095	8541	3416
510	48,30	2,02	36,2	1109	8729	3492
510	53,53	1,82	32,7	1138	9154	3661
510	55,00	1,77	31,8	1146	9268	3707
510	67,47	1,44	25,9	1194	10000	4000

IS063

Mn_2 [Nm]	i	Pn_1 [kW]	n2 [rpm]	Fr1 [N]	Fr2 D [N]	Fr2 C-L [N]
510	33,57	2,96	52,1	978	7337	2935
510	37,77	2,63	46,3	1026	7770	3108
510	40,05	2,48	43,7	1047	7992	3197
510	49,13	2,02	35,6	1114	8799	3519

6.2 IS GEAR REDUCER - 1750 rpm

IS063

Mn_2 [Nm]	i	Pn_1 [kW]	n2 [rpm]	Fr1 [N]	Fr2 D [N]	Fr2 C-L [N]
510	55,29	1,80	31,6	1147	9290	3716
510	58,72	1,69	29,8	1162	9548	3819
510	65,85	1,51	26,6	1189	10000	4000
510	68,25	1,46	25,6	1197	10000	4000
510	73,63	1,35	23,8	1212	10000	4000
510	81,43	1,22	21,5	1231	10000	4000
510	99,89	1,00	17,5	1264	10000	4000
510	126,43	0,79	13,8	1294	10000	4000
510	150,85	0,66	11,6	1313	10000	4000
515	182,53	0,55	9,6	1330	10000	4000
515	185,05	0,54	9,5	1331	10000	4000
510	217,79	0,46	8,0	1342	10000	4000
510	267,16	0,37	6,5	1355	10000	4000

IS082

Mn_2 [Nm]	i	Pn_1 [kW]	n2 [rpm]	Fr1 [N]	Fr2 D [N]	Fr2 C-L [N]
396	7,34	10,30	238,4	1365	11156	3188
432	8,06	10,23	217,1	1376	11407	3259
470	9,94	9,02	176,0	1572	12203	3487
505	11,61	8,31	150,8	1681	12792	3655
540	12,75	8,08	137,2	1714	13109	3745
545	14,04	7,41	124,6	1816	13578	3879
555	15,43	6,87	113,4	1907	14049	4014
555	15,73	6,74	111,3	1927	14153	4044
555	17,29	6,13	101,2	2023	14680	4194
555	19,03	5,57	92,0	2111	15226	4350
555	20,14	5,26	86,9	2159	15559	4445
575	22,13	4,96	79,1	2204	16032	4580
575	24,00	4,57	72,9	2265	16535	4724
575	26,05	4,21	67,2	2322	17056	4873
650	27,29	4,55	64,1	2273	17049	4871
650	28,67	4,33	61,0	2308	17375	4964
650	29,60	4,19	59,1	2329	17588	5025
850	31,78	5,11	55,1	2306	17762	5075
850	34,91	4,65	50,1	2367	18000	5263
850	35,50	4,57	49,3	2377	18000	5297
850	40,05	4,05	43,7	2447	18000	5548
850	43,05	3,77	40,6	2484	18000	5703
850	50,25	3,23	34,8	2556	18000	6047
850	54,27	2,99	32,2	2588	18000	6226
850	61,98	2,62	28,2	2638	18000	6544

6.2 IS GEAR REDUCER - 1750 rpm

IS083

Mn_2 [Nm]	i	Pn_1 [kW]	n2 [rpm]	Fr1 [N]	Fr2 D [N]	Fr2 C-L [N]
850	67,52	2,45	25,9	2667	18000	6757
850	74,18	2,23	23,6	2695	18000	6998
850	81,71	2,03	21,4	2722	18000	7200
850	91,49	1,81	19,1	2750	18000	7200
850	100,62	1,65	17,4	2772	18000	7200
850	117,17	1,41	14,9	2802	18000	7200
850	128,73	1,29	13,6	2819	18000	7200
850	136,34	1,22	12,8	2828	18000	7200
850	158,76	1,04	11,0	2851	18000	7200
850	184,88	0,90	9,5	2870	18000	7200
855	203,11	0,82	8,6	2881	18000	7200
850	205,34	0,81	8,5	2882	18000	7200
850	226,04	0,73	7,7	2891	18000	7200
850	250,50	0,66	7,0	2901	18000	7200
845	266,13	0,62	6,6	2906	18000	7200
845	292,36	0,56	6,0	2913	18000	7200
845	315,73	0,52	5,5	2919	18000	7200
845	360,58	0,46	4,8	2927	18000	7200

IS102

Mn_2 [Nm]	i	Pn_1 [kW]	n2 [rpm]	Fr1 [N]	Fr2 D [N]	Fr2 C-L [N]
610	8,06	14,44	217,1	788	14063	4018
650	8,85	14,03	197,8	865	14442	4126
685	10,88	12,01	160,8	1166	15499	4428
720	12,75	10,78	137,2	1351	16332	4666
865	13,99	11,80	125,1	1198	16427	4694
900	15,43	11,13	113,4	1297	16941	4840
940	17,21	10,42	101,7	1412	17554	5015
1010	19,00	10,15	92,1	1450	17997	5142
1010	20,83	9,26	84,0	1585	18656	5330
1010	22,13	8,71	79,1	1668	19100	5457
1080	24,28	8,49	72,1	1699	19556	5588
1080	26,33	7,83	66,5	1800	20188	5768
1080	29,87	6,90	58,6	1940	21200	6057
1280	32,40	7,54	54,0	2022	21877	6250
1195	34,91	6,53	50,1	2152	22000	6502
1280	38,30	6,38	45,7	2171	22000	6665
1195	42,53	5,36	41,1	2301	22000	7005
1110	44,00	4,82	39,8	2372	22000	7165
1365	47,13	5,53	37,1	2280	22000	7141
1195	50,25	4,54	34,8	2407	22000	7457

6.2 IS GEAR REDUCER - 1750 rpm

IS102

Mn_2 [Nm]	i	Pn_1 [kW]	n2 [rpm]	Fr1 [N]	Fr2 D [N]	Fr2 C-L [N]
1110	55,14	3,84	31,7	2497	22000	7789
1365	59,40	4,39	29,5	2426	22000	7796
1365	67,84	3,84	25,8	2496	22000	8196

IS103

Mn_2 [Nm]	i	Pn_1 [kW]	n2 [rpm]	Fr1 [N]	Fr2 D [N]	Fr2 C-L [N]
1365	74,18	3,59	23,6	2539	22000	8474
1365	81,39	3,27	21,5	2578	22000	8773
1365	89,77	2,96	19,5	2617	22000	9000
1365	100,15	2,66	17,5	2655	22000	9000
1365	110,55	2,41	15,8	2687	22000	9000
1365	121,29	2,19	14,4	2713	22000	9000
1365	128,73	2,07	13,6	2729	22000	9000
1365	141,24	1,88	12,4	2752	22000	9000
1370	173,78	1,54	10,1	2797	22000	9000
1365	188,51	1,41	9,3	2812	22000	9000
1365	203,11	1,31	8,6	2824	22000	9000
1365	222,85	1,19	7,8	2839	22000	9000
1268	224,76	1,10	7,8	2840	22000	9000
1365	274,20	0,97	6,4	2867	22000	9000
1225	280,89	0,85	6,2	2870	22000	9000
1199	292,36	0,80	6,0	2875	22000	9000
1370	320,79	0,83	5,5	2885	22000	9000
1360	345,60	0,77	5,1	2892	22000	9000
1360	394,69	0,67	4,4	2904	22000	9000

IS122

Mn_2 [Nm]	i	Pn_1 [kW]	n2 [rpm]	Fr1 [N]	Fr2 D [N]	Fr2 C-L [N]
1080	8,48	24,30	206,3	3012	18134	5181
1225	9,30	25,15	188,2	2979	18143	5184
1225	10,24	22,84	170,9	3070	18925	5407
1370	11,42	22,91	153,3	3068	19127	5465
1590	12,63	24,04	138,6	3026	18934	5410
1735	13,84	23,93	126,5	3030	19045	5441
1880	16,99	21,12	103,0	3140	20267	5791
2020	21,25	18,14	82,3	3255	21815	6233
2020	22,37	17,24	78,2	3290	22357	6388
2095	23,29	17,17	75,1	3294	22436	6410
2165	26,15	15,80	66,9	3347	23357	6674

6.2 IS GEAR REDUCER - 1750 rpm

IS122

Mn_2 [Nm]	i	Pn_1 [kW]	n2 [rpm]	Fr1 [N]	Fr2 D [N]	Fr2 C-L [N]
2165	28,60	14,45	61,2	3400	24377	6965
2560	30,51	16,01	57,4	3435	25134	7181
2560	32,76	14,92	53,4	3471	25982	7423
2560	33,44	14,61	52,3	3482	26235	7496
2560	35,20	13,88	49,7	3506	26863	7675
2560	41,07	11,90	42,6	3571	28822	8235
2560	43,60	11,21	40,1	3594	29610	8460
2050	44,63	8,77	39,2	3675	30000	9160
2050	49,04	7,98	35,7	3702	30000	9526
2220	53,75	7,88	32,6	3705	30000	9690
2560	66,00	7,40	26,5	3720	30000	10148

IS123

Mn_2 [Nm]	i	Pn_1 [kW]	n2 [rpm]	Fr1 [N]	Fr2 D [N]	Fr2 C-L [N]
2062	64,84	6,20	27,0	3741	30000	10376
2305	71,07	6,32	24,6	3761	30000	10780
2053	78,46	5,10	22,3	3759	30000	10923
2560	87,27	5,72	20,1	3780	30000	11200
2445	105,91	4,50	16,5	3813	30000	11200
2560	112,52	4,44	15,6	3822	30000	11200
2560	123,33	4,05	14,2	3834	30000	11200
2560	130,04	3,84	13,5	3841	30000	11200
2565	133,78	3,74	13,1	3845	30000	11200
2560	151,43	3,30	11,6	3859	30000	11200
2565	177,53	2,82	9,9	3874	30000	11200
2555	194,59	2,56	9,0	3882	30000	11200
2432	215,60	2,20	8,1	3890	30000	11200
2565	238,93	2,09	7,3	3898	30000	11200
2560	255,54	1,95	6,8	3902	30000	11200

IS142

Mn_2 [Nm]	i	Pn_1 [kW]	n2 [rpm]	Fr1 [N]	Fr2 D [N]	Fr2 C-L [N]
1080	7,32	28,17	239,2	3073	21411	12235
1180	8,21	27,44	213,2	3073	21057	12033
1300	9,29	26,73	188,5	3073	20496	11712
1355	9,91	26,09	176,5	3072	20113	11493
1445	11,41	24,18	153,4	3177	20353	11630
1880	12,81	28,01	136,6	3471	23418	13382
1760	14,27	23,54	122,6	3704	26304	15031

6.2 IS GEAR REDUCER - 1750 rpm

IS142

Mn_2 [Nm]	i	Pn_1 [kW]	n2 [rpm]	Fr1 [N]	Fr2 D [N]	Fr2 C-L [N]
1915	16,01	22,84	109,3	3741	26448	15113
2165	18,11	22,82	96,6	3741	25783	14733
2315	19,33	22,86	90,5	3741	25321	14469
2395	22,24	20,55	78,7	3857	26820	15326
2090	25,26	15,79	69,3	4096	32131	18360
2345	28,33	15,80	61,8	4096	31591	18052
2938	32,05	17,50	54,6	4096	30742	17567
3137	34,22	17,50	51,1	4096	30165	17237
3548	39,38	17,20	44,4	4111	29206	16689

IS143

Mn_2 [Nm]	i	Pn_1 [kW]	n2 [rpm]	Fr1 [N]	Fr2 D [N]	Fr2 C-L [N]
3216	45,77	13,70	38,2	4200	35000	18500
3582	50,97	13,70	34,3	4200	34436	18500
3783	57,17	12,90	30,6	4200	35000	18500
3815	64,68	11,50	27,1	4200	35000	18500
3897	69,06	11,00	25,3	4200	35000	18500
3382	79,45	8,30	22,0	4200	35000	18500
3548	98,81	7,00	17,7	4200	35000	18500
3783	110,05	6,70	15,9	4200	35000	18500
3798	123,44	6,00	14,2	4200	35000	18500
3869	139,64	5,40	12,5	4200	35000	18500
3823	149,10	5,00	11,7	4200	35000	18500
3070	157,49	3,80	11,1	4200	35000	18500
3696	171,55	4,20	10,2	4200	35000	18500
3418	175,41	3,80	10,0	4200	35000	18500
3837	196,74	3,80	8,9	4200	35000	18500
3769	222,57	3,30	7,9	4200	35000	18500
3903	237,63	3,20	7,4	4200	35000	18500
3787	273,41	2,70	6,4	4200	35000	18500

IS152

Mn_2 [Nm]	i	Pn_1 [kW]	n2 [rpm]	Fr1 [N]	Fr2 D [N]	Fr2 C-L [N]
2390	12,46	36,60	140,4	4525	35582	19400
2665	13,91	36,57	125,8	4526	35686	19400
3060	15,97	36,58	109,6	4526	35607	19400
3360	17,53	36,59	99,8	4525	35408	19400
3710	19,91	35,57	87,9	4525	34919	19400
3995	22,88	33,33	76,5	4525	34041	19400

6.2 IS GEAR REDUCER - 1750 rpm

IS152

Mn_2 [Nm]	i	Pn_1 [kW]	n2 [rpm]	Fr1 [N]	Fr2 D [N]	Fr2 C-L [N]
4400	27,11	30,99	64,6	4697	37532	19400
4830	29,75	30,99	58,8	4696	36818	19400
6072	33,79	34,30	51,8	4696	35512	19400
6145	38,84	30,20	45,1	4809	38394	19400

IS153

Mn_2 [Nm]	i	Pn_1 [kW]	n2 [rpm]	Fr1 [N]	Fr2 D [N]	Fr2 C-L [N]
5019	40,10	24,40	43,6	4984	40000	19400
5602	44,76	24,40	39,1	4984	40000	19400
6299	51,38	23,90	34,1	4999	40000	19400
6596	56,39	22,80	31,0	5027	40000	19400
7032	64,05	21,40	27,3	5065	40000	19400
6231	73,63	16,50	23,8	5199	40000	19400
5678	87,16	12,70	20,1	5200	40000	19400
6337	97,27	12,70	18,0	5200	40000	19400
7276	111,67	12,70	15,7	5200	40000	19400
7607	122,57	12,10	14,3	5200	40000	19400
7284	139,21	10,20	12,6	5200	40000	19400
5690	154,02	7,20	11,4	5200	40000	19400
6482	160,02	7,90	10,9	5200	40000	19400
6529	176,81	7,20	9,9	5200	40000	19400
7166	194,06	7,20	9,0	5200	40000	19400
7462	220,42	6,60	7,9	5200	40000	19400
6626	253,36	5,10	6,9	5200	40000	19400

6.3 IS GEAR REDUCER - 1400 rpm

IS052

Mn_2 [Nm]	i	Pn_1 [kW]	n2 [rpm]	Fr1 [N]	Fr2 D [N]	Fr2 C-L [N]
123	8,63	2,18	162,3	718	3375	3375
137	11,14	1,88	125,7	810	3644	3644
145	12,00	1,85	116,7	824	3703	3703
152	13,66	1,70	102,5	869	3857	3857
174	15,27	1,74	91,7	857	3874	3874
174	16,29	1,63	86,0	891	3987	3987
174	18,63	1,43	75,1	956	4231	4231
174	19,73	1,35	71,0	981	4338	4338
188	21,04	1,36	66,5	974	4345	4345
188	21,53	1,33	65,0	984	4390	4390
188	24,07	1,19	58,2	1029	4611	4611
246	25,20	1,49	55,6	1004	4530	4530
208	25,79	1,23	54,3	1013	4578	4578
208	27,81	1,14	50,3	1042	4736	4736
208	30,00	1,06	46,7	1069	4898	4898
256	32,55	1,20	43,0	1084	5020	5020
256	33,00	1,18	42,4	1089	5051	5051
256	34,09	1,15	41,1	1099	5124	5124
282	36,55	1,18	38,3	1091	5109	5109
282	38,75	1,11	36,1	1109	5246	5246
298	39,90	1,14	35,1	1100	5200	5200
298	42,63	1,07	32,8	1119	5359	5359
298	46,00	0,99	30,4	1140	5547	5547
298	47,20	0,96	29,7	1147	5612	5612
298	52,25	0,87	26,8	1172	5873	5873
298	57,86	0,79	24,2	1195	6000	6000
298	59,42	0,77	23,6	1201	6000	6000
298	72,83	0,62	19,2	1238	6000	6000

IS053

Mn_2 [Nm]	i	Pn_1 [kW]	n2 [rpm]	Fr1 [N]	Fr2 D [N]	Fr2 C-L [N]
300	36,50	1,28	38,4	1071	4990	4990
300	47,14	0,99	29,7	1147	5609	5609
300	57,79	0,81	24,2	1195	6000	6000
300	63,74	0,73	22,0	1214	6000	6000
300	74,20	0,63	18,9	1242	6000	6000
300	78,14	0,60	17,9	1250	6000	6000
298	95,84	0,48	14,6	1279	6000	6000
296	117,48	0,39	11,9	1302	6000	6000
300	137,45	0,34	10,2	1317	6000	6000
300	177,55	0,26	7,9	1338	6000	6000

6.3 IS GEAR REDUCER - 1400 rpm

IS053

Mn_2 [Nm]	i	Pn_1 [kW]	n2 [rpm]	Fr1 [N]	Fr2 D [N]	Fr2 C-L [N]
304	198,45	0,24	7,0	1345	6000	6000
298	217,64	0,21	6,4	1350	6000	6000
294	256,33	0,18	5,5	1359	6000	6000
292	314,21	0,14	4,5	1367	6000	6000

IS062

Mn_2 [Nm]	i	Pn_1 [kW]	n2 [rpm]	Fr1 [N]	Fr2 D [N]	Fr2 C-L [N]
238	8,00	4,54	175,0	350	5225	2090
238	8,92	4,07	156,9	459	5494	2197
260	9,55	4,16	146,7	441	5474	2190
260	10,65	3,73	131,5	541	5759	2303
282	11,71	3,68	119,6	554	5825	2330
302	13,06	3,53	107,2	583	5939	2376
302	13,36	3,45	104,8	602	6004	2401
324	15,94	3,10	87,8	684	6334	2533
324	16,16	3,06	86,6	694	6376	2551
324	19,29	2,57	72,6	810	6930	2772
332	19,55	2,59	71,6	805	6911	2764
338	23,18	2,23	60,4	888	7415	2966
338	23,75	2,17	59,0	901	7499	3000
346	25,14	2,10	55,7	919	7635	3054
346	27,66	1,91	50,6	963	7976	3190
360	30,00	1,83	46,7	981	8149	3260
460	33,93	2,07	41,3	1000	8364	3346
510	36,57	2,13	38,3	988	8280	3312
510	39,38	1,98	35,6	1018	8578	3431
510	43,64	1,78	32,1	1056	9005	3602
510	46,10	1,69	30,4	1075	9239	3695
510	48,30	1,61	29,0	1090	9441	3776
510	53,53	1,45	26,1	1121	9898	3959
510	55,00	1,42	25,4	1129	10000	4000
510	67,47	1,15	20,8	1181	10000	4000

IS063

Mn_2 [Nm]	i	Pn_1 [kW]	n2 [rpm]	Fr1 [N]	Fr2 D [N]	Fr2 C-L [N]
510	33,57	2,37	41,7	950	7943	3177
510	37,77	2,11	37,1	1001	8409	3364
510	40,05	1,99	35,0	1024	8648	3459
510	49,13	1,62	28,5	1095	9516	3806

6.3 IS GEAR REDUCER - 1400 rpm

IS063

Mn_2 [Nm]	i	Pn_1 [kW]	n2 [rpm]	Fr1 [N]	Fr2 D [N]	Fr2 C-L [N]
510	55,29	1,44	25,3	1130	10000	4000
510	58,72	1,35	23,8	1147	10000	4000
510	65,85	1,21	21,3	1175	10000	4000
510	68,25	1,17	20,5	1183	10000	4000
510	73,63	1,08	19,0	1200	10000	4000
510	81,43	0,98	17,2	1220	10000	4000
510	99,89	0,80	14,0	1255	10000	4000
510	126,43	0,63	11,1	1287	10000	4000
510	150,85	0,53	9,3	1307	10000	4000
515	182,53	0,44	7,7	1324	10000	4000
515	185,05	0,43	7,6	1326	10000	4000
510	217,79	0,37	6,4	1338	10000	4000
510	267,16	0,30	5,2	1351	10000	4000

IS082

Mn_2 [Nm]	i	Pn_1 [kW]	n2 [rpm]	Fr1 [N]	Fr2 D [N]	Fr2 C-L [N]
396	7,34	8,24	190,8	1261	12030	3437
432	8,06	8,18	173,6	1273	12302	3515
470	9,94	7,22	140,8	1482	13161	3760
505	11,61	6,64	120,6	1598	13797	3942
540	12,75	6,47	109,8	1632	14140	4040
545	14,04	5,93	99,7	1741	14645	4184
555	15,43	5,49	90,7	1838	15153	4329
555	15,73	5,39	89,0	1859	15264	4361
555	17,29	4,90	81,0	1962	15832	4523
555	19,03	4,45	73,6	2055	16420	4691
555	20,14	4,21	69,5	2107	16778	4794
575	22,13	3,97	63,3	2154	17288	4939
575	24,00	3,66	58,3	2219	17830	5094
575	26,05	3,37	53,8	2280	18000	5254
650	27,29	3,64	51,3	2228	18000	5253
650	28,67	3,46	48,8	2264	18000	5354
650	29,60	3,35	47,3	2287	18000	5419
850	31,78	4,08	44,1	2262	18000	5474
850	34,91	3,72	40,1	2327	18000	5676
850	35,50	3,66	39,4	2338	18000	5713
850	40,05	3,24	35,0	2412	18000	5983
850	43,05	3,01	32,5	2452	18000	6150
850	50,25	2,58	27,9	2529	18000	6521
850	54,27	2,39	25,8	2563	18000	6712
850	61,98	2,09	22,6	2616	18000	7055

6.3 IS GEAR REDUCER - 1400 rpm

IS083

Mn_2 [Nm]	i	Pn_1 [kW]	n2 [rpm]	Fr1 [N]	Fr2 D [N]	Fr2 C-L [N]
850	67,52	1,96	20,7	2646	18000	7200
850	74,18	1,79	18,9	2677	18000	7200
850	81,71	1,62	17,1	2705	18000	7200
850	91,49	1,45	15,3	2735	18000	7200
850	100,62	1,32	13,9	2758	18000	7200
850	117,17	1,13	11,9	2791	18000	7200
850	128,73	1,03	10,9	2808	18000	7200
850	136,34	0,97	10,3	2818	18000	7200
850	158,76	0,83	8,8	2842	18000	7200
850	184,88	0,72	7,6	2863	18000	7200
855	203,11	0,66	6,9	2874	18000	7200
850	205,34	0,65	6,8	2875	18000	7200
850	226,04	0,59	6,2	2885	18000	7200
850	250,50	0,53	5,6	2895	18000	7200
845	266,13	0,50	5,3	2901	18000	7200
845	292,36	0,45	4,8	2908	18000	7200
845	315,73	0,42	4,4	2914	18000	7200
845	360,58	0,37	3,9	2923	18000	7200

IS102

Mn_2 [Nm]	i	Pn_1 [kW]	n2 [rpm]	Fr1 [N]	Fr2 D [N]	Fr2 C-L [N]
610	8,06	11,55	173,6	647	15163	4332
650	8,85	11,22	158,3	729	15574	4450
685	10,88	9,61	128,6	1050	16712	4775
720	12,75	8,62	109,8	1247	17610	5032
865	13,99	9,44	100,1	1084	17719	5063
900	15,43	8,91	90,7	1189	18274	5221
940	17,21	8,34	81,3	1311	18935	5410
1010	19,00	8,12	73,7	1352	19415	5547
1010	20,83	7,40	67,2	1496	20125	5750
1010	22,13	6,97	63,3	1583	20603	5886
1080	24,28	6,79	57,7	1616	21097	6028
1080	26,33	6,26	53,2	1724	21777	6222
1080	29,87	5,52	46,9	1873	22000	6533
1280	32,40	6,03	43,2	1961	22000	6741
1195	34,91	5,23	40,1	2098	22000	7011
1280	38,30	5,10	36,5	2119	22000	7187
1195	42,53	4,29	32,9	2258	22000	7553
1110	44,00	3,85	31,8	2333	22000	7724
1365	47,13	4,42	29,7	2235	22000	7701
1195	50,25	3,63	27,9	2370	22000	8039

6.3 IS GEAR REDUCER - 1400 rpm

IS102

Mn_2 [Nm]	i	Pn_1 [kW]	n2 [rpm]	Fr1 [N]	Fr2 D [N]	Fr2 C-L [N]
1110	55,14	3,07	25,4	2465	22000	8396
1365	59,40	3,51	23,6	2391	22000	8406
1365	67,84	3,07	20,6	2465	22000	8836

IS103

Mn_2 [Nm]	i	Pn_1 [kW]	n2 [rpm]	Fr1 [N]	Fr2 D [N]	Fr2 C-L [N]
1365	74,18	2,87	18,9	2510	22000	9000
1365	81,39	2,62	17,2	2552	22000	9000
1365	89,77	2,37	15,6	2593	22000	9000
1365	100,15	2,13	14,0	2634	22000	9000
1365	110,55	1,93	12,7	2667	22000	9000
1365	121,29	1,76	11,5	2696	22000	9000
1365	128,73	1,65	10,9	2713	22000	9000
1365	141,24	1,51	9,9	2737	22000	9000
1370	173,78	1,23	8,1	2784	22000	9000
1365	188,51	1,13	7,4	2800	22000	9000
1365	203,11	1,05	6,9	2814	22000	9000
1365	222,85	0,96	6,3	2829	22000	9000
1365	224,76	0,95	6,2	2831	22000	9000
1365	274,20	0,78	5,1	2859	22000	9000
1365	280,89	0,76	5,0	2862	22000	9000
1360	292,36	0,73	4,8	2867	22000	9000
1370	320,79	0,67	4,4	2878	22000	9000
1360	345,60	0,61	4,0	2886	22000	9000
1360	394,69	0,54	3,5	2899	22000	9000

IS122

Mn_2 [Nm]	i	Pn_1 [kW]	n2 [rpm]	Fr1 [N]	Fr2 D [N]	Fr2 C-L [N]
1080	8,48	19,44	165,1	2951	19587	5596
1225	9,30	20,12	150,6	2916	19606	5602
1225	10,24	18,27	136,7	3013	20448	5842
1370	11,42	18,33	122,6	3010	20674	5907
1590	12,63	19,23	110,9	2966	20480	5851
1735	13,84	19,14	101,2	2970	20608	5888
1880	16,99	16,89	82,4	3087	21932	6266
2020	21,25	14,52	65,9	3209	23608	6745
2020	22,37	13,79	62,6	3247	24191	6912
2095	23,29	13,74	60,1	3251	24280	6937
2165	26,15	12,64	53,5	3307	25277	7222

6.3 IS GEAR REDUCER - 1400 rpm

IS122

Mn_2 [Nm]	i	Pn_1 [kW]	n2 [rpm]	Fr1 [N]	Fr2 D [N]	Fr2 C-L [N]
2165	28,60	11,56	49,0	3364	26374	7535
2560	30,51	12,81	45,9	3401	27189	7768
2560	32,76	11,93	42,7	3440	28102	8029
2560	33,44	11,69	41,9	3451	28374	8107
2560	35,20	11,11	39,8	3476	29050	8300
2560	41,07	9,52	34,1	3546	30000	8903
2560	43,60	8,97	32,1	3571	30000	9145
2050	44,63	7,01	31,4	3657	30000	9890
2050	49,04	6,38	28,6	3685	30000	10285
2220	53,75	6,31	26,1	3688	30000	10464
2560	66,00	5,92	21,2	3705	30000	10962

IS123

Mn_2 [Nm]	i	Pn_1 [kW]	n2 [rpm]	Fr1 [N]	Fr2 D [N]	Fr2 C-L [N]
2305	64,84	5,54	21,6	3727	30000	11200
2305	71,07	5,06	19,7	3748	30000	11200
2305	78,46	4,58	17,8	3746	30000	11200
2560	87,27	4,57	16,0	3768	30000	11200
2560	105,91	3,77	13,2	3803	30000	11200
2560	112,52	3,55	12,4	3813	30000	11200
2560	123,33	3,24	11,3	3826	30000	11200
2560	130,04	3,07	10,8	3833	30000	11200
2565	133,78	2,99	10,5	3837	30000	11200
2560	151,43	2,64	9,2	3852	30000	11200
2565	177,53	2,25	7,9	3869	30000	11200
2555	194,59	2,05	7,2	3877	30000	11200
2560	215,60	1,85	6,5	3886	30000	11200
2565	238,93	1,67	5,9	3894	30000	11200
2560	255,54	1,56	5,5	3898	30000	11200

IS142

Mn_2 [Nm]	i	Pn_1 [kW]	n2 [rpm]	Fr1 [N]	Fr2 D [N]	Fr2 C-L [N]
1080	7,32	22,54	191,3	2957	23226	13272
1180	8,21	21,95	170,6	2957	22867	13067
1300	9,29	21,38	150,8	2956	22289	12736
1355	9,91	20,87	141,2	2956	21893	12510
1445	11,41	19,35	122,7	3067	22171	12669
1880	12,81	22,41	109,3	3381	25452	14544
1760	14,27	18,83	98,1	3628	28542	16309

6.3 IS GEAR REDUCER - 1400 rpm

IS142

Mn_2 [Nm]	i	Pn_1 [kW]	n2 [rpm]	Fr1 [N]	Fr2 D [N]	Fr2 C-L [N]
1915	16,01	18,27	87,5	3668	28716	16409
2165	18,11	18,26	77,3	3668	28033	16019
2315	19,33	18,29	72,4	3667	27555	15746
2395	22,24	16,44	62,9	3791	29179	16674
2090	25,26	12,63	55,4	4045	34856	18500
2345	28,33	12,64	49,4	4045	34308	18500
3135	32,05	14,94	43,7	4045	33434	18500
3350	34,22	14,95	40,9	4045	32836	18500
3785	39,38	14,68	35,6	4061	31852	18201

IS143

Mn_2 [Nm]	i	Pn_1 [kW]	n2 [rpm]	Fr1 [N]	Fr2 D [N]	Fr2 C-L [N]
3425	45,77	11,67	30,6	4200	35000	18500
3815	50,97	11,67	27,5	4200	35000	18500
4045	57,17	11,03	24,5	4200	35000	18500
4075	64,68	9,83	21,6	4200	35000	18500
4165	69,06	9,41	20,3	4200	35000	18500
3615	79,45	7,10	17,6	4200	35000	18500
3790	98,81	5,98	14,2	4200	35000	18500
4045	110,05	5,73	12,7	4200	35000	18500
4060	123,44	5,13	11,3	4200	35000	18500
4135	139,64	4,62	10,0	4200	35000	18500
4085	149,10	4,27	9,4	4200	35000	18500
3245	157,49	3,21	8,9	4200	35000	18500
3990	171,55	3,63	8,2	4200	35000	18500
3615	175,41	3,21	8,0	4200	35000	18500
4055	196,74	3,21	7,1	4200	35000	18500
4025	222,57	2,82	6,3	4200	35000	18500
4170	237,63	2,74	5,9	4200	35000	18500
4090	273,41	2,33	5,1	4200	35000	18500

IS152

Mn_2 [Nm]	i	Pn_1 [kW]	n2 [rpm]	Fr1 [N]	Fr2 D [N]	Fr2 C-L [N]
2390	12,46	29,28	112,3	4454	38494	19400
2665	13,91	29,26	100,7	4454	38629	19400
3060	15,97	29,26	87,7	4454	38576	19400
3360	17,53	29,28	79,9	4454	38385	19400
3710	19,91	28,46	70,3	4454	37896	19400
3995	22,88	26,66	61,2	4454	36997	19400

6.3 IS GEAR REDUCER - 1400 rpm

IS152

Mn_2 [Nm]	i	Pn_1 [kW]	n2 [rpm]	Fr1 [N]	Fr2 D [N]	Fr2 C-L [N]
4400	27,11	24,79	51,6	4636	40000	19400
4830	29,75	24,79	47,1	4636	40000	19400
6485	33,79	29,31	41,4	4636	38670	19400
6570	38,84	25,83	36,0	4756	40000	19400

IS153

Mn_2 [Nm]	i	Pn_1 [kW]	n2 [rpm]	Fr1 [N]	Fr2 D [N]	Fr2 C-L [N]
5365	40,10	20,86	34,9	4941	40000	19400
5990	44,76	20,87	31,3	4941	40000	19400
6720	51,38	20,40	27,2	4957	40000	19400
7050	56,39	19,50	24,8	4987	40000	19400
7515	64,05	18,30	21,9	5028	40000	19400
6645	73,63	14,08	19,0	5170	40000	19400
6070	87,16	10,86	16,1	5200	40000	19400
6775	97,27	10,86	14,4	5200	40000	19400
7775	111,67	10,86	12,5	5200	40000	19400
8145	122,57	10,36	11,4	5200	40000	19400
7810	139,21	8,75	10,1	5200	40000	19400
6090	154,02	6,17	9,1	5200	40000	19400
6905	160,02	6,73	8,8	5200	40000	19400
6990	176,81	6,17	7,9	5200	40000	19400
7675	194,06	6,17	7,2	5200	40000	19400
7990	220,42	5,65	6,3	5200	40000	19400
7070	253,36	4,35	5,5	5200	40000	19400

6.4 IS GEAR REDUCER - 1140 rpm

IS052

Mn_2 [Nm]	i	Pn_1 [kW]	n2 [rpm]	Fr1 [N]	Fr2 D [N]	Fr2 C-L [N]
123	8,63	1,77	132,2	700	3657	3657
137	11,14	1,53	102,3	795	3949	3949
145	12,00	1,50	95,0	809	4016	4016
152	13,66	1,38	83,5	855	4183	4183
174	15,27	1,42	74,6	843	4209	4209
174	16,29	1,33	70,0	878	4330	4330
174	18,63	1,16	61,2	945	4591	4591
174	19,73	1,10	57,8	971	4706	4706
188	21,04	1,11	54,2	964	4718	4718
188	21,53	1,09	53,0	974	4766	4766
188	24,07	0,97	47,4	1019	5003	5003
246	25,20	1,21	45,2	994	4924	4924
208	25,79	1,00	44,2	1003	4975	4975
208	27,81	0,93	41,0	1033	5144	5144
208	30,00	0,86	38,0	1060	5318	5318
256	32,55	0,98	35,0	1076	5451	5451
256	33,00	0,96	34,5	1081	5484	5484
256	34,09	0,93	33,4	1091	5562	5562
282	36,55	0,96	31,2	1083	5554	5554
282	38,75	0,90	29,4	1101	5701	5701
298	39,90	0,93	28,6	1092	5656	5656
298	42,63	0,87	26,7	1112	5827	5827
298	46,00	0,81	24,8	1134	6000	6000
298	47,20	0,78	24,1	1141	6000	6000
298	52,25	0,71	21,8	1166	6000	6000
298	57,86	0,64	19,7	1190	6000	6000
298	59,42	0,62	19,2	1195	6000	6000
298	72,83	0,51	15,7	1234	6000	6000

IS053

Mn_2 [Nm]	i	Pn_1 [kW]	n2 [rpm]	Fr1 [N]	Fr2 D [N]	Fr2 C-L [N]
300	36,50	1,04	31,2	1063	5432	5432
300	47,14	0,81	24,2	1140	6000	6000
300	57,79	0,66	19,7	1189	6000	6000
300	63,74	0,60	17,9	1210	6000	6000
300	74,20	0,51	15,4	1237	6000	6000
300	78,14	0,49	14,6	1246	6000	6000
298	95,84	0,39	11,9	1276	6000	6000
296	117,48	0,32	9,7	1300	6000	6000
300	137,45	0,28	8,3	1315	6000	6000
300	177,55	0,21	6,4	1336	6000	6000

6.4 IS GEAR REDUCER - 1140 rpm

IS053

Mn_2 [Nm]	i	Pn_1 [kW]	n2 [rpm]	Fr1 [N]	Fr2 D [N]	Fr2 C-L [N]
304	198,45	0,19	5,7	1343	6000	6000
298	217,64	0,17	5,2	1349	6000	6000
294	256,33	0,15	4,5	1357	6000	6000
292	314,21	0,12	3,6	1367	6000	6000

IS062

Mn_2 [Nm]	i	Pn_1 [kW]	n2 [rpm]	Fr1 [N]	Fr2 D [N]	Fr2 C-L [N]
238	8,00	3,70	142,5	323	5686	2275
238	8,92	3,32	127,8	435	5973	2389
260	9,55	3,39	119,4	416	5962	2385
260	10,65	3,04	107,1	519	6266	2506
282	11,71	2,99	97,4	532	6346	2538
302	13,06	2,88	87,3	562	6476	2590
302	13,36	2,81	85,3	581	6545	2618
324	15,94	2,53	71,5	666	6907	2763
324	16,16	2,49	70,5	676	6952	2781
324	19,29	2,09	59,1	795	7545	3018
332	19,55	2,11	58,3	790	7527	3011
338	23,18	1,81	49,2	875	8070	3228
338	23,75	1,77	48,0	888	8160	3264
346	25,14	1,71	45,3	906	8308	3323
346	27,66	1,56	41,2	952	8673	3469
360	30,00	1,49	38,0	970	8864	3545
460	33,93	1,69	33,6	990	9105	3642
510	36,57	1,73	31,2	977	9032	3613
510	39,38	1,61	28,9	1008	9351	3740
510	43,64	1,45	26,1	1047	9808	3923
510	46,10	1,38	24,7	1066	10000	4000
510	48,30	1,31	23,6	1082	10000	4000
510	53,53	1,18	21,3	1114	10000	4000
510	55,00	1,15	20,7	1122	10000	4000
510	67,47	0,94	16,9	1175	10000	4000

IS063

Mn_2 [Nm]	i	Pn_1 [kW]	n2 [rpm]	Fr1 [N]	Fr2 D [N]	Fr2 C-L [N]
510	33,57	1,93	34,0	939	8672	3469
510	37,77	1,71	30,2	991	9171	3668
510	40,05	1,62	28,5	1015	9426	3770
510	49,13	1,32	23,2	1088	10000	4000

6.4 IS GEAR REDUCER - 1140 rpm

IS063

Mn_2 [Nm]	i	Pn_1 [kW]	n2 [rpm]	Fr1 [N]	Fr2 D [N]	Fr2 C-L [N]
510	55,29	1,17	20,6	1123	10000	4000
510	58,72	1,10	19,4	1140	10000	4000
510	65,85	0,98	17,3	1169	10000	4000
510	68,25	0,95	16,7	1178	10000	4000
510	73,63	0,88	15,5	1194	10000	4000
510	81,43	0,80	14,0	1215	10000	4000
510	99,89	0,65	11,4	1251	10000	4000
510	126,43	0,51	9,0	1284	10000	4000
510	150,85	0,43	7,6	1304	10000	4000
515	182,53	0,36	6,2	1322	10000	4000
515	185,05	0,35	6,2	1324	10000	4000
510	217,79	0,30	5,2	1336	10000	4000
510	267,16	0,24	4,3	1350	10000	4000

IS082

Mn_2 [Nm]	i	Pn_1 [kW]	n2 [rpm]	Fr1 [N]	Fr2 D [N]	Fr2 C-L [N]
396	7,34	6,71	155,3	1218	12956	3702
432	8,06	6,66	141,4	1230	13254	3787
470	9,94	5,88	114,6	1444	14180	4052
505	11,61	5,41	98,2	1563	14869	4248
540	12,75	5,27	89,4	1599	15243	4355
545	14,04	4,83	81,2	1710	15785	4510
555	15,43	4,47	73,9	1809	16330	4666
555	15,73	4,39	72,5	1831	16449	4700
555	17,29	3,99	65,9	1936	17056	4873
555	19,03	3,63	59,9	2032	17686	5053
555	20,14	3,43	56,6	2085	18000	5163
575	22,13	3,23	51,5	2134	18000	5320
575	24,00	2,98	47,5	2200	18000	5485
575	26,05	2,74	43,8	2262	18000	5657
650	27,29	2,96	41,8	2209	18000	5660
650	28,67	2,82	39,8	2246	18000	5767
650	29,60	2,73	38,5	2269	18000	5837
850	31,78	3,33	35,9	2244	18000	5900
850	34,91	3,03	32,7	2311	18000	6116
850	35,50	2,98	32,1	2322	18000	6156
850	40,05	2,64	28,5	2398	18000	6445
850	43,05	2,45	26,5	2439	18000	6624
850	50,25	2,10	22,7	2517	18000	7020
850	54,27	1,95	21,0	2552	18000	7200
850	61,98	1,71	18,4	2606	18000	7200

6.4 IS GEAR REDUCER - 1140 rpm

IS083

Mn_2 [Nm]	i	Pn_1 [kW]	n2 [rpm]	Fr1 [N]	Fr2 D [N]	Fr2 C-L [N]
850	67,52	1,60	16,9	2638	18000	7200
850	74,18	1,46	15,4	2669	18000	7200
850	81,71	1,32	13,9	2698	18000	7200
850	91,49	1,18	12,5	2729	18000	7200
850	100,62	1,07	11,3	2753	18000	7200
850	117,17	0,92	9,7	2786	18000	7200
850	128,73	0,84	8,9	2804	18000	7200
850	136,34	0,79	8,4	2814	18000	7200
850	158,76	0,68	7,2	2838	18000	7200
850	184,88	0,58	6,2	2859	18000	7200
855	203,11	0,53	5,6	2871	18000	7200
850	205,34	0,53	5,5	2872	18000	7200
850	226,04	0,48	5,0	2883	18000	7200
850	250,50	0,43	4,5	2893	18000	7200
845	266,13	0,40	4,3	2898	18000	7200
845	292,36	0,37	3,9	2906	18000	7200
845	315,73	0,34	3,6	2912	18000	7200
845	360,58	0,30	3,2	2922	18000	7200

IS102

Mn_2 [Nm]	i	Pn_1 [kW]	n2 [rpm]	Fr1 [N]	Fr2 D [N]	Fr2 C-L [N]
610	8,06	9,41	141,4	589	16327	4665
650	8,85	9,14	128,9	673	16772	4792
685	10,88	7,83	104,7	1002	17996	5142
720	12,75	7,02	89,4	1203	18963	5418
865	13,99	7,69	81,5	1036	19103	5458
900	15,43	7,25	73,9	1144	19702	5629
940	17,21	6,79	66,2	1269	20416	5833
1010	19,00	6,61	60,0	1311	20941	5983
1010	20,83	6,03	54,7	1459	21700	6200
1010	22,13	5,68	51,5	1548	22000	6346
1080	24,28	5,53	47,0	1582	22000	6501
1080	26,33	5,10	43,3	1692	22000	6709
1080	29,87	4,50	38,2	1845	22000	7042
1280	32,40	4,91	35,2	1935	22000	7264
1195	34,91	4,26	32,7	2076	22000	7550
1280	38,30	4,16	29,8	2097	22000	7742
1195	42,53	3,49	26,8	2239	22000	8129
1110	44,00	3,14	25,9	2316	22000	8309
1365	47,13	3,60	24,2	2216	22000	8295
1195	50,25	2,96	22,7	2355	22000	8650

6.4 IS GEAR REDUCER - 1140 rpm

IS102

Mn_2 [Nm]	i	Pn_1 [kW]	n2 [rpm]	Fr1 [N]	Fr2 D [N]	Fr2 C-L [N]
1110	55,14	2,50	20,7	2452	22000	9000
1365	59,40	2,86	19,2	2376	22000	9000
1365	67,84	2,50	16,8	2452	22000	9000

IS103

Mn_2 [Nm]	i	Pn_1 [kW]	n2 [rpm]	Fr1 [N]	Fr2 D [N]	Fr2 C-L [N]
1365	74,18	2,34	15,4	2498	22000	9000
1365	81,39	2,13	14,0	2541	22000	9000
1365	89,77	1,93	12,7	2583	22000	9000
1365	100,15	1,73	11,4	2625	22000	9000
1365	110,55	1,57	10,3	2659	22000	9000
1365	121,29	1,43	9,4	2689	22000	9000
1365	128,73	1,35	8,9	2706	22000	9000
1365	141,24	1,23	8,1	2731	22000	9000
1370	173,78	1,00	6,6	2779	22000	9000
1365	188,51	0,92	6,0	2796	22000	9000
1365	203,11	0,85	5,6	2810	22000	9000
1365	222,85	0,78	5,1	2825	22000	9000
1365	224,76	0,77	5,1	2827	22000	9000
1365	274,20	0,63	4,2	2856	22000	9000
1365	280,89	0,62	4,1	2859	22000	9000
1360	292,36	0,59	3,9	2864	22000	9000
1370	320,79	0,54	3,5	2875	22000	9000
1360	345,60	0,50	3,3	2883	22000	9000
1360	394,69	0,44	2,9	2897	22000	9000

IS122

Mn_2 [Nm]	i	Pn_1 [kW]	n2 [rpm]	Fr1 [N]	Fr2 D [N]	Fr2 C-L [N]
1080	8,48	15,83	134,4	2925	21217	6062
1225	9,30	16,38	122,6	2890	21272	6078
1225	10,24	14,88	111,3	2989	22173	6335
1370	11,42	14,92	99,9	2987	22449	6414
1590	12,63	15,66	90,3	2941	22293	6369
1735	13,84	15,59	82,4	2945	22464	6418
1880	16,99	13,76	67,1	3066	23915	6833
2020	21,25	11,82	53,6	3190	25743	7355
2020	22,37	11,23	51,0	3229	26367	7533
2095	23,29	11,18	48,9	3233	26480	7566
2165	26,15	10,29	43,6	3291	27563	7875

6.4 IS GEAR REDUCER - 1140 rpm

IS122

Mn_2 [Nm]	i	Pn_1 [kW]	n2 [rpm]	Fr1 [N]	Fr2 D [N]	Fr2 C-L [N]
2165	28,60	9,41	39,9	3349	28737	8211
2560	30,51	10,43	37,4	3387	29609	8460
2560	32,76	9,72	34,8	3427	30000	8739
2560	33,44	9,52	34,1	3438	30000	8822
2560	35,20	9,04	32,4	3464	30000	9029
2560	41,07	7,75	27,8	3536	30000	9674
2560	43,60	7,30	26,1	3561	30000	9933
2050	44,63	5,71	25,5	3649	30000	10701
2050	49,04	5,20	23,2	3678	30000	11123
2220	53,75	5,14	21,2	3681	30000	11200
2560	66,00	4,82	17,3	3698	30000	11200

IS123

Mn_2 [Nm]	i	Pn_1 [kW]	n2 [rpm]	Fr1 [N]	Fr2 D [N]	Fr2 C-L [N]
2305	64,84	4,51	17,6	3721	30000	11200
2305	71,07	4,12	16,0	3742	30000	11200
2305	78,46	3,73	14,5	3741	30000	11200
2560	87,27	3,73	13,1	3763	30000	11200
2560	105,91	3,07	10,8	3799	30000	11200
2560	112,52	2,89	10,1	3809	30000	11200
2560	123,33	2,64	9,2	3822	30000	11200
2560	130,04	2,50	8,8	3830	30000	11200
2565	133,78	2,43	8,5	3834	30000	11200
2560	151,43	2,15	7,5	3849	30000	11200
2565	177,53	1,83	6,4	3866	30000	11200
2555	194,59	1,67	5,9	3875	30000	11200
2560	215,60	1,51	5,3	3884	30000	11200
2565	238,93	1,36	4,8	3892	30000	11200
2560	255,54	1,27	4,5	3897	30000	11200

IS142

Mn_2 [Nm]	i	Pn_1 [kW]	n2 [rpm]	Fr1 [N]	Fr2 D [N]	Fr2 C-L [N]
1080	7,32	18,35	155,8	2909	25537	14593
1180	8,21	17,88	138,9	2909	25236	14420
1300	9,29	17,41	122,8	2908	24718	14124
1355	9,91	17,00	115,0	2908	24353	13916
1445	11,41	15,75	100,0	3022	24729	14131
1880	12,81	18,25	89,0	3343	28171	16098
1760	14,27	15,34	79,9	3597	31412	17950

6.4 IS GEAR REDUCER - 1140 rpm

IS142

Mn_2 [Nm]	i	Pn_1 [kW]	n2 [rpm]	Fr1 [N]	Fr2 D [N]	Fr2 C-L [N]
1915	16,01	14,88	71,2	3637	31675	18100
2165	18,11	14,87	63,0	3637	31068	17753
2315	19,33	14,89	59,0	3637	30628	17502
2395	22,24	13,39	51,2	3763	32406	18500
2090	25,26	10,29	45,1	4024	35000	18500
2345	28,33	10,29	40,2	4024	35000	18500
3135	32,05	12,16	35,6	4024	35000	18500
3350	34,22	12,17	33,3	4024	35000	18500
3785	39,38	11,95	28,9	4040	35000	18500

IS143

Mn_2 [Nm]	i	Pn_1 [kW]	n2 [rpm]	Fr1 [N]	Fr2 D [N]	Fr2 C-L [N]
3425	45,77	9,50	24,9	4200	35000	18500
3815	50,97	9,50	22,4	4200	35000	18500
4045	57,17	8,98	19,9	4200	35000	18500
4075	64,68	8,00	17,6	4200	35000	18500
4165	69,06	7,66	16,5	4200	35000	18500
3615	79,45	5,78	14,3	4200	35000	18500
3790	98,81	4,87	11,5	4200	35000	18500
4045	110,05	4,67	10,4	4200	35000	18500
4060	123,44	4,18	9,2	4200	35000	18500
4135	139,64	3,76	8,2	4200	35000	18500
4085	149,10	3,48	7,7	4200	35000	18500
3245	157,49	2,62	7,2	4200	35000	18500
3990	171,55	2,95	6,7	4200	35000	18500
3615	175,41	2,62	6,5	4200	35000	18500
4055	196,74	2,62	5,8	4200	35000	18500
4025	222,57	2,30	5,1	4200	35000	18500
4170	237,63	2,23	4,8	4200	35000	18500
4090	273,41	1,90	4,2	4200	35000	18500

IS152

Mn_2 [Nm]	i	Pn_1 [kW]	n2 [rpm]	Fr1 [N]	Fr2 D [N]	Fr2 C-L [N]
2390	12,46	23,85	91,5	4424	40000	19400
2665	13,91	23,82	82,0	4425	40000	19400
3060	15,97	23,83	71,4	4425	40000	19400
3360	17,53	23,84	65,0	4424	40000	19400
3710	19,91	23,17	57,3	4424	40000	19400
3995	22,88	21,71	49,8	4424	40000	19400

6.4 IS GEAR REDUCER - 1140 rpm

IS152

Mn_2 [Nm]	i	Pn_1 [kW]	n2 [rpm]	Fr1 [N]	Fr2 D [N]	Fr2 C-L [N]
4400	27,11	20,18	42,1	4611	40000	19400
4830	29,75	20,19	38,3	4611	40000	19400
6485	33,79	23,86	33,7	4611	40000	19400
6570	38,84	21,03	29,4	4734	40000	19400

IS153

Mn_2 [Nm]	i	Pn_1 [kW]	n2 [rpm]	Fr1 [N]	Fr2 D [N]	Fr2 C-L [N]
5365	40,10	16,99	28,4	4924	40000	19400
5990	44,76	17,00	25,5	4924	40000	19400
6720	51,38	16,61	22,2	4940	40000	19400
7050	56,39	15,88	20,2	4971	40000	19400
7515	64,05	14,90	17,8	5013	40000	19400
6645	73,63	11,46	15,5	5158	40000	19400
6070	87,16	8,84	13,1	5200	40000	19400
6775	97,27	8,84	11,7	5200	40000	19400
7775	111,67	8,84	10,2	5200	40000	19400
8145	122,57	8,44	9,3	5200	40000	19400
7810	139,21	7,12	8,2	5200	40000	19400
6090	154,02	5,02	7,4	5200	40000	19400
6905	160,02	5,48	7,1	5200	40000	19400
6990	176,81	5,02	6,5	5200	40000	19400
7675	194,06	5,02	5,9	5200	40000	19400
7990	220,42	4,60	5,2	5200	40000	19400
7070	253,36	3,54	4,5	5200	40000	19400

6.5 IS GEAR REDUCER - 900 rpm

IS052

Mn_2 [Nm]	i	Pn_1 [kW]	n2 [rpm]	Fr1 [N]	Fr2 D [N]	Fr2 C-L [N]
123	8,63	1,39	104,3	683	4011	4011
137	11,14	1,20	80,8	781	4334	4334
145	12,00	1,17	75,0	795	4409	4409
152	13,66	1,08	65,9	842	4593	4593
174	15,27	1,11	58,9	830	4631	4631
174	16,29	1,04	55,3	866	4762	4762
174	18,63	0,91	48,3	934	5045	5045
174	19,73	0,86	45,6	960	5169	5169
188	21,04	0,87	42,8	953	5189	5189
188	21,53	0,85	41,8	963	5241	5241
188	24,07	0,76	37,4	1010	5496	5496
246	25,20	0,95	35,7	984	5422	5422
208	25,79	0,78	34,9	994	5476	5476
208	27,81	0,73	32,4	1024	5659	5659
208	30,00	0,67	30,0	1052	5848	5848
256	32,55	0,76	27,6	1068	5994	5994
256	33,00	0,75	27,3	1073	6000	6000
256	34,09	0,73	26,4	1083	6000	6000
282	36,55	0,75	24,6	1075	6000	6000
282	38,75	0,71	23,2	1094	6000	6000
298	39,90	0,73	22,6	1084	6000	6000
298	42,63	0,68	21,1	1105	6000	6000
298	46,00	0,63	19,6	1127	6000	6000
298	47,20	0,61	19,1	1134	6000	6000
298	52,25	0,55	17,2	1161	6000	6000
298	57,86	0,50	15,6	1184	6000	6000
298	59,42	0,49	15,2	1190	6000	6000
298	72,83	0,40	12,4	1230	6000	6000

IS053

Mn_2 [Nm]	i	Pn_1 [kW]	n2 [rpm]	Fr1 [N]	Fr2 D [N]	Fr2 C-L [N]
300	36,50	0,82	24,7	1054	5991	5991
300	47,14	0,63	19,1	1134	6000	6000
300	57,79	0,52	15,6	1184	6000	6000
300	63,74	0,47	14,1	1205	6000	6000
300	74,20	0,40	12,1	1233	6000	6000
300	78,14	0,38	11,5	1242	6000	6000
298	95,84	0,31	9,4	1272	6000	6000
296	117,48	0,25	7,7	1297	6000	6000
300	137,45	0,22	6,5	1313	6000	6000
300	177,55	0,17	5,1	1334	6000	6000

6.5 IS GEAR REDUCER - 900 rpm

IS053

Mn_2 [Nm]	i	Pn_1 [kW]	n2 [rpm]	Fr1 [N]	Fr2 D [N]	Fr2 C-L [N]
304	198,45	0,15	4,5	1342	6000	6000
298	217,64	0,14	4,1	1347	6000	6000
294	256,33	0,11	3,5	1356	6000	6000
292	314,21	0,09	2,9	1366	6000	6000

IS062

Mn_2 [Nm]	i	Pn_1 [kW]	n2 [rpm]	Fr1 [N]	Fr2 D [N]	Fr2 C-L [N]
238	8,00	2,89	112,5	297	6269	2508
238	8,92	2,59	100,9	412	6580	2632
260	9,55	2,65	94,3	392	6578	2631
260	10,65	2,37	84,5	497	6907	2763
282	11,71	2,34	76,9	511	7004	2802
302	13,06	2,25	68,9	542	7156	2862
302	13,36	2,20	67,4	561	7231	2892
324	15,94	1,98	56,5	648	7633	3053
324	16,16	1,95	55,7	658	7682	3073
324	19,29	1,63	46,7	780	8323	3329
332	19,55	1,65	46,0	775	8308	3323
338	23,18	1,42	38,8	862	8898	3559
338	23,75	1,38	37,9	875	8995	3598
346	25,14	1,34	35,8	894	9159	3663
346	27,66	1,22	32,5	941	9553	3821
360	30,00	1,17	30,0	960	9767	3907
460	33,93	1,32	26,5	980	10000	4000
510	36,57	1,36	24,6	967	9986	3994
510	39,38	1,26	22,9	998	10000	4000
510	43,64	1,14	20,6	1038	10000	4000
510	46,10	1,08	19,5	1058	10000	4000
510	48,30	1,03	18,6	1074	10000	4000
510	53,53	0,93	16,8	1107	10000	4000
510	55,00	0,90	16,4	1115	10000	4000
510	67,47	0,73	13,3	1169	10000	4000

IS063

Mn_2 [Nm]	i	Pn_1 [kW]	n2 [rpm]	Fr1 [N]	Fr2 D [N]	Fr2 C-L [N]
510	33,57	1,51	26,8	927	9596	3839
510	37,77	1,34	23,8	981	10000	4000
510	40,05	1,26	22,5	1005	10000	4000
510	49,13	1,03	18,3	1080	10000	4000

6.5 IS GEAR REDUCER - 900 rpm

IS063

Mn_2 [Nm]	i	Pn_1 [kW]	n2 [rpm]	Fr1 [N]	Fr2 D [N]	Fr2 C-L [N]
510	55,29	0,92	16,3	1116	10000	4000
510	58,72	0,86	15,3	1133	10000	4000
510	65,85	0,77	13,7	1163	10000	4000
510	68,25	0,74	13,2	1172	10000	4000
510	73,63	0,69	12,2	1189	10000	4000
510	81,43	0,62	11,1	1210	10000	4000
510	99,89	0,51	9,0	1247	10000	4000
510	126,43	0,40	7,1	1281	10000	4000
510	150,85	0,34	6,0	1302	10000	4000
515	182,53	0,28	4,9	1320	10000	4000
515	185,05	0,28	4,9	1321	10000	4000
510	217,79	0,23	4,1	1335	10000	4000
510	267,16	0,19	3,4	1348	10000	4000

IS082

Mn_2 [Nm]	i	Pn_1 [kW]	n2 [rpm]	Fr1 [N]	Fr2 D [N]	Fr2 C-L [N]
396	7,34	5,24	122,6	1175	14112	4032
432	8,06	5,21	111,6	1188	14444	4127
470	9,94	4,59	90,5	1406	15455	4416
505	11,61	4,23	77,5	1529	16209	4631
540	12,75	4,12	70,6	1565	16623	4749
545	14,04	3,77	64,1	1678	17211	4917
555	15,43	3,50	58,3	1780	17802	5086
555	15,73	3,43	57,2	1803	17931	5123
555	17,29	3,12	52,0	1910	18000	5311
555	19,03	2,83	47,3	2009	18000	5505
555	20,14	2,68	44,7	2063	18000	5623
575	22,13	2,53	40,7	2113	18000	5795
575	24,00	2,33	37,5	2181	18000	5974
575	26,05	2,15	34,5	2244	18000	6159
650	27,29	2,32	33,0	2190	18000	6168
650	28,67	2,20	31,4	2228	18000	6285
650	29,60	2,13	30,4	2252	18000	6360
850	31,78	2,60	28,3	2226	18000	6433
850	34,91	2,37	25,8	2294	18000	6667
850	35,50	2,33	25,4	2306	18000	6710
850	40,05	2,06	22,5	2383	18000	7022
850	43,05	1,92	20,9	2425	18000	7200
850	50,25	1,64	17,9	2506	18000	7200
850	54,27	1,52	16,6	2542	18000	7200
850	61,98	1,33	14,5	2597	18000	7200

6.5 IS GEAR REDUCER - 900 rpm

IS083

Mn_2 [Nm]	i	Pn_1 [kW]	n2 [rpm]	Fr1 [N]	Fr2 D [N]	Fr2 C-L [N]
850	67,52	1,25	13,3	2629	18000	7200
850	74,18	1,14	12,1	2661	18000	7200
850	81,71	1,03	11,0	2691	18000	7200
850	91,49	0,92	9,8	2723	18000	7200
850	100,62	0,84	8,9	2747	18000	7200
850	117,17	0,72	7,7	2781	18000	7200
850	128,73	0,66	7,0	2799	18000	7200
850	136,34	0,62	6,6	2810	18000	7200
850	158,76	0,53	5,7	2835	18000	7200
850	184,88	0,46	4,9	2856	18000	7200
855	203,11	0,42	4,4	2868	18000	7200
850	205,34	0,41	4,4	2869	18000	7200
850	226,04	0,37	4,0	2880	18000	7200
850	250,50	0,34	3,6	2891	18000	7200
845	266,13	0,32	3,4	2896	18000	7200
845	292,36	0,29	3,1	2904	18000	7200
845	315,73	0,27	2,9	2911	18000	7200
845	360,58	0,23	2,5	2920	18000	7200

IS102

Mn_2 [Nm]	i	Pn_1 [kW]	n2 [rpm]	Fr1 [N]	Fr2 D [N]	Fr2 C-L [N]
610	8,06	7,35	111,6	530	17780	5080
650	8,85	7,14	101,7	616	18268	5220
685	10,88	6,12	82,7	953	19599	5600
720	12,75	5,49	70,6	1160	20652	5901
865	13,99	6,01	64,3	988	20834	5953
900	15,43	5,67	58,3	1099	21489	6140
940	17,21	5,31	52,3	1227	22000	6362
1010	19,00	5,17	47,4	1270	22000	6529
1010	20,83	4,71	43,2	1421	22000	6763
1010	22,13	4,44	40,7	1513	22000	6922
1080	24,28	4,32	37,1	1548	22000	7093
1080	26,33	3,99	34,2	1660	22000	7318
1080	29,87	3,51	30,1	1818	22000	7678
1280	32,40	3,84	27,8	1909	22000	7918
1195	34,91	3,33	25,8	2054	22000	8223
1280	38,30	3,25	23,5	2076	22000	8434
1195	42,53	2,73	21,2	2221	22000	8849
1110	44,00	2,45	20,4	2300	22000	9000
1365	47,13	2,82	19,1	2197	22000	9000
1195	50,25	2,31	17,9	2339	22000	9000

6.5 IS GEAR REDUCER - 900 rpm

IS102

Mn_2 [Nm]	i	Pn_1 [kW]	n2 [rpm]	Fr1 [N]	Fr2 D [N]	Fr2 C-L [N]
1110	55,14	1,96	16,3	2439	22000	9000
1365	59,40	2,23	15,2	2361	22000	9000
1365	67,84	1,96	13,3	2439	22000	9000

IS103

Mn_2 [Nm]	i	Pn_1 [kW]	n2 [rpm]	Fr1 [N]	Fr2 D [N]	Fr2 C-L [N]
1365	74,18	1,83	12,1	2486	22000	9000
1365	81,39	1,66	11,1	2530	22000	9000
1365	89,77	1,51	10,0	2573	22000	9000
1365	100,15	1,35	9,0	2616	22000	9000
1365	110,55	1,23	8,1	2651	22000	9000
1365	121,29	1,12	7,4	2681	22000	9000
1365	128,73	1,05	7,0	2699	22000	9000
1365	141,24	0,96	6,4	2725	22000	9000
1370	173,78	0,78	5,2	2774	22000	9000
1365	188,51	0,72	4,8	2791	22000	9000
1365	203,11	0,67	4,4	2805	22000	9000
1365	222,85	0,61	4,0	2821	22000	9000
1365	224,76	0,60	4,0	2823	22000	9000
1365	274,20	0,49	3,3	2853	22000	9000
1365	280,89	0,48	3,2	2856	22000	9000
1360	292,36	0,46	3,1	2861	22000	9000
1370	320,79	0,42	2,8	2873	22000	9000
1360	345,60	0,39	2,6	2881	22000	9000
1360	394,69	0,34	2,3	2894	22000	9000

IS122

Mn_2 [Nm]	i	Pn_1 [kW]	n2 [rpm]	Fr1 [N]	Fr2 D [N]	Fr2 C-L [N]
1080	8,48	12,38	106,1	2900	23269	6648
1225	9,30	12,81	96,8	2864	23372	6678
1225	10,24	11,63	87,9	2965	24346	6956
1370	11,42	11,66	78,8	2963	24689	7054
1590	12,63	12,24	71,3	2916	24586	7025
1735	13,84	12,19	65,0	2921	24815	7090
1880	16,99	10,75	53,0	3044	26428	7551
2020	21,25	9,24	42,4	3172	28448	8128
2020	22,37	8,78	40,2	3211	29123	8321
2095	23,29	8,74	38,6	3215	29267	8362
2165	26,15	8,05	34,4	3274	30000	8703

6.5 IS GEAR REDUCER - 900 rpm

IS122

Mn_2 [Nm]	i	Pn_1 [kW]	n2 [rpm]	Fr1 [N]	Fr2 D [N]	Fr2 C-L [N]
2165	28,60	7,36	31,5	3333	30000	9066
2560	30,51	8,15	29,5	3373	30000	9335
2560	32,76	7,60	27,5	3414	30000	9637
2560	33,44	7,44	26,9	3425	30000	9727
2560	35,20	7,07	25,6	3452	30000	9950
2560	41,07	6,06	21,9	3525	30000	10647
2560	43,60	5,71	20,6	3551	30000	10928
2050	44,63	4,46	20,2	3642	30000	11200
2050	49,04	4,06	18,4	3671	30000	11200
2220	53,75	4,01	16,7	3674	30000	11200
2560	66,00	3,77	13,6	3692	30000	11200

IS123

Mn_2 [Nm]	i	Pn_1 [kW]	n2 [rpm]	Fr1 [N]	Fr2 D [N]	Fr2 C-L [N]
2305	64,84	3,53	13,9	3715	30000	11200
2305	71,07	3,22	12,7	3737	30000	11200
2305	78,46	2,92	11,5	3735	30000	11200
2560	87,27	2,91	10,3	3758	30000	11200
2560	105,91	2,40	8,5	3795	30000	11200
2560	112,52	2,26	8,0	3805	30000	11200
2560	123,33	2,06	7,3	3819	30000	11200
2560	130,04	1,95	6,9	3827	30000	11200
2565	133,78	1,90	6,7	3830	30000	11200
2560	151,43	1,68	5,9	3846	30000	11200
2565	177,53	1,43	5,1	3864	30000	11200
2555	194,59	1,30	4,6	3873	30000	11200
2560	215,60	1,18	4,2	3882	30000	11200
2565	238,93	1,07	3,8	3890	30000	11200
2560	255,54	0,99	3,5	3895	30000	11200

IS142

Mn_2 [Nm]	i	Pn_1 [kW]	n2 [rpm]	Fr1 [N]	Fr2 D [N]	Fr2 C-L [N]
1080	7,32	14,34	123,0	2861	28487	16279
1180	8,21	13,97	109,7	2860	28268	16153
1300	9,29	13,61	96,9	2860	27839	15908
1355	9,91	13,28	90,8	2859	27520	15726
1445	11,41	12,31	78,9	2976	28027	16015
1880	12,81	14,26	70,2	3305	31658	18090
1760	14,27	11,99	63,1	3565	35000	18500

6.5 IS GEAR REDUCER - 900 rpm

IS142

Mn_2 [Nm]	i	Pn_1 [kW]	n2 [rpm]	Fr1 [N]	Fr2 D [N]	Fr2 C-L [N]
1915	16,01	11,63	56,2	3606	35000	18500
2165	18,11	11,62	49,7	3607	34964	18500
2315	19,33	11,64	46,5	3606	34583	18500
2395	22,24	10,46	40,5	3736	35000	18500
2090	25,26	8,04	35,6	4003	35000	18500
2345	28,33	8,04	31,8	4003	35000	18500
3135	32,05	9,51	28,1	4003	35000	18500
3350	34,22	9,51	26,3	4003	35000	18500
3785	39,38	9,34	22,9	4019	35000	18500

IS143

Mn_2 [Nm]	i	Pn_1 [kW]	n2 [rpm]	Fr1 [N]	Fr2 D [N]	Fr2 C-L [N]
3425	45,77	7,43	19,7	4200	35000	18500
3815	50,97	7,43	17,7	4200	35000	18500
4045	57,17	7,02	15,7	4200	35000	18500
4075	64,68	6,25	13,9	4200	35000	18500
4165	69,06	5,99	13,0	4200	35000	18500
3615	79,45	4,52	11,3	4200	35000	18500
3790	98,81	3,81	9,1	4200	35000	18500
4045	110,05	3,65	8,2	4200	35000	18500
4060	123,44	3,26	7,3	4200	35000	18500
4135	139,64	2,94	6,4	4200	35000	18500
4085	149,10	2,72	6,0	4200	35000	18500
3245	157,49	2,05	5,7	4200	35000	18500
3990	171,55	2,31	5,2	4200	35000	18500
3615	175,41	2,05	5,1	4200	35000	18500
4055	196,74	2,05	4,6	4200	35000	18500
4025	222,57	1,80	4,0	4200	35000	18500
4170	237,63	1,74	3,8	4200	35000	18500
4090	273,41	1,48	3,3	4200	35000	18500

IS152

Mn_2 [Nm]	i	Pn_1 [kW]	n2 [rpm]	Fr1 [N]	Fr2 D [N]	Fr2 C-L [N]
2390	12,46	18,64	72,2	4394	40000	19400
2665	13,91	18,62	64,7	4395	40000	19400
3060	15,97	18,63	56,4	4395	40000	19400
3360	17,53	18,63	51,4	4395	40000	19400
3710	19,91	18,11	45,2	4394	40000	19400
3995	22,88	16,97	39,3	4394	40000	19400

6.5 IS GEAR REDUCER - 900 rpm

IS152

Mn_2 [Nm]	i	Pn_1 [kW]	n2 [rpm]	Fr1 [N]	Fr2 D [N]	Fr2 C-L [N]
4400	27,11	15,78	33,2	4586	40000	19400
4830	29,75	15,78	30,2	4585	40000	19400
6485	33,79	18,65	26,6	4586	40000	19400
6570	38,84	16,44	23,2	4711	40000	19400

IS153

Mn_2 [Nm]	i	Pn_1 [kW]	n2 [rpm]	Fr1 [N]	Fr2 D [N]	Fr2 C-L [N]
5365	40,10	13,28	22,4	4906	40000	19400
5990	44,76	13,28	20,1	4906	40000	19400
6720	51,38	12,98	17,5	4923	40000	19400
7050	56,39	12,41	16,0	4955	40000	19400
7515	64,05	11,65	14,1	4997	40000	19400
6645	73,63	8,96	12,2	5146	40000	19400
6070	87,16	6,91	10,3	5200	40000	19400
6775	97,27	6,91	9,2	5200	40000	19400
7775	111,67	6,91	8,1	5200	40000	19400
8145	122,57	6,60	7,3	5200	40000	19400
7810	139,21	5,57	6,5	5200	40000	19400
6090	154,02	3,92	5,8	5200	40000	19400
6905	160,02	4,28	5,6	5200	40000	19400
6990	176,81	3,92	5,1	5200	40000	19400
7675	194,06	3,93	4,6	5200	40000	19400
7990	220,42	3,60	4,1	5200	40000	19400
7070	253,36	2,77	3,5	5200	40000	19400

6.6 IS GEAR REDUCER - 700 rpm

IS052

Mn_2 [Nm]	i	Pn_1 [kW]	n2 [rpm]	Fr1 [N]	Fr2 D [N]	Fr2 C-L [N]
123	8,63	1,07	81,2	674	4435	4435
137	11,14	0,93	62,8	773	4795	4795
145	12,00	0,91	58,3	787	4881	4881
152	13,66	0,84	51,3	835	5086	5086
174	15,27	0,86	45,8	823	5141	5141
174	16,29	0,80	43,0	859	5283	5283
174	18,63	0,70	37,6	928	5590	5590
174	19,73	0,66	35,5	955	5725	5725
188	21,04	0,67	33,3	947	5756	5756
188	21,53	0,66	32,5	958	5812	5812
188	24,07	0,59	29,1	1005	6000	6000
246	25,20	0,73	27,8	979	6000	6000
208	25,79	0,61	27,1	989	6000	6000
208	27,81	0,56	25,2	1019	6000	6000
208	30,00	0,52	23,3	1047	6000	6000
256	32,55	0,59	21,5	1064	6000	6000
256	33,00	0,58	21,2	1069	6000	6000
256	34,09	0,56	20,5	1080	6000	6000
282	36,55	0,58	19,1	1071	6000	6000
282	38,75	0,55	18,1	1090	6000	6000
298	39,90	0,56	17,5	1081	6000	6000
298	42,63	0,53	16,4	1101	6000	6000
298	46,00	0,49	15,2	1124	6000	6000
298	47,20	0,47	14,8	1131	6000	6000
298	52,25	0,43	13,4	1158	6000	6000
298	57,86	0,39	12,1	1182	6000	6000
298	59,42	0,38	11,8	1188	6000	6000
298	72,83	0,31	9,6	1228	6000	6000

IS053

Mn_2 [Nm]	i	Pn_1 [kW]	n2 [rpm]	Fr1 [N]	Fr2 D [N]	Fr2 C-L [N]
300	36,50	0,63	19,2	1050	6000	6000
300	47,14	0,49	14,8	1131	6000	6000
300	57,79	0,40	12,1	1181	6000	6000
300	63,74	0,36	11,0	1203	6000	6000
300	74,20	0,31	9,4	1231	6000	6000
300	78,14	0,29	9,0	1240	6000	6000
298	95,84	0,24	7,3	1271	6000	6000
296	117,48	0,19	6,0	1296	6000	6000
300	137,45	0,17	5,1	1312	6000	6000
300	177,55	0,13	3,9	1333	6000	6000

6.6 IS GEAR REDUCER - 700 rpm

IS053

Mn_2 [Nm]	i	Pn_1 [kW]	n2 [rpm]	Fr1 [N]	Fr2 D [N]	Fr2 C-L [N]
304	198,45	0,12	3,5	1341	6000	6000
298	217,64	0,11	3,2	1347	6000	6000
294	256,33	0,09	2,7	1356	6000	6000
292	314,21	0,07	2,2	1365	6000	6000

IS062

Mn_2 [Nm]	i	Pn_1 [kW]	n2 [rpm]	Fr1 [N]	Fr2 D [N]	Fr2 C-L [N]
238	8,00	2,24	87,5	284	6975	2790
238	8,92	2,01	78,5	400	7312	2925
260	9,55	2,05	73,3	380	7325	2930
260	10,65	1,84	65,8	486	7683	3073
282	11,71	1,81	59,8	500	7803	3121
302	13,06	1,74	53,6	531	7983	3193
302	13,36	1,70	52,4	551	8065	3226
324	15,94	1,53	43,9	639	8516	3407
324	16,16	1,51	43,3	649	8570	3428
324	19,29	1,26	36,3	772	9266	3706
332	19,55	1,28	35,8	767	9254	3702
338	23,18	1,10	30,2	856	9901	3960
338	23,75	1,07	29,5	869	10000	4000
346	25,14	1,04	27,8	888	10000	4000
346	27,66	0,94	25,3	935	10000	4000
360	30,00	0,90	23,3	954	10000	4000
460	33,93	1,02	20,6	975	10000	4000
510	36,57	1,05	19,1	961	10000	4000
510	39,38	0,97	17,8	993	10000	4000
510	43,64	0,88	16,0	1034	10000	4000
510	46,10	0,83	15,2	1054	10000	4000
510	48,30	0,79	14,5	1070	10000	4000
510	53,53	0,72	13,1	1103	10000	4000
510	55,00	0,70	12,7	1111	10000	4000
510	67,47	0,57	10,4	1166	10000	4000

IS063

Mn_2 [Nm]	i	Pn_1 [kW]	n2 [rpm]	Fr1 [N]	Fr2 D [N]	Fr2 C-L [N]
510	33,57	1,17	20,9	921	10000	4000
510	37,77	1,04	18,5	976	10000	4000
510	40,05	0,98	17,5	1000	10000	4000
510	49,13	0,80	14,2	1076	10000	4000

6.6 IS GEAR REDUCER - 700 rpm

IS063

Mn_2 [Nm]	i	Pn_1 [kW]	n2 [rpm]	Fr1 [N]	Fr2 D [N]	Fr2 C-L [N]
510	55,29	0,71	12,7	1113	10000	4000
510	58,72	0,67	11,9	1130	10000	4000
510	65,85	0,60	10,6	1160	10000	4000
510	68,25	0,57	10,3	1169	10000	4000
510	73,63	0,53	9,5	1187	10000	4000
510	81,43	0,48	8,6	1208	10000	4000
510	99,89	0,39	7,0	1245	10000	4000
510	126,43	0,31	5,5	1279	10000	4000
510	150,85	0,26	4,6	1300	10000	4000
515	182,53	0,22	3,8	1319	10000	4000
515	185,05	0,21	3,8	1320	10000	4000
510	217,79	0,18	3,2	1334	10000	4000
510	267,16	0,15	2,6	1348	10000	4000

IS082

Mn_2 [Nm]	i	Pn_1 [kW]	n2 [rpm]	Fr1 [N]	Fr2 D [N]	Fr2 C-L [N]
396	7,34	4,06	95,4	1153	15474	4421
432	8,06	4,03	86,8	1166	15847	4528
470	9,94	3,56	70,4	1388	16959	4845
505	11,61	3,27	60,3	1511	17790	5083
540	12,75	3,19	54,9	1548	18000	5215
545	14,04	2,92	49,8	1663	18000	5399
555	15,43	2,71	45,4	1766	18000	5583
555	15,73	2,65	44,5	1789	18000	5623
555	17,29	2,41	40,5	1898	18000	5826
555	19,03	2,19	36,8	1997	18000	6038
555	20,14	2,07	34,8	2052	18000	6166
575	22,13	1,95	31,6	2102	18000	6355
575	24,00	1,80	29,2	2171	18000	6550
575	26,05	1,66	26,9	2236	18000	6751
650	27,29	1,79	25,6	2180	18000	6768
650	28,67	1,71	24,4	2219	18000	6894
650	29,60	1,65	23,6	2243	18000	6976
850	31,78	2,01	22,0	2217	18000	7063
850	34,91	1,83	20,1	2286	18000	7200
850	35,50	1,80	19,7	2298	18000	7200
850	40,05	1,60	17,5	2376	18000	7200
850	43,05	1,49	16,3	2419	18000	7200
850	50,25	1,27	13,9	2500	18000	7200
850	54,27	1,18	12,9	2536	18000	7200
850	61,98	1,03	11,3	2592	18000	7200

6.6 IS GEAR REDUCER - 700 rpm

IS083

Mn_2 [Nm]	i	Pn_1 [kW]	n2 [rpm]	Fr1 [N]	Fr2 D [N]	Fr2 C-L [N]
850	67,52	0,97	10,4	2625	18000	7200
850	74,18	0,88	9,4	2657	18000	7200
850	81,71	0,80	8,6	2688	18000	7200
850	91,49	0,71	7,7	2720	18000	7200
850	100,62	0,65	7,0	2744	18000	7200
850	117,17	0,56	6,0	2778	18000	7200
850	128,73	0,51	5,4	2797	18000	7200
850	136,34	0,48	5,1	2808	18000	7200
850	158,76	0,41	4,4	2833	18000	7200
850	184,88	0,35	3,8	2855	18000	7200
855	203,11	0,32	3,5	2867	18000	7200
850	205,34	0,32	3,4	2868	18000	7200
850	226,04	0,29	3,1	2879	18000	7200
850	250,50	0,26	2,8	2889	18000	7200
845	266,13	0,24	2,6	2895	18000	7200
845	292,36	0,22	2,4	2903	18000	7200
845	315,73	0,21	2,2	2910	18000	7200
845	360,58	0,18	1,9	2919	18000	7200

IS102

Mn_2 [Nm]	i	Pn_1 [kW]	n2 [rpm]	Fr1 [N]	Fr2 D [N]	Fr2 C-L [N]
610	8,06	5,69	86,8	501	19490	5569
650	8,85	5,53	79,1	588	20031	5723
685	10,88	4,73	64,3	929	21487	6139
720	12,75	4,25	54,9	1138	22000	6469
865	13,99	4,65	50,0	964	22000	6537
900	15,43	4,39	45,4	1077	22000	6743
940	17,21	4,11	40,7	1206	22000	6988
1010	19,00	4,00	36,8	1250	22000	7175
1010	20,83	3,65	33,6	1403	22000	7430
1010	22,13	3,43	31,6	1495	22000	7601
1080	24,28	3,35	28,8	1531	22000	7793
1080	26,33	3,09	26,6	1645	22000	8037
1080	29,87	2,72	23,4	1804	22000	8429
1280	32,40	2,97	21,6	1896	22000	8690
1195	34,91	2,58	20,1	2042	22000	9000
1280	38,30	2,51	18,3	2065	22000	9000
1195	42,53	2,11	16,5	2212	22000	9000
1110	44,00	1,90	15,9	2292	22000	9000
1365	47,13	2,18	14,8	2188	22000	9000
1195	50,25	1,79	13,9	2331	22000	9000

6.6 IS GEAR REDUCER - 700 rpm

IS102

Mn_2 [Nm]	i	Pn_1 [kW]	n2 [rpm]	Fr1 [N]	Fr2 D [N]	Fr2 C-L [N]
1110	55,14	1,51	12,7	2432	22000	9000
1365	59,40	1,73	11,8	2353	22000	9000
1365	67,84	1,51	10,3	2432	22000	9000

IS103

Mn_2 [Nm]	i	Pn_1 [kW]	n2 [rpm]	Fr1 [N]	Fr2 D [N]	Fr2 C-L [N]
1365	74,18	1,41	9,4	2480	22000	9000
1365	81,39	1,29	8,6	2525	22000	9000
1365	89,77	1,17	7,8	2568	22000	9000
1365	100,15	1,05	7,0	2612	22000	9000
1365	110,55	0,95	6,3	2647	22000	9000
1365	121,29	0,86	5,8	2678	22000	9000
1365	128,73	0,81	5,4	2696	22000	9000
1365	141,24	0,74	5,0	2722	22000	9000
1370	173,78	0,61	4,0	2772	22000	9000
1365	188,51	0,56	3,7	2789	22000	9000
1365	203,11	0,52	3,5	2803	22000	9000
1365	222,85	0,47	3,1	2819	22000	9000
1365	224,76	0,47	3,1	2821	22000	9000
1365	274,20	0,38	2,5	2851	22000	9000
1365	280,89	0,37	2,5	2854	22000	9000
1360	292,36	0,36	2,4	2860	22000	9000
1370	320,79	0,33	2,2	2871	22000	9000
1360	345,60	0,30	2,0	2880	22000	9000
1360	394,69	0,26	1,8	2893	22000	9000

IS122

Mn_2 [Nm]	i	Pn_1 [kW]	n2 [rpm]	Fr1 [N]	Fr2 D [N]	Fr2 C-L [N]
1080	8,48	9,58	82,5	2887	25726	7350
1225	9,30	9,91	75,3	2851	25898	7399
1225	10,24	9,00	68,4	2953	26956	7702
1370	11,42	9,03	61,3	2951	27388	7825
1590	12,63	9,47	55,4	2903	27364	7818
1735	13,84	9,43	50,6	2908	27673	7906
1880	16,99	8,32	41,2	3033	29485	8424
2020	21,25	7,15	32,9	3162	30000	9068
2020	22,37	6,79	31,3	3202	30000	9278
2095	23,29	6,77	30,1	3206	30000	9331
2165	26,15	6,23	26,8	3266	30000	9710

6.6 IS GEAR REDUCER - 700 rpm

IS122

Mn_2 [Nm]	i	Pn_1 [kW]	n2 [rpm]	Fr1 [N]	Fr2 D [N]	Fr2 C-L [N]
2165	28,60	5,69	24,5	3326	30000	10104
2560	30,51	6,31	22,9	3366	30000	10396
2560	32,76	5,88	21,4	3407	30000	10724
2560	33,44	5,76	20,9	3419	30000	10822
2560	35,20	5,47	19,9	3446	30000	11065
2560	41,07	4,69	17,1	3520	30000	11200
2560	43,60	4,42	16,1	3546	30000	11200
2050	44,63	3,46	15,7	3638	30000	11200
2050	49,04	3,14	14,3	3667	30000	11200
2220	53,75	3,11	13,0	3671	30000	11200
2560	66,00	2,92	10,6	3688	30000	11200

IS123

Mn_2 [Nm]	i	Pn_1 [kW]	n2 [rpm]	Fr1 [N]	Fr2 D [N]	Fr2 C-L [N]
2305	64,84	2,73	10,8	3712	30000	11200
2305	71,07	2,49	9,8	3734	30000	11200
2305	78,46	2,26	8,9	3732	30000	11200
2560	87,27	2,25	8,0	3756	30000	11200
2560	105,91	1,86	6,6	3793	30000	11200
2560	112,52	1,75	6,2	3803	30000	11200
2560	123,33	1,59	5,7	3817	30000	11200
2560	130,04	1,51	5,4	3825	30000	11200
2565	133,78	1,47	5,2	3829	30000	11200
2560	151,43	1,30	4,6	3845	30000	11200
2565	177,53	1,11	3,9	3863	30000	11200
2555	194,59	1,01	3,6	3872	30000	11200
2560	215,60	0,91	3,2	3881	30000	11200
2565	238,93	0,82	2,9	3889	30000	11200
2560	255,54	0,77	2,7	3894	30000	11200

IS142

Mn_2 [Nm]	i	Pn_1 [kW]	n2 [rpm]	Fr1 [N]	Fr2 D [N]	Fr2 C-L [N]
1080	7,32	11,10	95,7	2836	32133	18362
1180	8,21	10,81	85,3	2836	32039	18308
1300	9,29	10,53	75,4	2835	31747	18141
1355	9,91	10,28	70,6	2835	31503	18002
1445	11,41	9,53	61,4	2953	32189	18394
1880	12,81	11,04	54,6	3286	35000	18500
1760	14,27	9,28	49,0	3549	35000	18500

6.6 IS GEAR REDUCER - 700 rpm

IS142

Mn_2 [Nm]	i	Pn_1 [kW]	n2 [rpm]	Fr1 [N]	Fr2 D [N]	Fr2 C-L [N]
1915	16,01	9,00	43,7	3591	35000	18500
2165	18,11	8,99	38,7	3591	35000	18500
2315	19,33	9,01	36,2	3591	35000	18500
2395	22,24	8,10	31,5	3722	35000	18500
2090	25,26	6,22	27,7	3992	35000	18500
2345	28,33	6,23	24,7	3992	35000	18500
3135	32,05	7,36	21,8	3992	35000	18500
3350	34,22	7,36	20,4	3992	35000	18500
3785	39,38	7,23	17,8	4009	35000	18500

IS143

Mn_2 [Nm]	i	Pn_1 [kW]	n2 [rpm]	Fr1 [N]	Fr2 D [N]	Fr2 C-L [N]
3425	45,77	5,75	15,3	4200	35000	18500
3815	50,97	5,75	13,7	4200	35000	18500
4045	57,17	5,44	12,2	4200	35000	18500
4075	64,68	4,84	10,8	4200	35000	18500
4165	69,06	4,63	10,1	4200	35000	18500
3615	79,45	3,50	8,8	4200	35000	18500
3790	98,81	2,95	7,1	4200	35000	18500
4045	110,05	2,82	6,4	4200	35000	18500
4060	123,44	2,53	5,7	4200	35000	18500
4135	139,64	2,27	5,0	4200	35000	18500
4085	149,10	2,10	4,7	4200	35000	18500
3245	157,49	1,58	4,4	4200	35000	18500
3990	171,55	1,79	4,1	4200	35000	18500
3615	175,41	1,58	4,0	4200	35000	18500
4055	196,74	1,58	3,6	4200	35000	18500
4025	222,57	1,39	3,1	4200	35000	18500
4170	237,63	1,35	3,0	4200	35000	18500
4090	273,41	1,15	2,6	4200	35000	18500

IS152

Mn_2 [Nm]	i	Pn_1 [kW]	n2 [rpm]	Fr1 [N]	Fr2 D [N]	Fr2 C-L [N]
2390	12,46	14,43	56,2	4380	40000	19400
2665	13,91	14,41	50,3	4380	40000	19400
3060	15,97	14,42	43,8	4380	40000	19400
3360	17,53	14,42	39,9	4380	40000	19400
3710	19,91	14,02	35,2	4380	40000	19400
3995	22,88	13,13	30,6	4379	40000	19400

6.6 IS GEAR REDUCER - 700 rpm

IS152

Mn_2 [Nm]	i	Pn_1 [kW]	n2 [rpm]	Fr1 [N]	Fr2 D [N]	Fr2 C-L [N]
4400	27,11	12,21	25,8	4573	40000	19400
4830	29,75	12,21	23,5	4573	40000	19400
6485	33,79	14,44	20,7	4573	40000	19400
6570	38,84	12,72	18,0	4700	40000	19400

IS153

Mn_2 [Nm]	i	Pn_1 [kW]	n2 [rpm]	Fr1 [N]	Fr2 D [N]	Fr2 C-L [N]
5365	40,10	10,28	17,5	4897	40000	19400
5990	44,76	10,28	15,6	4898	40000	19400
6720	51,38	10,05	13,6	4914	40000	19400
7050	56,39	9,60	12,4	4946	40000	19400
7515	64,05	9,01	10,9	4990	40000	19400
6645	73,63	6,93	9,5	5141	40000	19400
6070	87,16	5,35	8,0	5200	40000	19400
6775	97,27	5,35	7,2	5200	40000	19400
7775	111,67	5,35	6,3	5200	40000	19400
8145	122,57	5,11	5,7	5200	40000	19400
7810	139,21	4,31	5,0	5200	40000	19400
6090	154,02	3,04	4,5	5200	40000	19400
6905	160,02	3,32	4,4	5200	40000	19400
6990	176,81	3,04	4,0	5200	40000	19400
7675	194,06	3,04	3,6	5200	40000	19400
7990	220,42	2,78	3,2	5200	40000	19400
7070	253,36	2,14	2,8	5200	40000	19400

6.7 IS GEAR REDUCER - 500 rpm

IS052

Mn_2 [Nm]	i	Pn_1 [kW]	n2 [rpm]	Fr1 [N]	Fr2 D [N]	Fr2 C-L [N]
123	8,63	0,76	58,0	666	5067	5067
137	11,14	0,66	44,9	766	5482	5482
145	12,00	0,65	41,7	780	5585	5585
152	13,66	0,60	36,6	829	5820	5820
174	15,27	0,61	32,7	816	5901	5901
174	16,29	0,57	30,7	853	6000	6000
174	18,63	0,50	26,8	922	6000	6000
174	19,73	0,47	25,4	949	6000	6000
188	21,04	0,48	23,8	942	6000	6000
188	21,53	0,47	23,2	953	6000	6000
188	24,07	0,42	20,8	1000	6000	6000
246	25,20	0,52	19,8	974	6000	6000
208	25,79	0,43	19,4	984	6000	6000
208	27,81	0,40	18,0	1015	6000	6000
208	30,00	0,37	16,7	1043	6000	6000
256	32,55	0,42	15,4	1060	6000	6000
256	33,00	0,41	15,2	1065	6000	6000
256	34,09	0,40	14,7	1076	6000	6000
282	36,55	0,41	13,7	1067	6000	6000
282	38,75	0,39	12,9	1086	6000	6000
298	39,90	0,40	12,5	1077	6000	6000
298	42,63	0,37	11,7	1098	6000	6000
298	46,00	0,35	10,9	1121	6000	6000
298	47,20	0,34	10,6	1128	6000	6000
298	52,25	0,30	9,6	1155	6000	6000
298	57,86	0,28	8,6	1179	6000	6000
298	59,42	0,27	8,4	1185	6000	6000
298	72,83	0,22	6,9	1226	6000	6000

IS053

Mn_2 [Nm]	i	Pn_1 [kW]	n2 [rpm]	Fr1 [N]	Fr2 D [N]	Fr2 C-L [N]
300	36,50	0,45	13,7	1046	6000	6000
300	47,14	0,35	10,6	1127	6000	6000
300	57,79	0,28	8,7	1179	6000	6000
300	63,74	0,26	7,8	1200	6000	6000
300	74,20	0,22	6,7	1229	6000	6000
300	78,14	0,21	6,4	1238	6000	6000
298	95,84	0,17	5,2	1269	6000	6000
296	117,48	0,14	4,3	1294	6000	6000
300	137,45	0,12	3,6	1311	6000	6000
300	177,55	0,09	2,8	1332	6000	6000

6.7 IS GEAR REDUCER - 500 rpm

IS053

Mn_2 [Nm]	i	Pn_1 [kW]	n2 [rpm]	Fr1 [N]	Fr2 D [N]	Fr2 C-L [N]
304	198,45	0,08	2,5	1340	6000	6000
298	217,64	0,07	2,3	1346	6000	6000
294	256,33	0,06	1,9	1355	6000	6000
292	314,21	0,05	1,6	1365	6000	6000

IS062

Mn_2 [Nm]	i	Pn_1 [kW]	n2 [rpm]	Fr1 [N]	Fr2 D [N]	Fr2 C-L [N]
238	8,00	1,59	62,5	270	8029	3212
238	8,92	1,43	56,0	388	8406	3362
260	9,55	1,46	52,4	368	8442	3377
260	10,65	1,31	47,0	475	8841	3536
282	11,71	1,29	42,7	490	8997	3599
302	13,06	1,24	38,3	521	9220	3688
302	13,36	1,21	37,4	541	9310	3724
324	15,94	1,09	31,4	630	9837	3935
324	16,16	1,07	30,9	640	9897	3959
324	19,29	0,90	25,9	765	10000	4000
332	19,55	0,91	25,6	759	10000	4000
338	23,18	0,78	21,6	849	10000	4000
338	23,75	0,76	21,1	863	10000	4000
346	25,14	0,74	19,9	882	10000	4000
346	27,66	0,67	18,1	930	10000	4000
360	30,00	0,64	16,7	949	10000	4000
460	33,93	0,72	14,7	970	10000	4000
510	36,57	0,75	13,7	956	10000	4000
510	39,38	0,69	12,7	988	10000	4000
510	43,64	0,62	11,5	1029	10000	4000
510	46,10	0,59	10,8	1050	10000	4000
510	48,30	0,56	10,3	1066	10000	4000
510	53,53	0,51	9,3	1100	10000	4000
510	55,00	0,50	9,1	1108	10000	4000
510	67,47	0,40	7,4	1163	10000	4000

IS063

Mn_2 [Nm]	i	Pn_1 [kW]	n2 [rpm]	Fr1 [N]	Fr2 D [N]	Fr2 C-L [N]
510	33,57	0,83	14,9	916	10000	4000
510	37,77	0,74	13,2	970	10000	4000
510	40,05	0,70	12,5	995	10000	4000
510	49,13	0,57	10,2	1072	10000	4000

6.7 IS GEAR REDUCER - 500 rpm

IS063

Mn_2 [Nm]	i	Pn_1 [kW]	n2 [rpm]	Fr1 [N]	Fr2 D [N]	Fr2 C-L [N]
510	55,29	0,50	9,0	1109	10000	4000
510	58,72	0,47	8,5	1127	10000	4000
510	65,85	0,42	7,6	1157	10000	4000
510	68,25	0,41	7,3	1166	10000	4000
510	73,63	0,38	6,8	1184	10000	4000
510	81,43	0,34	6,1	1206	10000	4000
510	99,89	0,28	5,0	1243	10000	4000
510	126,43	0,22	4,0	1278	10000	4000
510	150,85	0,18	3,3	1299	10000	4000
515	182,53	0,15	2,7	1318	10000	4000
515	185,05	0,15	2,7	1319	10000	4000
510	217,79	0,13	2,3	1333	10000	4000
510	267,16	0,10	1,9	1347	10000	4000

IS082

Mn_2 [Nm]	i	Pn_1 [kW]	n2 [rpm]	Fr1 [N]	Fr2 D [N]	Fr2 C-L [N]
396	7,34	2,89	68,1	1132	17494	4998
432	8,06	2,86	62,0	1145	17930	5123
470	9,94	2,53	50,3	1369	18000	5483
505	11,61	2,33	43,1	1494	18000	5754
540	12,75	2,26	39,2	1531	18000	5907
545	14,04	2,07	35,6	1647	18000	6113
555	15,43	1,92	32,4	1752	18000	6319
555	15,73	1,89	31,8	1775	18000	6364
555	17,29	1,72	28,9	1885	18000	6592
555	19,03	1,56	26,3	1985	18000	6828
555	20,14	1,47	24,8	2041	18000	6972
575	22,13	1,39	22,6	2092	18000	7186
575	24,00	1,28	20,8	2162	18000	7200
575	26,05	1,18	19,2	2227	18000	7200
650	27,29	1,27	18,3	2171	18000	7200
650	28,67	1,21	17,4	2210	18000	7200
650	29,60	1,17	16,9	2234	18000	7200
850	31,78	1,43	15,7	2208	18000	7200
850	34,91	1,30	14,3	2278	18000	7200
850	35,50	1,28	14,1	2290	18000	7200
850	40,05	1,13	12,5	2369	18000	7200
850	43,05	1,06	11,6	2412	18000	7200
850	50,25	0,90	9,9	2494	18000	7200
850	54,27	0,84	9,2	2531	18000	7200
850	61,98	0,73	8,1	2588	18000	7200

6.7 IS GEAR REDUCER - 500 rpm

IS083

Mn_2 [Nm]	i	Pn_1 [kW]	n2 [rpm]	Fr1 [N]	Fr2 D [N]	Fr2 C-L [N]
850	67,52	0,69	7,4	2620	18000	7200
850	74,18	0,63	6,7	2653	18000	7200
850	81,71	0,57	6,1	2684	18000	7200
850	91,49	0,51	5,5	2717	18000	7200
850	100,62	0,46	5,0	2741	18000	7200
850	117,17	0,40	4,3	2776	18000	7200
850	128,73	0,36	3,9	2795	18000	7200
850	136,34	0,34	3,7	2806	18000	7200
850	158,76	0,29	3,1	2831	18000	7200
850	184,88	0,25	2,7	2853	18000	7200
855	203,11	0,23	2,5	2865	18000	7200
850	205,34	0,23	2,4	2867	18000	7200
850	226,04	0,21	2,2	2878	18000	7200
850	250,50	0,19	2,0	2888	18000	7200
845	266,13	0,17	1,9	2894	18000	7200
845	292,36	0,16	1,7	2902	18000	7200
845	315,73	0,15	1,6	2909	18000	7200
845	360,58	0,13	1,4	2918	18000	7200

IS102

Mn_2 [Nm]	i	Pn_1 [kW]	n2 [rpm]	Fr1 [N]	Fr2 D [N]	Fr2 C-L [N]
610	8,06	4,05	62,0	471	22000	6293
650	8,85	3,93	56,5	560	22000	6470
685	10,88	3,36	45,9	905	22000	6939
720	12,75	3,02	39,2	1116	22000	7312
865	13,99	3,31	35,7	941	22000	7405
900	15,43	3,12	32,4	1054	22000	7639
940	17,21	2,92	29,1	1185	22000	7917
1010	19,00	2,84	26,3	1229	22000	8134
1010	20,83	2,59	24,0	1384	22000	8419
1010	22,13	2,44	22,6	1478	22000	8611
1080	24,28	2,38	20,6	1513	22000	8833
1080	26,33	2,19	19,0	1629	22000	9000
1080	29,87	1,93	16,7	1790	22000	9000
1280	32,40	2,11	15,4	1883	22000	9000
1195	34,91	1,83	14,3	2031	22000	9000
1280	38,30	1,79	13,1	2054	22000	9000
1195	42,53	1,50	11,8	2203	22000	9000
1110	44,00	1,35	11,4	2283	22000	9000
1365	47,13	1,55	10,6	2178	22000	9000
1195	50,25	1,27	9,9	2324	22000	9000

6.7 IS GEAR REDUCER - 500 rpm

IS102

Mn_2 [Nm]	i	Pn_1 [kW]	n2 [rpm]	Fr1 [N]	Fr2 D [N]	Fr2 C-L [N]
1110	55,14	1,08	9,1	2426	22000	9000
1365	59,40	1,23	8,4	2346	22000	9000
1365	67,84	1,08	7,4	2426	22000	9000

IS103

Mn_2 [Nm]	i	Pn_1 [kW]	n2 [rpm]	Fr1 [N]	Fr2 D [N]	Fr2 C-L [N]
1365	74,18	1,00	6,7	2474	22000	9000
1365	81,39	0,92	6,1	2520	22000	9000
1365	89,77	0,83	5,6	2563	22000	9000
1365	100,15	0,74	5,0	2607	22000	9000
1365	110,55	0,67	4,5	2643	22000	9000
1365	121,29	0,61	4,1	2674	22000	9000
1365	128,73	0,58	3,9	2692	22000	9000
1365	141,24	0,53	3,5	2718	22000	9000
1370	173,78	0,43	2,9	2769	22000	9000
1365	188,51	0,40	2,6	2786	22000	9000
1365	203,11	0,37	2,5	2801	22000	9000
1365	222,85	0,33	2,2	2817	22000	9000
1365	224,76	0,33	2,2	2819	22000	9000
1365	274,20	0,27	1,8	2850	22000	9000
1365	280,89	0,27	1,8	2853	22000	9000
1360	292,36	0,25	1,7	2858	22000	9000
1370	320,79	0,23	1,6	2870	22000	9000
1360	345,60	0,21	1,4	2878	22000	9000
1360	394,69	0,19	1,3	2892	22000	9000

IS122

Mn_2 [Nm]	i	Pn_1 [kW]	n2 [rpm]	Fr1 [N]	Fr2 D [N]	Fr2 C-L [N]
1080	8,48	6,81	59,0	2875	29386	8396
1225	9,30	7,04	53,8	2838	29662	8475
1225	10,24	6,40	48,8	2941	30000	8813
1370	11,42	6,42	43,8	2939	30000	8975
1590	12,63	6,73	39,6	2891	30000	9004
1735	13,84	6,70	36,1	2896	30000	9127
1880	16,99	5,92	29,4	3022	30000	9729
2020	21,25	5,08	23,5	3153	30000	10473
2020	22,37	4,83	22,4	3193	30000	10707
2095	23,29	4,81	21,5	3197	30000	10779
2165	26,15	4,43	19,1	3258	30000	11200

6.7 IS GEAR REDUCER - 500 rpm

IS122

Mn_2 [Nm]	i	Pn_1 [kW]	n2 [rpm]	Fr1 [N]	Fr2 D [N]	Fr2 C-L [N]
2165	28,60	4,05	17,5	3318	30000	11200
2560	30,51	4,49	16,4	3359	30000	11200
2560	32,76	4,18	15,3	3401	30000	11200
2560	33,44	4,09	14,9	3412	30000	11200
2560	35,20	3,89	14,2	3440	30000	11200
2560	41,07	3,33	12,2	3515	30000	11200
2560	43,60	3,14	11,5	3541	30000	11200
2050	44,63	2,46	11,2	3634	30000	11200
2050	49,04	2,24	10,2	3664	30000	11200
2220	53,75	2,21	9,3	3667	30000	11200
2560	66,00	2,07	7,6	3685	30000	11200

IS123

Mn_2 [Nm]	i	Pn_1 [kW]	n2 [rpm]	Fr1 [N]	Fr2 D [N]	Fr2 C-L [N]
2305	64,84	1,94	7,7	3709	30000	11200
2305	71,07	1,77	7,0	3731	30000	11200
2305	78,46	1,60	6,4	3730	30000	11200
2560	87,27	1,60	5,7	3753	30000	11200
2560	105,91	1,32	4,7	3791	30000	11200
2560	112,52	1,24	4,4	3801	30000	11200
2560	123,33	1,13	4,0	3815	30000	11200
2560	130,04	1,07	3,8	3823	30000	11200
2565	133,78	1,05	3,7	3827	30000	11200
2560	151,43	0,92	3,3	3843	30000	11200
2565	177,53	0,79	2,8	3861	30000	11200
2555	194,59	0,72	2,6	3870	30000	11200
2560	215,60	0,65	2,3	3880	30000	11200
2565	238,93	0,59	2,1	3888	30000	11200
2560	255,54	0,55	2,0	3893	30000	11200

IS142

Mn_2 [Nm]	i	Pn_1 [kW]	n2 [rpm]	Fr1 [N]	Fr2 D [N]	Fr2 C-L [N]
1080	7,32	7,89	68,3	2812	35000	18500
1180	8,21	7,69	60,9	2812	35000	18500
1300	9,29	7,49	53,9	2811	35000	18500
1355	9,91	7,31	50,4	2811	35000	18500
1445	11,41	6,77	43,8	2930	35000	18500
1880	12,81	7,85	39,0	3267	35000	18500
1760	14,27	6,59	35,0	3534	35000	18500

6.7 IS GEAR REDUCER - 500 rpm

IS142

Mn_2 [Nm]	i	Pn_1 [kW]	n2 [rpm]	Fr1 [N]	Fr2 D [N]	Fr2 C-L [N]
1915	16,01	6,40	31,2	3576	35000	18500
2165	18,11	6,39	27,6	3576	35000	18500
2315	19,33	6,40	25,9	3576	35000	18500
2395	22,24	5,76	22,5	3708	35000	18500
2090	25,26	4,42	19,8	3981	35000	18500
2345	28,33	4,43	17,6	3982	35000	18500
3135	32,05	5,23	15,6	3982	35000	18500
3350	34,22	5,23	14,6	3982	35000	18500
3785	39,38	5,14	12,7	3998	35000	18500

IS143

Mn_2 [Nm]	i	Pn_1 [kW]	n2 [rpm]	Fr1 [N]	Fr2 D [N]	Fr2 C-L [N]
3425	45,77	4,09	10,9	4196	35000	18500
3815	50,97	4,09	9,8	4196	35000	18500
4045	57,17	3,86	8,8	4200	35000	18500
4075	64,68	3,44	7,7	4200	35000	18500
4165	69,06	3,29	7,2	4200	35000	18500
3615	79,45	2,48	6,3	4200	35000	18500
3790	98,81	2,09	5,1	4200	35000	18500
4045	110,05	2,01	4,5	4200	35000	18500
4060	123,44	1,80	4,0	4200	35000	18500
4135	139,64	1,62	3,6	4200	35000	18500
4085	149,10	1,50	3,4	4200	35000	18500
3245	157,49	1,13	3,2	4200	35000	18500
3990	171,55	1,27	2,9	4200	35000	18500
3615	175,41	1,13	2,9	4200	35000	18500
4055	196,74	1,13	2,5	4200	35000	18500
4025	222,57	0,99	2,2	4200	35000	18500
4170	237,63	0,96	2,1	4200	35000	18500
4090	273,41	0,82	1,8	4200	35000	18500

IS152

Mn_2 [Nm]	i	Pn_1 [kW]	n2 [rpm]	Fr1 [N]	Fr2 D [N]	Fr2 C-L [N]
2390	12,46	10,25	40,1	4365	40000	19400
2665	13,91	10,24	36,0	4365	40000	19400
3060	15,97	10,25	31,3	4365	40000	19400
3360	17,53	10,25	28,5	4365	40000	19400
3710	19,91	9,96	25,1	4365	40000	19400
3995	22,88	9,34	21,9	4364	40000	19400

6.7 IS GEAR REDUCER - 500 rpm

IS152

Mn_2 [Nm]	i	Pn_1 [kW]	n2 [rpm]	Fr1 [N]	Fr2 D [N]	Fr2 C-L [N]
4400	27,11	8,68	18,4	4561	40000	19400
4830	29,75	8,68	16,8	4560	40000	19400
6485	33,79	10,26	14,8	4560	40000	19400
6570	38,84	9,04	12,9	4689	40000	19400

IS153

Mn_2 [Nm]	i	Pn_1 [kW]	n2 [rpm]	Fr1 [N]	Fr2 D [N]	Fr2 C-L [N]
5365	40,10	7,31	12,5	4889	40000	19400
5990	44,76	7,31	11,2	4889	40000	19400
6720	51,38	7,14	9,7	4906	40000	19400
7050	56,39	6,83	8,9	4938	40000	19400
7515	64,05	6,41	7,8	4982	40000	19400
6645	73,63	4,93	6,8	5135	40000	19400
6070	87,16	3,80	5,7	5200	40000	19400
6775	97,27	3,80	5,1	5200	40000	19400
7775	111,67	3,80	4,5	5200	40000	19400
8145	122,57	3,63	4,1	5200	40000	19400
7810	139,21	3,06	3,6	5200	40000	19400
6090	154,02	2,16	3,2	5200	40000	19400
6905	160,02	2,36	3,1	5200	40000	19400
6990	176,81	2,16	2,8	5200	40000	19400
7675	194,06	2,16	2,6	5200	40000	19400
7990	220,42	1,98	2,3	5200	40000	19400
7070	253,36	1,52	2,0	5200	40000	19400

7.1 SALES CONDITIONS

All supplies effected by Motovario are governed exclusively by the general terms of sale that you can find on our website:

http://www.motovario.com/eng/corporate/sales-conditions

NOTES

S / IEC / ATEX / EN / REV.0 / 2017