IT / EN / ES / DE / FR / DK / CN / RU

MOTOVARIO®
HEART OF MOTION
a TECO Group company

H
SERIES

TAVOLE RICAMBI
SPARE PARTS TABLE
TABLA RECAMBIOS
ERSATZTEILLISTE
TABLEAUX VUES ECLATEES
RESERVEDELSLISTE
零部件表
ТАБЛИЦА ЗАПАСНЫХ ЧАСТЕЙ

IT

Il cliente deve avere cura di controllare l'integrità dei componenti rimossi per la sostituzione del componente danneggiato. I componenti da controllare sono riportati nelle TAVOLE CODICE RICAMBIO, alla colonna "VERIFICARE". Per la buona funzionalità e affidabilità usare solamente ricambi originali MOTOVARIO. Per garantire l'integrità del prodotto, i componenti indicati "NR" nelle TAVOLE CODICI RICAMBIO sono fornibili solo come parte del kit riportato nella medesima TAVOLA, o dove indicato, richiedendo come ricambio l'intero gruppo.

EN

Check the integrity of the components removed for the replacement of the damaged part. The components to be checked are listed in SPARE PARTS TABLES, in the column "VERIFY". For a good functionality and reliability, use only MOTOVARIO original parts. To guarantee the integrity of the product, the "NR" components in the SPARE PARTS TABLES are available only as a part of the kit mentioned in the same TABLE, or where indicated, requiring as replacement the entire group.

ES

El cliente debe comprobar la integridad de los componentes desmontados para la sustitución del componente dañado. Los componentes a verificar se indican en la TABLA DE RECAMBIOS, en la columna de "VERIFICAR". Para una buena funcionalidad y fiabilidad usar solo recambios originales MOTOVARIO. Para garantizar la integridad del producto, los componentes marcados "NR" en la TABLA DE RECAMBIOS son suministrables solo como parte del kit indicado en la misma TABLA, o donde se indique, pidiendo como recambio el grupo entero.

DE

Prüfen sie Unversehrtheit der Ersatzteile, welche sie an statt der kaputten Teile einbauen. Die zu prüfenden Teile finden sie in der Ersatzteileliste, in der Spalte "ÜBERPRÜFEN". Für einwandfreie Funktion verwenden sie nur MOTOVARIO Originalteile. Für einwandfreie Funktion ihres Antriebs tauschen sie bei Bedarf von Komponenten welche in den Ersatzteilelisten als Teil eines "Kits" beschrieben sind, immer das komplette beschriebene Kit aus.

FR

Le client doit vérifier l'intégrité des composants retirés pour le remplacement du composant affecté. Les éléments à contrôler sont énumérées dans le tableau PIÈCES, dans la colonne "VERIFIER". Pour une bonne fonctionnalité et la fiabilité en utilisant uniquement des pièces d'origine MOTOVARIO. Pour assurer l'intégrité du produit, les éléments énumérés "NR" dans le tableau RECHANGE CODES ne sont disponibles que dans le cadre du kit mentionné dans la même table, ou à l'endroit indiqué, nécessitant un remplacement comme l'ensemble du groupe.

DK

Kontroller ligheden af de defekt komponenter med de nye inden udskiftning. Komponenterne som bør kontrolleres er opført i reservedelsoversigten, i kolonnen "BEKRÆFT". For at sikre fuld funktionalitet og pålidelighed, anvend udelukkende originale MOTOVARIO reservedele. For at sikre ombytteligheden af delene, "NR" komponenterne i reservedelsoversigten angiver om de kan sælges som reservedel eller udelukkende som sæt.

CN

检查取出组件的完整性用于替换损坏部件。 需要检查的组件都列在零备件部分表中，在"验证"栏。 为了保证一个良好的功能和可靠性，只能使用MOTOVARIO原厂零件。 为了保证产品的完整性，在零备件表中组件"数量"可用的只是相同表提到套件的一部分，或者特别注明，如需要更换整个组。

RU

Клиент должен самостоятельно проверить целостность компонентов, предназначенных для замены поврежденного. Компоненты, которые должны быть проверены, представлены в ТАБЛИЦА КОДОВ ЗАПАСНЫХ ЧАСТЕЙ, в колонке ""ПРОВЕРИТЬ"". Для правильной работы и надежности необходимо использовать запасные части исключительно MOTOVARIO. Чтобы гарантировать целостность продукта, компоненты, отмеченные ""NR"" в ТАБЛИЦЕ КОДОВ ЗАПАСНЫХ ЧАСТЕЙ, поставляются только в качестве комплектов, отмеченных в этой же таблице, или в иных местах, поэтому необходимо заказывать всю группу товаров.

Composizione codice ricambio - Spare part code composition - Composición códigos de recambio
Zusammensetzung des Ersatzteilschlüssels - Composition du code de pièces détachées - Reservedelsnummer-opbygning
零部件代码组成 - Состав кода запасных частей

Dati generali - General data - Datos generales - Allgemeine Daten - Données générales - Generelle data - 一般资料 - Общие данные

+

Dati supplemetari (dove richiesto) - Additional data (where required) - Datos adicionales (en caso necesario) - Zusätzliche Daten (Soweit erforderlich) - Données supplémentaires (si nécessaire) - Yderligere data (hvor krævet) 其他数据（如需要的地方）- Дополнительные данные (если требуются)

XXX	n1	n2	n3
Es. MVI	04	040	04
Es. MCX	09	041	02
Es. MON	08	060	02
Es. MPD	03	050	02

+

n4	n5

Vedi - See - Siehe - Voir - Ver - Se - 参阅 - См. TAB1

Tavola codice ricambio - Reference spare parts tables - Tabla códigos recambio - Ersatzteilliste - Tableaux code vues éclatées - Reservedelsoversigt - 参考零备件表 - Таблица с кодами запасных частей	Grandezza - Size - Tamaño - Baugröße - Grandeur - Størrelse - 规格 - Размер	Codice particolare - Part number - Código del producto - Teilenummer - Code du composant - Reservedelsnummer - 部件编号 - Код запасной части

Nelle tavole ricambi i tappi fanno riferimento alla posizione di piazzamento standard B3/B5.
In the spare parts table the plugs refer to mounting position B3/B5.
En la tablas de recambios los tapones se refieren a la posición de montaje B3/B5.
In der Ersatzteile-Tabelle finden Sie die Stecker für die Einbaulagen B3/B5.
Sur la liste des pièces détachées, les bouchons se réfèrent à la position de montage B3/B5.
I Reservedels tabellen referere propperne til montage position B3/B5.
该零备表中盖参考B3/B5标准放置的位置
В таблице запасных частей заглушки относятся к положению стандартного монтажа B3/B5.

MOTOVARIO®
HEART OF MOTION
a TECO Group company

TAB.1

Dati supplementari - Additional data - Datos adicionales - Zusätzliche Daten - Données supplémentaires - Yderligere data - 其他数据 - Дополнительные данные

ITEM		n4	n5	Codice ricambio, esempio - Spare Part code, example Códigos recambios, ejemplo - Ersatzteilnummer, beispiel Code vues éclatées, exemple - Reservedelsnummer, eksempel 零部件代码 ， 例子 - Код запасной части, например
1	**USCITA - OUTPUT** **SALIDA - ABTRIEB** **SORTIE- AFGANG** **输出 - ВЫХОД** 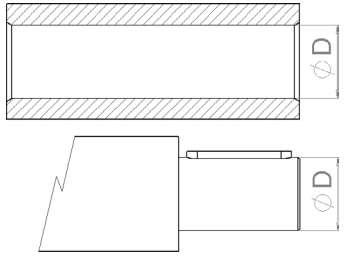	**D**		**MVI-04-040-04-18** **MCX-09-041-02-19** **MON-08-060-02-35** **MPD-03-050-02-30**
2	**FLANGIA - FLANGE** **BRIDA - FLANSCH** **FLASQUE - FLANGE** **法兰 - ФЛАНЕЦ** 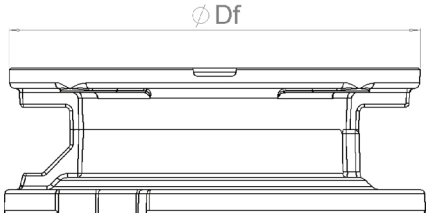	**Df**		**MVI-01-040-02-160** **MCX-19-041-01-160** **MON-12-060-01-140** **MPD-06-050-01-160**
3	**ENTRATA - INPUT** **ENTRADA - EINTRIEB** **ENTREE - INDGANG** **入口 - ВХОД** **RAPPORTO - RATIO** **RELACIÓN - ÜBERSETZUNG** **RAPPORT - UDVEKSLING** **比例 - СООТНОШЕНИЕ** 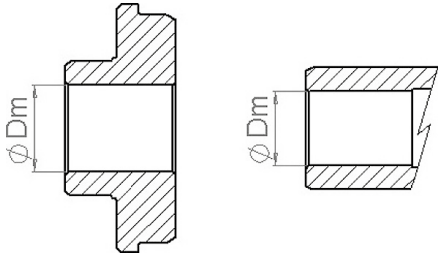	**i**	**Dm**	**MVI-01-040-04-10-14** **MCX-19-041-09-1,44-14** **MON-12-060-09-69,16-11** **MPD-06-050-09-8,63-14**

TAB.1

Dati supplementari - Additional data - Datos adicionales - Zusätzliche Daten - Données supplémentaires - Yderligere data - 其他数据 - Дополнительные данные

ITEM			n4	n5	Codice ricambio, esempio - Spare Part code, example Códigos recambios, ejemplo - Ersatzteilnummer, beispiel Code vues éclatées, exemple - Reservedelsnummer, eksempel 零部件代码， 例子 - Код запасной части, например
4	ALBERO - SHAFT EJE - WELLE BOUCHON - AKSEL 轴 - ВАЛ	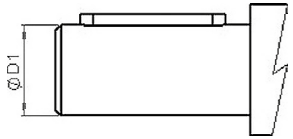	D1		MVI-02-040-04-11 MCX-20-041-02-16 MON-13-060-02-24 MPD-07-050-02-24
5	RAPPORTO - RATIO RELACIÓN - ÜBERSETZUNG RAPPORT - UDVEKSLING 比例 - СООТНОШЕНИЕ		i		MPC-01-030-06-22,08 MCX-09-041-03-1,44 MON-07-060-06-69,16 MPD-01-050-02-8,63
6	FLANGIA DI USCITA - OUTPUT FLANGE BRIDA DE SALIDA - ABTRIEBSFLANSCH BRIDE DE SORTIE - AFGANGSFLANGE 出口法兰 - ВЫХОДНОЙ ФЛАНЕЦ	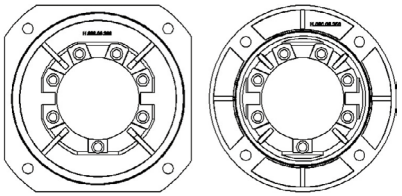	FA FB FC FD FE		MVI-04-040-01-FA MCX-11-041-02-FA MON-15-060-02-FA MPD-09-050-02-FA
7	PIEDE LATERALE - LATERAL FOOT PIE LATERAL - FUSS SEITLICH PIED LATÉRAL - FØDDER - БОКОВАЯ НОЖКА	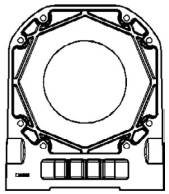	PA PAS PB PBS PV PVS		SVI-04-040-06-PA

i= Rapporto - Ratio - Relación - Übersetzung - Rapport - Udveksling - 比例 - Соотношение

MOTOVARIO®
HEART OF MOTION
a TECO Group company

TAB.1

Dati supplementari - Additional data - Datos adicionales - Zusätzliche Daten - Données supplémentaires - Yderligere data - 其他数据 - Дополнительные данные

ITEM		n4	n5	Codice ricambio, esempio - Spare Part code, example Códigos recambios, ejemplo - Ersatzteilnummer, beispiel Code vues éclatées, exemple - Reservedelsnummer, eksempel 零部件代码， 例子 - Код запасной части, например
8	MOTORE - MOTOR MOTORES - MOTOREN MOTEURS - MOTOR 电动机 - ДВИГАТЕЛЬ 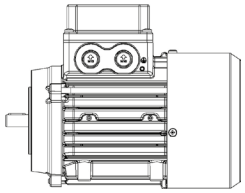	063 071 080 090 100 112 132		MCX-11-A32-01-063 MON-11-A40-01-063 MPD-09-050-01-063
9	VERSIONE - VERSION VERSION - AUSFÜHRUNG VERSION - VERSION 型号 - ВЕРСИЯ 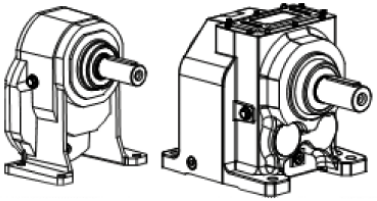	T F M U		MCX-11-041-06N-T MCX-11-041-06N-F MCX-11-041-06N-M MCX-11-041-06N-U
	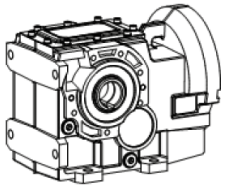	F S U		MON-02-083-01-F MON-02-083-01-S MON-02-083-01-U
10	PIAZZAMENTO - MOUNTING POSITION POSICIONES DE MONTAJE - EINBAULAGE POSITION DE MONTAGE - BYGGEFORM 放置 - УСТАНОВКА	B3-B5 B6-B7 B8 V5-V1 V6-V3		MCX-11-A32-08N-V5 MON-11-A40-08N-V5 MPD-09-A50-08N-V5 MVI-01-090-08N-V5

FA-FB-FC-FD-FE= Vedere catalogo - See catalog - Consulte el catálogo - Siehe Katalog - Voir le catalogue - Se katalog - 参见目录 - См. каталог
PA-PAS-PB-PBS-PV-PVS= Vedere catalogo - See catalog - Consulte el catálogo - Siehe Katalog - Voir le catalogue - Se katalog - 参见目录 - См. каталог

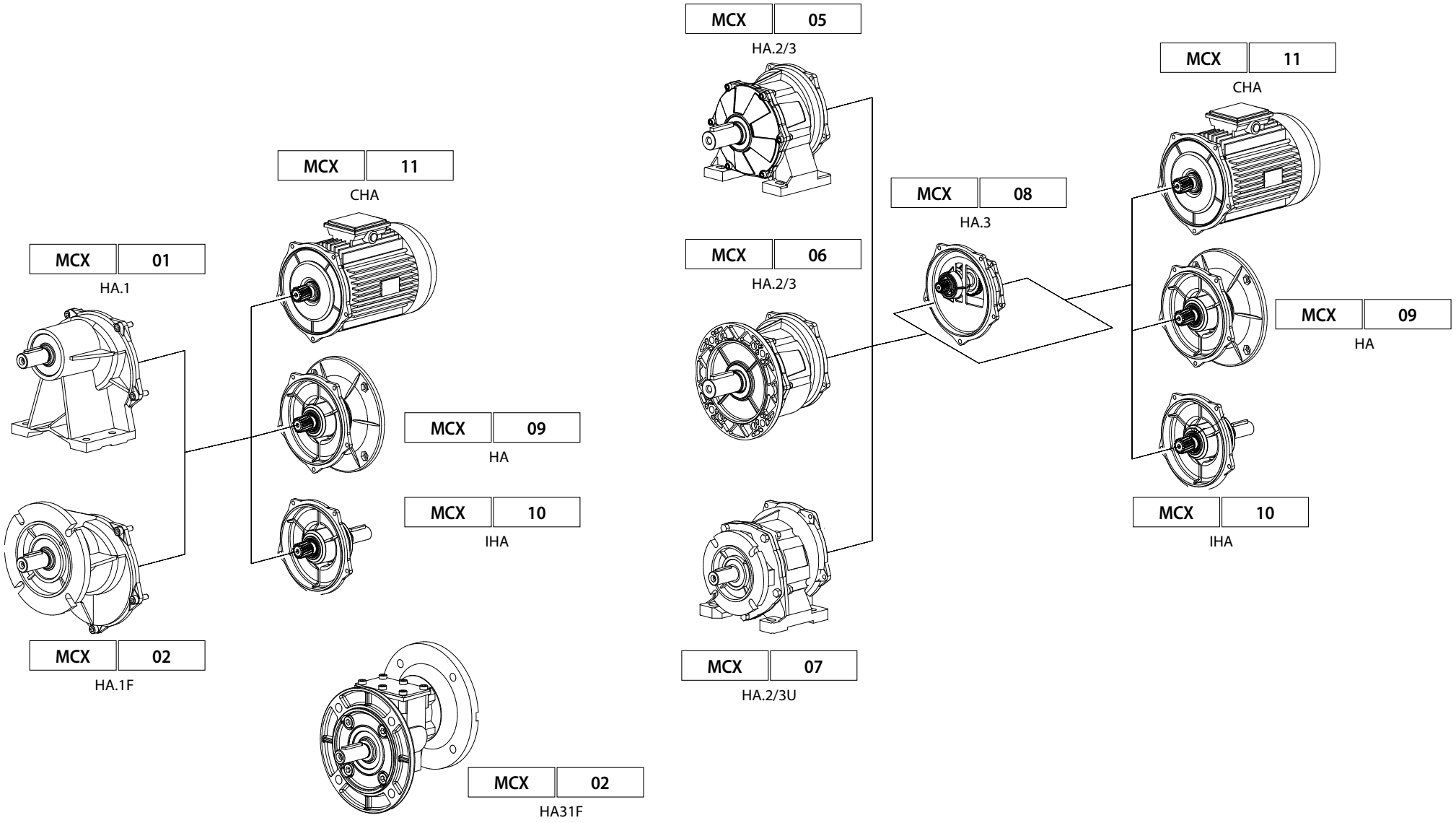
MCX 01
HA.1
MCX 02
HA.1F
MCX 11
CHA
MCX 09
HA
MCX 10
IHA
MCX 02
HA31F
MCX 05
HA.2/3
MCX 06
HA.2/3
MCX 07
HA.2/3U
MCX 08
HA.3
MCX 11
CHA
MCX 09
HA
MCX 10
IHA

MOTOVARIO® HEART OF MOTION a TECO Group company

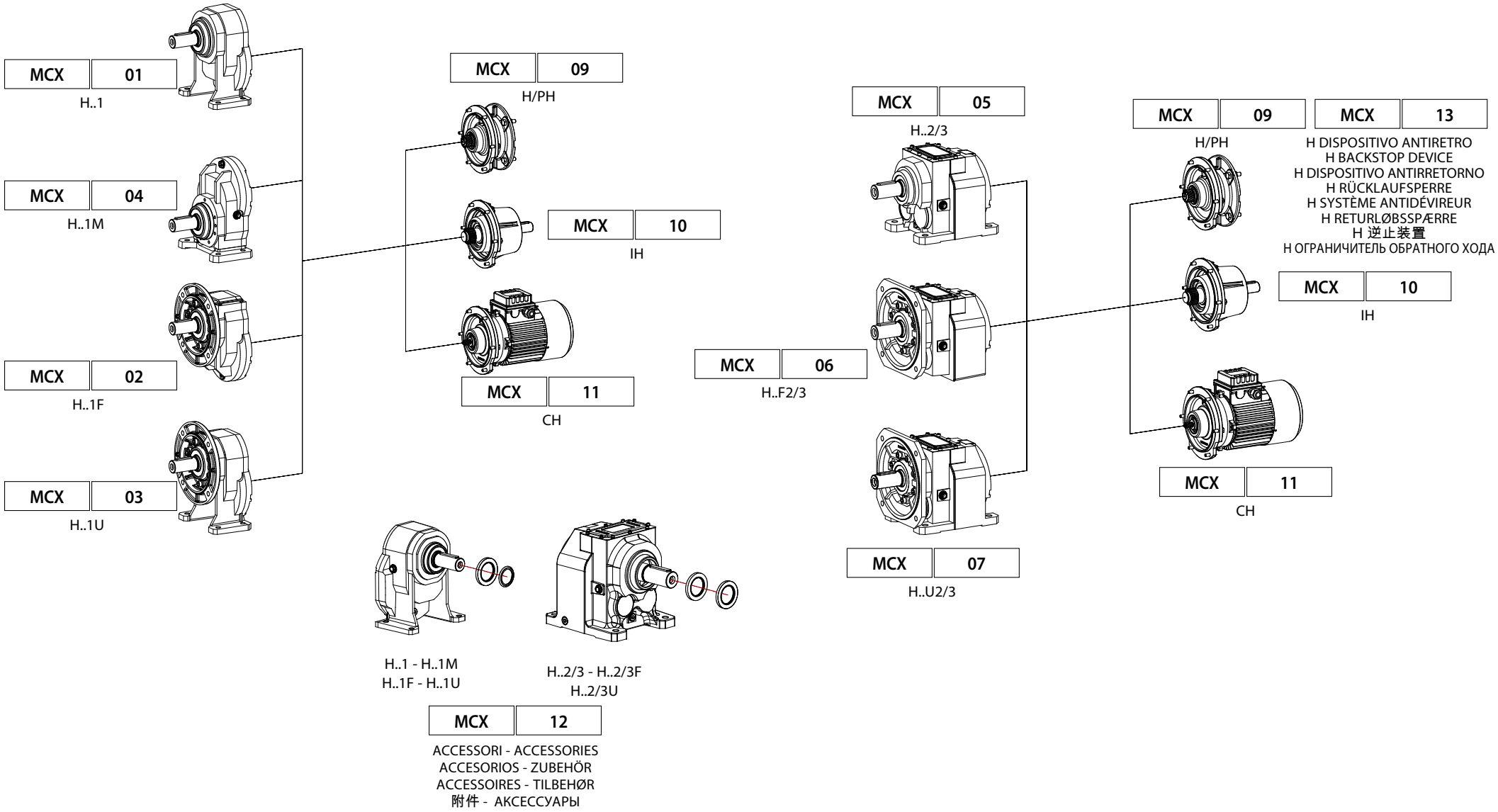

MOTOVARIO®
HEART OF MOTION
a TECO Group company

TAVOLA CODICE RICAMBIO
REFERENCE SPARE PARTS TABLES
TABLEAUX CODE VUES ÉCLATÉES
TEILEXPLOSIONS-ZEICHNUNG
CÓDIGO TABLAS DIBUJOS DE DESPIECE
RESERVEDELSOVERSIGT
参考零备件表
ТАБЛИЦА С КОДАМИ ЗАПАСНЫХ ЧАСТЕЙ

MCX 01

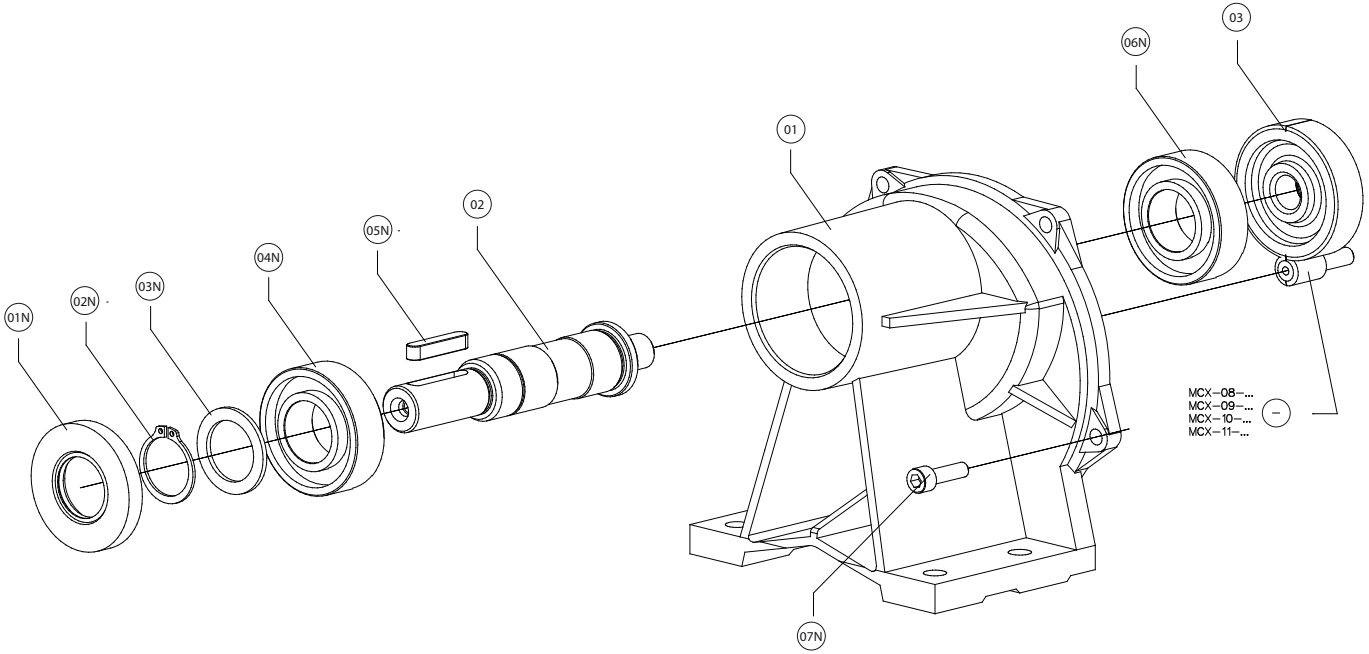

IT

MCX	01	A41 .... A61	....	+	n4	n5

		PARTICOLARI	ITEM TAB.1	VERIFICARE
	01	Carcassa		01N-07N
	02	Albero di uscita	1	01N-07N
	03	Ingranaggio	5	07N
	-	Pignone		
	01N	Anello di tenuta		
	02N	Anello di arresto		01N
	03N	Distanziale		01N
	04N	Cuscinetto		01N-07N
	05N	Linguetta	1	
	06N	Cuscinetto		01N-07N
	07N	Vite		

EN

MCX	01	A41 .... A61	....	+	n4	n5

		DESCRIPTION	ITEM TAB.1	VERIFY
	01	Casing		01N-07N
	02	Low speed shaft	1	01N-07N
	03	Gear	5	07N
	-	Pinion		
	01N	Oil seal		
	02N	Stop ring		01N
	03N	Spacer		01N
	04N	Bearing		01N-07N
	05N	Key	1	
	06N	Bearing		01N-07N
	07N	Screw		

ES

MCX	01	A41 ···· A61	····	+	n4	n5

		DESCRIPCIÓN	ITEM TAB.1	VERIFICAR
	01	Carcasa		01N-07N
	02	Eje de salida	1	01N-07N
	03	Engranaje	5	07N
	-	Piñón		
	01N	Retén		
	02N	Anillo de bloqueo		01N
	03N	Distanciador		01N
	04N	Rodamiento		01N-07N
	05N	Chaveta	1	
	06N	Rodamiento		01N-07N
	07N	Tornillo		

DE

MCX	01	A41 ···· A61	····	+	n4	n5

		BESCHREIBUNG	ITEM TAB.1	ÜBERPRÜFEN
	01	Gehäuse		01N-07N
	02	Abtriebswelle	1	01N-07N
	03	Zahnrad	5	07N
	-	Ritzel		
	01N	Dichtung		
	02N	Sicherungsring		01N
	03N	Distanzring		01N
	04N	Wälzlager		01N-07N
	05N	Passfeder	1	
	06N	Wälzlager		01N-07N
	07N	Schraube		

FR

MCX	01	A41 ···· A61	····	+	n4	n5

		DESCRIPTION	ITEM TAB.1	VERIFIER
	01	Carter		01N-07N
	02	Arbre de sortie	1	01N-07N
	03	Engranage	5	07N
	-	Pignon		
	01N	Bague d'étanchéité		
	02N	Bague d'arrêt		01N
	03N	Entretoise		01N
	04N	Roulement		01N-07N
	05N	Clavette	1	
	06N	Roulement		01N-07N
	07N	Vis		

DK

MCX	01	A41 ···· A61	····	+	n4	n5

		BESKRIVELSE	ITEM TAB.1	BEKRÆFT
	01	Hus		01N-07N
	02	Udgangsaksel	1	01N-07N
	03	Gear	5	07N
	-	Drev		
	01N	Olietætningsring		
	02N	Stopring		01N
	03N	Afstandsskive		01N
	04N	Leje		01N-07N
	05N	Feder	1	
	06N	Leje		01N-07N
	07N	Snekke		

CN

MCX	01	A41 ···· A61	····	+	n4	n5

		详图	品目表1	核实
	01	外壳		01N-07N
	02	出口轴	1	01N-07N
	03	齿轮	5	07N
	-	行星齿轮		
	01N	密封环		
	02N	制动环		01N
	03N	隔离件		01N
	04N	轴承		01N-07N
	05N	簧片	1	
	06N	轴承		01N-07N
	07N	螺丝		

RU

MCX	01	A41 ···· A61	····	+	n4	n5

		ДЕТАЛИ	ЕД. ТАБЛ.1	ПРОВЕРИТЬ
	01	Каркас		01N-07N
	02	Выходной вал	1	01N-07N
	03	Зубчатое колесо	5	07N
	-	Зубчатое колесо		
	01N	Уплотнительное кольцо		
	02N	Стопорное кольцо,		01N
	03N	Распорная втулка		01N
	04N	Подшипник		01N-07N
	05N	Язычок	1	
	06N	Подшипник		01N-07N
	07N	Болт		

MOTOVARIO®
HEART OF MOTION
a TECO Group company

TAVOLA CODICE RICAMBIO
REFERENCE SPARE PARTS TABLES
TABLEAUX CODE VUES ÉCLATÉES
TEILEXPLOSIONS-ZEICHNUNG
CÓDIGO TABLAS DIBUJOS DE DESPIECE
RESERVEDELSOVERSIGT
参考零备件表
ТАБЛИЦА С КОДАМИ ЗАПАСНЫХ ЧАСТЕЙ

MCX 01

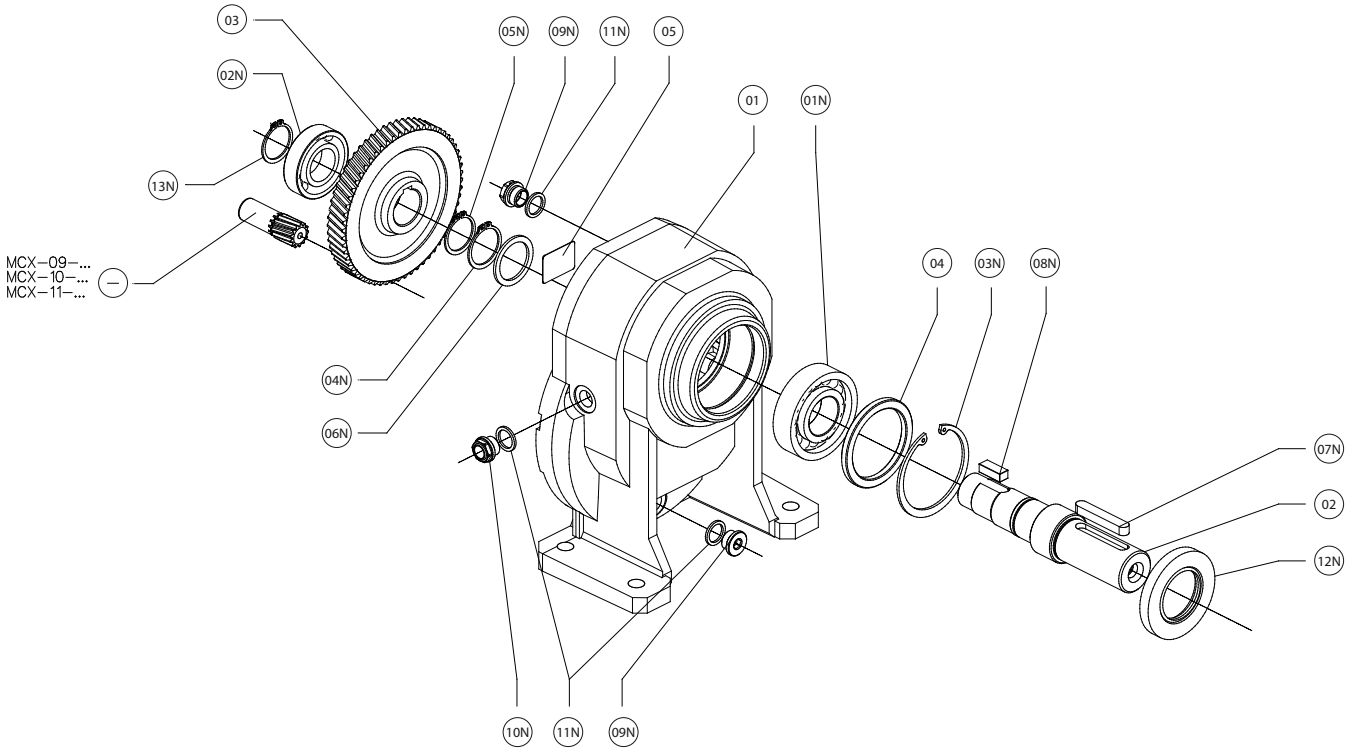

IT

MCX	01	041 ···· 121	····	+	n4	n5

		PARTICOLARI	ITEM TAB.1	VERIFICARE
	01	Carcassa		12N
	02	Albero di uscita	1	12N
	03	Ingranaggio	5	12N
	04	Distanziale		12N
	05	Targhetta		
	-	Pignone		
	01N	Cuscinetto	10	12N
	02N	Cuscinetto		12N
	03N	Anello di arresto		12N
	04N	Anello di arresto		12N
	05N	Anello di arresto		12N
	06N	Distanziale		12N
	07N	Linguetta		
	08N	Linguetta		12N
	09N	Tappo di chiusura		11N
	10N	Tappo di livello		11N
	11N	Guarnizione per tappo		
	12N	Anello di tenuta		
	13N	Anello di arresto		

EN

MCX	01	041 ···· 121	····	+	n4	n5

		DESCRIPTION	ITEM TAB.1	VERIFY
	01	Casing		12N
	02	Low speed shaft	1	12N
	03	Gear	5	12N
	04	Spacer		12N
	05	Nameplate		
	-	Pinion		
	01N	Bearing	10	12N
	02N	Bearing		12N
	03N	Stop ring		12N
	04N	Stop ring		12N
	05N	Stop ring		12N
	06N	Spacer		12N
	07N	Key		
	08N	Key		12N
	09N	Closing plug		11N
	10N	Oil level plug		11N
	11N	Plug gasket		
	12N	Oil seal		
	13N	Stop ring		

ES

MCX	01	041 121	....	+	n4	n5

		DESCRIPCIÓN	ITEM TAB.1	VERIFICAR
	01	Carcasa		12N
	02	Eje de salida	1	12N
	03	Engranaje	5	12N
	04	Distanciador		12N
	05	Tarjeta		
	-	Piñón		
	01N	Rodamiento	10	12N
	02N	Rodamiento		12N
	03N	Anillo de bloqueo		12N
	04N	Anillo de bloqueo		12N
	05N	Anillo de bloqueo		12N
	06N	Distanciador		12N
	07N	Chaveta		
	08N	Chaveta		12N
	09N	Tapón ciego		11N
	10N	Mirilla		11N
	11N	Junta para tapón		
	12N	Retén		
	13N	Anillo de bloqueo		

DE

MCX	01	041 121	....	+	n4	n5

		BESCHREIBUNG	ITEM TAB.1	ÜBERPRÜFEN
	01	Gehäuse		12N
	02	Abtriebswelle	1	12N
	03	Zahnrad	5	12N
	04	Distanzring		12N
	05	Typenschild		
	-	Ritzel		
	01N	Wälzlager	10	12N
	02N	Wälzlager		12N
	03N	Sicherungsring		12N
	04N	Sicherungsring		12N
	05N	Sicherungsring		12N
	06N	Distanzring		12N
	07N	Passfeder		
	08N	Passfeder		12N
	09N	Verschlussschraube		11N
	10N	Ölstandsschraube		11N
	11N	Schraubendichtung		
	12N	Dichtung		
	13N	Sicherungsring		

FR

MCX	01	041 121	....	+	n4	n5

		DESCRIPTION	ITEM TAB.1	VERIFIER
	01	Carter		12N
	02	Arbre de sortie	1	12N
	03	Engranage	5	12N
	04	Entretoise		12N
	05	Plaque d'identification		
	-	Pignon		
	01N	Roulement	10	12N
	02N	Roulement		12N
	03N	Bague d'arrêt		12N
	04N	Bague d'arrêt		12N
	05N	Bague d'arrêt		12N
	06N	Entretoise		12N
	07N	Clavette		
	08N	Clavette		12N
	09N	Bouchon		11N
	10N	Bouchon de niveau		11N
	11N	Protection pour arbre		
	12N	Bague d'étanchéité		
	13N	Bague d'arrêt		

DK

MCX	01	041 121	....	+	n4	n5

		BESKRIVELSE	ITEM TAB.1	BEKRÆFT
	01	Hus		12N
	02	Udgangsaksel	1	12N
	03	Gear	5	12N
	04	Afstandsskive		12N
	05	Typeskilt		
	-	Drev		
	01N	Leje	10	12N
	02N	Leje		12N
	03N	Stopring		12N
	04N	Stopring		12N
	05N	Stopring		12N
	06N	Afstandsskive		12N
	07N	Feder		
	08N	Feder		12N
	09N	Prop		11N
	10N	Oliestandsglas		11N
	11N	Lukkeskrue		
	12N	Olietætningsring		
	13N	Stopring		

CN

MCX	01	041 121	....	+	n4	n5

		详图	品目表1	核实
	01	外壳		12N
	02	出口轴	1	12N
	03	齿轮	5	12N
	04	隔离件		12N
	05	铭牌		
	-	行星齿轮		
	01N	轴承	10	12N
	02N	轴承		12N
	03N	制动环		12N
	04N	制动环		12N
	05N	制动环		12N
	06N	隔离件		12N
	07N	簧片		
	08N	簧片		12N
	09N	封盖		11N
	10N	油位塞		11N
	11N	封盖的垫片		
	12N	密封环		
	13N	制动环		

RU

MCX	01	041 121	....	+	n4	n5

		ДЕТАЛИ	ЕД. ТАБЛ.1	ПРОВЕРИТЬ
	01	Каркас		12N
	02	Выходной вал	1	12N
	03	Зубчатое колесо	5	12N
	04	Распорная втулка		12N
	05	Заводская табличка		
	-	Зубчатое колесо		
	01N	Подшипник	10	12N
	02N	Подшипник		12N
	03N	Стопорное кольцо,		12N
	04N	Стопорное кольцо,		12N
	05N	Стопорное кольцо,		12N
	06N	Распорная втулка		12N
	07N	Язычок		
	08N	Язычок		12N
	09N	Запорная заглушка		11N
	10N	Заглушка уровня		11N
	11N	Прокладка для заглушки		
	12N	Уплотнительное кольцо		
	13N	Стопорное кольцо,		

MOTOVARIO®
HEART OF MOTION
a TECO Group company

TAVOLA CODICE RICAMBIO
REFERENCE SPARE PARTS TABLES
TABLEAUX CODE VUES ÉCLATÉES
TEILEXPLOSIONS-ZEICHNUNG
CÓDIGO TABLAS DIBUJOS DE DESPIECE
RESERVEDELSOVERSIGT
参考零备件表
ТАБЛИЦА С КОДАМИ ЗАПАСНЫХ ЧАСТЕЙ

MCX 02

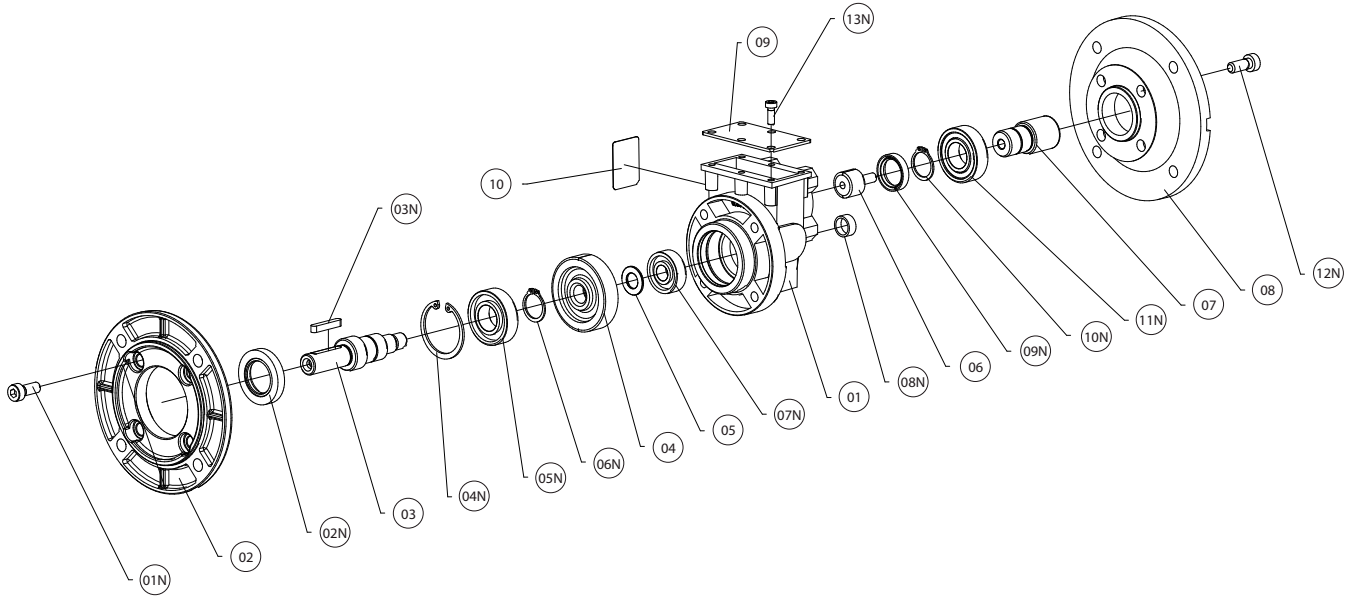

IT

MCX	02	A31	••••	+	n4	n5

		PARTICOLARI	KIT	ITEM TAB.1	VERIFICARE
	01	Carcassa			
	02	Flangia di uscita		2	
	03	Albero di uscita		1	
	04	Ingranaggio		5	
	05	Distanziale			
	06	Pignone		3	
	07	Manicotto motore		3	
	08	Kit Flangia attacco motore	12N	2	
	09	Coperchio			
	10	Targhetta			
	01N	Vite			
	02N	Anello di tenuta			
	03N	Linguetta		1	
	04N	Anello di arresto			
	05N	Cuscinetto			
	06N	Anello di arresto			
	07N	Cuscinetto			
	08N	Cappellotto			
	09N	Anello di tenuta			
	10N	Anello di arresto			
	11N	Cuscinetto			
	12N	Vite			
	13N	Vite			

EN

MCX	02	A31	••••	+	n4	n5

		DESCRIPTION	KIT	ITEM TAB.1	VERIFY
	01	Casing			
	02	Output flange		2	
	03	Low speed shaft		1	
	04	Gear		5	
	05	Spacer			
	06	Pinion		3	
	07	Motor sleeve		3	
	08	Motor flange kit	12N	2	
	09	Cover			
	10	Nameplate			
	01N	Screw			
	02N	Oil seal			
	03N	Key		1	
	04N	Stop ring			
	05N	Bearing			
	06N	Stop ring			
	07N	Bearing			
	08N	Cap			
	09N	Oil seal			
	10N	Stop ring			
	11N	Bearing			
	12N	Screw			
	13N	Screw			

ES

MCX	02	A31	....	+	n4	n5

		DESCRIPCIÓN	KIT	ITEM TAB.1	VERIFICAR
	01	Carcasa			
	02	Brida de salida		2	
	03	Eje de salida		1	
	04	Engranaje		5	
	05	Distanciador			
	06	Piñón		3	
	07	Buje motor		3	
	08	Kit brida ataque motor	12N	2	
	09	Tapeta			
	10	Tarjeta			
	01N	Tornillo			
	02N	Retén			
	03N	Chaveta		1	
	04N	Anillo de bloqueo			
	05N	Rodamiento			
	06N	Anillo de bloqueo			
	07N	Rodamiento			
	08N	Tapeta			
	09N	Retén			
	10N	Anillo de bloqueo			
	11N	Rodamiento			
	12N	Tornillo			
	13N	Tornillo			

DE

MCX	02	A31	....	+	n4	n5

		BESCHREIBUNG	KIT	ITEM TAB.1	ÜBERPRÜFEN
	01	Gehäuse			
	02	Abtriebsflansch		2	
	03	Abtriebswelle		1	
	04	Zahnrad		5	
	05	Distanzring			
	06	Ritzel		3	
	07	Motorbuchse		3	
	08	Motorflansch-Kit	12N	2	
	09	Deckel			
	10	Typenschild			
	01N	Schraube			
	02N	Dichtung			
	03N	Passfeder		1	
	04N	Sicherungsring			
	05N	Wälzlager			
	06N	Sicherungsring			
	07N	Wälzlager			
	08N	Deckel			
	09N	Dichtung			
	10N	Sicherungsring			
	11N	Wälzlager			
	12N	Schraube			
	13N	Schraube			

FR

MCX	02	A31	....	+	n4	n5

		DESCRIPTION	KIT	ITEM TAB.1	VERIFIER
	01	Carter			
	02	Bride de sortie		2	
	03	Arbre de sortie		1	
	04	Engranage		5	
	05	Entretoise			
	06	Pignon		3	
	07	Douille moteur		3	
	08	Kit bride d'adaptation moteur	12N	2	
	09	Couvercle			
	10	Plaque d'identification			
	01N	Vis			
	02N	Bague d'étanchéité			
	03N	Clavette		1	
	04N	Bague d'arrêt			
	05N	Roulement			
	06N	Bague d'arrêt			
	07N	Roulement			
	08N	Couvercle			
	09N	Bague d'étanchéité			
	10N	Bague d'arrêt			
	11N	Roulement			
	12N	Vis			
	13N	Vis			

DK

MCX	02	A31	....	+	n4	n5

		BESKRIVELSE	KIT	ITEM TAB.1	BEKRÆFT
	01	Hus			
	02	Afgangsflange		2	
	03	Udgangsaksel		1	
	04	Gear		5	
	05	Afstandsskive			
	06	Drev		3	
	07	Motorbøsning		3	
	08	Motorflange	12N	2	
	09	Dæksel			
	10	Typeskilt			
	01N	Snekke			
	02N	Olietætningsring			
	03N	Feder		1	
	04N	Stopring			
	05N	Leje			
	06N	Stopring			
	07N	Leje			
	08N	Låg			
	09N	Olietætningsring			
	10N	Stopring			
	11N	Leje			
	12N	Snekke			
	13N	Snekke			

CN

MCX	02	A31	....	+	n4	n5

		详图	套件	品目表1	核实
	01	外壳			
	02	出口法兰		2	
	03	出口轴		1	
	04	齿轮		5	
	05	隔离件			
	06	行星齿轮		3	
	07	电动机轴套		3	
	08	电动机接头法兰套件	12N	2	
	09	封盖			
	10	铭牌			
	01N	螺钉			
	02N	密封环			
	03N	簧片		1	
	04N	制动环			
	05N	轴承			
	06N	制动环			
	07N	轴承			
	08N	封盖			
	09N	密封环			
	10N	制动环			
	11N	轴承			
	12N	螺钉			
	13N	螺钉			

RU

MCX	02	A31	....	+	n4	n5

		ДЕТАЛИ	КОМПЛЕКТ	ЕД. ТАБЛ.1	ПРОВЕРИТЬ
	01	Каркас			
	02	Выходной фланец		2	
	03	Выходной вал		1	
	04	Зубчатое колесо		5	
	05	Распорная втулка			
	06	Зубчатое колесо		3	
	07	Муфта двигателя		3	
	08	Комплект Фланец крепления двигателя	12N	2	
	09	Крышка			
	10	Заводская табличка			
	01N	Болт			
	02N	Уплотнительное кольцо			
	03N	Язычок		1	
	04N	Стопорное кольцо			
	05N	Подшипник			
	06N	Стопорное кольцо			
	07N	Подшипник			
	08N	Крышка			
	09N	Уплотнительное кольцо			
	10N	Стопорное кольцо			
	11N	Подшипник			
	12N	Болт			
	13N	Болт			

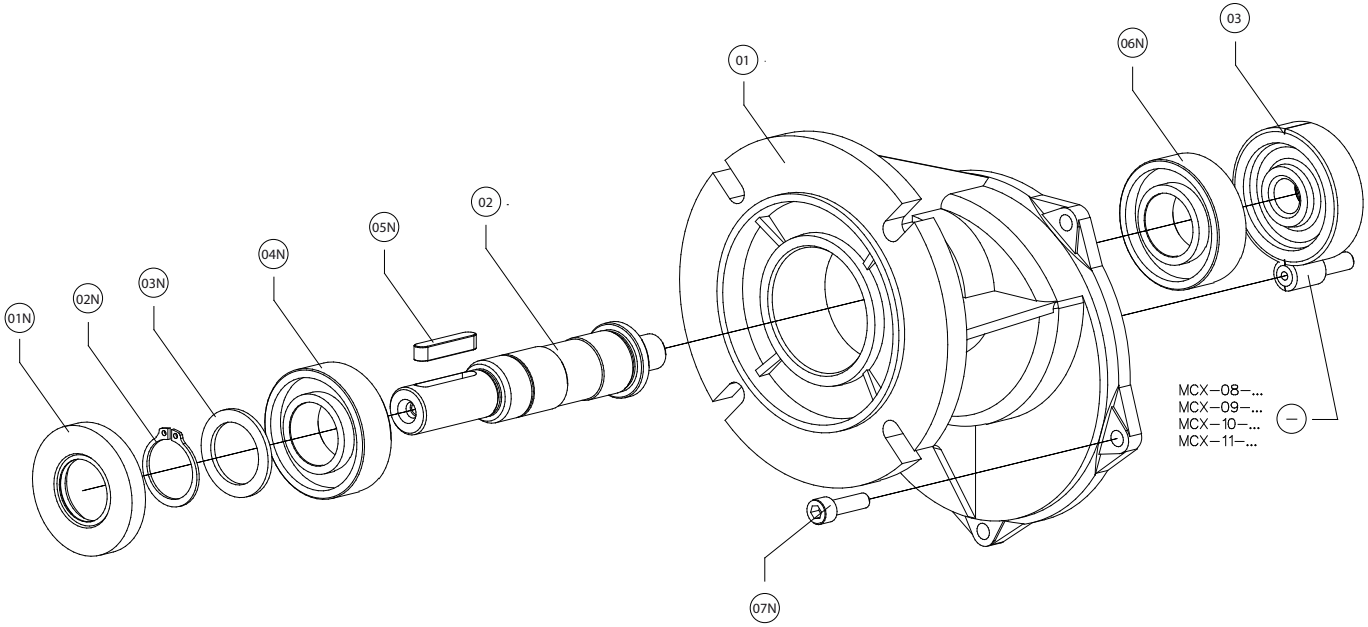

IT

MCX	02	A41 •••• A61	••••	+	n4	n5

		PARTICOLARI	ITEM TAB.1	VERIFICARE
	01	Carcassa		01N-07N
	02	Albero di uscita	1	01N-07N
	03	Ingranaggio	5	07N
	-	Pignone		
	01N	Anello di tenuta		
	02N	Anello di arresto		01N
	03N	Distanziale		01N
	04N	Cuscinetto		01N-07N
	05N	Linguetta	1	
	06N	Cuscinetto		01N-07N
	07N	Vite		

EN

MCX	02	A41 •••• A61	••••	+	n4	n5

		DESCRIPTION	ITEM TAB.1	VERIFY
	01	Casing		01N-07N
	02	Low speed shaft	1	01N-07N
	03	Gear	5	07N
	-	Pinion		
	01N	Oil seal		
	02N	Stop ring		01N
	03N	Spacer		01N
	04N	Bearing		01N-07N
	05N	Key	1	
	06N	Bearing		01N-07N
	07N	Screw		

ES

MCX	02	A41 ···· A61	····	+	n4	n5

		DESCRIPCIÓN	ITEM TAB.1	VERIFICAR
	01	Carcasa		01N-07N
	02	Eje de salida	1	01N-07N
	03	Engranaje	5	07N
	-	Piñón		

	01N	Retén		
	02N	Anillo de bloqueo		01N
	03N	Distanciador		01N
	04N	Rodamiento		01N-07N
	05N	Chaveta	1	
	06N	Rodamiento		01N-07N
	07N	Tornillo		

DE

MCX	02	A41 ···· A61	····	+	n4	n5

		BESCHREIBUNG	ITEM TAB.1	ÜBERPRÜFEN
	01	Gehäuse		01N-07N
	02	Abtriebswelle	1	01N-07N
	03	Zahnrad	5	07N
	-	Ritzel		

	01N	Dichtung		
	02N	Sicherungsring		01N
	03N	Distanzring		01N
	04N	Wälzlager		01N-07N
	05N	Passfeder	1	
	06N	Wälzlager		01N-07N
	07N	Schraube		

FR

MCX	02	A41 ···· A61	····	+	n4	n5

		DESCRIPTION	ITEM TAB.1	VERIFIER
	01	Carter		01N-07N
	02	Arbre de sortie	1	01N-07N
	03	Engranage	5	07N
	-	Pignon		

	01N	Bague d'étanchéité		
	02N	Bague d'arrêt		01N
	03N	Entretoise		01N
	04N	Roulement		01N-07N
	05N	Clavette	1	
	06N	Roulement		01N-07N
	07N	Vis		

DK

MCX	02	A41 ···· A61	····	+	n4	n5

		BESKRIVELSE	ITEM TAB.1	BEKRÆFT
	01	Hus		01N-07N
	02	Udgangsaksel	1	01N-07N
	03	Gear	5	07N
	-	Drev		

	01N	Olietætningsring		
	02N	Stopring		01N
	03N	Afstandsskive		01N
	04N	Leje		01N-07N
	05N	Feder	1	
	06N	Leje		01N-07N
	07N	Snekke		

CN

MCX	02	A41 ···· A61	····	+	n4	n5

		详图	品目表1	核实
	01	外壳		01N-07N
	02	出口轴	1	01N-07N
	03	齿轮	5	07N
	-	行星齿轮		

	01N	密封环		
	02N	制动环		01N
	03N	隔离件		01N
	04N	轴承		01N-07N
	05N	簧片	1	
	06N	轴承		01N-07N
	07N	螺钉		

RU

MCX	02	A41 ···· A61	····	+	n4	n5

		ДЕТАЛИ	ЕД. ТАБЛ.1	ПРОВЕРИТЬ
	01	Каркас		01N-07N
	02	Выходной вал	1	01N-07N
	03	Зубчатое колесо	5	07N
	-	Зубчатое колесо		

	01N	Уплотнительное кольцо		
	02N	Стопорное кольцо,		01N
	03N	Распорная втулка		01N
	04N	Подшипник		01N-07N
	05N	Язычок	1	
	06N	Подшипник		01N-07N
	07N	Болт		

MOTOVARIO®
HEART OF MOTION
a TECO Group company

TAVOLA CODICE RICAMBIO
REFERENCE SPARE PARTS TABLES
TABLEAUX CODE VUES ÉCLATÉES
TEILEXPLOSIONS-ZEICHNUNG
CÓDIGO TABLAS DIBUJOS DE DESPIECE
RESERVEDELSOVERSIGT
参考零备件表
ТАБЛИЦА С КОДАМИ ЗАПАСНЫХ ЧАСТЕЙ

MCX 02

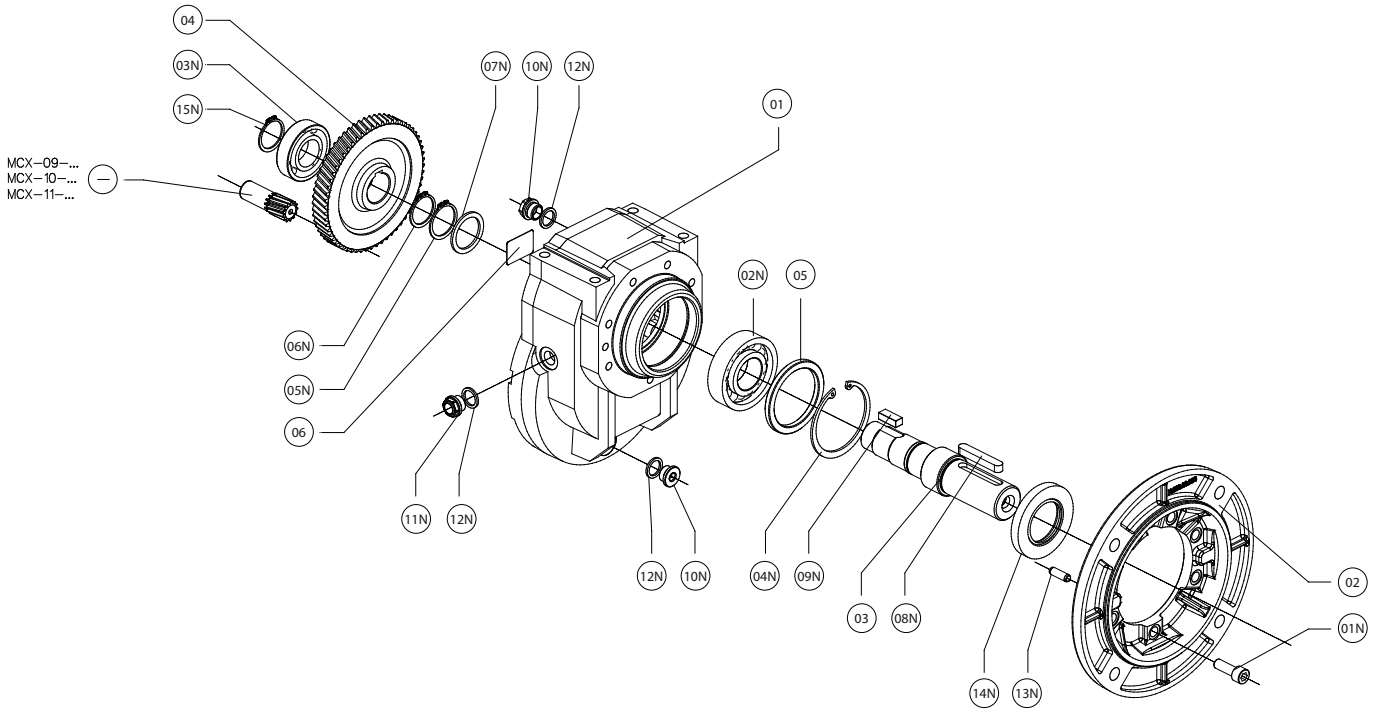

IT

MCX	02	041 121	....	+	n4	n5

		PARTICOLARI	KIT	ITEM TAB.1	VERIFICARE
	01	Carcassa			13N-14N
	02	Kit Flangia di uscita	01N 14N	6	13N
	03	Albero di uscita		1	14N
	04	Ingranaggio		5	14N
	05	Distanziale			14N
	06	Targhetta			
	-	Pignone			
	01N	Vite			
	02N	Cuscinetto		10	14N
	03N	Cuscinetto			14N
	04N	Anello di arresto			14N
	05N	Anello di arresto			14N
	06N	Anello di arresto			14N
	07N	Distanziale			14N
	08N	Linguetta			
	09N	Linguetta			14N
	10N	Tappo di chiusura			12N
	11N	Tappo di livello			12N
	12N	Guarnizione per tappo			
	13N	Spina			
	14N	Anello di tenuta			
	15N	Anello di arresto			

EN

MCX	02	041 121	....	+	n4	n5

		DESCRIPTION	KIT	ITEM TAB.1	VERIFY
	01	Casing			13N-14N
	02	Output flange kit	01N 14N	6	13N
	03	Low speed shaft		1	14N
	04	Gear		5	14N
	05	Spacer			14N
	06	Nameplate			
	-	Pinion			
	01N	Screw			
	02N	Bearing		10	14N
	03N	Bearing			14N
	04N	Stop ring			14N
	05N	Stop ring			14N
	06N	Stop ring			14N
	07N	Spacer			14N
	08N	Key			
	09N	Key			14N
	10N	Closing plug			12N
	11N	Oil level plug			12N
	12N	Plug gasket			
	13N	Pin			
	14N	Oil seal			
	15N	Stop ring			

ES

MCX	02	041 ···· 121	····		n4	n5

		DESCRIPCIÓN	KIT	ITEM TAB.1	VERIFICAR
	01	Carcasa			13N-14N
	02	Kit brida de salida	01N 14N	6	13N
	03	Eje de salida		1	14N
	04	Engranaje		5	14N
	05	Distanciador			14N
	06	Tarjeta			
	-	Piñón			
	01N	Tornillo			
	02N	Rodamiento		10	14N
	03N	Rodamiento			14N
	04N	Anillo de bloqueo			14N
	05N	Anillo de bloqueo			14N
	06N	Anillo de bloqueo			14N
	07N	Distanciador			14N
	08N	Chaveta			
	09N	Chaveta			14N
	10N	Tapón ciego			12N
	11N	Mirilla			12N
	12N	Junta para tapón			
	13N	Pasador			
	14N	Retén			
	15N	Anillo de bloqueo			

DE

MCX	02	041 ···· 121	····	+	n4	n5

		BESCHREIBUNG	KIT	ITEM TAB.1	ÜBERPRÜFEN
	01	Gehäuse			13N-14N
	02	Abtriebsflansch-Kit	01N 14N	6	13N
	03	Abtriebswelle		1	14N
	04	Zahnrad		5	14N
	05	Distanzring			14N
	06	Typenschild			
	-	Ritzel			
	01N	Schraube			
	02N	Wälzlager		10	14N
	03N	Wälzlager			14N
	04N	Sicherungsring			14N
	05N	Sicherungsring			14N
	06N	Sicherungsring			14N
	07N	Distanzring			14N
	08N	Passfeder			
	09N	Passfeder			14N
	10N	Verschlussschraube			12N
	11N	Ölstandsschraube			12N
	12N	Schraubendichtung			
	13N	Stift			
	14N	Dichtung			
	15N	Sicherungsring			

FR

MCX	02	041 ···· 121	····	+	n4	n5

		DESCRIPTION	KIT	ITEM TAB.1	VERIFIER
	01	Carter			13N-14N
	02	Kit bride de sortie	01N 14N	6	13N
	03	Arbre de sortie		1	14N
	04	Engranage		5	14N
	05	Entretoise			14N
	06	Plaque d'identification			
	-	Pignon			
	01N	Vis			
	02N	Roulement		10	14N
	03N	Roulement			14N
	04N	Bague d'arrêt			14N
	05N	Bague d'arrêt			14N
	06N	Bague d'arrêt			14N
	07N	Entretoise			14N
	08N	Clavette			
	09N	Clavette			14N
	10N	Bouchon			12N
	11N	Bouchon de niveau			12N
	12N	Protection pour arbre			
	13N	Goupille			
	14N	Bague d'étanchéité			
	15N	Bague d'arrêt			

DK

MCX	02	041 ···· 121	····		n4	n5

		BESKRIVELSE	KIT	ITEM TAB.1	BEKRÆFT
	01	Hus			13N-14N
	02	Udgangsflange	01N 14N	6	13N
	03	Udgangsaksel		1	14N
	04	Gear		5	14N
	05	Afstandsskive			14N
	06	Typeskilt			
	-	Drev			
	01N	Snekke			
	02N	Leje		10	14N
	03N	Leje			14N
	04N	Stopring			14N
	05N	Stopring			14N
	06N	Stopring			14N
	07N	Afstandsskive			14N
	08N	Feder			
	09N	Feder			14N
	10N	Prop			12N
	11N	Oliestandsglas			12N
	12N	Lukkeskrue			
	13N	Pin			
	14N	Olietætningsring			
	15N	Stopring			

CN

MCX	02	041 ···· 121	····	+	n4	n5

		详图	套件	品目表1	核实
	01	外壳			13N-14N
	02	出口法兰套件	01N 14N	6	13N
	03	出口轴		1	14N
	04	齿轮		5	14N
	05	隔离件			14N
	06	铭牌			
	-	行星齿轮			
	01N	螺钉			
	02N	轴承		10	14N
	03N	轴承			14N
	04N	制动环			14N
	05N	制动环			14N
	06N	制动环			14N
	07N	隔离件			14N
	08N	簧片			
	09N	簧片			14N
	10N	封盖			12N
	11N	油位塞			12N
	12N	封盖的垫片			
	13N	销钉			
	14N	密封环			
	15N	制动环			

RU

MCX	02	041 ···· 121	····	+	n4	n5

		ДЕТАЛИ	КОМПЛЕКТ	ЕД. ТАБЛ.1	ПРОВЕРИТЬ
	01	Каркас			13N-14N
	02	Комплект выходного фланца	01N 14N	6	13N
	03	Выходной вал		1	14N
	04	Зубчатое колесо		5	14N
	05	Распорная втулка			14N
	06	Заводская табличка			
	-	Зубчатое колесо			
	01N	Болт			
	02N	Подшипник		10	14N
	03N	Подшипник			14N
	04N	Стопорное кольцо,			14N
	05N	Стопорное кольцо,			14N
	06N	Стопорное кольцо,			14N
	07N	Распорная втулка			14N
	08N	Язычок			
	09N	Язычок			14N
	10N	Запорная заглушка			12N
	11N	Заглушка уровня			12N
	12N	Прокладка для заглушки			
	13N	Шпилька			
	14N	Уплотнительное кольцо			
	15N	Стопорное кольцо,			

MOTOVARIO®
HEART OF MOTION
a TECO Group company

TAVOLA CODICE RICAMBIO
REFERENCE SPARE PARTS TABLES
TABLEAUX CODE VUES ÉCLATÉES
TEILEXPLOSIONS-ZEICHNUNG
CÓDIGO TABLAS DIBUJOS DE DESPIECE
RESERVEDELSOVERSIGT
参考零备件表
ТАБЛИЦА С КОДАМИ ЗАПАСНЫХ ЧАСТЕЙ

MCX 03

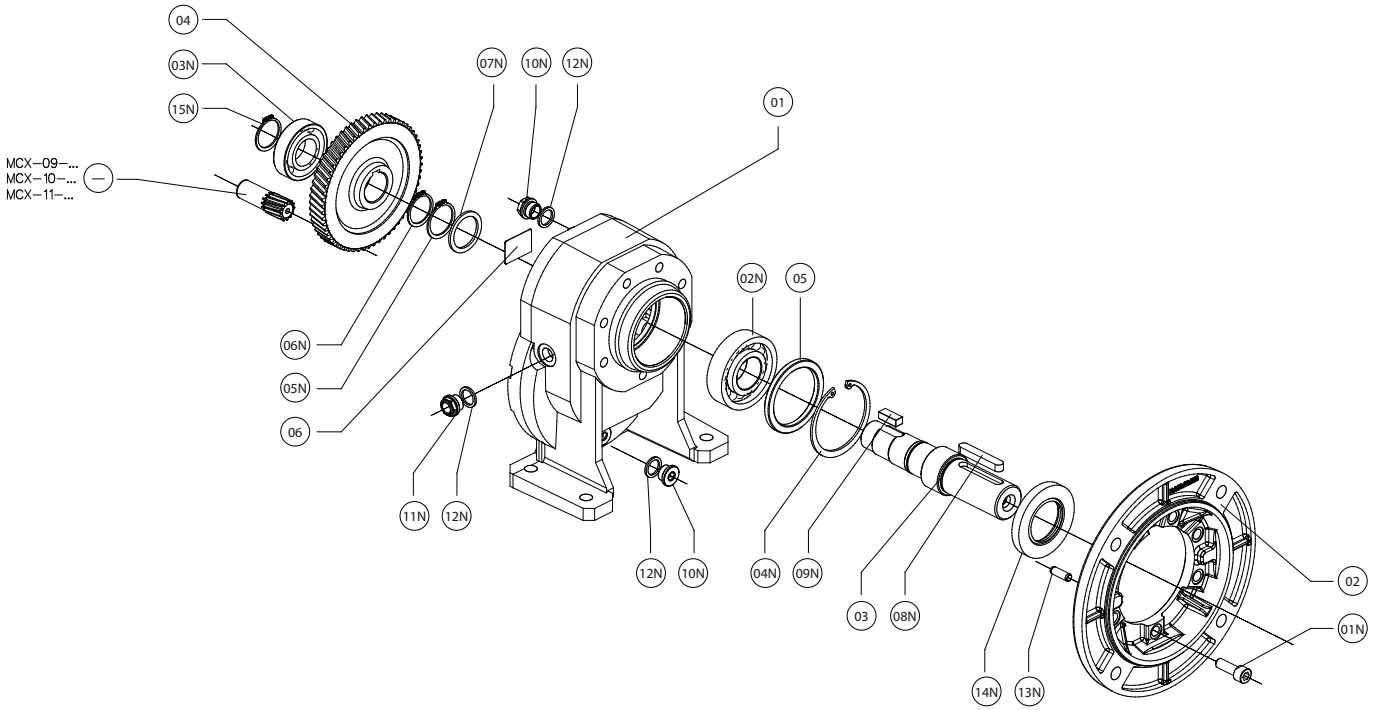

IT

MCX	03	041 121	....	+	n4	n5

		PARTICOLARI	KIT	ITEM TAB.1	VERIFICARE
	01	Carcassa			13N-14N
	02	Kit Flangia di uscita	01N 14N	6	13N
	03	Albero di uscita		1	14N
	04	Ingranaggio		5	14N
	05	Distanziale			14N
	06	Targhetta			
	-	Pignone			
	01N	Vite			
	02N	Cuscinetto		10	14N
	03N	Cuscinetto			14N
	04N	Anello di arresto			14N
	05N	Anello di arresto			14N
	06N	Anello di arresto			14N
	07N	Distanziale			14N
	08N	Linguetta			
	09N	Linguetta			14N
	10N	Tappo di chiusura			12N
	11N	Tappo di livello			12N
	12N	Guarnizione per tappo			
	13N	Spina			
	14N	Anello di tenuta			
	15N	Anello di arresto			

EN

MCX	03	041 121	....	+	n4	n5

		DESCRIPTION	KIT	ITEM TAB.1	VERIFY
	01	Casing			13N-14N
	02	Output flange kit	01N 14N	6	13N
	03	Low speed shaft		1	14N
	04	Gear		5	14N
	05	Spacer			14N
	06	Nameplate			
	-	Pinion			
	01N	Screw			
	02N	Bearing		10	14N
	03N	Bearing			14N
	04N	Stop ring			14N
	05N	Stop ring			14N
	06N	Stop ring			14N
	07N	Spacer			14N
	08N	Key			
	09N	Key			14N
	10N	Closing plug			12N
	11N	Oil level plug			12N
	12N	Plug gasket			
	13N	Pin			
	14N	Oil seal			
	15N	Stop ring			

ES

MCX	03	041 ···· 121	····	+	n4	n5

		DESCRIPCIÓN	KIT	ITEM TAB.1	VERIFICAR
	01	Carcasa			13N-14N
	02	Kit brida de salida	01N 14N	6	13N
	03	Eje de salida		1	14N
	04	Engranaje		5	14N
	05	Distanciador			14N
	06	Tarjeta			
	-	Piñón			
	01N	Tornillo			
	02N	Rodamiento		10	14N
	03N	Rodamiento			14N
	04N	Anillo de bloqueo			14N
	05N	Anillo de bloqueo			14N
	06N	Anillo de bloqueo			14N
	07N	Distanciador			14N
	08N	Chaveta			
	09N	Chaveta			14N
	10N	Tapón ciego			12N
	11N	Mirilla			12N
	12N	Junta para tapón			
	13N	Pasador			
	14N	Retén			
	15N	Anillo de bloqueo			

DE

MCX	03	041 ···· 121	····	+	n4	n5

		BESCHREIBUNG	KIT	ITEM TAB.1	ÜBERPRÜFEN
	01	Gehäuse			13N-14N
	02	Abtriebsflansch-Kit	01N 14N	6	13N
	03	Abtriebswelle		1	14N
	04	Zahnrad		5	14N
	05	Distanzring			14N
	06	Typenschild			
	-	Ritzel			
	01N	Schraube			
	02N	Wälzlager		10	14N
	03N	Wälzlager			14N
	04N	Sicherungsring			14N
	05N	Sicherungsring			14N
	06N	Sicherungsring			14N
	07N	Distanzring			14N
	08N	Passfeder			
	09N	Passfeder			14N
	10N	Verschlussschraube			12N
	11N	Ölstandsschraube			12N
	12N	Schraubendichtung			
	13N	Stift			
	14N	Dichtung			
	15N	Sicherungsring			

FR

MCX	03	041 ···· 121	····	+	n4	n5

		DESCRIPTION	KIT	ITEM TAB.1	VERIFIER
	01	Carter			13N-14N
	02	Kit bride de sortie	01N 14N	6	13N
	03	Arbre de sortie		1	14N
	04	Engranage		5	14N
	05	Entretoise			14N
	06	Plaque d'identification			
	-	Pignon			
	01N	Vis			
	02N	Roulement		10	14N
	03N	Roulement			14N
	04N	Bague d'arrêt			14N
	05N	Bague d'arrêt			14N
	06N	Bague d'arrêt			14N
	07N	Entretoise			14N
	08N	Clavette			
	09N	Clavette			14N
	10N	Bouchon			12N
	11N	Bouchon de niveau			12N
	12N	Protection pour arbre			
	13N	Goupille			
	14N	Bague d'étanchéité			
	15N	Bague d'arrêt			

DK

MCX	03	041 ···· 121	····	+	n4	n5

		BESKRIVELSE	KIT	ITEM TAB.1	BEKRÆFT
	01	Hus			13N-14N
	02	Udgangsflange	01N 14N	6	13N
	03	Udgangsaksel		1	14N
	04	Gear		5	14N
	05	Afstandsskive			14N
	06	Typeskilt			
	-	Drev			
	01N	Snekke			
	02N	Leje		10	14N
	03N	Leje			14N
	04N	Stopring			14N
	05N	Stopring			14N
	06N	Stopring			14N
	07N	Afstandsskive			14N
	08N	Feder			
	09N	Feder			14N
	10N	Prop			12N
	11N	Oliestandsglas			12N
	12N	Lukkeskrue			
	13N	Pin			
	14N	Olietætningsring			
	15N	Stopring			

CN

MCX	03	041 ···· 121	····	+	n4	n5

		详图	套件	品目表1	核实
	01	外壳			13N-14N
	02	出口法兰套件	01N 14N	6	13N
	03	出口轴		1	14N
	04	齿轮		5	14N
	05	隔离件			14N
	06	铭牌			
	-	行星齿轮			
	01N	螺钉			
	02N	轴承		10	14N
	03N	轴承			14N
	04N	制动环			14N
	05N	制动环			14N
	06N	制动环			14N
	07N	隔离件			14N
	08N	簧片			
	09N	簧片			14N
	10N	封盖			12N
	11N	油位塞			12N
	12N	封盖的垫片			
	13N	销钉			
	14N	密封环			
	15N	密封环			

RU

MCX	03	041 ···· 121	····	+	n4	n5

		ДЕТАЛИ	КОМПЛЕКТ	ЕД. ТАБЛ.1	ПРОВЕРИТЬ
	01	Каркас			13N-14N
	02	Комплект выходного фланца	01N 14N	6	13N
	03	Выходной вал		1	14N
	04	Зубчатое колесо		5	14N
	05	Распорная втулка			14N
	06	Заводская табличка			
	-	Зубчатое колесо			
	01N	Болт			
	02N	Подшипник		10	14N
	03N	Подшипник			14N
	04N	Стопорное кольцо,			14N
	05N	Стопорное кольцо,			14N
	06N	Стопорное кольцо,			14N
	07N	Распорная втулка			14N
	08N	Язычок			
	09N	Язычок			14N
	10N	Запорная заглушка			12N
	11N	Заглушка уровня			12N
	12N	Прокладка для заглушки			
	13N	Шпилька			
	14N	Уплотнительное кольцо			
	15N	Стопорное кольцо,			

MOTOVARIO®
HEART OF MOTION
a TECO Group company

TAVOLA CODICE RICAMBIO
REFERENCE SPARE PARTS TABLES
TABLEAUX CODE VUES ÉCLATÉES
TEILEXPLOSIONS-ZEICHNUNG
CÓDIGO TABLAS DIBUJOS DE DESPIECE
RESERVEDELSOVERSIGT
参考零备件表
ТАБЛИЦА С КОДАМИ ЗАПАСНЫХ ЧАСТЕЙ

MCX 04

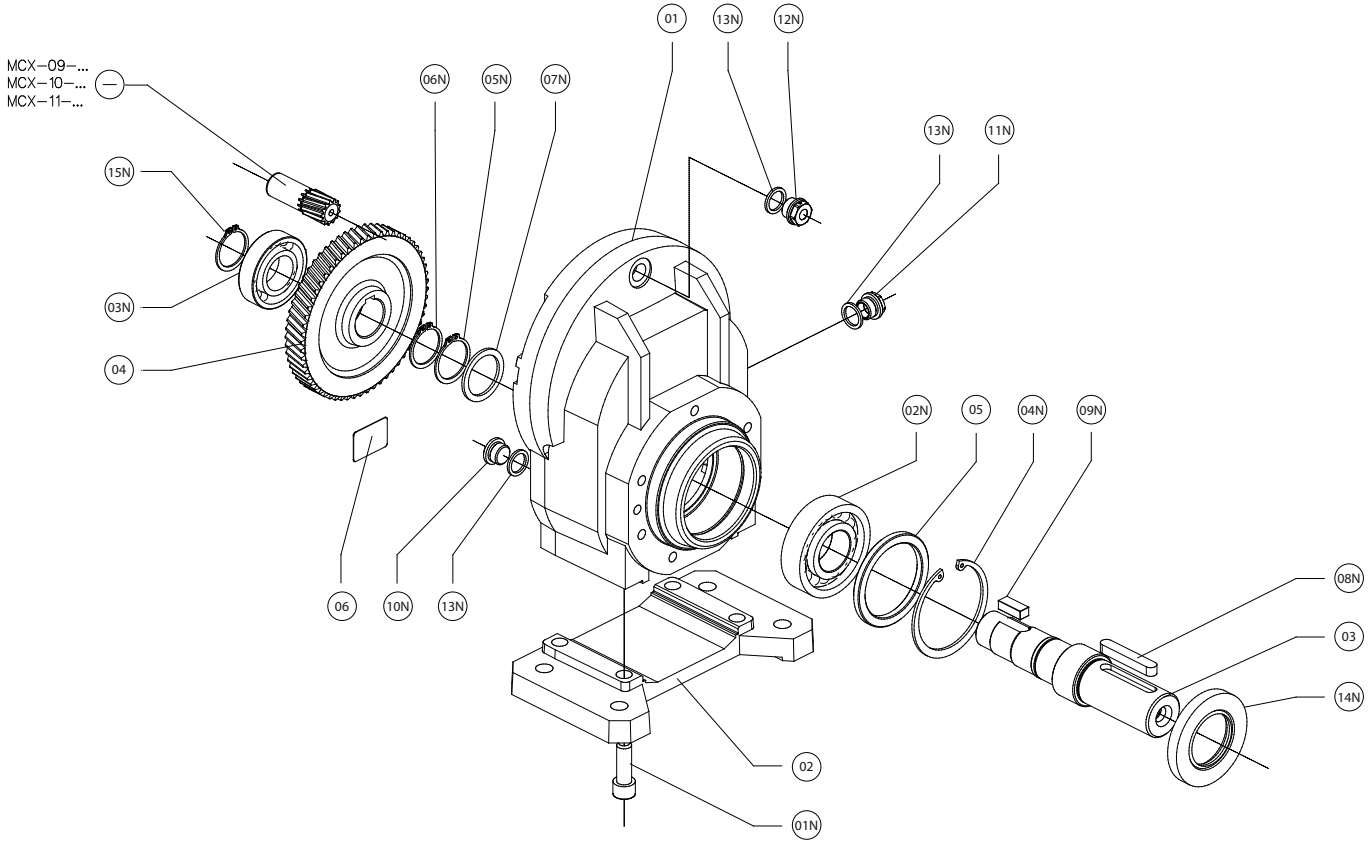

IT

MCX	04	041 ···· 121	····	+	n4	n5

		PARTICOLARI	KIT	ITEM TAB.1	VERIFICARE
	01	Carcassa			14N
	02	Kit Piede	01N		
	03	Albero di uscita		1	14N
	04	Ingranaggio		5	14N
	05	Distanziale			14N
	06	Targhetta			
	-	Pignone			

	01N	Vite		
	02N	Cuscinetto	10	14N
	03N	Cuscinetto		14N
	04N	Anello di arresto		14N
	05N	Anello di arresto		14N
	06N	Anello di arresto		14N
	07N	Distanziale		14N
	08N	Linguetta		
	09N	Linguetta		14N
	10N	Tappo di chiusura		13N
	11N	Tappo di livello		13N
	12N	Tappo di sfiato		13N
	13N	Guarnizione per tappo		
	14N	Anello di tenuta		
	15N	Anello di arresto		

EN

MCX	04	041 ···· 121	····	+	n4	n5

		DESCRIPTION	KIT	ITEM TAB.1	VERIFY
	01	Casing			14N
	02	Foot Kit	01N		
	03	Low speed shaft		1	14N
	04	Gear		5	14N
	05	Spacer			14N
	06	Nameplate			
	-	Pinion			

	01N	Screw		
	02N	Bearing	10	14N
	03N	Bearing		14N
	04N	Stop ring		14N
	05N	Stop ring		14N
	06N	Stop ring		14N
	07N	Spacer		14N
	08N	Key		
	09N	Key		14N
	10N	Closing plug		13N
	11N	Oil level plug		13N
	12N	Plug gasket		13N
	13N	Breather plug		
	14N	Oil seal		
	15N	Stop ring		

ES

MCX	04	041 121	....	+	n4	n5

		DESCRIPCIÓN	KIT	ITEM TAB.1	VERIFICAR
	01	Carcasa			14N
	02	Kit pata	01N		
	03	Eje de salida		1	14N
	04	Engranaje		5	14N
	05	Distanciador			14N
	06	Tarjeta			
	-	Piñón			

	01N	Tornillo		
	02N	Rodamiento	10	14N
	03N	Rodamiento		14N
	04N	Anillo de bloqueo		14N
	05N	Anillo de bloqueo		14N
	06N	Anillo de bloqueo		14N
	07N	Distanciador		14N
	08N	Chaveta		
	09N	Chaveta		14N
	10N	Tapón ciego		13N
	11N	Mirilla		13N
	12N	Respiradero		13N
	13N	Junta para tapón		
	14N	Retén		
	15N	Anillo de bloqueo		

DE

MCX	04	041 121	....	+	n4	n5

		BESCHREIBUNG	KIT	ITEM TAB.1	ÜBERPRÜFEN
	01	Gehäuse			14N
	02	Füßen Kit	01N		
	03	Abtriebswelle		1	14N
	04	Zahnrad		5	14N
	05	Distanzring			14N
	06	Typenschild			
	-	Ritzel			

	01N	Schraube		
	02N	Wälzlager	10	14N
	03N	Wälzlager		14N
	04N	Sicherungsring		14N
	05N	Sicherungsring		14N
	06N	Sicherungsring		14N
	07N	Distanzring		14N
	08N	Passfeder		
	09N	Passfeder		14N
	10N	Verschlussschraube		13N
	11N	Ölstandsschraube		13N
	12N	Entlüftungsschraube		13N
	13N	Schraubendichtung		
	14N	Dichtung		
	15N	Sicherungsring		

FR

MCX	04	041 121	....	+	n4	n5

		DESCRIPTION	KIT	ITEM TAB.1	VERIFIER
	01	Carter			14N
	02	Kit patte	01N		
	03	Arbre de sortie		1	14N
	04	Engranage		5	14N
	05	Entretoise			14N
	06	Plaque d'identification			
	-	Pignon			

	01N	Vis		
	02N	Roulement	10	14N
	03N	Roulement		14N
	04N	Bague d'arrêt		14N
	05N	Bague d'arrêt		14N
	06N	Bague d'arrêt		14N
	07N	Entretoise		14N
	08N	Clavette		
	09N	Clavette		14N
	10N	Bouchon		13N
	11N	Bouchon de niveau		13N
	12N	Bouchon d'évent		13N
	13N	Protection pour arbre		
	14N	Bague d'étanchéité		
	15N	Bague d'arrêt		

DK

MCX	04	041 121	....	+	n4	n5

		BESKRIVELSE	KIT	ITEM TAB.1	BEKRÆFT
	01	Hus			14N
	02	Fødder Kit	01N		
	03	Udgangsaksel		1	14N
	04	Gear		5	14N
	05	Afstandsskive			14N
	06	Typeskilt			
	-	Drev			

	01N	Snekke		
	02N	Leje	10	14N
	03N	Leje		14N
	04N	Stopring		14N
	05N	Stopring		14N
	06N	Stopring		14N
	07N	Afstandsskive		14N
	08N	Feder		
	09N	Feder		14N
	10N	Prop		13N
	11N	Oliestandsglas		13N
	12N	Udluftningsskrue		13N
	13N	Lukkeskrue		
	14N	Olietætningsring		
	15N	Stopring		

CN

MCX	04	041 121	....	+	n4	n5

		详图	套件	品目表1	核实
	01	外壳			14N
	02	支脚套件	01N		
	03	出口轴		1	14N
	04	齿轮		5	14N
	05	隔离件			14N
	06	铭牌			
	-	行星齿轮			

	01N	螺钉		
	02N	轴承	10	14N
	03N	轴承		14N
	04N	制动环		14N
	05N	制动环		14N
	06N	制动环		14N
	07N	隔离件		14N
	08N	簧片		
	09N	簧片		14N
	10N	封盖		13N
	11N	油位塞		13N
	12N	通气孔盖		13N
	13N	封盖的垫片		
	14N	密封环		
	15N	密封环		

RU

MCX	04	041 121	....	+	n4	n5

		ДЕТАЛИ	КОМПЛЕКТ	ЕД. ТАБЛ.1	ПРОВЕРИТЬ
	01	Каркас			14N
	02	Комплект ножки	01N		
	03	Выходной вал		1	14N
	04	Зубчатое колесо		5	14N
	05	Распорная втулка			14N
	06	Заводская табличка			
	-	Зубчатое колесо			

	01N	Болт		
	02N	Подшипник	10	14N
	03N	Подшипник		14N
	04N	Стопорное кольцо,		14N
	05N	Стопорное кольцо,		14N
	06N	Стопорное кольцо,		14N
	07N	Распорная втулка		14N
	08N	Язычок		
	09N	Язычок		14N
	10N	Запорная заглушка		13N
	11N	Заглушка уровня		13N
	12N	Заглушка отверстия		13N
	13N	Прокладка для заглушки		
	14N	Уплотнительное кольцо		
	15N	Стопорное кольцо,		

MOTOVARIO®
HEART OF MOTION
a TECO Group company

TAVOLA CODICE RICAMBIO
REFERENCE SPARE PARTS TABLES
TABLEAUX CODE VUES ÉCLATÉES
TEILEXPLOSIONS-ZEICHNUNG
CÓDIGO TABLAS DIBUJOS DE DESPIECE
RESERVEDELSOVERSIGT
参考零备件表
ТАБЛИЦА С КОДАМИ ЗАПАСНЫХ ЧАСТЕЙ

MCX 05

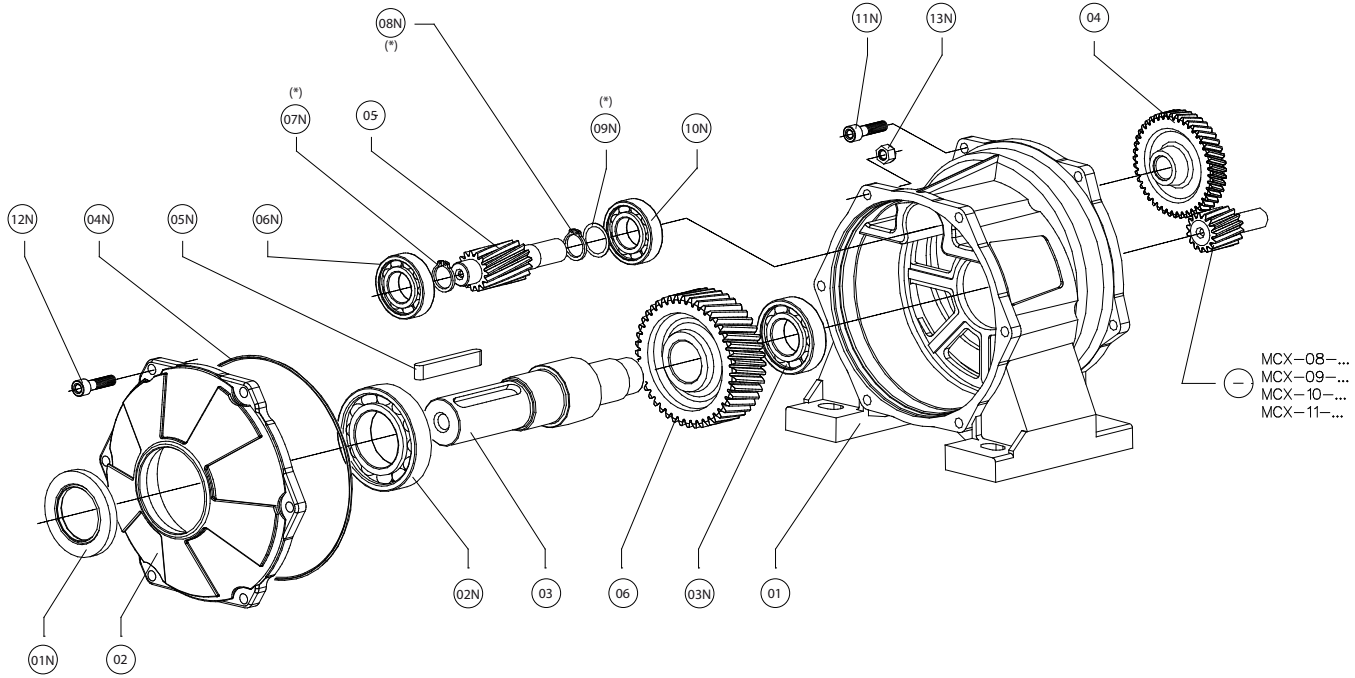

	A32-A33	A42-A43	A52-A53	A62-A63
(*) 07N	05=Z10 OK	05=Z10 OK	NO	NO
(*) 08N	05=Z10 OK	05=Z10 OK	05=Z10 OK	NO
(*) 09N	NO	NO	05=Z10 OK	NO

IT

MCX	05	A32 A33 .... A62 A63	....	+	n4	n5

		PARTICOLARI	ITEM TAB.1	VERIFICARE
	01	Carcassa		04N-11N
	02	Coperchio		01N-04N
	03	Albero di uscita	1	04N
	04	Ingranaggio	5	11N
	05	Pignone lento	5	04N-11N
	06	Ingranaggio	5	04N
	-	Pignone		
	01N	Anello di tenuta		
	02N	Cuscinetto		04N
	03N	Cuscinetto		04N
	04N	O-Ring		
	05N	Linguetta	1	
	06N	Cuscinetto		04N-11N
	07N	Anello di arresto		04N-11N
	08N	Anello di arresto		04N-11N
	09N	Distanziale		04N-11N
	10N	Cuscinetto		04N-11N
	11N	Vite		
	12N	Vite		
	13N	Dado		

EN

MCX	05	A32 A33 .... A62 A63	....	+	n4	n5

		DESCRIPTION	ITEM TAB.1	VERIFY
	01	Casing		04N-11N
	02	Cover		01N-04N
	03	Low speed shaft	1	04N
	04	Gear	5	11N
	05	Pinion	5	04N-11N
	06	Gear	5	04N
	-	Pinion		
	01N	Oil seal		
	02N	Bearing		04N
	03N	Bearing		04N
	04N	O-ring		
	05N	Key	1	
	06N	Bearing		04N-11N
	07N	Stop ring		04N-11N
	08N	Stop ring		04N-11N
	09N	Spacer		04N-11N
	10N	Bearing		04N-11N
	11N	Screw		
	12N	Screw		
	13N	Nut		

ES

MCX	05	A32 A33 .... A62 A63	....	+	n4	n5

		DESCRIPCIÓN	ITEM TAB.1	VERIFICAR
	01	Carcasa		04N-11N
	02	Tapeta		01N-04N
	03	Eje de salida	1	04N
	04	Engranaje	5	11N
	05	Piñón	5	04N-11N
	06	Engranaje	5	04N
	-	Piñón		
	01N	Retén		
	02N	Rodamiento		04N
	03N	Rodamiento		04N
	04N	O-ring		
	05N	Chaveta	1	
	06N	Rodamiento		04N-11N
	07N	Anillo de bloqueo		04N-11N
	08N	Anillo de bloqueo		04N-11N
	09N	Distanciador		04N-11N
	10N	Rodamiento		04N-11N
	11N	Tornillo		
	12N	Tornillo		
	13N	Tuerca		

DE

MCX	05	A32 A33 .... A62 A63	....	+	n4	n5

		BESCHREIBUNG	ITEM TAB.1	ÜBERPRÜFEN
	01	Gehäuse		04N-11N
	02	Deckel		01N-04N
	03	Abtriebswelle	1	04N
	04	Zahnrad	5	11N
	05	Ritzel	5	04N-11N
	06	Zahnrad	5	04N
	-	Ritzel		
	01N	Dichtung		
	02N	Wälzlager		04N
	03N	Wälzlager		04N
	04N	O-Rung		
	05N	Passfeder	1	
	06N	Wälzlager		04N-11N
	07N	Sicherungsring		04N-11N
	08N	Sicherungsring		04N-11N
	09N	Distanzring		04N-11N
	10N	Wälzlager		04N-11N
	11N	Schraube		
	12N	Schraube		
	13N	Mutter		

FR

MCX	05	A32 A33 .... A62 A63	....	+	n4	n5

		DESCRIPTION	ITEM TAB.1	VERIFIER
	01	Carter		04N-11N
	02	Couvercle		01N-04N
	03	Arbre de sortie	1	04N
	04	Engranage	5	11N
	05	Pignon	5	04N-11N
	06	Engranage	5	04N
	-	Pignon		
	01N	Bague d'étanchéité		
	02N	Roulement		04N
	03N	Roulement		04N
	04N	Joint torique		
	05N	Clavette	1	
	06N	Roulement		04N-11N
	07N	Bague d'arrêt		04N-11N
	08N	Bague d'arrêt		04N-11N
	09N	Entretoise		04N-11N
	10N	Roulement		04N-11N
	11N	Vis		
	12N	Vis		
	13N	Ecrou		

DK

MCX	05	A32 A33 .... A62 A63	....	+	n4	n5

		BESKRIVELSE	ITEM TAB.1	BEKRÆFT
	01	Hus		04N-11N
	02	Dæksel		01N-04N
	03	Udgangsaksel	1	04N
	04	Gear	5	11N
	05	Drev	5	04N-11N
	06	Gear	5	04N
	-	Drev		
	01N	Olietætningsring		
	02N	Leje		04N
	03N	Leje		04N
	04N	O-ring		
	05N	Feder	1	
	06N	Leje		04N-11N
	07N	Stopring		04N-11N
	08N	Stopring		04N-11N
	09N	Afstandsskive		04N-11N
	10N	Leje		04N-11N
	11N	Snekke		
	12N	Snekke		
	13N	Møtrik		

CN

MCX	05	A32 A33 .... A62 A63	....	+	n4	n5

		详图	品目表1	核实
	01	外壳		04N-11N
	02	支脚套件		01N-04N
	03	出口轴	1	
	04	齿轮	5	04N
	05	隔离件	5	11N
	06	铭牌	5	04N-11N
	-	行星齿轮		04N
	01N	密封环		
	02N	轴承		04N
	03N	轴承		04N
	04N	O-型圈		
	05N	簧片	1	
	06N	轴承		04N-11N
	07N	制动环		04N-11N
	08N	制动环		04N-11N
	09N	隔离件		04N-11N
	10N	轴承		04N-11N
	11N	螺钉		
	12N	螺钉		
	13N	螺母		

RU

MCX	05	A32 A33 .... A62 A63	....	+	n4	n5

		ДЕТАЛИ	ЕД. ТАБЛ.1	ПРОВЕРИТЬ
	01	Каркас		04N-11N
	02	Крышка		01N-04N
	03	Выходной вал	1	04N
	04	Зубчатое колесо	5	11N
	05	Медленное зубчатое кольцо	5	04N-11N
	06	Зубчатое колесо	5	04N
	-	Зубчатое колесо		
	01N	Уплотнительное кольцо		
	02N	Подшипник		04N
	03N	Подшипник		04N
	04N	Уплотнительное кольцо		
	05N	Язычок	1	
	06N	Подшипник		04N-11N
	07N	Стопорное кольцо,		04N-11N
	08N	Стопорное кольцо,		04N-11N
	09N	Распорная втулка		04N-11N
	10N	Подшипник		04N-11N
	11N	Болт		
	12N	Болт		
	13N	Гайка		

MOTOVARIO®
HEART OF MOTION
a TECO Group company

TAVOLA CODICE RICAMBIO
REFERENCE SPARE PARTS TABLES
TABLEAUX CODE VUES ÉCLATÉES
TEILEXPLOSIONS-ZEICHNUNG
CÓDIGO TABLAS DIBUJOS DE DESPIECE
RESERVEDELSOVERSIGT
参考零备件表
ТАБЛИЦА С КОДАМИ ЗАПАСНЫХ ЧАСТЕЙ

MCX 05

IT

MCX	05	032 142	....	+	n4	n5

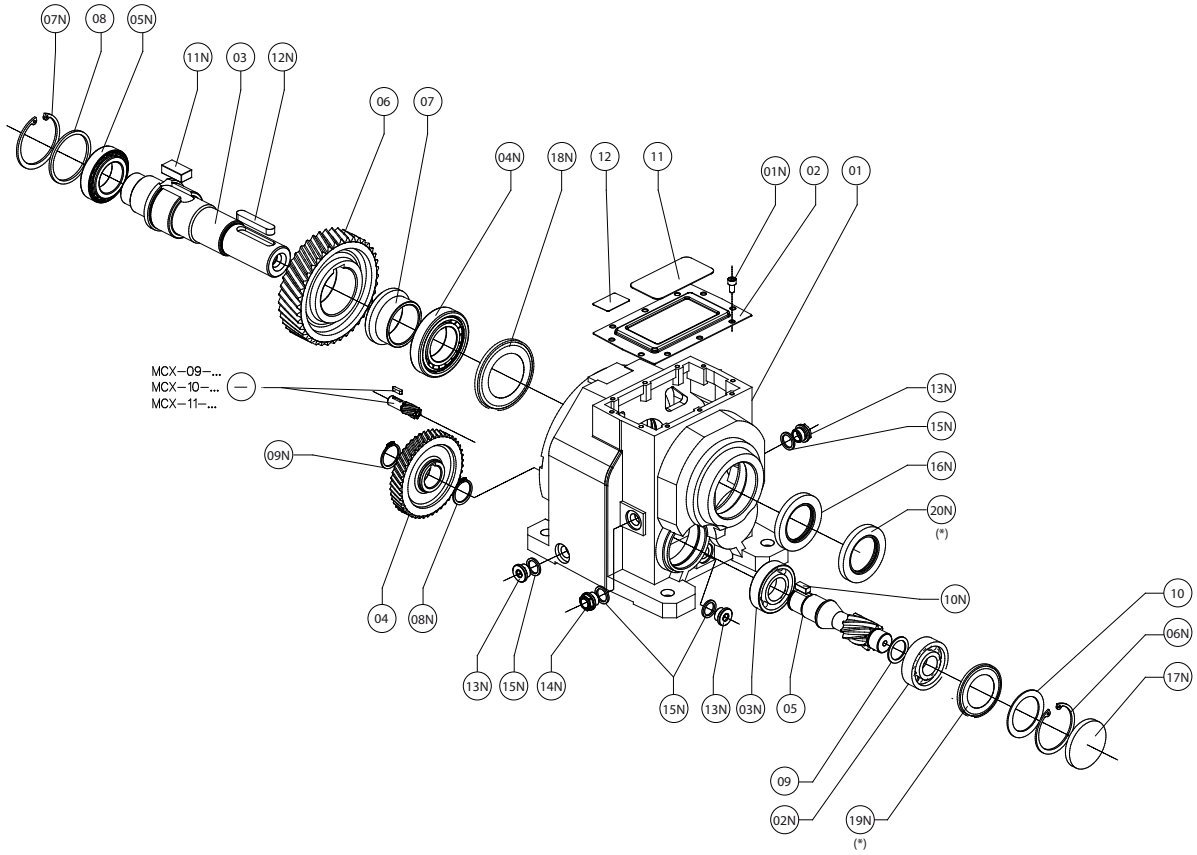

		PARTICOLARI	ITEM TAB.1	VERIFICARE
	01	Carcassa		16N-17N
	02	Coperchio di chiusura		11
	03	Albero di uscita	1	
	04	Ingranaggio	5	17N
	05	Pignone	5	17N
	06	Ingranaggio	5	
	07	Distanziale		
	08	Distanziale		
	09	Distanziale		17N
	10	Distanziale		17N
	11	Targhetta		
	12	Targhetta		
	-	Pignone		

	01N	Vite		
	02N	Cuscinetto		17N
	03N	Cuscinetto		17N
	04N	Cuscinetto		
	05N	Cuscinetto		
	06N	Anello di arresto		17N
	07N	Anello di arresto		
	08N	Anello di arresto		17N
	09N	Anello di arresto		
	10N	Linguetta		17N
	11N	Linguetta		
	12N	Linguetta		
	13N	Tappo di chiusura		15N
	14N	Tappo di livello		15N
	15N	Guarnizione per tappo		
	16N	Anello di tenuta		
	17N	Cappellotto		
	18N	Nilos		
	19N	Nilos		
	20N	Anello di tenuta		
	-	Linguetta		

(*) 19N	Solo grandezze H080 - H100 - H125 - H140 Only H080 - H100 - H125 - H140 sizes Sólo tamaños H080 - H100 - H125 - H140 Einbaulage Baugröße H080 - H100 - H125 - H140 Seulement grandeur H080 - H100 - H125 - H140 Kun H080 - H100 - H125 - H140 Størrelse 只有尺寸H080 - H100 - H125 - H140 Только величины H080 - H100 - H125 - H140	**(*) 20N**	Solo posizione di montaggio V5 e grandezze H060 - H080 - H100 - H125 - H140 Only V5 Mounting position and H060 - H080 - H100 - H125 - H140 sizes Sólo Posición de montaje V5 y tamaños H060 - H080 - H100 - H125 - H140 Einbaulage V5 und Baugröße H060 - H080 - H100 - H125 - H140 Seulement Position de montage V5 et grandeur H060 - H080 - H100 - H125 - H140 Kun V5 byggeform og H060 - H080 - H100 - H125 - H140 Størrelse 只有V5安装位置和尺寸H060 - H080 - H100 - H125 - H140 Только положение монтажа V5 и размер H060 - H080 - H100 - H125 - H140

ES

MCX	05	032 ···· 142	····	+	n4	n5

		DESCRIPCIÓN	ITEM TAB.1	VERIFICAR
	01	Carcasa		16N-17N
	02	Tapa de cierre		11
	03	Eje de salida	1	
	04	Engranaje	5	17N
	05	Piñón	5	17N
	06	Engranaje	5	
	07	Distanciador		
	08	Distanciador		
	09	Distanciador		17N
	10	Distanciador		17N
	11	Tarjeta		
	12	Tarjeta		
	-	Piñón		

	01N	Tornillo		
	02N	Rodamiento		17N
	03N	Rodamiento		17N
	04N	Rodamiento		
	05N	Rodamiento		
	06N	Anillo de bloqueo		17N
	07N	Anillo de bloqueo		
	08N	Anillo de bloqueo		17N
	09N	Anillo de bloqueo		
	10N	Chaveta		17N
	11N	Chaveta		
	12N	Chaveta		
	13N	Tapón ciego		15N
	14N	Mirilla		15N
	15N	Junta para tapón		
	16N	Retén		
	17N	Tapeta		
	18N	Nilos		
	19N	Nilos		
	20N	Retén		
	-	Chaveta		

DE

MCX	05	032 ···· 142	····	+	n4	n5

		BESCHREIBUNG	ITEM TAB.1	ÜBERPRÜFEN
	01	Gehäuse		16N-17N
	02	Verschlussdeckel		11
	03	Abtriebswelle	1	
	04	Zahnrad	5	17N
	05	Ritzel	5	17N
	06	Zahnrad	5	
	07	Distanzring		
	08	Distanzring		
	09	Distanzring		17N
	10	Distanzring		17N
	11	Typenschild		
	12	Typenschild		
	-	Ritzel		

	01N	Schraube		
	02N	Wälzlager		17N
	03N	Wälzlager		17N
	04N	Wälzlager		
	05N	Wälzlager		
	06N	Sicherungsring		17N
	07N	Sicherungsring		
	08N	Sicherungsring		17N
	09N	Sicherungsring		
	10N	Passfeder		17N
	11N	Passfeder		
	12N	Passfeder		
	13N	Verschlussschraube		15N
	14N	Ölstandsschraube		15N
	15N	Schraubendichtung		
	16N	Dichtung		
	17N	Deckel		
	18N	Nilos		
	19N	Nilos		
	20N	Dichtung		
	-	Passfeder		

FR

MCX	05	032 ···· 142	····	+	n4	n5

		DESCRIPTION	ITEM TAB.1	VERIFIER
	01	Carter		16N-17N
	02	couvercle de fermeture		11
	03	Arbre de sortie	1	
	04	Engranage	5	17N
	05	Pignon	5	17N
	06	Engranage	5	
	07	Entretoise		
	08	Entretoise		
	09	Entretoise		17N
	10	Entretoise		17N
	11	Plaque d'identification		
	12	Plaque d'identification		
	-	Pignon		

	01N	Vis		
	02N	Roulement		17N
	03N	Roulement		17N
	04N	Roulement		
	05N	Roulement		
	06N	Bague d'arrêt		17N
	07N	Bague d'arrêt		
	08N	Bague d'arrêt		17N
	09N	Bague d'arrêt		
	10N	Clavette		17N
	11N	Clavette		
	12N	Clavette		
	13N	Bouchon		15N
	14N	Bouchon de niveau		15N
	15N	Protection pour arbre		
	16N	Bague d'étanchéité		
	17N	Couvercle		
	18N	Nilos		
	19N	Nilos		
	20N	Bague d'étanchéité		
	-	Clavette		

MOTOVARIO®
HEART OF MOTION
a TECO Group company

TAVOLA CODICE RICAMBIO
REFERENCE SPARE PARTS TABLES
TABLEAUX CODE VUES ÉCLATÉES
TEILEXPLOSIONS-ZEICHNUNG
CÓDIGO TABLAS DIBUJOS DE DESPIECE
RESERVEDELSOVERSIGT
参考零备件表
ТАБЛИЦА С КОДАМИ ЗАПАСНЫХ ЧАСТЕЙ

MCX 05

EN

MCX	05	032 142	....	+	n4	n5

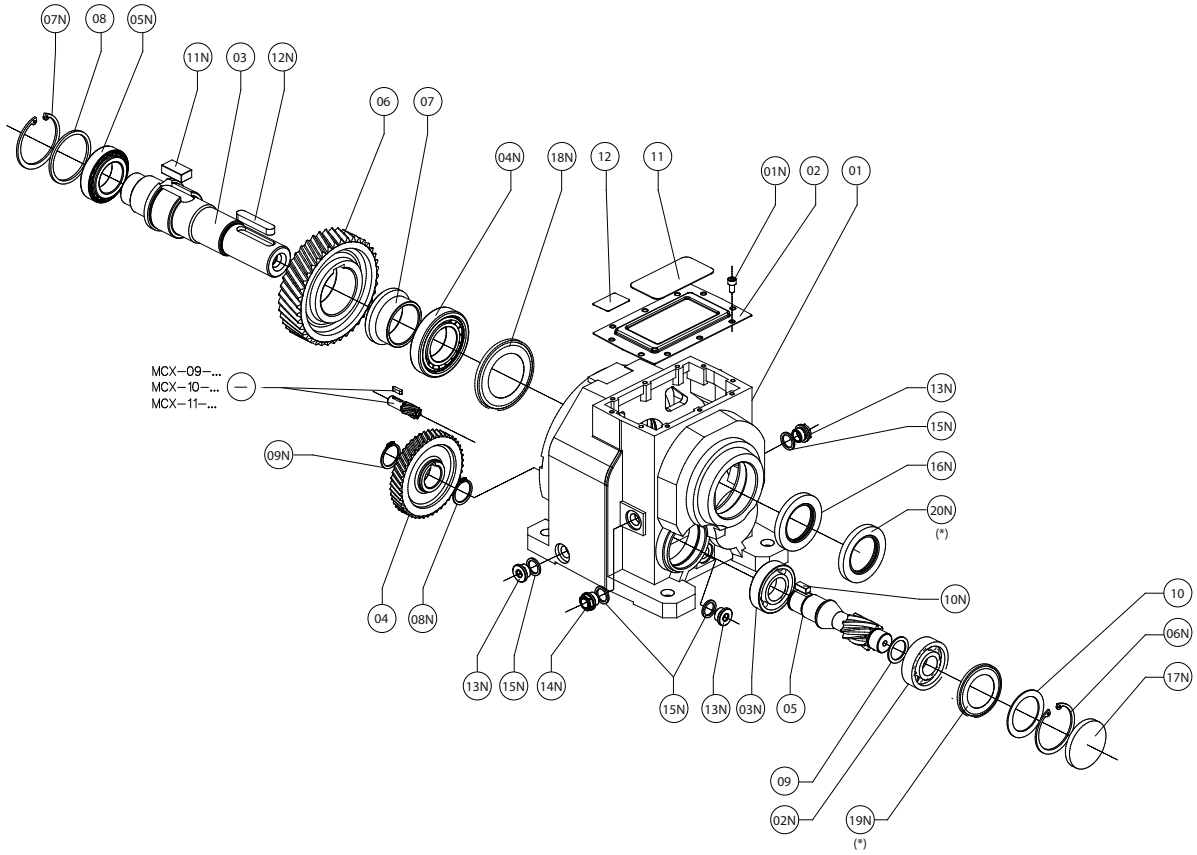

		DESCRIPTION	ITEM TAB.1	VERIFY
	01	Casing		16N-17N
	02	Closing Cover		11
	03	Low speed shaft	1	
	04	Gear	5	17N
	05	Pinion	5	17N
	06	Gear	5	
	07	Spacer		
	08	Spacer		
	09	Spacer		17N
	10	Spacer		17N
	11	Nameplate		
	12	Nameplate		
	-	Pinion		

	01N	Screw		
	02N	Bearing		17N
	03N	Bearing		17N
	04N	Bearing		
	05N	Bearing		
	06N	Stop ring		17N
	07N	Stop ring		
	08N	Stop ring		17N
	09N	Stop ring		
	10N	Key		17N
	11N	Key		
	12N	Key		
	13N	Closing plug		15N
	14N	Oil level plug		15N
	15N	Plug gasket		
	16N	Oil seal		
	17N	Cap		
	18N	Nilos		
	19N	Nilos		
	20N	Oil seal		
	-	Key		

(*) 19N	Solo grandezze H080 - H100 - H125 - H140 Only H080 - H100 - H125 - H140 sizes Sólo tamaños H080 - H100 - H125 - H140 Einbaulage Baugröße H080 - H100 - H125 - H140 Seulement grandeur H080 - H100 - H125 - H140 Kun H080 - H100 - H125 - H140 Størrelse 只有尺寸H080 - H100 - H125 - H140 Только величины H080 - H100 - H125 - H140	**(*) 20N**	Solo posizione di montaggio V5 e grandezze H060 - H080 - H100 - H125 - H140 Only V5 Mounting position and H060 - H080 - H100 - H125 - H140 sizes Sólo Posición de montaje V5 y tamaños H060 - H080 - H100 - H125 - H140 Einbaulage V5 und Baugröße H060 - H080 - H100 - H125 - H140 Seulement Position de montage V5 et grandeur H060 - H080 - H100 - H125 - H140 Kun V5 byggeform og H060 - H080 - H100 - H125 - H140 Størrelse 只有V5安装位置和尺寸H060 - H080 - H100 - H125 - H140 Только положение монтажа V5 и размер H060 - H080 - H100 - H125 - H140

DK

MCX	05	032 ···· 142	····	+	n4	n5

		BESKRIVELSE	ITEM TAB.1	BEKRÆFT
	01	Hus		16N-17N
	02	Dæksel		11
	03	Udgangsaksel	1	
	04	Gear	5	17N
	05	Drev	5	17N
	06	Gear	5	
	07	Afstandsskive		
	08	Afstandsskive		
	09	Afstandsskive		17N
	10	Afstandsskive		17N
	11	Typeskilt		
	12	Typeskilt		
	-	Drev		

	01N	Snekke		
	02N	Leje		17N
	03N	Leje		17N
	04N	Leje		
	05N	Leje		
	06N	Stopring		17N
	07N	Stopring		
	08N	Stopring		17N
	09N	Stopring		
	10N	Feder		17N
	11N	Feder		
	12N	Feder		
	13N	Prop		15N
	14N	Oliestandsglas		15N
	15N	Lukkeskrue		
	16N	Olietætningsring		
	17N	Låg		
	18N	Nilos		
	19N	Nilos		
	20N	Olietætningsring		
	-	Feder		

CN

MCX	05	032 ···· 142	····	+	n4	n5

		详图	品目表1	核实
	01	外壳		16N-17N
	02	封盖		11
	03	出口轴	1	
	04	齿轮	5	17N
	05	行星齿轮	5	17N
	06	齿轮	5	
	07	隔离件		
	08	隔离件		
	09	隔离件		17N
	10	隔离件		17N
	11	铭牌		
	12	铭牌		
	-	行星齿轮		

	01N	螺钉		
	02N	螺钉		17N
	03N	轴承		17N
	04N	轴承		
	05N	轴承		
	06N	制动环		17N
	07N	制动环		
	08N	制动环		17N
	09N	制动环		
	10N	簧片		17N
	11N	簧片		
	12N	簧片		
	13N	封盖		15N
	14N	油位塞		15N
	15N	封盖的垫片		
	16N	密封环		
	17N	封盖		
	18N	轴承盖		
	19N	轴承盖		
	20N	密封环		
	-	簧片		

RU

MCX	05	032 ···· 142	····	+	n4	n5

		ДЕТАЛИ	ЕД. ТАБЛ.1	ПРОВЕРИТЬ
	01	Каркас		16N-17N
	02	Запорная крышка		11
	03	Выходной вал	1	
	04	Зубчатое колесо	5	17N
	05	Зубчатое колесо	5	17N
	06	Зубчатое колесо	5	
	07	Распорная втулка		
	08	Распорная втулка		
	09	Распорная втулка		17N
	10	Распорная втулка		17N
	11	Заводская табличка		
	12	Заводская табличка		
	-	Зубчатое колесо		

	01N	Болт		
	02N	Подшипник		17N
	03N	Подшипник		17N
	04N	Подшипник		
	05N	Подшипник		
	06N	Стопорное кольцо,		17N
	07N	Стопорное кольцо,		
	08N	Стопорное кольцо,		17N
	09N	Стопорное кольцо,		
	10N	Язычок		17N
	11N	Язычок		
	12N	Язычок		
	13N	Запорная заглушка		15N
	14N	Заглушка уровня		15N
	15N	Прокладка для заглушки		
	16N	Уплотнительное кольцо		
	17N	Колпачок		
	18N	Nilos		
	19N	Nilos		
	20N	Уплотнительное кольцо		
	-	Язычок		

MOTOVARIO®
HEART OF MOTION
a TECO Group company

TAVOLA CODICE RICAMBIO
REFERENCE SPARE PARTS TABLES
TABLEAUX CODE VUES ÉCLATÉES
TEILEXPLOSIONS-ZEICHNUNG
CÓDIGO TABLAS DIBUJOS DE DESPIECE
RESERVEDELSOVERSIGT
参考零备件表
ТАБЛИЦА С КОДАМИ ЗАПАСНЫХ ЧАСТЕЙ

MCX 05

IT

MCX	05	033 143	....	+	n4	n5

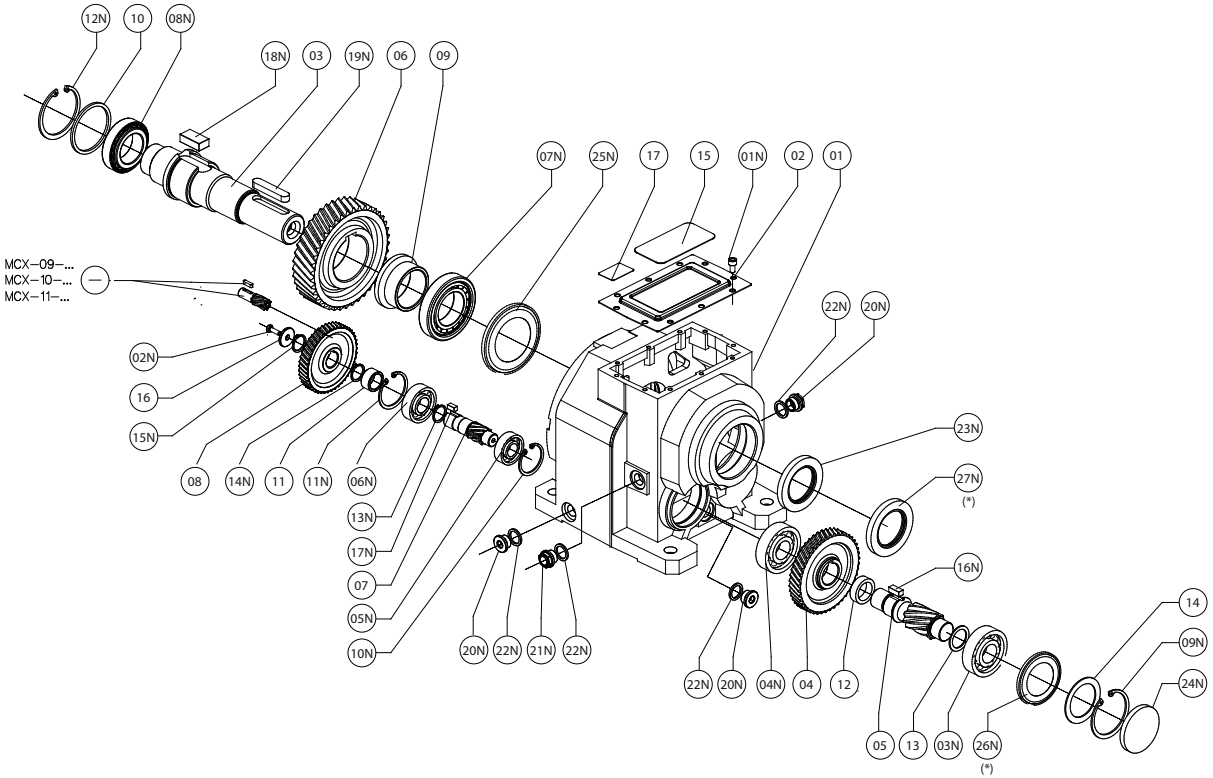

	PARTICOLARI	ITEM TAB.1	VERIFICARE
01	Carcassa		23N-24N
02	Coperchio di chiusura		15
03	Albero di uscita	1	
04	Ingranaggio	5	24N
05	Pignone	5	24N
06	Ingranaggio	5	
07	Pignone	5	
08	Ingranaggio	5	
09	Distanziale		
10	Distanziale		
11	Distanziale		24N
12	Distanziale		
13	Distanziale		24N
14	Distanziale		24N
15	Targhetta		
16	Rondella		
17	Targhetta		
-	Pignone		

01N	Vite		
02N	Vite		
03N	Cuscinetto		24N
04N	Cuscinetto		24N
05N	Cuscinetto		24N
06N	Cuscinetto		
07N	Cuscinetto		
08N	Cuscinetto		
09N	Anello di arresto		24N
10N	Anello di arresto		24N
11N	Anello di arresto		
12N	Anello di arresto		
13N	Anello di arresto		
14N	Anello di arresto		
15N	Anello di arresto		
16N	Linguetta		24N
17N	Linguetta		
18N	Linguetta		
19N	Linguetta		
20N	Tappo di chiusura		22N
21N	Tappo di livello		22N
22N	Guarnizione per tappo		
23N	Anello di tenuta		
24N	Cappellotto		
25N	Nilos		
26N	Nilos		
27N	Anello di tenuta		
-	Linguetta		

(*) 26N	Solo grandezze H080 - H100 - H125 - H140 Only H080 - H100 - H125 - H140 sizes Sólo tamaños H080 - H100 - H125 - H140 Einbaulage Baugröße H080 - H100 - H125 - H140 Seulement grandeur H080 - H100 - H125 - H140 Kun H080 - H100 - H125 - H140 Størrelse 只有尺寸H080 - H100 - H125 - H140 Только величины H080 - H100 - H125 - H140	**(*) 27N**	Solo posizione di montaggio V5 e grandezze H060 - H080 - H100 - H125 - H140 Only V5 Mounting position and H060 - H080 - H100 - H125 - H140 sizes Sólo Posición de montaje V5 y tamaños H060 - H080 - H100 - H125 - H140 Einbaulage V5 und Baugröße H060 - H080 - H100 - H125 - H140 Seulement Position de montage V5 et grandeur H060 - H080 - H100 - H125 - H140 Kun V5 byggeform og H060 - H080 - H100 - H125 - H140 Størrelse 只有V5安装位置和尺寸H060 - H080 - H100 - H125 - H140 Только положение монтажа V5 и размер H060 - H080 - H100 - H125 - H140

ES

MCX	05	033 143	....	+	n4	n5

		DESCRIPCIÓN	ITEM TAB.1	VERIFICAR
	01	Carcasa		23N-24N
	02	Tapa de cierre		15
	03	Eje de salida	1	
	04	Engranaje	5	24N
	05	Piñón	5	24N
	06	Engranaje	5	
	07	Piñón	5	
	08	Engranaje	5	
	09	Distanciador		
	10	Distanciador		
	11	Distanciador		24N
	12	Distanciador		
	13	Distanciador		24N
	14	Distanciador		24N
	15	Tarjeta		
	16	Arandela		
	17	Tarjeta		
	-	Piñón		

	01N	Tornillo		
	02N	Tornillo		
	03N	Rodamiento		24N
	04N	Rodamiento		24N
	05N	Rodamiento		24N
	06N	Rodamiento		
	07N	Rodamiento		
	08N	Rodamiento		
	09N	Anillo de bloqueo		24N
	10N	Anillo de bloqueo		24N
	11N	Anillo de bloqueo		
	12N	Anillo de bloqueo		
	13N	Anillo de bloqueo		
	14N	Anillo de bloqueo		
	15N	Anillo de bloqueo		
	16N	Chaveta		24N
	17N	Chaveta		
	18N	Chaveta		
	19N	Chaveta		
	20N	Tapón ciego		22N
	21N	Mirilla		22N
	22N	Junta para tapón		
	23N	Retén		
	24N	Tapeta		
	25N	Nilos		
	26N	Nilos		
	27N	Retén		
	-	Chaveta		

DE

MCX	05	033 143	....	+	n4	n5

		BESCHREIBUNG	ITEM TAB.1	ÜBERPRÜFEN
	01	Gehäuse		23N-24N
	02	Verschlussdeckel		15
	03	Abtriebswelle	1	
	04	Zahnrad	5	24N
	05	Ritzel	5	24N
	06	Zahnrad	5	
	07	Ritzel	5	
	08	Zahnrad	5	
	09	Distanzring		
	10	Distanzring		
	11	Distanzring		24N
	12	Distanzring		
	13	Distanzring		24N
	14	Distanzring		24N
	15	Typenschild		
	16	Scheibe		
	17	Typenschild		
	-	Ritzel		

	01N	Schraube		
	02N	Schraube		
	03N	Wälzlager		24N
	04N	Wälzlager		24N
	05N	Wälzlager		24N
	06N	Wälzlager		
	07N	Wälzlager		
	08N	Wälzlager		
	09N	Sicherungsring		24N
	10N	Sicherungsring		24N
	11N	Sicherungsring		
	12N	Sicherungsring		
	13N	Sicherungsring		
	14N	Sicherungsring		
	15N	Sicherungsring		
	16N	Passfeder		24N
	17N	Passfeder		
	18N	Passfeder		
	19N	Passfeder		
	20N	Verschlussschraube		22N
	21N	Ölstandsschraube		22N
	22N	Schraubendichtung		
	23N	Dichtung		
	24N	Deckel		
	25N	Nilos		
	26N	Nilos		
	27N	Dichtung		
	-	Passfeder		

FR

MCX	05	033 143	....	+	n4	n5

		DESCRIPTION	ITEM TAB.1	VERIFIER
	01	Carter		23N-24N
	02	Couvercle de fermeture		15
	03	Arbre de sortie	1	
	04	Engranage	5	24N
	05	Pignon	5	24N
	06	Engranage	5	
	07	Pignon	5	
	08	Engranage	5	
	09	Entretoise		
	10	Entretoise		
	11	Entretoise		24N
	12	Entretoise		
	13	Entretoise		24N
	14	Entretoise		24N
	15	Plaque d'identification		
	16	Rondelle		
	17	Plaque d'identification		
	-	Pignon		

	01N	Vis		
	02N	Vis		
	03N	Roulement		24N
	04N	Roulement		24N
	05N	Roulement		24N
	06N	Roulement		
	07N	Roulement		
	08N	Roulement		
	09N	Bague d'arrêt		24N
	10N	Bague d'arrêt		24N
	11N	Bague d'arrêt		
	12N	Bague d'arrêt		
	13N	Bague d'arrêt		
	14N	Bague d'arrêt		
	15N	Bague d'arrêt		
	16N	Clavette		24N
	17N	Clavette		
	18N	Clavette		
	19N	Clavette		
	20N	Bouchon		22N
	21N	Bouchon de niveau		22N
	22N	Protection pour arbre		
	23N	Bague d'étanchéité		
	24N	Couvercle		
	25N	Nilos		
	26N	Nilos		
	27N	Bague d'étanchéité		
	-	Clavette		

MOTOVARIO®
HEART OF MOTION
a TECO Group company

TAVOLA CODICE RICAMBIO
REFERENCE SPARE PARTS TABLES
TABLEAUX CODE VUES ÉCLATÉES
TEILEXPLOSIONS-ZEICHNUNG
CÓDIGO TABLAS DIBUJOS DE DESPIECE
RESERVEDELSOVERSIGT
参考零备件表
ТАБЛИЦА С КОДАМИ ЗАПАСНЫХ ЧАСТЕЙ

MCX 05

EN

MCX	05	033 143	....	+	n4	n5

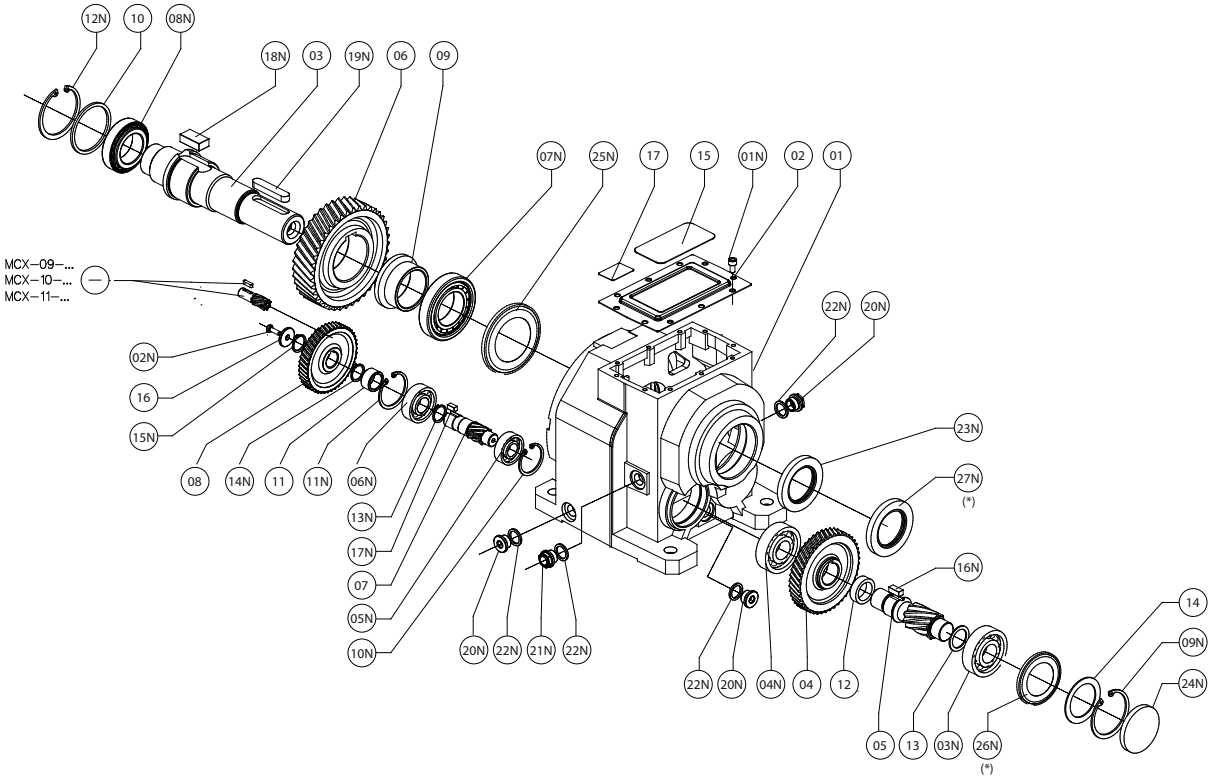

	DESCRIPTION	ITEM TAB.1	VERIFY
01	Casing		23N-24N
02	Closing Cover		15
03	Low speed shaft	1	
04	Gear	5	24N
05	Pinion	5	24N
06	Gear	5	
07	Pinion	5	
08	Gear	5	
09	Spacer		
10	Spacer		
11	Spacer		24N
12	Spacer		
13	Spacer		24N
14	Spacer		24N
15	Nameplate		
16	Washer		
17	Nameplate		
-	Pinion		

01N	Screw		
02N	Screw		
03N	Bearing		24N
04N	Bearing		24N
05N	Bearing		24N
06N	Bearing		
07N	Bearing		
08N	Bearing		
09N	Stop ring		24N
10N	Stop ring		24N
11N	Stop ring		
12N	Stop ring		
13N	Stop ring		
14N	Stop ring		
15N	Stop ring		
16N	Key		24N
17N	Key		
18N	Key		
19N	Key		
20N	Closing plug		22N
21N	Oil level plug		22N
22N	Plug gasket		
23N	Oil seal		
24N	Cap		
25N	Nilos		
26N	Nilos		
27N	Oil seal		
-	Key		

(*) 26N	Solo grandezze H080 - H100 - H125 - H140 Only H080 - H100 - H125 - H140 sizes Sólo tamaños H080 - H100 - H125 - H140 Einbaulage Baugröße H080 - H100 - H125 - H140 Seulement grandeur H080 - H100 - H125 - H140 Kun H080 - H100 - H125 - H140 Størrelse 只有尺寸H080 - H100 - H125 - H140 Только величины H080 - H100 - H125 - H140	**(*) 27N**	Solo posizione di montaggio V5 e grandezze H060 - H080 - H100 - H125 - H140 Only V5 Mounting position and H060 - H080 - H100 - H125 - H140 sizes Sólo Posición de montaje V5 y tamaños H060 - H080 - H100 - H125 - H140 Einbaulage V5 und Baugröße H060 - H080 - H100 - H125 - H140 Seulement Position de montage V5 et grandeur H060 - H080 - H100 - H125 - H140 Kun V5 byggeform og H060 - H080 - H100 - H125 - H140 Størrelse 只有V5安装位置和尺寸H060 - H080 - H100 - H125 - H140 Только положение монтажа V5 и размер H060 - H080 - H100 - H125 - H140

DK

MCX	05	033 ···· 143	····	+	n4	n5

		BESKRIVELSE	ITEM TAB.1	BEKRÆFT
	01	Hus		23N-24N
	02	Dæksel		15
	03	Udgangsaksel	1	
	04	Gear	5	24N
	05	Drev	5	24N
	06	Gear	5	
	07	Drev	5	
	08	Gear	5	
	09	Afstandsskive		
	10	Afstandsskive		
	11	Afstandsskive		24N
	12	Afstandsskive		
	13	Afstandsskive		24N
	14	Afstandsskive		24N
	15	Typeskilt		
	16	Spændskive		
	17	Typeskilt		
	-	Drev		

	01N	Snekke		
	02N	Snekke		
	03N	Leje		24N
	04N	Leje		24N
	05N	Leje		24N
	06N	Leje		
	07N	Leje		
	08N	Leje		
	09N	Stopring		24N
	10N	Stopring		24N
	11N	Stopring		
	12N	Stopring		
	13N	Stopring		
	14N	Stopring		
	15N	Stopring		
	16N	Feder		24N
	17N	Feder		
	18N	Feder		
	19N	Feder		
	20N	Prop		22N
	21N	Oliestandsglas		22N
	22N	Lukkeskrue		
	23N	Olietætningsring		
	24N	Låg		
	25N	Nilos		
	26N	Nilos		
	27N	Olietætningsring		
	-	Feder		

CN

MCX	05	033 ···· 143	····	+	n4	n5

		详图	品目表1	核实
	01	外壳		23N-24N
	02	封盖		15
	03	出口轴	1	
	04	齿轮	5	24N
	05	行星齿轮	5	24N
	06	齿轮	5	
	07	行星齿轮	5	
	08	齿轮	5	
	09	隔离件		
	10	隔离件		
	11	隔离件		24N
	12	隔离件		
	13	隔离件		24N
	14	隔离件		24N
	15	铭牌		
	16	垫圈		
	17	铭牌		
	-	行星齿轮		

	01N	螺钉		
	02N	螺钉		
	03N	轴承		24N
	04N	轴承		24N
	05N	轴承		24N
	06N	轴承		
	07N	轴承		
	08N	轴承		
	09N	制动环		24N
	10N	制动环		24N
	11N	制动环		
	12N	制动环		
	13N	制动环		
	14N	制动环		
	15N	制动环		
	16N	簧片		24N
	17N	簧片		
	18N	簧片		
	19N	簧片		
	20N	封盖		22N
	21N	油位塞		22N
	22N	封盖的垫片		
	23N	密封环		
	24N	封盖		
	25N	轴承盖		
	26N	轴承盖		
	27N	密封环		
	-	簧片		

RU

MCX	05	033 ···· 143	····	+	n4	n5

		ДЕТАЛИ	ЕД. ТАБЛ.1	ПРОВЕРИТЬ
	01	Каркас		23N-24N
	02	Запорная крышка		15
	03	Выходной вал	1	
	04	Зубчатое колесо	5	24N
	05	Зубчатое колесо	5	24N
	06	Зубчатое колесо	5	
	07	Зубчатое колесо	5	
	08	Зубчатое колесо	5	
	09	Распорная втулка		
	10	Распорная втулка		
	11	Распорная втулка		24N
	12	Распорная втулка		
	13	Распорная втулка		24N
	14	Распорная втулка		24N
	15	Заводская табличка		
	16	Шайба		
	17	Заводская табличка		
	-	Зубчатое колесо		

	01N	Болт		
	02N	Болт		
	03N	Подшипник		24N
	04N	Подшипник		24N
	05N	Подшипник		24N
	06N	Подшипник		
	07N	Подшипник		
	08N	Подшипник		
	09N	Стопорное кольцо,		24N
	10N	Стопорное кольцо,		24N
	11N	Стопорное кольцо,		
	12N	Стопорное кольцо,		
	13N	Стопорное кольцо,		
	14N	Стопорное кольцо,		
	15N	Стопорное кольцо,		
	16N	Язычок		24N
	17N	Язычок		
	18N	Язычок		
	19N	Язычок		
	20N	Запорная заглушка		22N
	21N	Заглушка уровня		22N
	22N	Прокладка для заглушки		
	23N	Уплотнительное кольцо		
	24N	Колпачок		
	25N	Nilos		
	26N	Nilos		
	27N	Уплотнительное кольцо		
	-	Язычок		

MOTOVARIO®
HEART OF MOTION
a TECO Group company

TAVOLA CODICE RICAMBIO
REFERENCE SPARE PARTS TABLES
TABLEAUX CODE VUES ÉCLATÉES
TEILEXPLOSIONS-ZEICHNUNG
CÓDIGO TABLAS DIBUJOS DE DESPIECE
RESERVEDELSOVERSIGT
参考零备件表
ТАБЛИЦА С КОДАМИ ЗАПАСНЫХ ЧАСТЕЙ

MCX 06

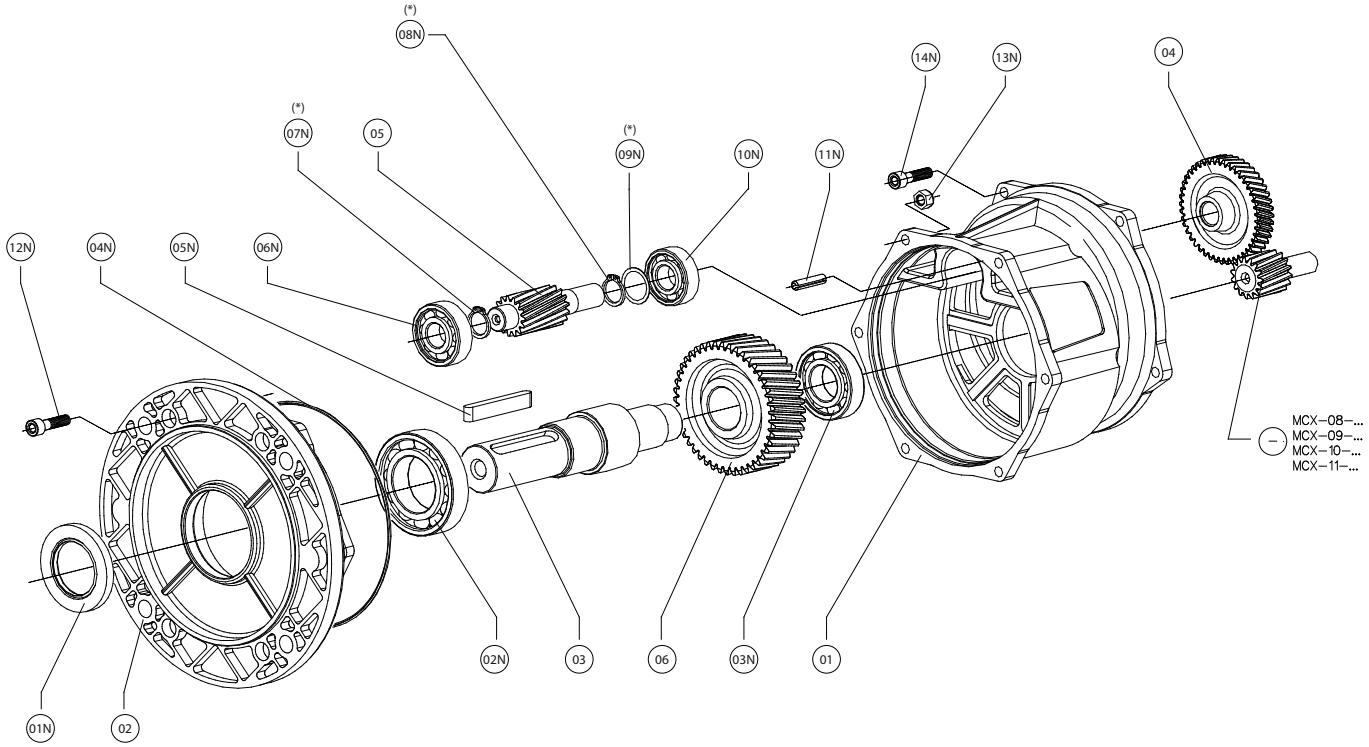

	A32-A33	A42-A43	A52-A53	A62-A63
(*) 07N	05=Z10 OK	05=Z10 OK	NO	NO
(*) 08N	05=Z10 OK	05=Z10 OK	05=Z10 OK	NO
(*) 09N	NO	NO	05=Z10 OK	NO

IT

MCX	06	A32 A33 .... A62 A63	....	+	n4	n5

		PARTICOLARI	ITEM TAB.1	VERIFICARE
	01	Carcassa		04N-11N
	02	Coperchio	2	01N
	03	Albero di uscita	1	04N
	04	Ingranaggio	5	11N
	05	Pignone lento	5	04N-11N
	06	Ingranaggio	5	04N
	-	Pignone		
	01N	Anello di tenuta		
	02N	Cuscinetto		04N
	03N	Cuscinetto		04N
	04N	O-Ring		
	05N	Linguetta	1	
	06N	Cuscinetto		04N-11N
	07N	Anello di arresto		04N-11N
	08N	Anello di arresto		04N-11N
	09N	Distanziale		04N-11N
	10N	Cuscinetto		04N-11N
	11N	Spina		
	12N	Vite		
	13N	Dado		
	14N	Vite		

EN

MCX	06	A32 A33 .... A62 A63	....	+	n4	n5

		DESCRIPTION	ITEM TAB.1	VERIFY
	01	Casing		04N-11N
	02	Cover	2	01N
	03	Low speed shaft	1	04N
	04	Gear	5	11N
	05	Pinion	5	04N-11N
	06	Gear	5	04N
	-	Pinion		
	01N	Oil seal		
	02N	Bearing		04N
	03N	Bearing		04N
	04N	O-ring		
	05N	Key	1	
	06N	Bearing		04N-11N
	07N	Stop ring		04N-11N
	08N	Stop ring		04N-11N
	09N	Spacer		04N-11N
	10N	Bearing		04N-11N
	11N	Pin		
	12N	Screw		
	13N	Nut		
	14N	Screw		

ES

MCX	06	A32 A33 .... A62 A63	....	+	n4	n5

		DESCRIPCIÓN	ITEM TAB.1	VERIFICAR
	01	Carcasa		04N-11N
	02	Tapeta	2	01N
	03	Eje de salida	1	04N
	04	Engranaje	5	11N
	05	Piñón	5	04N-11N
	06	Engranaje	5	04N
	-	Piñón		
	01N	Retén		
	02N	Rodamiento		04N
	03N	Rodamiento		04N
	04N	O-ring		
	05N	Chaveta	1	
	06N	Rodamiento		04N-11N
	07N	Anillo de bloqueo		04N-11N
	08N	Anillo de bloqueo		04N-11N
	09N	Distanciador		04N-11N
	10N	Rodamiento		04N-11N
	11N	Pasador		
	12N	Tornillo		
	13N	Tuerca		
	14N	Tornillo		

DE

MCX	06	A32 A33 .... A62 A63	....	+	n4	n5

		BESCHREIBUNG	ITEM TAB.1	ÜBERPRÜFEN
	01	Gehäuse		04N-11N
	02	Deckel	2	01N
	03	Abtriebswelle	1	04N
	04	Zahnrad	5	11N
	05	Ritzel	5	04N-11N
	06	Zahnrad	5	04N
	-	Ritzel		
	01N	Dichtung		
	02N	Wälzlager		04N
	03N	Wälzlager		04N
	04N	O-Rung		
	05N	Passfeder	1	
	06N	Wälzlager		04N-11N
	07N	Sicherungsring		04N-11N
	08N	Sicherungsring		04N-11N
	09N	Distanzring		04N-11N
	10N	Wälzlager		04N-11N
	11N	Stift		
	12N	Schraube		
	13N	Mutter		
	14N	Schraube		

FR

MCX	06	A32 A33 .... A62 A63	....	+	n4	n5

		DESCRIPTION	ITEM TAB.1	VERIFIER
	01	Carter		04N-11N
	02	Couvercle	2	01N
	03	Arbre de sortie	1	04N
	04	Engranage	5	11N
	05	Pignon	5	04N-11N
	06	Engranage	5	04N
	-	Pignon		
	01N	Bague d'étanchéité		
	02N	Roulement		04N
	03N	Roulement		04N
	04N	Joint torique		
	05N	Clavette	1	
	06N	Roulement		04N-11N
	07N	Bague d'arrêt		04N-11N
	08N	Bague d'arrêt		04N-11N
	09N	Entretoise		04N-11N
	10N	Roulement		04N-11N
	11N	Goupille		
	12N	Vis		
	13N	Ecrou		
	14N	Vis		

DK

MCX	06	A32 A33 .... A62 A63	....	+	n4	n5

		BESKRIVELSE	ITEM TAB.1	BEKRÆFT
	01	Hus		04N-11N
	02	Dæksel	2	01N
	03	Udgangsaksel	1	04N
	04	Gear	5	11N
	05	Drev	5	04N-11N
	06	Gear	5	04N
	-	Drev		
	01N	Olietætningsring		
	02N	Leje		04N
	03N	Leje		04N
	04N	O-ring		
	05N	Feder	1	
	06N	Leje		04N-11N
	07N	Stopring		04N-11N
	08N	Stopring		04N-11N
	09N	Afstandsskive		04N-11N
	10N	Leje		04N-11N
	11N	Pin		
	12N	Snekke		
	13N	Møtrik		
	14N	Snekke		

CN

MCX	06	A32 A33 .... A62 A63	....	+	n4	n5

		详图	品目表1	核实
	01	外壳		04N-11N
	02	封盖	2	01N
	03	出口轴	1	04N
	04	齿轮	5	11N
	05	行星齿轮松了	5	04N-11N
	06	齿轮	5	04N
	-	行星齿轮		
	01N	密封环		
	02N	轴承		04N
	03N	轴承		04N
	04N	O-型圈		
	05N	簧片	1	
	06N	轴承		04N-11N
	07N	制动环		04N-11N
	08N	制动环		04N-11N
	09N	隔离件		04N-11N
	10N	轴承		04N-11N
	11N	销钉		
	12N	螺钉		
	13N	螺母		
	14N	螺钉		

RU

MCX	06	A32 A33 .... A62 A63	....	+	n4	n5

		ДЕТАЛИ	ЕД. ТАБЛ.1	ПРОВЕРИТЬ
	01	Каркас		04N-11N
	02	Крышка	2	01N
	03	Выходной вал	1	04N
	04	Зубчатое колесо	5	11N
	05	Медленное зубчатое кольцо	5	04N-11N
	06	Зубчатое колесо	5	04N
	-	Зубчатое колесо		
	01N	Уплотнительное кольцо		
	02N	Подшипник		04N
	03N	Подшипник		04N
	04N	Уплотнительное кольцо		
	05N	Язычок	1	
	06N	Подшипник		04N-11N
	07N	Стопорное кольцо,		04N-11N
	08N	Стопорное кольцо,		04N-11N
	09N	Распорная втулка		04N-11N
	10N	Подшипник		04N-11N
	11N	Шпилька		
	12N	Болт		
	13N	Гайка		
	14N	Болт		

MOTOVARIO®
HEART OF MOTION
a TECO Group company

TAVOLA CODICE RICAMBIO
REFERENCE SPARE PARTS TABLES
TABLEAUX CODE VUES ÉCLATÉES
TEILEXPLOSIONS-ZEICHNUNG
CÓDIGO TABLAS DIBUJOS DE DESPIECE
RESERVEDELSOVERSIGT
参考零备件表
ТАБЛИЦА С КОДАМИ ЗАПАСНЫХ ЧАСТЕЙ

MCX 06

IT

MCX	06	032 ···· 142	····	+	n4	n5

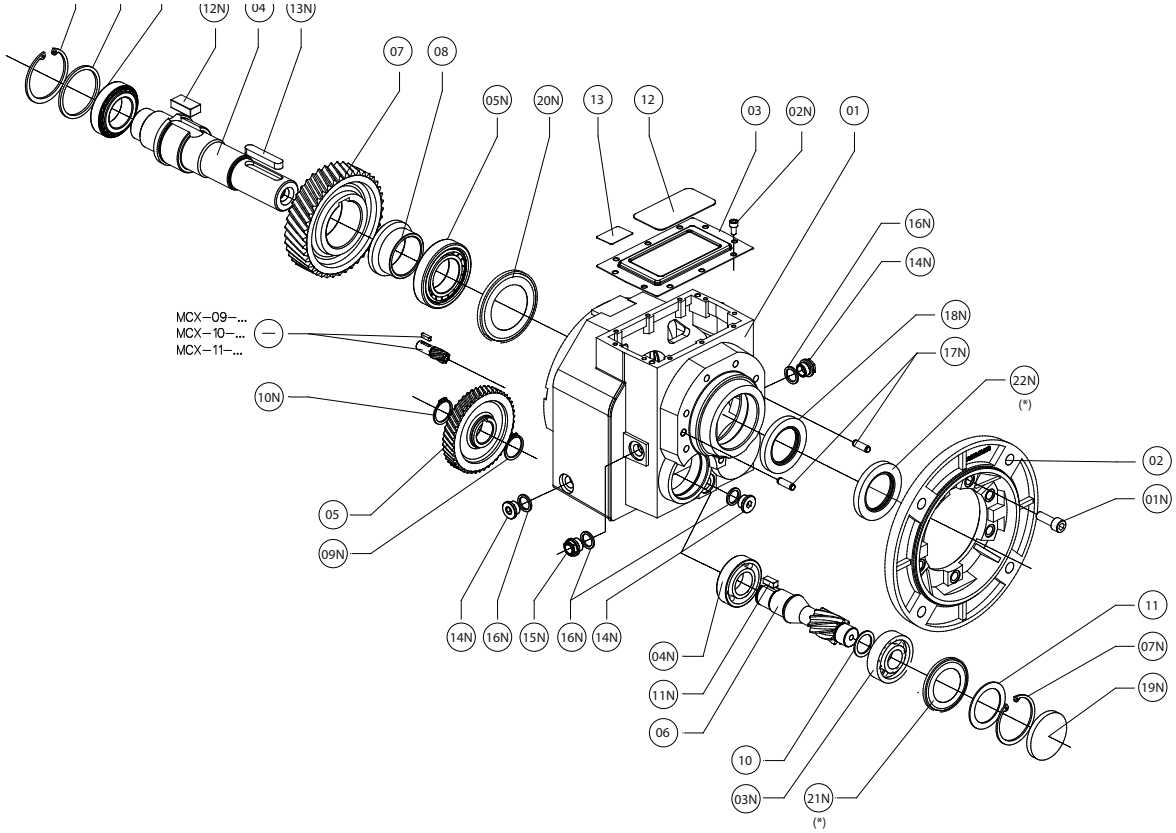

		PARTICOLARI	KIT	ITEM TAB.1	VERIFICARE
	01	Carcassa			17N-18N-19N
	02	Kit Flangia di uscita	01N 17N	6	17N
	03	Coperchio di chiusura			12
	04	Albero di uscita		1	
	05	Ingranaggio		5	19N
	06	Pignone		5	19N
	07	Ingranaggio		5	
	08	Distanziale			
	09	Distanziale			
	10	Distanziale			19N
	11	Distanziale			19N
	12	Targhetta			
	13	Targhetta			
	-	Pignone			

	01N	Vite		
	02N	Vite		
	03N	Cuscinetto		19N
	04N	Cuscinetto		19N
	05N	Cuscinetto		
	06N	Cuscinetto		
	07N	Anello di arresto		19N
	08N	Anello di arresto		
	09N	Anello di arresto		19N
	10N	Anello di arresto		
	11N	Linguetta		19N
	12N	Linguetta		
	13N	Linguetta		
	14N	Tappo di chiusura		16N
	15N	Tappo di llivello		16N
	16N	Guarnizione per tappo		
	17N	Spina		
	18N	Anello di tenuta		
	19N	Cappellotto		
	20N	Nilos		
	21N	Nilos		
	22N	Anello di tenuta		
	-	Linguetta		

(*) 21N	Solo grandezze H080 - H100 - H125 - H140 Only H080 - H100 - H125 - H140 sizes Sólo tamaños H080 - H100 - H125 - H140 Einbaulage Baugröße H080 - H100 - H125 - H140 Seulement grandeur H080 - H100 - H125 - H140 Kun H080 - H100 - H125 - H140 Størrelse 只有尺寸H080 - H100 - H125 - H140 Только величины H080 - H100 - H125 - H140	**(*) 22N**	Solo posizione di montaggio V1 e grandezze H060 - H080 - H100 - H125 - H140 Only V1 Mounting position and H060 - H080 - H100 - H125 - H140 sizes Sólo Posición de montaje V1 y tamaños H060 - H080 - H100 - H125 - H140 Einbaulage V1 und Baugröße H060 - H080 - H100 - H125 - H140 Seulement Position de montage V1 et grandeur H060 - H080 - H100 - H125 - H140 Kun V1 byggeform og H060 - H080 - H100 - H125 - H140 Størrelse 只有V1安装位置和尺寸H060 - H080 - H100 - H125 - H140 Только положение монтажа V1 и размер H060 - H080 - H100 - H125 - H140

ES

MCX	06	032 ···· 142	····	+	n4	n5

		DESCRIPCIÓN	KIT	ITEM TAB.1	VERIFICAR
	01	Carcasa			17N-18N-19N
	02	Kit brida de salida	01N 17N	6	17N
	03	Tapa de cierre			12
	04	Eje de salida		1	
	05	Engranaje		5	19N
	06	Piñón		5	19N
	07	Engranaje		5	
	08	Distanciador			
	09	Distanciador			
	10	Distanciador			19N
	11	Distanciador			19N
	12	Tarjeta			
	13	Tarjeta			
	-	Piñón			

	01N	Tornillo		
	02N	Tornillo		
	03N	Rodamiento		19N
	04N	Rodamiento		19N
	05N	Rodamiento		
	06N	Rodamiento		
	07N	Anillo de bloqueo		19N
	08N	Anillo de bloqueo		
	09N	Anillo de bloqueo		19N
	10N	Anillo de bloqueo		
	11N	Chaveta		19N
	12N	Chaveta		
	13N	Chaveta		
	14N	Tapón ciego		16N
	15N	Mirilla		16N
	16N	Junta para tapón		
	17N	Pasador		
	18N	Retén		
	19N	Tapeta		
	20N	Nilos		
	21N	Nilos		
	22N	Retén		
	-	Chaveta		

DE

MCX	06	032 ···· 142	····	+	n4	n5

		BESCHREIBUNG	KIT	ITEM TAB.1	ÜBERPRÜFEN
	01	Gehäuse			17N-18N-19N
	02	Abtriebsflansch-Kit	01N 17N	6	17N
	03	Verschlussdeckel			12
	04	Abtriebswelle		1	
	05	Zahnrad		5	19N
	06	Ritzel		5	19N
	07	Zahnrad		5	
	08	Distanzring			
	09	Distanzring			
	10	Distanzring			19N
	11	Distanzring			19N
	12	Typenschild			
	13	Typenschild			
	-	Ritzel			

	01N	Schraube		
	02N	Schraube		
	03N	Wälzlager		19N
	04N	Wälzlager		19N
	05N	Wälzlager		
	06N	Wälzlager		
	07N	Sicherungsring		19N
	08N	Sicherungsring		
	09N	Sicherungsring		19N
	10N	Sicherungsring		
	11N	Passfeder		19N
	12N	Passfeder		
	13N	Passfeder		
	14N	Verschlussschraube		16N
	15N	Ölstandsschraube		16N
	16N	Schraubendichtung		
	17N	Stift		
	18N	Dichtung		
	19N	Deckel		
	20N	Nilos		
	21N	Nilos		
	22N	Dichtung		
	-	Passfeder		

FR

MCX	06	032 ···· 142	····	+	n4	n5

		DESCRIPTION	KIT	ITEM TAB.1	VERIFIER
	01	Carter			17N-18N-19N
	02	Kit bride de sortie	01N 17N	6	17N
	03	Couvercle de fermeture			12
	04	Arbre de sortie		1	
	05	Engranage		5	19N
	06	Pignon		5	19N
	07	Engranage		5	
	08	Entretoise			
	09	Entretoise			
	10	Entretoise			19N
	11	Entretoise			19N
	12	Plaque d'identification			
	13	Plaque d'identification			
	-	Pignon			

	01N	Vis		
	02N	Vis		
	03N	Roulement		19N
	04N	Roulement		19N
	05N	Roulement		
	06N	Roulement		
	07N	Bague d'arrêt		19N
	08N	Bague d'arrêt		
	09N	Bague d'arrêt		19N
	10N	Bague d'arrêt		
	11N	Clavette		19N
	12N	Clavette		
	13N	Clavette		
	14N	Bouchon		16N
	15N	Bouchon de niveau		16N
	16N	Protection pour arbre		
	17N	Goupille		
	18N	Bague d'étanchéité		
	19N	Couvercle		
	20N	Nilos		
	21N	Nilos		
	22N	Bague d'étanchéité		
	-	Clavette		

MOTOVARIO®
HEART OF MOTION
a TECO Group company

TAVOLA CODICE RICAMBIO
REFERENCE SPARE PARTS TABLES
TABLEAUX CODE VUES ÉCLATÉES
TEILEXPLOSIONS-ZEICHNUNG
CÓDIGO TABLAS DIBUJOS DE DESPIECE
RESERVEDELSOVERSIGT
参考零备件表
ТАБЛИЦА С КОДАМИ ЗАПАСНЫХ ЧАСТЕЙ

MCX 06

EN

MCX	06	032 142	....	+	n4	n5

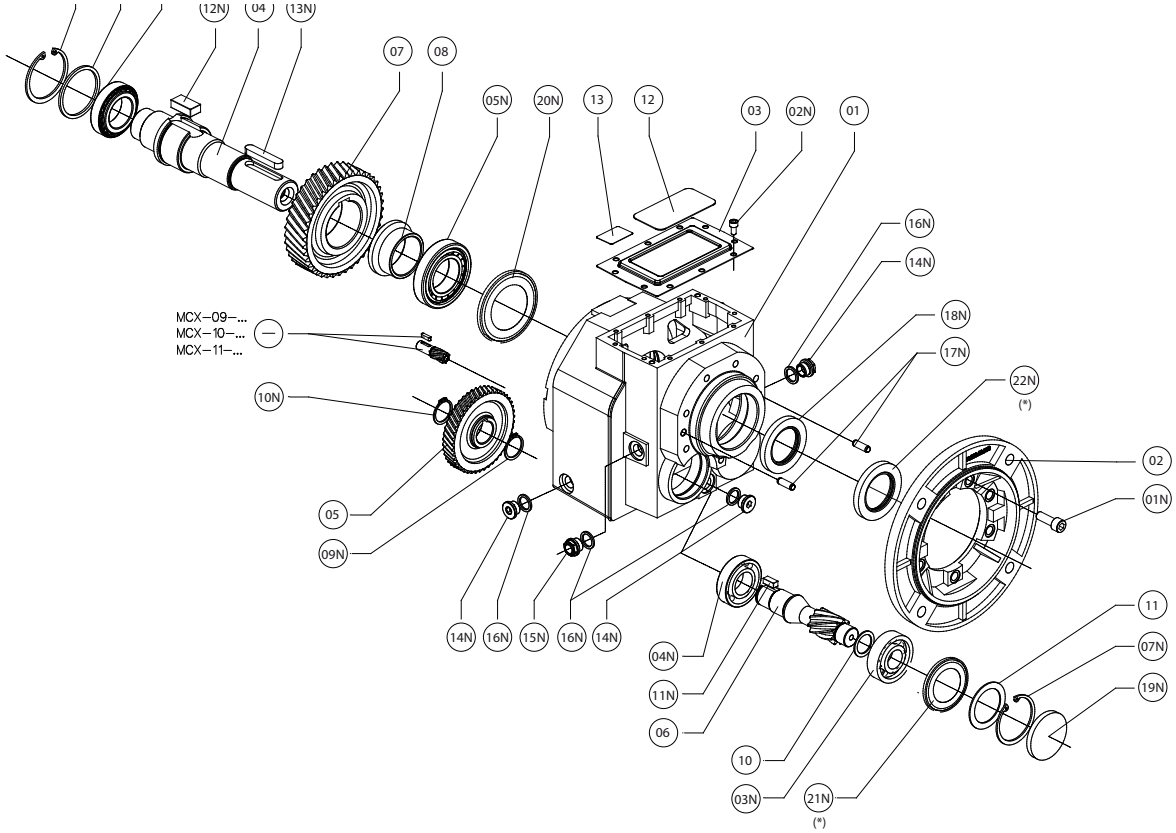

		DESCRIPTION	KIT	ITEM TAB.1	VERIFY
	01	Casing			17N-18N-19N
	02	Output flange kit	01N 17N	6	17N
	03	Closing Cover			12
	04	Low speed shaft		1	
	05	Gear		5	19N
	06	Pinion		5	19N
	07	Gear		5	
	08	Spacer			
	09	Spacer			
	10	Spacer			19N
	11	Spacer			19N
	12	Nameplate			
	13	Nameplate			
	-	Pinion			

	01N	Screw		
	02N	Screw		
	03N	Bearing		19N
	04N	Bearing		19N
	05N	Bearing		
	06N	Bearing		
	07N	Stop ring		19N
	08N	Stop ring		
	09N	Stop ring		19N
	10N	Stop ring		
	11N	Key		19N
	12N	Key		
	13N	Key		
	14N	Closing plug		16N
	15N	Oil level plug		16N
	16N	Plug gasket		
	17N	Pin		
	18N	Oil seal		
	19N	Cap		
	20N	Nilos		
	21N	Nilos		
	22N	Oil seal		
	-	Key		

(*) 21N	Solo grandezze H080 - H100 - H125 - H140 Only H080 - H100 - H125 - H140 sizes Sólo tamaños H080 - H100 - H125 - H140 Einbaulage Baugröße H080 - H100 - H125 - H140 Seulement grandeur H080 - H100 - H125 - H140 Kun H080 - H100 - H125 - H140 Størrelse 只有尺寸H080 - H100 - H125 - H140 Только величины H080 - H100 - H125 - H140	**(*) 22N**	Solo posizione di montaggio V1 e grandezze H060 - H080 - H100 - H125 - H140 Only V1 Mounting position and H060 - H080 - H100 - H125 - H140 sizes Sólo Posición de montaje V1 y tamaños H060 - H080 - H100 - H125 - H140 Einbaulage V1 und Baugröße H060 - H080 - H100 - H125 - H140 Seulement Position de montage V1 et grandeur H060 - H080 - H100 - H125 - H140 Kun V1 byggeform og H060 - H080 - H100 - H125 - H140 Størrelse 只有V1安装位置和尺寸H060 - H080 - H100 - H125 - H140 Только положение монтажа V1 и размер H060 - H080 - H100 - H125 - H140

DK

MCX	06	032 ···· 142	····	+	n4	n5

		BESKRIVELSE	KIT	ITEM TAB.1	BEKRÆFT
	01	Hus			17N-18N-19N
	02	Udgangsflange	01N 17N	6	17N
	03	Dæksel			12
	04	Udgangsaksel		1	
	05	Gear		5	19N
	06	Drev		5	19N
	07	Gear		5	
	08	Afstandsskive			
	09	Afstandsskive			
	10	Afstandsskive			19N
	11	Afstandsskive			19N
	12	Typeskilt			
	13	Typeskilt			
	-	Drev			

	01N	Snekke		
	02N	Snekke		
	03N	Leje		19N
	04N	Leje		19N
	05N	Leje		
	06N	Leje		
	07N	Stopring		19N
	08N	Stopring		
	09N	Stopring		19N
	10N	Stopring		
	11N	Feder		19N
	12N	Feder		
	13N	Feder		
	14N	Prop		16N
	15N	Oliestandsglas		16N
	16N	Lukkeskrue		
	17N	Pin		
	18N	Olietætningsring		
	19N	Låg		
	20N	Nilos		
	21N	Nilos		
	22N	Olietætningsring		
	-	Feder		

CN

MCX	06	032 ···· 142	····	+	n4	n5

		详图	套件	品目表1	核实
	01	外壳			17N-18N-19N
	02	出口法兰套件	01N 17N	6	17N
	03	封盖			12
	04	出口轴		1	
	05	齿轮		5	19N
	06	行星齿轮		5	19N
	07	齿轮		5	
	08	隔离件			
	09	隔离件			
	10	隔离件			19N
	11	隔离件			19N
	12	铭牌			
	13	铭牌			
	-	行星齿轮			

	01N	螺钉		
	02N	螺钉		
	03N	轴承		19N
	04N	轴承		19N
	05N	轴承		
	06N	轴承		
	07N	制动环		19N
	08N	制动环		
	09N	制动环		19N
	10N	制动环		
	11N	簧片		19N
	12N	簧片		
	13N	簧片		
	14N	封盖		16N
	15N	油位塞		16N
	16N	封盖的垫片		
	17N	销钉		
	18N	密封环		
	19N	封盖		
	20N	轴承盖		
	21N	轴承盖		
	22N	密封环		
	-	簧片		

RU

MCX	06	032 ···· 142	····	+	n4	n5

		ДЕТАЛИ	КОМПЛЕКТ	ЕД. ТАБЛ.1	ПРОВЕРИТЬ
	01	Каркас			17N-18N-19N
	02	Комплект выходного фланца	01N 17N	6	17N
	03	Запорная крышка			12
	04	Выходной вал		1	
	05	Зубчатое колесо		5	19N
	06	Зубчатое колесо		5	19N
	07	Зубчатое колесо		5	
	08	Распорная втулка			
	09	Распорная втулка			
	10	Распорная втулка			19N
	11	Распорная втулка			19N
	12	Заводская табличка			
	13	Заводская табличка			
	-	Зубчатое колесо			

	01N	Болт		
	02N	Болт		
	03N	Подшипник		19N
	04N	Подшипник		19N
	05N	Подшипник		
	06N	Подшипник		
	07N	Стопорное кольцо,		19N
	08N	Стопорное кольцо,		
	09N	Стопорное кольцо,		19N
	10N	Стопорное кольцо,		
	11N	Язычок		19N
	12N	Язычок		
	13N	Язычок		
	14N	Запорная заглушка		16N
	15N	Заглушка уровня		16N
	16N	Прокладка для заглушки		
	17N	Шпилька		
	18N	Уплотнительное кольцо		
	19N	Колпачок		
	20N	Nilos		
	21N	Nilos		
	22N	Уплотнительное кольцо		
	-	Язычок		

MOTOVARIO®
HEART OF MOTION
a TECO Group company

TAVOLA CODICE RICAMBIO
REFERENCE SPARE PARTS TABLES
TABLEAUX CODE VUES ÉCLATÉES
TEILEXPLOSIONS-ZEICHNUNG
CÓDIGO TABLAS DIBUJOS DE DESPIECE
RESERVEDELSOVERSIGT
参考零备件表
ТАБЛИЦА С КОДАМИ ЗАПАСНЫХ ЧАСТЕЙ

MCX 06

IT

MCX	06	033 143	....	+	n4	n5

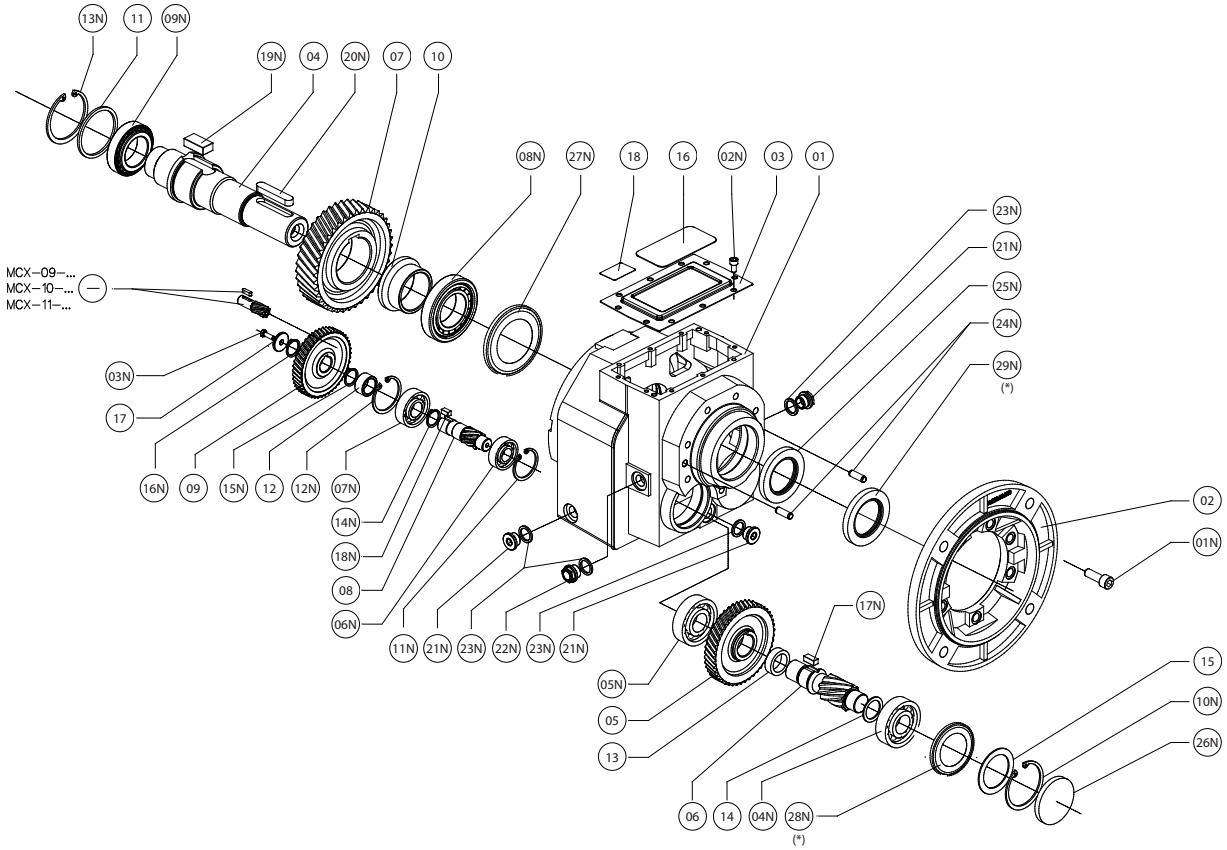

		PARTICOLARI	KIT	ITEM TAB.1	VERIFICARE
	01	Carcassa			24N-25N-26N
	02	Kit Flangia di uscita	01N 24N	6	24N
	03	Coperchio di chiusura			16
	04	Albero di uscita		1	
	05	Ingranaggio		5	26N
	06	Pignone		5	26N
	07	Ingranaggio		5	
	08	Pignone		5	
	09	Ingranaggio		5	
	10	Distanziale			
	11	Distanziale			
	12	Distanziale			
	13	Distanziale			26N
	14	Distanziale			26N
	15	Distanziale			26N
	16	Targhetta			
	17	Rondella			
	18	Targhetta			
	-	Pignone			

	01N	Vite		
	02N	Vite		
	03N	Vite		
	04N	Cuscinetto		26N
	05N	Cuscinetto		26N
	06N	Cuscinetto		26N
	07N	Cuscinetto		
	08N	Cuscinetto		
	09N	Cuscinetto		
	10N	Anello di arresto		26N
	11N	Anello di arresto		26N
	12N	Anello di arresto		
	13N	Anello di arresto		
	14N	Anello di arresto		
	15N	Anello di arresto		
	16N	Anello di arresto		
	17N	Linguetta		26N
	18N	Linguetta		
	19N	Linguetta		
	20N	Linguetta		
	21N	Tappo di chiusura		23N
	22N	Tappo di livello		23N
	23N	Guarnizione per tappo		
	24N	Spina		
	25N	Anello di tenuta		
	26N	Cappellotto		
	27N	Nilos		
	28N	Nilos		
	29N	Anello di tenuta		
	-	Linguetta		

(*) 28N	Solo grandezze H080 - H100 - H125 - H140 Only H080 - H100 - H125 - H140 sizes Sólo tamaños H080 - H100 - H125 - H140 Einbaulage Baugröße H080 - H100 - H125 - H140 Seulement grandeur H080 - H100 - H125 - H140 Kun H080 - H100 - H125 - H140 Størrelse 只有尺寸H080 - H100 - H125 - H140 Только величины H080 - H100 - H125 - H140	**(*) 29N**	Solo posizione di montaggio V1 e grandezze H060 - H080 - H100 - H125 - H140 Only V1 Mounting position and H060 - H080 - H100 - H125 - H140 sizes Sólo Posición de montaje V1 y tamaños H060 - H080 - H100 - H125 - H140 Einbaulage V1 und Baugröße H060 - H080 - H100 - H125 - H140 Seulement Position de montage V1 et grandeur H060 - H080 - H100 - H125 - H140 Kun V1 byggeform og H060 - H080 - H100 - H125 - H140 Størrelse 只有V1安装位置和尺寸H060 - H080 - H100 - H125 - H140 Только положение монтажа V1 и размер H060 - H080 - H100 - H125 - H140

ES

MCX	06	033 143	....	+	n4	n5

		DESCRIPCIÓN	KIT	ITEM TAB.1	VERIFICAR
	01	Carcasa			24N-25N-26N
	02	Kit brida de salida	01N 24N	6	24N
	03	Tapa de cierre			16
	04	Eje de salida		1	
	05	Engranaje		5	26N
	06	Piñón		5	26N
	07	Engranaje		5	
	08	Piñón		5	
	09	Engranaje		5	
	10	Distanciador			
	11	Distanciador			
	12	Distanciador			
	13	Distanciador			26N
	14	Distanciador			26N
	15	Distanciador			26N
	16	Tarjeta			
	17	Arandela			
	18	Tarjeta			
	-	Piñón			

	01N	Tornillo		
	02N	Tornillo		
	03N	Tornillo		
	04N	Rodamiento		26N
	05N	Rodamiento		26N
	06N	Rodamiento		26N
	07N	Rodamiento		
	08N	Rodamiento		
	09N	Rodamiento		
	10N	Anillo de bloqueo		26N
	11N	Anillo de bloqueo		26N
	12N	Anillo de bloqueo		
	13N	Anillo de bloqueo		
	14N	Anillo de bloqueo		
	15N	Anillo de bloqueo		
	16N	Anillo de bloqueo		
	17N	Chaveta		26N
	18N	Chaveta		
	19N	Chaveta		
	20N	Chaveta		
	21N	Tapón ciego		23N
	22N	Mirilla		23N
	23N	Junta para tapón		
	24N	Pasador		
	25N	Retén		
	26N	Tapeta		
	27N	Nilos		
	28N	Nilos		
	29N	Retén		
	-	Chaveta		

DE

MCX	06	033 143	....	+	n4	n5

		BESCHREIBUNG	KIT	ITEM TAB.1	ÜBERPRÜFEN
	01	Gehäuse			24N-25N-26N
	02	Abtriebsflansch-Kit	01N 24N	6	24N
	03	Verschlussdeckel			16
	04	Abtriebswelle		1	
	05	Zahnrad		5	26N
	06	Ritzel		5	26N
	07	Zahnrad		5	
	08	Ritzel		5	
	09	Zahnrad		5	
	10	Distanzring			
	11	Distanzring			
	12	Distanzring			
	13	Distanzring			26N
	14	Distanzring			26N
	15	Distanzring			26N
	16	Typenschild			
	17	Scheibe			
	18	Typenschild			
	-	Ritzel			

	01N	Schraube		
	02N	Schraube		
	03N	Schraube		
	04N	Wälzlager		26N
	05N	Wälzlager		26N
	06N	Wälzlager		26N
	07N	Wälzlager		
	08N	Wälzlager		
	09N	Wälzlager		
	10N	Sicherungsring		26N
	11N	Sicherungsring		26N
	12N	Sicherungsring		
	13N	Sicherungsring		
	14N	Sicherungsring		
	15N	Sicherungsring		
	16N	Sicherungsring		
	17N	Passfeder		26N
	18N	Passfeder		
	19N	Passfeder		
	20N	Passfeder		
	21N	Verschlussschraube		23N
	22N	Ölstandsschraube		23N
	23N	Schraubendichtung		
	24N	Stift		
	25N	Dichtung		
	26N	Deckel		
	27N	Nilos		
	28N	Nilos		
	29N	Dichtung		
	-	Passfeder		

FR

MCX	06	033 143	....	+	n4	n5

		DESCRIPTION	KIT	ITEM TAB.1	VERIFIER
	01	Carter			24N-25N-26N
	02	Kit bride de sortie	01N 24N	6	24N
	03	Couvercle de fermeture			16
	04	Arbre de sortie		1	
	05	Engranage		5	26N
	06	Pignon		5	26N
	07	Engranage		5	
	08	Pignon		5	
	09	Engranage		5	
	10	Entretoise			
	11	Entretoise			
	12	Entretoise			
	13	Entretoise			26N
	14	Entretoise			26N
	15	Entretoise			26N
	16	Plaque d'identification			
	17	Rondelle			
	18	Plaque d'identification			
	-	Pignon			

	01N	Vis		
	02N	Vis		
	03N	Vis		
	04N	Roulement		26N
	05N	Roulement		26N
	06N	Roulement		26N
	07N	Roulement		
	08N	Roulement		
	09N	Roulement		
	10N	Bague d'arrêt		26N
	11N	Bague d'arrêt		26N
	12N	Bague d'arrêt		
	13N	Bague d'arrêt		
	14N	Bague d'arrêt		
	15N	Bague d'arrêt		
	16N	Bague d'arrêt		
	17N	Clavette		26N
	18N	Clavette		
	19N	Clavette		
	20N	Clavette		
	21N	Bouchon		23N
	22N	Bouchon de niveau		23N
	23N	Protection pour arbre		
	24N	Goupille		
	25N	Bague d'étanchéité		
	26N	Couvercle		
	27N	Nilos		
	28N	Nilos		
	29N	Bague d'étanchéité		
	-	Clavette		

MOTOVARIO®
HEART OF MOTION
a TECO Group company

TAVOLA CODICE RICAMBIO
REFERENCE SPARE PARTS TABLES
TABLEAUX CODE VUES ÉCLATÉES
TEILEXPLOSIONS-ZEICHNUNG
CÓDIGO TABLAS DIBUJOS DE DESPIECE
RESERVEDELSOVERSIGT
参考零备件表
ТАБЛИЦА С КОДАМИ ЗАПАСНЫХ ЧАСТЕЙ

MCX 06

EN

MCX	06	033 143	....	+	n4	n5

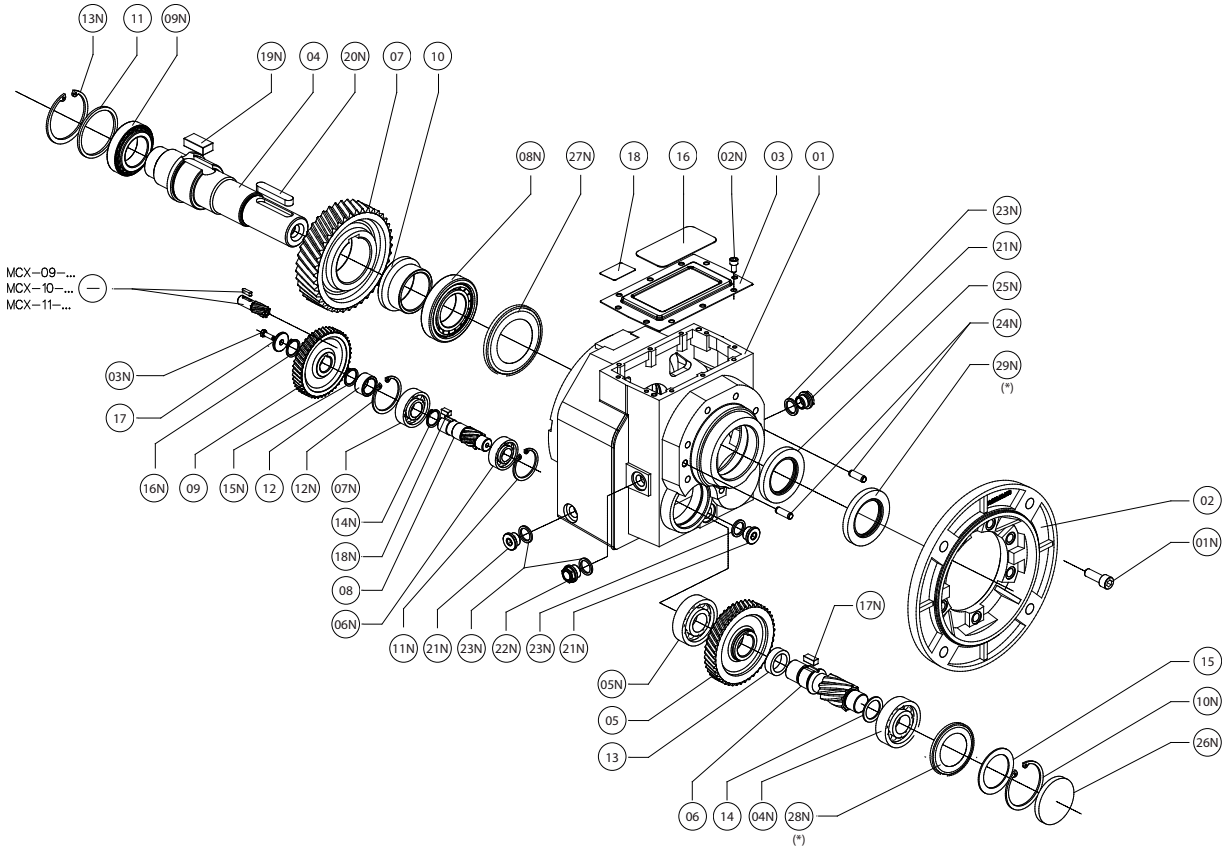

		DESCRIPTION	KIT	ITEM TAB.1	VERIFY
	01	Casing			24N-25N-26N
	02	Output flange kit	01N 24N	6	24N
	03	Closing Cover			16
	04	Low speed shaft		1	
	05	Gear		5	26N
	06	Pinion		5	26N
	07	Gear		5	
	08	Pinion		5	
	09	Gear		5	
	10	Spacer			
	11	Spacer			
	12	Spacer			
	13	Spacer			26N
	14	Spacer			26N
	15	Spacer			26N
	16	Nameplate			
	17	Washer			
	18	Nameplate			
	-	Pinion			

	01N	Screw		
	02N	Screw		
	03N	Screw		
	04N	Bearing		26N
	05N	Bearing		26N
	06N	Bearing		26N
	07N	Bearing		
	08N	Bearing		
	09N	Bearing		
	10N	Stop ring		26N
	11N	Stop ring		26N
	12N	Stop ring		
	13N	Stop ring		
	14N	Stop ring		
	15N	Stop ring		
	16N	Stop ring		
	17N	Key		26N
	18N	Key		
	19N	Key		
	20N	Key		
	21N	Closing plug		23N
	22N	Oil level plug		23N
	23N	Plug gasket		
	24N	Pin		
	25N	Oil seal		
	26N	Cap		
	27N	Nilos		
	28N	Nilos		
	29N	Oil seal		
	-	Key		

(*) 28N	Solo grandezze H080 - H100 - H125 - H140 Only H080 - H100 - H125 - H140 sizes Sólo tamaños H080 - H100 - H125 - H140 Einbaulage Baugröße H080 - H100 - H125 - H140 Seulement grandeur H080 - H100 - H125 - H140 Kun H080 - H100 - H125 - H140 Størrelse 只有尺寸H080 - H100 - H125 - H140 Только величины H080 - H100 - H125 - H140	**(*) 29N**	Solo posizione di montaggio V1 e grandezze H060 - H080 - H100 - H125 - H140 Only V1 Mounting position and H060 - H080 - H100 - H125 - H140 sizes Sólo Posición de montaje V1 y tamaños H060 - H080 - H100 - H125 - H140 Einbaulage V1 und Baugröße H060 - H080 - H100 - H125 - H140 Seulement Position de montage V1 et grandeur H060 - H080 - H100 - H125 - H140 Kun V1 byggeform og H060 - H080 - H100 - H125 - H140 Størrelse 只有V1安装位置和尺寸H060 - H080 - H100 - H125 - H140 Только положение монтажа V1 и размер H060 - H080 - H100 - H125 - H140

DK

MCX	06	033 ···· 143	····	+	n4	n5

		BESKRIVELSE	KIT	ITEM TAB.1	BEKRÆFT
	01	Hus			24N-25N-26N
	02	Udgangsflange	01N 24N	6	24N
	03	Dæksel			16
	04	Udgangsaksel		1	
	05	Gear		5	26N
	06	Drev		5	26N
	07	Gear		5	
	08	Drev		5	
	09	Gear		5	
	10	Afstandsskive			
	11	Afstandsskive			
	12	Afstandsskive			
	13	Afstandsskive			26N
	14	Afstandsskive			26N
	15	Afstandsskive			26N
	16	Typeskilt			
	17	Spændskive			
	18	Typeskilt			
	-	Drev			

	01N	Snekke		
	02N	Snekke		
	03N	Snekke		
	04N	Leje		26N
	05N	Leje		26N
	06N	Leje		26N
	07N	Leje		
	08N	Leje		
	09N	Leje		
	10N	Stopring		26N
	11N	Stopring		26N
	12N	Stopring		
	13N	Stopring		
	14N	Stopring		
	15N	Stopring		
	16N	Stopring		
	17N	Feder		26N
	18N	Feder		
	19N	Feder		
	20N	Feder		
	21N	Prop		23N
	22N	Oliestandsglas		23N
	23N	Lukkeskrue		
	24N	Pin		
	25N	Olietætningsring		
	26N	Låg		
	27N	Nilos		
	28N	Nilos		
	29N	Olietætningsring		
	-	Feder		

CN

MCX	06	033 ···· 143	····	+	n4	n5

		详图	套件	品目表1	核实
	01	外壳			24N-25N-26N
	02	出口法兰套件	01N 24N	6	24N
	03	封盖			16
	04	出口轴		1	
	05	齿轮		5	26N
	06	行星齿轮		5	26N
	07	齿轮		5	
	08	行星齿轮		5	
	09	齿轮		5	
	10	隔离件			
	11	隔离件			
	12	隔离件			
	13	隔离件			26N
	14	隔离件			26N
	15	隔离件			26N
	16	铭牌			
	17	垫圈			
	18	铭牌			
	-	行星齿轮			

	01N	螺钉		
	02N	螺钉		
	03N	螺钉		
	04N	轴承		26N
	05N	轴承		26N
	06N	轴承		26N
	07N	轴承		
	08N	轴承		
	09N	轴承		
	10N	制动环		26N
	11N	制动环		26N
	12N	制动环		
	13N	制动环		
	14N	制动环		
	15N	制动环		
	16N	制动环		
	17N	簧片		26N
	18N	簧片		
	19N	簧片		
	20N	簧片		
	21N	封盖		23N
	22N	油位塞		23N
	23N	封盖的垫片		
	24N	销钉		
	25N	密封环		
	26N	封盖		
	27N	轴承盖		
	28N	轴承盖		
	29N	密封环		
	-	簧片		

RU

MCX	06	033 ···· 143	····	+	n4	n5

		ДЕТАЛИ	КОМПЛЕКТ	ЕД. ТАБЛ.1	ПРОВЕРИТЬ
	01	Каркас			24N-25N-26N
	02	Комплект выходного фланца	01N 24N	6	24N
	03	Запорная крышка			16
	04	Выходной вал		1	
	05	Зубчатое колесо		5	26N
	06	Зубчатое колесо		5	26N
	07	Зубчатое колесо		5	
	08	Зубчатое колесо		5	
	09	Зубчатое колесо		5	
	10	Распорная втулка			
	11	Распорная втулка			
	12	Распорная втулка			
	13	Распорная втулка			26N
	14	Распорная втулка			26N
	15	Распорная втулка			26N
	16	Заводская табличка			
	17	Шайба			
	18	Заводская табличка			
	-	Зубчатое колесо			

	01N	Болт		
	02N	Болт		
	03N	Болт		
	04N	Подшипник		26N
	05N	Подшипник		26N
	06N	Подшипник		26N
	07N	Подшипник		
	08N	Подшипник		
	09N	Подшипник		
	10N	Стопорное кольцо,		26N
	11N	Стопорное кольцо,		26N
	12N	Стопорное кольцо,		
	13N	Стопорное кольцо,		
	14N	Стопорное кольцо,		
	15N	Стопорное кольцо,		
	16N	Стопорное кольцо,		
	17N	Язычок		26N
	18N	Язычок		
	19N	Язычок		
	20N	Язычок		
	21N	Запорная заглушка		23N
	22N	Заглушка уровня		23N
	23N	Прокладка для заглушки		
	24N	Шпилька		
	25N	Уплотнительное кольцо		
	26N	Колпачок		
	27N	Nilos		
	28N	Nilos		
	29N	Уплотнительное кольцо		
	-	Язычок		

MOTOVARIO®
HEART OF MOTION
a TECO Group company

TAVOLA CODICE RICAMBIO
REFERENCE SPARE PARTS TABLES
TABLEAUX CODE VUES ÉCLATÉES
TEILEXPLOSIONS-ZEICHNUNG
CÓDIGO TABLAS DIBUJOS DE DESPIECE
RESERVEDELSOVERSIGT
参考零备件表
ТАБЛИЦА С КОДАМИ ЗАПАСНЫХ ЧАСТЕЙ

MCX 07

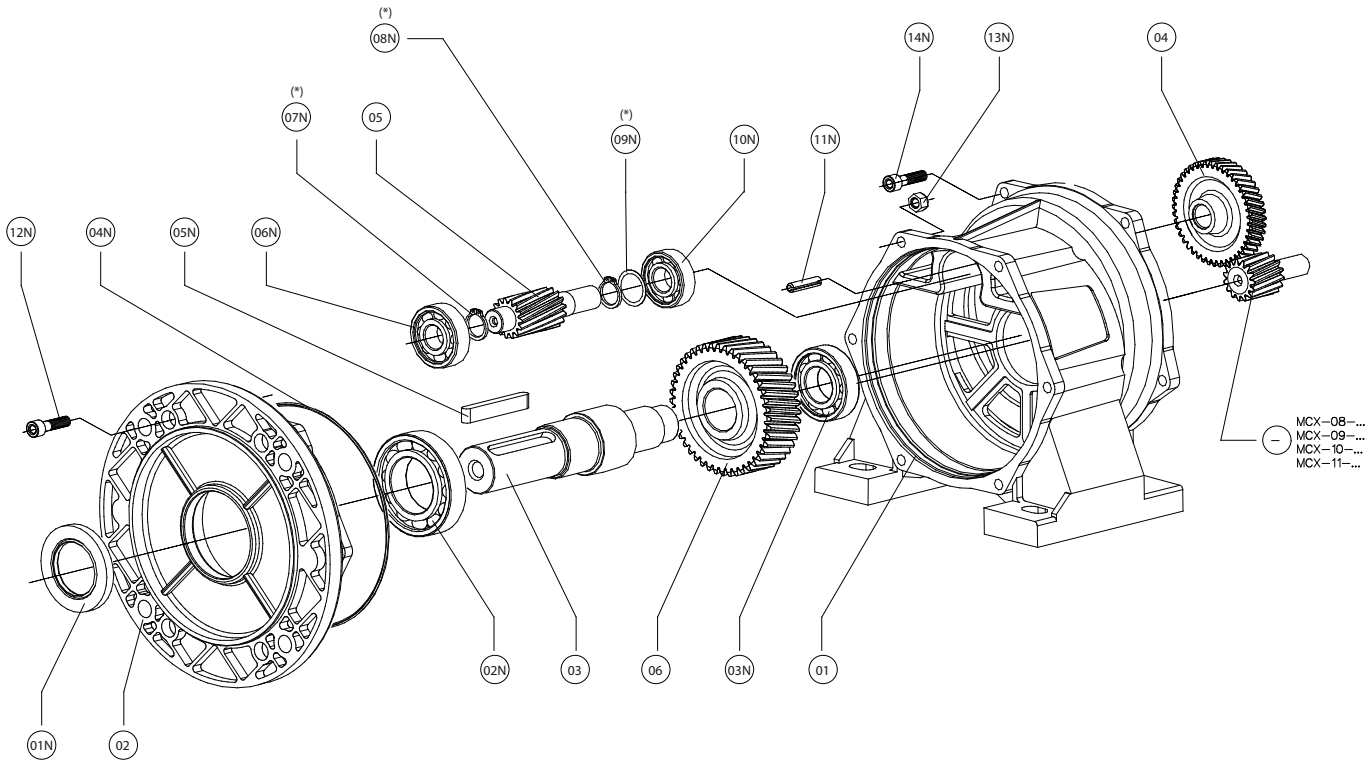

	A32-A33	A42-A43	A52-A53	A62-A63
(*) 07N	05=Z10 OK	05=Z10 OK	NO	NO
(*) 08N	05=Z10 OK	05=Z10 OK	05=Z10 OK	NO
(*) 09N	NO	NO	05=Z10 OK	NO

IT

MCX	07	A32 A33 .... A62 A63	....	+	n4	n5

		PARTICOLARI	ITEM TAB.1	VERIFICARE
	01	Carcassa		04N-11N
	02	Coperchio	2	01N
	03	Albero di uscita	1	04N
	04	Ingranaggio	5	11N
	05	Pignone lento	5	04N-11N
	06	Ingranaggio	5	04N
	-	Pignone		
	01N	Anello di tenuta		
	02N	Cuscinetto		04N
	03N	Cuscinetto		04N
	04N	O-Ring		
	05N	Linguetta	1	
	06N	Cuscinetto		04N-11N
	07N	Anello di arresto		04N-11N
	08N	Anello di arresto		04N-11N
	09N	Distanziale		04N-11N
	10N	Cuscinetto		04N-11N
	11N	Spina		
	12N	Vite		
	13N	Dado		
	14N	Vite		

EN

MCX	07	A32 A33 .... A62 A63	....	+	n4	n5

		DESCRIPTION	ITEM TAB.1	VERIFY
	01	Casing		04N-11N
	02	Cover	2	01N
	03	Low speed shaft	1	04N
	04	Gear	5	11N
	05	Pinion	5	04N-11N
	06	Gear	5	04N
	-	Pinion		
	01N	Oil seal		
	02N	Bearing		04N
	03N	Bearing		04N
	04N	O-ring		
	05N	Key	1	
	06N	Bearing		04N-11N
	07N	Stop ring		04N-11N
	08N	Stop ring		04N-11N
	09N	Spacer		04N-11N
	10N	Bearing		04N-11N
	11N	Pin		
	12N	Screw		
	13N	Nut		
	14N	Screw		

ES

MCX	07	A32 A33 .... A62 A63	....	+	n4	n5

		DESCRIPCIÓN	ITEM TAB.1	VERIFICAR
	01	Carcasa		04N-11N
	02	Tapeta	2	01N
	03	Eje de salida	1	04N
	04	Engranaje	5	11N
	05	Piñón	5	04N-11N
	06	Engranaje	5	04N
	-	Piñón		
	01N	Retén		
	02N	Rodamiento		04N
	03N	Rodamiento		04N
	04N	O-ring		
	05N	Chaveta	1	
	06N	Rodamiento		04N-11N
	07N	Anillo de bloqueo		04N-11N
	08N	Anillo de bloqueo		04N-11N
	09N	Distanciador		04N-11N
	10N	Rodamiento		04N-11N
	11N	Pasador		
	12N	Tornillo		
	13N	Tuerca		
	14N	Tornillo		

DE

MCX	07	A32 A33 .... A62 A63	....	+	n4	n5

		BESCHREIBUNG	ITEM TAB.1	ÜBERPRÜFEN
	01	Gehäuse		04N-11N
	02	Deckel	2	01N
	03	Abtriebswelle	1	04N
	04	Zahnrad	5	11N
	05	Ritzel	5	04N-11N
	06	Zahnrad	5	04N
	-	Ritzel		
	01N	Dichtung		
	02N	Wälzlager		04N
	03N	Wälzlager		04N
	04N	O-Rung		
	05N	Passfeder	1	
	06N	Wälzlager		04N-11N
	07N	Sicherungsring		04N-11N
	08N	Sicherungsring		04N-11N
	09N	Distanzring		04N-11N
	10N	Wälzlager		04N-11N
	11N	Stift		
	12N	Schraube		
	13N	Mutter		
	14N	Schraube		

FR

MCX	07	A32 A33 .... A62 A63	....	+	n4	n5

		DESCRIPTION	ITEM TAB.1	VERIFIER
	01	Carter		04N-11N
	02	Couvercle	2	01N
	03	Arbre de sortie	1	04N
	04	Engranage	5	11N
	05	Pignon	5	04N-11N
	06	Engranage	5	04N
	-	Pignon		
	01N	Bague d'étanchéité		
	02N	Roulement		04N
	03N	Roulement		04N
	04N	Joint torique		
	05N	Clavette	1	
	06N	Roulement		04N-11N
	07N	Bague d'arrêt		04N-11N
	08N	Bague d'arrêt		04N-11N
	09N	Entretoise		04N-11N
	10N	Roulement		04N-11N
	11N	Goupille		
	12N	Vis		
	13N	Ecrou		
	14N	Vis		

DK

MCX	07	A32 A33 .... A62 A63	....	+	n4	n5

		BESKRIVELSE	ITEM TAB.1	BEKRÆFT
	01	Hus		04N-11N
	02	Dæksel	2	01N
	03	Udgangsaksel	1	04N
	04	Gear	5	11N
	05	Drev	5	04N-11N
	06	Gear	5	04N
	-	Drev		
	01N	Olietætningsring		
	02N	Leje		04N
	03N	Leje		04N
	04N	O-ring		
	05N	Feder	1	
	06N	Leje		04N-11N
	07N	Stopring		04N-11N
	08N	Stopring		04N-11N
	09N	Afstandsskive		04N-11N
	10N	Leje		04N-11N
	11N	Pin		
	12N	Snekke		
	13N	Møtrik		
	14N	Snekke		

CN

MCX	07	A32 A33 .... A62 A63	....	+	n4	n5

		详图	品目表1	核实
	01	外壳		04N-11N
	02	封盖	2	01N
	03	出口轴	1	04N
	04	齿轮	5	11N
	05	行星齿轮松了	5	04N-11N
	06	齿轮	5	04N
	-	行星齿轮		
	01N	密封环		
	02N	轴承		04N
	03N	轴承		04N
	04N	O-型圈		
	05N	簧片	1	
	06N	轴承		04N-11N
	07N	制动环		04N-11N
	08N	制动环		04N-11N
	09N	隔离件		04N-11N
	10N	轴承		04N-11N
	11N	销钉		
	12N	螺钉		
	13N	螺母		
	14N	螺钉		

RU

MCX	07	A32 A33 .... A62 A63	....	+	n4	n5

		ДЕТАЛИ	ЕД. ТАБЛ.1	ПРОВЕРИТЬ
	01	Каркас		04N-11N
	02	Крышка	2	01N
	03	Выходной вал	1	04N
	04	Зубчатое колесо	5	11N
	05	Медленное зубчатое кольцо	5	04N-11N
	06	Зубчатое колесо	5	04N
	-	Зубчатое колесо		
	01N	Уплотнительное кольцо		
	02N	Подшипник		04N
	03N	Подшипник		04N
	04N	Уплотнительное кольцо		
	05N	Язычок	1	
	06N	Подшипник		04N-11N
	07N	Стопорное кольцо,		04N-11N
	08N	Стопорное кольцо,		04N-11N
	09N	Распорная втулка		04N-11N
	10N	Подшипник		04N-11N
	11N	Шпилька		
	12N	Болт		
	13N	Гайка		
	14N	Болт		

MOTOVARIO®
HEART OF MOTION
a TECO Group company

TAVOLA CODICE RICAMBIO
REFERENCE SPARE PARTS TABLES
TABLEAUX CODE VUES ÉCLATÉES
TEILEXPLOSIONS-ZEICHNUNG
CÓDIGO TABLAS DIBUJOS DE DESPIECE
RESERVEDELSOVERSIGT
参考零备件表
ТАБЛИЦА С КОДАМИ ЗАПАСНЫХ ЧАСТЕЙ

MCX 07

IT

MCX	07	032 142	....	+	n4	n5

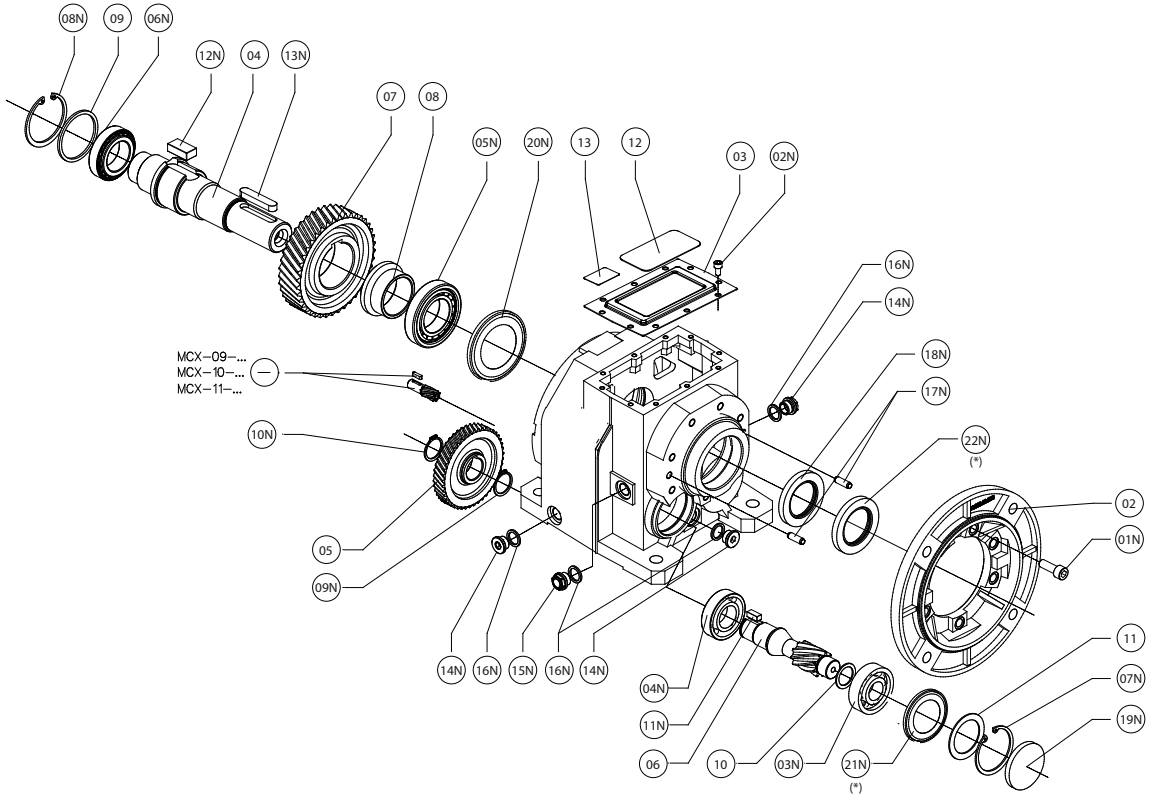

		PARTICOLARI	KIT	ITEM TAB.1	VERIFICARE
	01	Carcassa			17N-18N-19N
	02	Kit Flangia di uscita	01N 17N	6	17N
	03	Coperchio di chiusura			12
	04	Albero di uscita		1	
	05	Ingranaggio		5	19N
	06	Pignone		5	19N
	07	Ingranaggio		5	
	08	Distanziale			
	09	Distanziale			
	10	Distanziale			19N
	11	Distanziale			19N
	12	Targhetta			
	13	Targhetta			
	-	Pignone			

	01N	Vite		
	02N	Vite		
	03N	Cuscinetto		19N
	04N	Cuscinetto		19N
	05N	Cuscinetto		
	06N	Cuscinetto		
	07N	Anello di arresto		19N
	08N	Anello di arresto		
	09N	Anello di arresto		19N
	10N	Anello di arresto		
	11N	Linguetta		19N
	12N	Linguetta		
	13N	Linguetta		
	14N	Tappo di chiusura		16N
	15N	Tappo di llivello		16N
	16N	Guarnizione per tappo		
	17N	Spina		
	18N	Anello di tenuta		
	19N	Cappellotto		
	20N	Nilos		
	21N	Nilos		
	22N	Anello di tenuta		
	-	Linguetta		

(*) 21N	Solo grandezze H080 - H100 - H125 - H140 Only H080 - H100 - H125 - H140 sizes Sólo tamaños H080 - H100 - H125 - H140 Einbaulage Baugröße H080 - H100 - H125 - H140 Seulement grandeur H080 - H100 - H125 - H140 Kun H080 - H100 - H125 - H140 Størrelse 只有尺寸H080 - H100 - H125 - H140 Только величины H080 - H100 - H125 - H140	**(*) 22N**	Solo posizione di montaggio V5/V1 e grandezze H060 - H080 - H100 - H125 - H140 Only V5/V1 Mounting position and H060 - H080 - H100 - H125 - H140 sizes Sólo Posición de montaje V5/V1 y tamaños H060 - H080 - H100 - H125 - H140 Einbaulage V5/V1 und Baugröße H060 - H080 - H100 - H125 - H140 Seulement Position de montage V5/V1 et grandeur H060 - H080 - H100 - H125 - H140 Kun V5/V1 byggeform og H060 - H080 - H100 - H125 - H140 Størrelse 只有V1安装位置和尺寸H060 - H080 - H100 - H125 - H140 Только положение монтажа V5/V1 и размер H060 - H080 - H100 - H125 - H140

ES

MCX	07	032 142	....	+	n4	n5

		DESCRIPCIÓN	KIT	ITEM TAB.1	VERIFICAR
	01	Carcasa			17N-18N-19N
	02	Kit brida de salida	01N 17N	6	17N
	03	Tapa de cierre			12
	04	Eje de salida		1	
	05	Engranaje		5	19N
	06	Piñón		5	19N
	07	Engranaje		5	
	08	Distanciador			
	09	Distanciador			
	10	Distanciador			19N
	11	Distanciador			19N
	12	Tarjeta			
	13	Tarjeta			
	-	Piñón			

	01N	Tornillo		
	02N	Tornillo		
	03N	Rodamiento		19N
	04N	Rodamiento		19N
	05N	Rodamiento		
	06N	Rodamiento		
	07N	Anillo de bloqueo		19N
	08N	Anillo de bloqueo		
	09N	Anillo de bloqueo		19N
	10N	Anillo de bloqueo		
	11N	Chaveta		19N
	12N	Chaveta		
	13N	Chaveta		
	14N	Tapón ciego		16N
	15N	Mirilla		16N
	16N	Junta para tapón		
	17N	Pasador		
	18N	Retén		
	19N	Tapeta		
	20N	Nilos		
	21N	Nilos		
	22N	Retén		
	-	Chaveta		

DE

MCX	07	032 142	....	+	n4	n5

		BESCHREIBUNG	KIT	ITEM TAB.1	ÜBERPRÜFEN
	01	Gehäuse			17N-18N-19N
	02	Abtriebsflansch-Kit	01N 17N	6	17N
	03	Verschlussdeckel			12
	04	Abtriebswelle		1	
	05	Zahnrad		5	19N
	06	Ritzel		5	19N
	07	Zahnrad		5	
	08	Distanzring			
	09	Distanzring			
	10	Distanzring			19N
	11	Distanzring			19N
	12	Typenschild			
	13	Typenschild			
	-	Ritzel			

	01N	Schraube		
	02N	Schraube		
	03N	Wälzlager		19N
	04N	Wälzlager		19N
	05N	Wälzlager		
	06N	Wälzlager		
	07N	Sicherungsring		19N
	08N	Sicherungsring		
	09N	Sicherungsring		19N
	10N	Sicherungsring		
	11N	Passfeder		19N
	12N	Passfeder		
	13N	Passfeder		
	14N	Verschlussschraube		16N
	15N	Ölstandsschraube		16N
	16N	Schraubendichtung		
	17N	Stift		
	18N	Dichtung		
	19N	Deckel		
	20N	Nilos		
	21N	Nilos		
	22N	Dichtung		
	-	Passfeder		

FR

MCX	07	032 142	....	+	n4	n5

		DESCRIPTION	KIT	ITEM TAB.1	VERIFIER
	01	Carter			17N-18N-19N
	02	Kit bride de sortie	01N 17N	6	17N
	03	couvercle de fermeture			12
	04	Arbre de sortie		1	
	05	Engranage		5	19N
	06	Pignon		5	19N
	07	Engranage		5	
	08	Entretoise			
	09	Entretoise			
	10	Entretoise			19N
	11	Entretoise			19N
	12	Plaque d'identification			
	13	Plaque d'identification			
	-	Pignon			

	01N	Vis		
	02N	Vis		
	03N	Roulement		19N
	04N	Roulement		19N
	05N	Roulement		
	06N	Roulement		
	07N	Bague d'arrêt		19N
	08N	Bague d'arrêt		
	09N	Bague d'arrêt		19N
	10N	Bague d'arrêt		
	11N	Clavette		19N
	12N	Clavette		
	13N	Clavette		
	14N	Bouchon		16N
	15N	Bouchon de niveau		16N
	16N	Protection pour arbre		
	17N	Goupille		
	18N	Bague d'étanchéité		
	19N	Couvercle		
	20N	Nilos		
	21N	Nilos		
	22N	Bague d'étanchéité		
	-	Clavette		

MOTOVARIO®
HEART OF MOTION
a TECO Group company

TAVOLA CODICE RICAMBIO
REFERENCE SPARE PARTS TABLES
TABLEAUX CODE VUES ÉCLATÉES
TEILEXPLOSIONS-ZEICHNUNG
CÓDIGO TABLAS DIBUJOS DE DESPIECE
RESERVEDELSOVERSIGT
参考零备件表
ТАБЛИЦА С КОДАМИ ЗАПАСНЫХ ЧАСТЕЙ

MCX 07

EN

MCX	07	032 142	....	+	n4	n5

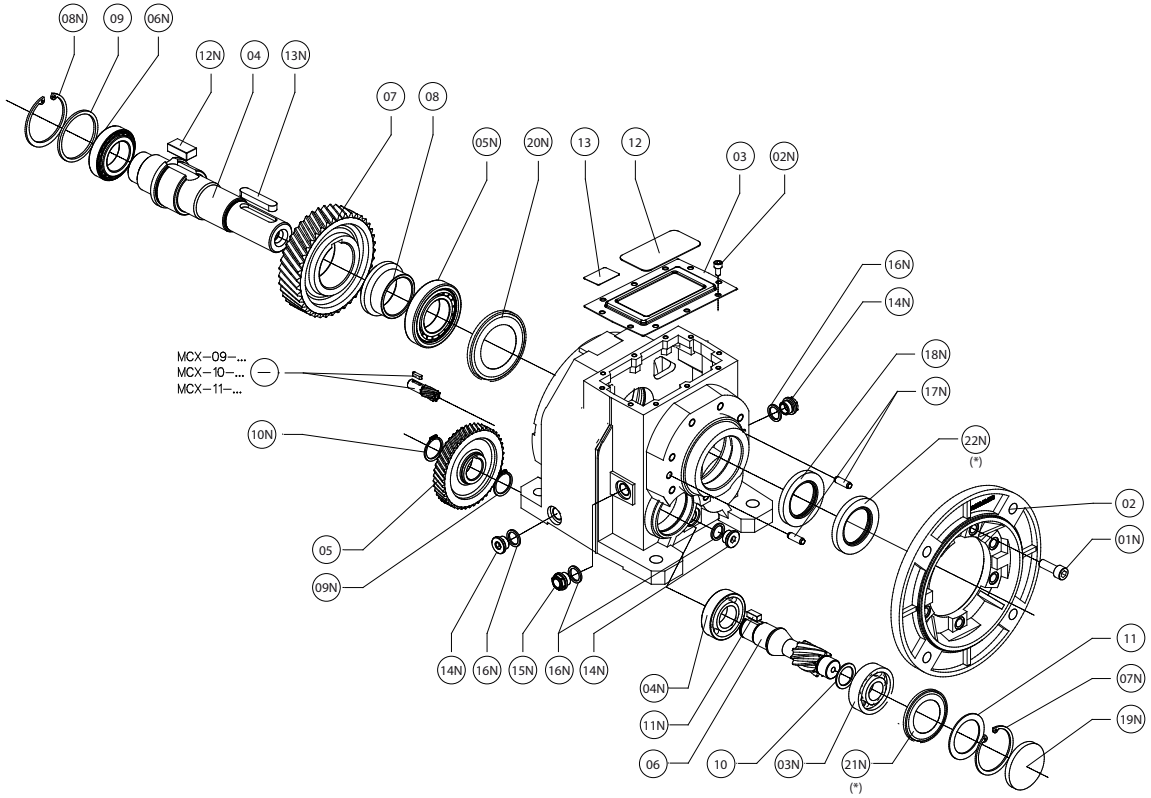

		DESCRIPTION	KIT	ITEM TAB.1	VERIFY
	01	Casing			17N-18N-19N
	02	Output flange kit	01N 17N	6	17N
	03	Closing Cover			12
	04	Low speed shaft		1	
	05	Gear		5	19N
	06	Pinion		5	19N
	07	Gear		5	
	08	Spacer			
	09	Spacer			
	10	Spacer			19N
	11	Spacer			19N
	12	Nameplate			
	13	Nameplate			
	-	Pinion			
	01N	Screw			
	02N	Screw			
	03N	Bearing			19N
	04N	Bearing			19N
	05N	Bearing			
	06N	Bearing			
	07N	Stop ring			19N
	08N	Stop ring			
	09N	Stop ring			19N
	10N	Stop ring			
	11N	Key			19N
	12N	Key			
	13N	Key			
	14N	Closing plug			16N
	15N	Oil level plug			16N
	16N	Plug gasket			
	17N	Pin			
	18N	Oil seal			
	19N	Cap			
	20N	Nilos			
	21N	Nilos			
	22N	Oil seal			
	-	Key			

(*) 21N	Solo grandezze H080 - H100 - H125 - H140 Only H080 - H100 - H125 - H140 sizes Sólo tamaños H080 - H100 - H125 - H140 Einbaulage Baugröße H080 - H100 - H125 - H140 Seulement grandeur H080 - H100 - H125 - H140 Kun H080 - H100 - H125 - H140 Størrelse 只有尺寸H080 - H100 - H125 - H140 Только величины H080 - H100 - H125 - H140	**(*) 22N**	Solo posizione di montaggio V5/V1 e grandezze H060 - H080 - H100 - H125 - H140 Only V5/V1 Mounting position and H060 - H080 - H100 - H125 - H140 sizes Sólo Posición de montaje V5/V1 y tamaños H060 - H080 - H100 - H125 - H140 Einbaulage V5/V1 und Baugröße H060 - H080 - H100 - H125 - H140 Seulement Position de montage V5/V1 et grandeur H060 - H080 - H100 - H125 - H140 Kun V5/V1 byggeform og H060 - H080 - H100 - H125 - H140 Størrelse 只有V1安装位置和尺寸H060 - H080 - H100 - H125 - H140 Только положение монтажа V5/V1 и размер H060 - H080 - H100 - H125 - H140

DK

MCX	07	032 ···· 142	····	+	n4	n5

		BESKRIVELSE	KIT	ITEM TAB.1	BEKRÆFT
	01	Hus			17N-18N-19N
	02	Udgangsflange	01N 17N	6	17N
	03	Dæksel			12
	04	Udgangsaksel		1	
	05	Gear		5	19N
	06	Drev		5	19N
	07	Gear		5	
	08	Afstandsskive			
	09	Afstandsskive			
	10	Afstandsskive			19N
	11	Afstandsskive			19N
	12	Typeskilt			
	13	Typeskilt			
	-	Drev			
	01N	Snekke			
	02N	Snekke			
	03N	Leje			19N
	04N	Leje			19N
	05N	Leje			
	06N	Leje			
	07N	Stopring			19N
	08N	Stopring			
	09N	Stopring			19N
	10N	Stopring			
	11N	Feder			19N
	12N	Feder			
	13N	Feder			
	14N	Prop			16N
	15N	Oliestandsglas			16N
	16N	Lukkeskrue			
	17N	Pin			
	18N	Olietætningsring			
	19N	Låg			
	20N	Nilos			
	21N	Nilos			
	22N	Olietætningsring			
	-	Feder			

CN

MCX	07	032 ···· 142	····	+	n4	n5

		详图	套件	品目表1	核实
	01	外壳			17N-18N-19N
	02	出口法兰套件	01N 17N	6	17N
	03	封盖			12
	04	出口轴		1	
	05	齿轮		5	19N
	06	行星齿轮		5	19N
	07	齿轮		5	
	08	隔离件			
	09	隔离件			
	10	隔离件			19N
	11	隔离件			19N
	12	铭牌			
	13	铭牌			
	-	行星齿轮			
	01N	螺钉			
	02N	螺钉			
	03N	轴承			19N
	04N	轴承			19N
	05N	轴承			
	06N	轴承			
	07N	制动环			19N
	08N	制动环			
	09N	制动环			19N
	10N	制动环			
	11N	簧片			19N
	12N	簧片			
	13N	簧片			
	14N	封盖			16N
	15N	油位塞			16N
	16N	封盖的垫片			
	17N	销钉			
	18N	密封环			
	19N	封盖			
	20N	轴承盖			
	21N	轴承盖			
	22N	密封环			
	-	簧片			

RU

MCX	07	032 ···· 142	····	+	n4	n5

		ДЕТАЛИ	КОМПЛЕКТ	ЕД. ТАБЛ.1	ПРОВЕРИТЬ
	01	Каркас			17N-18N-19N
	02	Комплект выходного фланца	01N 17N	6	17N
	03	Запорная крышка			12
	04	Выходной вал		1	
	05	Зубчатое колесо		5	19N
	06	Зубчатое колесо		5	19N
	07	Зубчатое колесо		5	
	08	Распорная втулка			
	09	Распорная втулка			
	10	Распорная втулка			19N
	11	Распорная втулка			19N
	12	Заводская табличка			
	13	Заводская табличка			
	-	Зубчатое колесо			
	01N	Болт			
	02N	Болт			
	03N	Подшипник			19N
	04N	Подшипник			19N
	05N	Подшипник			
	06N	Подшипник			
	07N	Стопорное кольцо,			19N
	08N	Стопорное кольцо,			
	09N	Стопорное кольцо,			19N
	10N	Стопорное кольцо,			
	11N	Язычок			19N
	12N	Язычок			
	13N	Язычок			
	14N	Запорная заглушка			16N
	15N	Заглушка уровня			16N
	16N	Прокладка для заглушки			
	17N	Шпилька			
	18N	Уплотнительное кольцо			
	19N	Колпачок			
	20N	Nilos			
	21N	Nilos			
	22N	Уплотнительное кольцо			
	-	Язычок			

MOTOVARIO®
HEART OF MOTION
a TECO Group company

TAVOLA CODICE RICAMBIO
REFERENCE SPARE PARTS TABLES
TABLEAUX CODE VUES ÉCLATÉES
TEILEXPLOSIONS-ZEICHNUNG
CÓDIGO TABLAS DIBUJOS DE DESPIECE
RESERVEDELSOVERSIGT
参考零备件表
ТАБЛИЦА С КОДАМИ ЗАПАСНЫХ ЧАСТЕЙ

MCX 07

IT

MCX	07	033 143	....	+	n4	n5

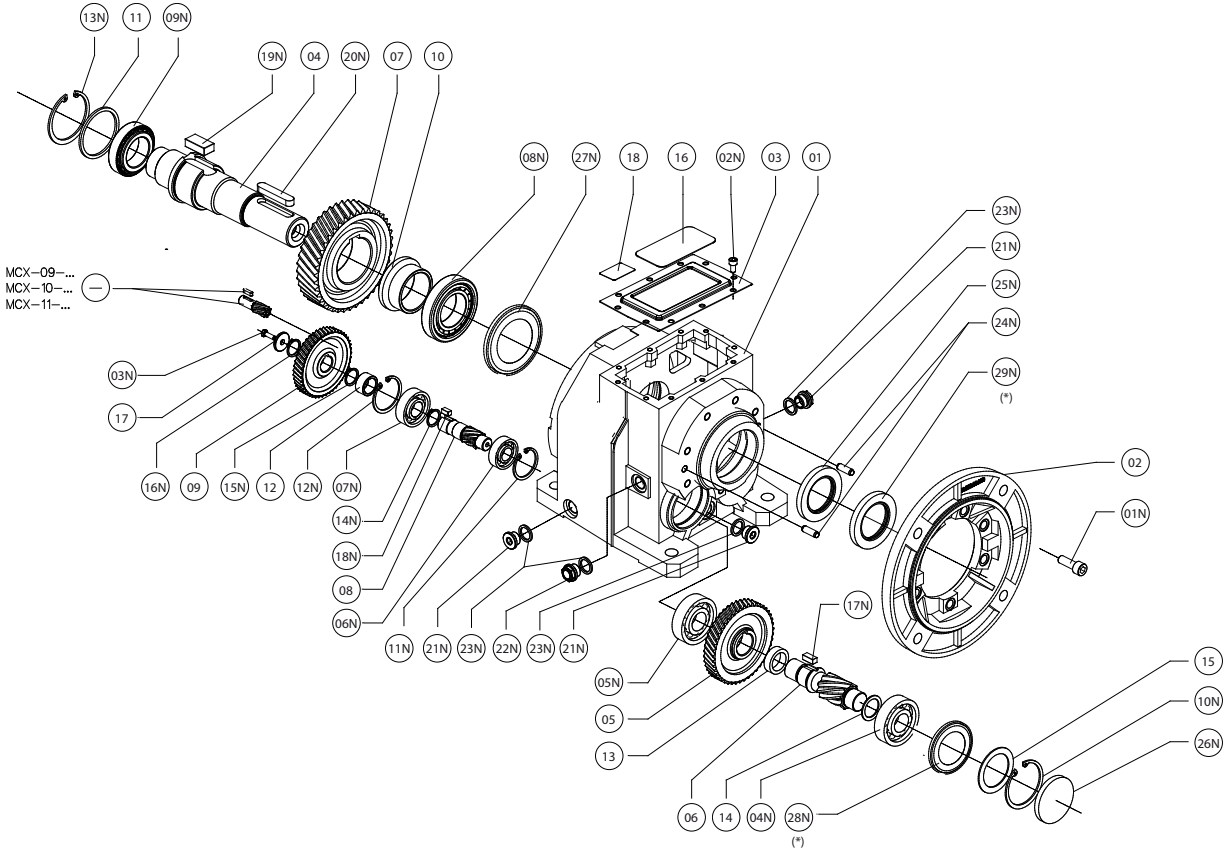

		PARTICOLARI	KIT	ITEM TAB.1	VERIFICARE
	01	Carcassa			24N-25N-26N
	02	Kit Flangia di uscita	01N 24N	6	24N
	03	Coperchio di chiusura			16
	04	Albero di uscita		1	
	05	Ingranaggio		5	26N
	06	Pignone		5	26N
	07	Ingranaggio		5	
	08	Pignone		5	
	09	Ingranaggio		5	
	10	Distanziale			
	11	Distanziale			
	12	Distanziale			
	13	Distanziale			26N
	14	Distanziale			26N
	15	Distanziale			26N
	16	Targhetta			
	17	Rondella			
	18	Targhetta			
	-	Pignone			

	01N	Vite		
	02N	Vite		
	03N	Vite		
	04N	Cuscinetto		26N
	05N	Cuscinetto		26N
	06N	Cuscinetto		26N
	07N	Cuscinetto		
	08N	Cuscinetto		
	09N	Cuscinetto		
	10N	Anello di arresto		26N
	11N	Anello di arresto		26N
	12N	Anello di arresto		
	13N	Anello di arresto		
	14N	Anello di arresto		
	15N	Anello di arresto		
	16N	Anello di arresto		
	17N	Linguetta		26N
	18N	Linguetta		
	19N	Linguetta		
	20N	Linguetta		
	21N	Tappo di chiusura		23N
	22N	Tappo di livello		23N
	23N	Guarnizione per tappo		
	24N	Spina		
	25N	Anello di tenuta		
	26N	Cappellotto		
	27N	Nilos		
	28N	Nilos		
	29N	Anello di tenuta		
	-	Linguetta		

(*) 28N	Solo grandezze H080 - H100 - H125 - H140 Only H080 - H100 - H125 - H140 sizes Sólo tamaños H080 - H100 - H125 - H140 Einbaulage Baugröße H080 - H100 - H125 - H140 Seulement grandeur H080 - H100 - H125 - H140 Kun H080 - H100 - H125 - H140 Størrelse 只有尺寸H080 - H100 - H125 - H140 Только величины H080 - H100 - H125 - H140	**(*) 29N**	Solo posizione di montaggio V5/V1 e grandezze H060 - H080 - H100 - H125 - H140 Only V5/V1 Mounting position and H060 - H080 - H100 - H125 - H140 sizes Sólo Posición de montaje V5/V1 y tamaños H060 - H080 - H100 - H125 - H140 Einbaulage V5/V1 und Baugröße H060 - H080 - H100 - H125 - H140 Seulement Position de montage V5/V1 et grandeur H060 - H080 - H100 - H125 - H140 Kun V5/V1 byggeform og H060 - H080 - H100 - H125 - H140 Størrelse 只有V1安装位置和尺寸H060 - H080 - H100 - H125 - H140 Только положение монтажа V5/V1 и размер H060 - H080 - H100 - H125 - H140

ES

MCX	07	033 143	....	+	n4	n5

		DESCRIPCIÓN	KIT	ITEM TAB.1	VERIFICAR
	01	Carcasa			24N-25N-26N
	02	Kit brida de salida	01N 24N	6	24N
	03	Tapa de cierre			16
	04	Eje de salida		1	
	05	Engranaje		5	26N
	06	Piñón		5	26N
	07	Engranaje		5	
	08	Piñón		5	
	09	Engranaje		5	
	10	Distanciador			
	11	Distanciador			
	12	Distanciador			
	13	Distanciador			26N
	14	Distanciador			26N
	15	Distanciador			26N
	16	Tarjeta			
	17	Arandela			
	18	Tarjeta			
	-	Piñón			

	01N	Tornillo		
	02N	Tornillo		
	03N	Tornillo		
	04N	Rodamiento		26N
	05N	Rodamiento		26N
	06N	Rodamiento		26N
	07N	Rodamiento		
	08N	Rodamiento		
	09N	Rodamiento		
	10N	Anillo de bloqueo		26N
	11N	Anillo de bloqueo		26N
	12N	Anillo de bloqueo		
	13N	Anillo de bloqueo		
	14N	Anillo de bloqueo		
	15N	Anillo de bloqueo		
	16N	Anillo de bloqueo		
	17N	Chaveta		26N
	18N	Chaveta		
	19N	Chaveta		
	20N	Chaveta		
	21N	Tapón ciego		23N
	22N	Mirilla		23N
	23N	Junta para tapón		
	24N	Pasador		
	25N	Retén		
	26N	Tapeta		
	27N	Nilos		
	28N	Nilos		
	29N	Retén		
	-	Chaveta		

DE

MCX	07	033 143	....	+	n4	n5

		BESCHREIBUNG	KIT	ITEM TAB.1	ÜBERPRÜFEN
	01	Gehäuse			24N-25N-26N
	02	Abtriebsflansch-Kit	01N 24N	6	24N
	03	Verschlussdeckel			16
	04	Abtriebswelle		1	
	05	Zahnrad		5	26N
	06	Ritzel		5	26N
	07	Zahnrad		5	
	08	Ritzel		5	
	09	Zahnrad		5	
	10	Distanzring			
	11	Distanzring			
	12	Distanzring			
	13	Distanzring			26N
	14	Distanzring			26N
	15	Distanzring			26N
	16	Typenschild			
	17	Scheibe			
	18	Typenschild			
	-	Ritzel			

	01N	Schraube		
	02N	Schraube		
	03N	Schraube		
	04N	Wälzlager		26N
	05N	Wälzlager		26N
	06N	Wälzlager		26N
	07N	Wälzlager		
	08N	Wälzlager		
	09N	Wälzlager		
	10N	Sicherungsring		26N
	11N	Sicherungsring		26N
	12N	Sicherungsring		
	13N	Sicherungsring		
	14N	Sicherungsring		
	15N	Sicherungsring		
	16N	Sicherungsring		
	17N	Passfeder		26N
	18N	Passfeder		
	19N	Passfeder		
	20N	Passfeder		
	21N	Verschlussschraube		23N
	22N	Ölstandsschraube		23N
	23N	Schraubendichtung		
	24N	Stift		
	25N	Dichtung		
	26N	Deckel		
	27N	Nilos		
	28N	Nilos		
	29N	Dichtung		
	-	Passfeder		

FR

MCX	07	033 143	....	+	n4	n5

		DESCRIPTION	KIT	ITEM TAB.1	VERIFIER
	01	Carter			24N-25N-26N
	02	Kit bride de sortie	01N 24N	6	24N
	03	Couvercle de fermeture			16
	04	Arbre de sortie		1	
	05	Engranage		5	26N
	06	Pignon		5	26N
	07	Engranage		5	
	08	Pignon		5	
	09	Engranage		5	
	10	Entretoise			
	11	Entretoise			
	12	Entretoise			
	13	Entretoise			26N
	14	Entretoise			26N
	15	Entretoise			26N
	16	Plaque d'identification			
	17	Rondelle			
	18	Plaque d'identification			
	-	Pignon			

	01N	Vis		
	02N	Vis		
	03N	Vis		
	04N	Roulement		26N
	05N	Roulement		26N
	06N	Roulement		26N
	07N	Roulement		
	08N	Roulement		
	09N	Roulement		
	10N	Bague d'arrêt		26N
	11N	Bague d'arrêt		26N
	12N	Bague d'arrêt		
	13N	Bague d'arrêt		
	14N	Bague d'arrêt		
	15N	Bague d'arrêt		
	16N	Bague d'arrêt		
	17N	Clavette		26N
	18N	Clavette		
	19N	Clavette		
	20N	Clavette		
	21N	Bouchon		23N
	22N	Bouchon de niveau		23N
	23N	Protection pour arbre		
	24N	Goupille		
	25N	Bague d'étanchéité		
	26N	Couvercle		
	27N	Nilos		
	28N	Nilos		
	29N	Bague d'étanchéité		
	-	Clavette		

MOTOVARIO®
HEART OF MOTION
a TECO Group company

TAVOLA CODICE RICAMBIO
REFERENCE SPARE PARTS TABLES
TABLEAUX CODE VUES ÉCLATÉES
TEILEXPLOSIONS-ZEICHNUNG
CÓDIGO TABLAS DIBUJOS DE DESPIECE
RESERVEDELSOVERSIGT
参考零备件表
ТАБЛИЦА С КОДАМИ ЗАПАСНЫХ ЧАСТЕЙ

MCX 07

EN

MCX	07	033 143	....	+	n4	n5

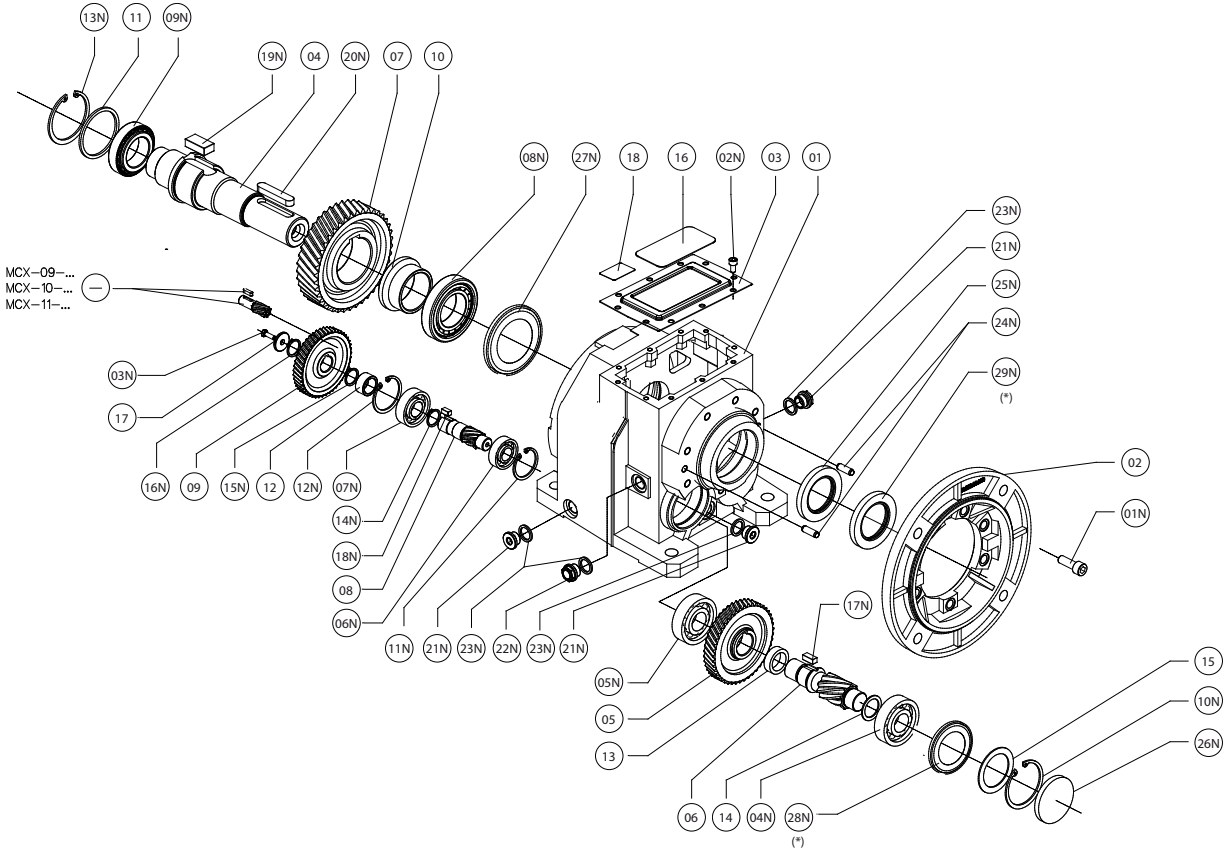

		DESCRIPTION	KIT	ITEM TAB.1	VERIFY
	01	Casing			24N-25N-26N
	02	Output flange kit	01N 24N	6	24N
	03	Closing Cover			16
	04	Low speed shaft		1	
	05	Gear		5	26N
	06	Pinion		5	26N
	07	Gear		5	
	08	Pinion		5	
	09	Gear		5	
	10	Spacer			
	11	Spacer			
	12	Spacer			
	13	Spacer			26N
	14	Spacer			26N
	15	Spacer			26N
	16	Nameplate			
	17	Washer			
	18	Nameplate			
	-	Pinion			

	01N	Screw		
	02N	Screw		
	03N	Screw		
	04N	Bearing		26N
	05N	Bearing		26N
	06N	Bearing		26N
	07N	Bearing		
	08N	Bearing		
	09N	Bearing		
	10N	Stop ring		26N
	11N	Stop ring		26N
	12N	Stop ring		
	13N	Stop ring		
	14N	Stop ring		
	15N	Stop ring		
	16N	Stop ring		
	17N	Key		26N
	18N	Key		
	19N	Key		
	20N	Key		
	21N	Closing plug		23N
	22N	Oil level plug		23N
	23N	Plug gasket		
	24N	Pin		
	25N	Oil seal		
	26N	Cap		
	27N	Nilos		
	28N	Nilos		
	29N	Oil seal		
	-	Key		

(*) 28N	Solo grandezze H080 - H100 - H125 - H140 Only H080 - H100 - H125 - H140 sizes Sólo tamaños H080 - H100 - H125 - H140 Einbaulage Baugröße H080 - H100 - H125 - H140 Seulement grandeur H080 - H100 - H125 - H140 Kun H080 - H100 - H125 - H140 Størrelse 只有尺寸H080 - H100 - H125 - H140 Только величины H080 - H100 - H125 - H140	**(*) 29N**	Solo posizione di montaggio V5/V1 e grandezze H060 - H080 - H100 - H125 - H140 Only V5/V1 Mounting position and H060 - H080 - H100 - H125 - H140 sizes Sólo Posición de montaje V5/V1 y tamaños H060 - H080 - H100 - H125 - H140 Einbaulage V5/V1 und Baugröße H060 - H080 - H100 - H125 - H140 Seulement Position de montage V5/V1 et grandeur H060 - H080 - H100 - H125 - H140 Kun V5/V1 byggeform og H060 - H080 - H100 - H125 - H140 Størrelse 只有V1安装位置和尺寸H060 - H080 - H100 - H125 - H140 Только положение монтажа V5/V1 и размер H060 - H080 - H100 - H125 - H140

DK

MCX	07	033 ···· 143	····	+	n4	n5

		BESKRIVELSE	KIT	ITEM TAB.1	BEKRÆFT
	01	Hus			24N-25N-26N
	02	Udgangsflange	01N 24N	6	24N
	03	Dæksel			16
	04	Udgangsaksel		1	
	05	Gear		5	26N
	06	Drev		5	26N
	07	Gear		5	
	08	Drev		5	
	09	Gear		5	
	10	Afstandsskive			
	11	Afstandsskive			
	12	Afstandsskive			
	13	Afstandsskive			26N
	14	Afstandsskive			26N
	15	Afstandsskive			26N
	16	Typeskilt			
	17	Spændskive			
	18	Typeskilt			
	-	Drev			

	01N	Snekke		
	02N	Snekke		
	03N	Snekke		
	04N	Leje		26N
	05N	Leje		26N
	06N	Leje		26N
	07N	Leje		
	08N	Leje		
	09N	Leje		
	10N	Stopring		26N
	11N	Stopring		26N
	12N	Stopring		
	13N	Stopring		
	14N	Stopring		
	15N	Stopring		
	16N	Stopring		
	17N	Feder		26N
	18N	Feder		
	19N	Feder		
	20N	Feder		
	21N	Prop		23N
	22N	Oliestandsglas		23N
	23N	Lukkeskrue		
	24N	Pin		
	25N	Olietætningsring		
	26N	Låg		
	27N	Nilos		
	28N	Nilos		
	29N	Olietætningsring		
	-	Feder		

CN

MCX	07	033 ···· 143	····	+	n4	n5

		详图	套件	品目表1	核实
	01	外壳			24N-25N-26N
	02	出口法兰套件	01N 24N	6	24N
	03	封盖			16
	04	出口轴		1	
	05	齿轮		5	26N
	06	行星齿轮		5	26N
	07	齿轮		5	
	08	行星齿轮		5	
	09	齿轮		5	
	10	隔离件			
	11	隔离件			
	12	隔离件			
	13	隔离件			26N
	14	隔离件			26N
	15	隔离件			26N
	16	铭牌			
	17	垫圈			
	18	铭牌			
	-	行星齿轮			

	01N	螺钉		
	02N	螺钉		
	03N	螺钉		
	04N	轴承		26N
	05N	轴承		26N
	06N	轴承		26N
	07N	轴承		
	08N	轴承		
	09N	轴承		
	10N	制动环		26N
	11N	制动环		26N
	12N	制动环		
	13N	制动环		
	14N	制动环		
	15N	制动环		
	16N	制动环		
	17N	簧片		26N
	18N	簧片		
	19N	簧片		
	20N	簧片		
	21N	封盖		23N
	22N	油位塞		23N
	23N	封盖的垫片		
	24N	销钉		
	25N	密封环		
	26N	封盖		
	27N	轴承盖		
	28N	轴承盖		
	29N	密封环		
	-	簧片		

RU

MCX	07	033 ···· 143	····	+	n4	n5

		ДЕТАЛИ	КОМПЛЕКТ	ЕД. ТАБЛ.1	ПРОВЕРИТЬ
	01	Каркас			24N-25N-26N
	02	Комплект выходного фланца	01N 24N	6	24N
	03	Запорная крышка			16
	04	Выходной вал		1	
	05	Зубчатое колесо		5	26N
	06	Зубчатое колесо		5	26N
	07	Зубчатое колесо		5	
	08	Зубчатое колесо		5	
	09	Зубчатое колесо		5	
	10	Распорная втулка			
	11	Распорная втулка			
	12	Распорная втулка			
	13	Распорная втулка			26N
	14	Распорная втулка			26N
	15	Распорная втулка			26N
	16	Заводская табличка			
	17	Шайба			
	18	Заводская табличка			
	-	Зубчатое колесо			

	01N	Болт		
	02N	Болт		
	03N	Болт		
	04N	Подшипник		26N
	05N	Подшипник		26N
	06N	Подшипник		26N
	07N	Подшипник		
	08N	Подшипник		
	09N	Подшипник		
	10N	Стопорное кольцо,		26N
	11N	Стопорное кольцо,		26N
	12N	Стопорное кольцо,		
	13N	Стопорное кольцо,		
	14N	Стопорное кольцо,		
	15N	Стопорное кольцо,		
	16N	Стопорное кольцо,		
	17N	Язычок		26N
	18N	Язычок		
	19N	Язычок		
	20N	Язычок		
	21N	Запорная заглушка		23N
	22N	Заглушка уровня		23N
	23N	Прокладка для заглушки		
	24N	Шпилька		
	25N	Уплотнительное кольцо		
	26N	Колпачок		
	27N	Nilos		
	28N	Nilos		
	29N	Уплотнительное кольцо		
	-	Язычок		

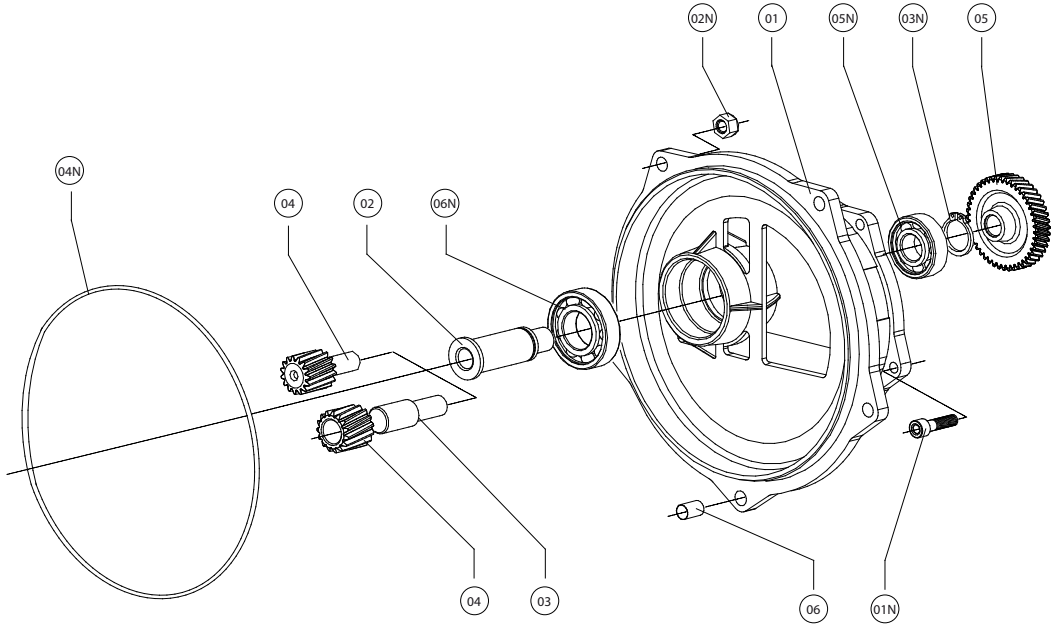

IT

MCX	08	A33 •••• A63	••••	+	n4	n5

		PARTICOLARI	ITEM TAB.1	VERIFICARE
	01	Coperchio		06-04N
	02	Albero intermedio		03-04-04N
	03	Mozzo porta pignone	5	02-04-04N
	04	Pignone	5	02-03-04N
	05	Ingranaggio	5	04N
**	06	Boccola		
	01N	Vite		
	02N	Dado		
	03N	Anello di arresto		04N
	04N	O-Ring		
	05N	Cuscinetto		04N
	06N	Cuscinetto		04N

** Componente da sostituire insieme alla carcassa delle tavole: MCX05-MCX06-MCX07

EN

MCX	08	A33 •••• A63	••••	+	n4	n5

		DESCRIPTION	ITEM TAB.1	VERIFY
	01	Cover		06-04N
	02	Intermediate shaft		03-04-04N
	03	Pinion hub	5	02-04-04N
	04	Pinion	5	02-03-04N
	05	Gear	5	04N
**	06	Bush		
	01N	Screw		
	02N	Nut		
	03N	Stop ring		04N
	04N	O-ring		
	05N	Bearing		04N
	06N	Bearing		04N

** Component to replace with the casing of the spare parts tables: MCX05-MCX06-MCX07

ES

MCX	08	A33 ···· A63	····	+	n4	n5

		DESCRIPCIÓN	ITEM TAB.1	VERIFICAR
	01	Tapeta		06-04N
	02	Eje intermedio		03-04-04N
	03	Eje porta-piñón	5	02-04-04N
	04	Piñón	5	02-03-04N
	05	Engranaje	5	04N
**	06	Casquillo		
	01N	Tornillo		
	02N	Tuerca		
	03N	Anillo de bloqueo		04N
	04N	O-ring		
	05N	Rodamiento		04N
	06N	Rodamiento		04N

** Componente para reemplazar por la carcasa de las tablas de recambios: MCX05-MCX06-MCX07

DE

MCX	08	A33 ···· A63	····	+	n4	n5

		BESCHREIBUNG	ITEM TAB.1	ÜBERPRÜFEN
	01	Deckel		06-04N
	02	Zwischenwelle		03-04-04N
	03	Eingangsritzel-Nabe	5	02-04-04N
	04	Ritzel	5	02-03-04N
	05	Zahnrad	5	04N
**	06	Büchse		
	01N	Schraube		
	02N	Mutter		
	03N	Sicherungsring		04N
	04N	O-Rung		
	05N	Wälzlager		04N
	06N	Wälzlager		04N

** Kompnenten die ersetzt werden mit dem Gehäuse aus der Ersatzteilliste: MCX05-MCX06-MCX07

FR

MCX	08	A33 ···· A63	····	+	n4	n5

		DESCRIPTION	ITEM TAB.1	VERIFIER
	01	Couvercle		06-04N
	02	Arbre intermédiaire		03-04-04N
	03	Douille porte pignon	5	02-04-04N
	04	Pignon	5	02-03-04N
	05	Engranage	5	04N
**	06	Douille		
	01N	Vis		
	02N	Ecrou		
	03N	Bague d'arrêt		04N
	04N	Joint torique		
	05N	Roulement		04N
	06N	Roulement		04N

** Pièce à remplacer avec la carter de les tableaux: MCX05-MCX06-MCX07

DK

MCX	08	A33 ···· A63	····	+	n4	n5

		BESKRIVELSE	ITEM TAB.1	BEKRÆFT
	01	Dæksel		06-04N
	02	Mellemaksel		03-04-04N
	03	Drev	5	02-04-04N
	04	Drev	5	02-03-04N
	05	Gear	5	04N
**	06	Bøsning		
	01N	Snekke		
	02N	Møtrik		
	03N	Stopring		04N
	04N	O-ring		
	05N	Leje		04N
	06N	Leje		04N

** Komponent som skal udskiftes i gearhus fra reservedelstegning: MCX05-MCX06-MCX07

CN

MCX	08	A33 ···· A63	····	+	n4	n5

		详图	品目表1	核实
	01	封盖		06-04N
	02	中间轴		03-04-04N
	03	行星齿轮架轮轴	5	02-04-04N
	04	行星齿轮	5	02-03-04N
	05	齿轮	5	04N
**	06	轴箱		
	01N	螺钉		
	02N	螺母		
	03N	制动环		04N
	04N	O-型圈		
	05N	轴承		04N
	06N	轴承		04N

** 需要和台子外壳一起替换的部件: MCX05 – MCX06 – MCX07

RU

MCX	08	A33 ···· A63	····	+	n4	n5

		ДЕТАЛИ	ЕД. ТАБЛ.1	ПРОВЕРИТЬ
	01	Крышка		06-04N
	02	Промежуточный вал		03-04-04N
	03	Ступица зубчатого колеса	5	02-04-04N
	04	Зубчатое колесо	5	02-03-04N
	05	Зубчатое колесо	5	04N
**	06	Втулка		
	01N	Болт		
	02N	Гайка		
	03N	Стопорное кольцо,		04N
	04N	Уплотнительное кольцо		
	05N	Подшипник		04N
	06N	Подшипник		04N

**Компонент, подлежащий замене вместе с каркасом стола: MCX05-MCX06-MCX07

MOTOVARIO®
HEART OF MOTION
a TECO Group company

TAVOLA CODICE RICAMBIO
REFERENCE SPARE PARTS TABLES
TABLEAUX CODE VUES ÉCLATÉES
TEILEXPLOSIONS-ZEICHNUNG
CÓDIGO TABLAS DIBUJOS DE DESPIECE
RESERVEDELSOVERSIGT
参考零备件表
ТАБЛИЦА С КОДАМИ ЗАПАСНЫХ ЧАСТЕЙ

MCX 09

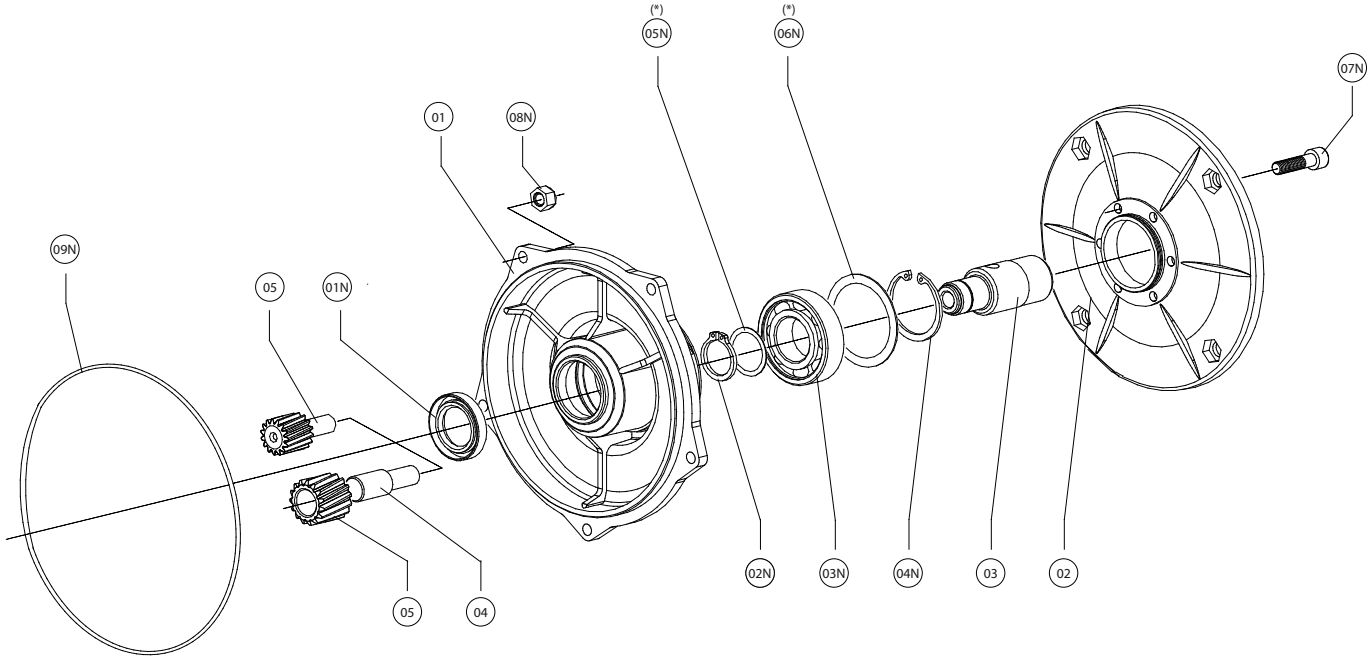

IT

MCX	09	A32 •••• A62 A33 •••• A63 A41 •••• A61	••••	+	n4	n5

		PARTICOLARI	KIT	ITEM TAB.1	VERIFICARE
	01	Coperchio		8	01N
	02	Kit Flangia attacco motore	07N	2	
	03	Manicotto motore		3	
	04	Mozzo porta pignone		3	05
	05	Pignone		3	04
	01N	Anello di tenuta		8	
	02N	Anello di arresto		8	04N
	03N	Cuscinetto		8	04N
	04N	Anello di arresto		8	
	05N	Distanziale			
	06N	Distanziale			04N-11N
	07N	Vite		8	04N-11N
	08N	Dado			04N-11N
	09N	O-Ring			04N-11N

EN

MCX	09	A32 •••• A62 A33 •••• A63 A41 •••• A61	••••	+	n4	n5

		DESCRIPTION	KIT	ITEM TAB.1	VERIFY
	01	Cover		8	01N
	02	Motor flange kit	07N	2	
	03	Motor sleeve		3	
	04	Pinion hub		3	05
	05	Pinion		3	04
	01N	Oil seal		8	
	02N	Stop ring		8	04N
	03N	Bearing		8	04N
	04N	Stop ring		8	
	05N	Spacer			
	06N	Spacer			04N-11N
	07N	Screw		8	04N-11N
	08N	Nut			04N-11N
	09N	O-ring			04N-11N

	A32-A33-A41			A42-A43-A51-A53-A63				A52-A61-A62			
PAM	**063**	**071**	**080**	**063**	**071**	**080**	**090**	**080**	**090**	**100**	**112**
(*) 05N	NO	NO	OK	NO	NO	OK	OK	NO	NO	NO	NO
(*) 06N	NO	NO	NO	NO	NO	NO	NO	NO	NO	OK	OK

ES

MCX	09	A32 ···· A62 A33 ···· A63 A41 ···· A61	····	+	n4	n5

		DESCRIPCIÓN	KIT	ITEM TAB.1	VERIFICAR
	01	Tapeta		8	01N
	02	Kit brida ataque motor	07N	2	
	03	Buje motor		3	
	04	Eje porta-piñón		3	05
	05	Piñón		3	04
	01N	Retén		8	
	02N	Anillo de bloqueo		8	04N
	03N	Rodamiento		8	04N
	04N	Anillo de bloqueo		8	
	05N	Distanciador			
	06N	Distanciador			04N-11N
	07N	Tornillo		8	04N-11N
	08N	Tuerca			04N-11N
	09N	O-ring			04N-11N

DE

MCX	09	A32 ···· A62 A33 ···· A63 A41 ···· A61	····	+	n4	n5

		BESCHREIBUNG	KIT	ITEM TAB.1	ÜBERPRÜFEN
	01	Deckel		8	01N
	02	Motorflansch-Kit	07N	2	
	03	Motorbuchse		3	
	04	Eingangsritzel-Nabe		3	05
	05	Ritzel		3	04
	01N	Dichtung		8	
	02N	Sicherungsring		8	04N
	03N	Wälzlager		8	04N
	04N	Sicherungsring		8	
	05N	Distanzring			
	06N	Distanzring			04N-11N
	07N	Schraube		8	04N-11N
	08N	Mutter			04N-11N
	09N	O-Rung			04N-11N

FR

MCX	09	A32 ···· A62 A33 ···· A63 A41 ···· A61	····	+	n4	n5

		DESCRIPTION	KIT	ITEM TAB.1	VERIFIER
	01	Couvercle		8	01N
	02	Kit bride d'adaptation moteur	07N	2	
	03	Douille moteur		3	
	04	Douille porte pignon		3	05
	05	Pignon		3	04
	01N	Bague d'étanchéité		8	
	02N	Bague d'arrêt		8	04N
	03N	Roulement		8	04N
	04N	Bague d'arrêt		8	
	05N	Entretoise			
	06N	Entretoise			04N-11N
	07N	Vis		8	04N-11N
	08N	Ecrou			04N-11N
	09N	Joint torique			04N-11N

DK

MCX	09	A32 ···· A62 A33 ···· A63 A41 ···· A61	····	+	n4	n5

		BESKRIVELSE	KIT	ITEM TAB.1	BEKRÆFT
	01	Dæksel		8	01N
	02	Motorflange	07N	2	
	03	Motorbøsning		3	
	04	Drev		3	05
	05	Drev		3	04
	01N	Olietætningsring		8	
	02N	Stopring		8	04N
	03N	Leje		8	04N
	04N	Stopring		8	
	05N	Afstandsskive			
	06N	Afstandsskive			04N-11N
	07N	Snekke		8	04N-11N
	08N	Møtrik			04N-11N
	09N	O-ring			04N-11N

CN

MCX	09	A32 ···· A62 A33 ···· A63 A41 ···· A61	····	+	n4	n5

		详图	套件	品目表1	核实
	01	封盖		8	01N
	02	电动机接头法兰套件	07N	2	
	03	电动机轴套		3	
	04	行星齿轮架轮轴		3	05
	05	行星齿轮		3	04
	01N	密封环		8	
	02N	制动环		8	04N
	03N	轴承		8	04N
	04N	制动环		8	
	05N	隔离件			
	06N	隔离件			04N-11N
	07N	螺钉		8	04N-11N
	08N	螺母			04N-11N
	09N	O-型圈			04N-11N

RU

MCX	09	A32 ···· A62 A33 ···· A63 A41 ···· A61	····	+	n4	n5

		ДЕТАЛИ	КОМПЛЕКТ	ЕД. ТАБЛ.1	ПРОВЕРИТЬ
	01	Крышка		8	01N
	02	Комплект Фланец крепления двигателя	07N	2	
	03	Муфта двигателя		3	
	04	Ступица зубчатого колеса		3	05
	05	Зубчатое колесо		3	04
	01N	Уплотнительное кольцо		8	
	02N	Стопорное кольцо,		8	04N
	03N	Подшипник		8	04N
	04N	Стопорное кольцо,		8	
	05N	Распорная втулка			
	06N	Распорная втулка			04N-11N
	07N	Болт		8	04N-11N
	08N	Гайка			04N-11N
	09N	Уплотнительное кольцо			04N-11N

MOTOVARIO®
HEART OF MOTION
a TECO Group company

TAVOLA CODICE RICAMBIO
REFERENCE SPARE PARTS TABLES
TABLEAUX CODE VUES ÉCLATÉES
TEILEXPLOSIONS-ZEICHNUNG
CÓDIGO TABLAS DIBUJOS DE DESPIECE
RESERVEDELSOVERSIGT
参考零备件表
ТАБЛИЦА С КОДАМИ ЗАПАСНЫХ ЧАСТЕЙ

MCX 09

IT

MCX	09	032 ···· 142 033 ···· 143 041 ···· 121	····	+	n4	n5

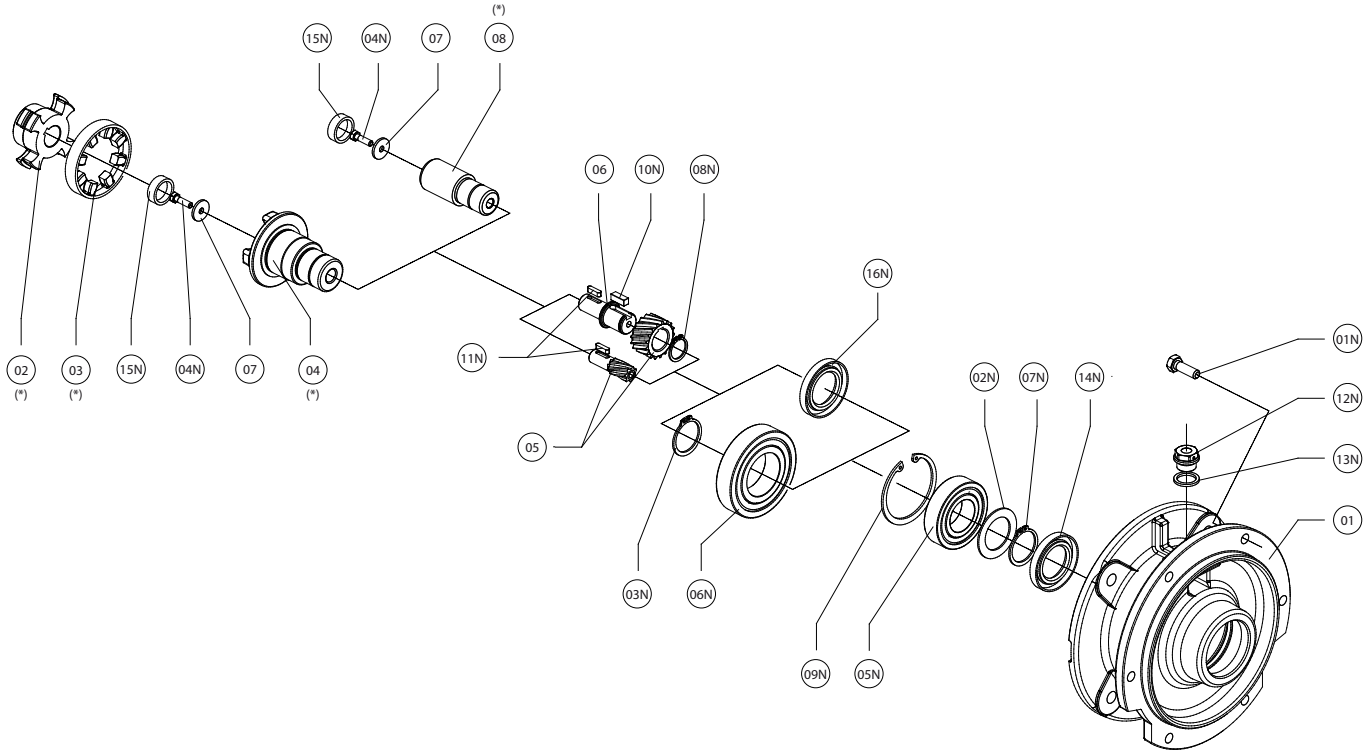

		PARTICOLARI	ITEM TAB.1	VERIFICARE
	01	Flangia attacco motore	2	
	02	Semigiunto motore	3	
	03	Elemento elastico	8	15N
	04	Semigiunto riduttore	3	
	05	Pignone	3	15N
	06	Mozzo porta pignone	3	15N
	07	Rondella		15N
	08	Manicotto motore	3	15N
	01N	Vite		
	02N	Distanziale	8	14N
	03N	Anello di arresto	8	
	04N	Vite		16N
	05N	Cuscinetto	8	14N
	06N	Cuscinetto	8	14N
	07N	Anello di arresto	8	14N
	08N	Anello di arresto		
	09N	Anello di arresto	8	14N
	10N	Linguetta		15N
	11N	Linguetta		15N
	12N	Tappo	9	13N
	13N	Guarnizione per tappo		
	14N	Anello di tenuta	8	
	15N	Cappellotto		
	16N	Anello di tenuta	8	
	17N	Vite		

H041
H051
H061

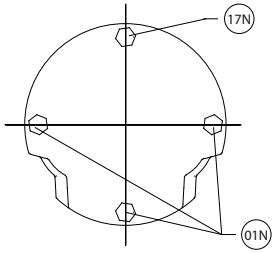

	H	PH
(*) 02	NO	OK
(*) 03	NO	OK
(*) 04	NO	OK
(*) 08	OK	NO

ES

MCX	09	032 ···· 142 033 ···· 143 041 ···· 121	····	+	n4	n5

		DESCRIPCIÓN	ITEM TAB.1	VERIFICAR
	01	Brida ataque motor	2	
	02	Semiacoplamiento motor	3	
	03	Elemento elástico	8	15N
	04	Semiacoplamiento reductor	3	
	05	Piñón	3	15N
	06	Eje porta-piñón	3	15N
	07	Arandela		15N
	08	Buje motor	3	15N
	01N	Tornillo		
	02N	Distanciador	8	14N
	03N	Anillo de bloqueo	8	
	04N	Tornillo		16N
	05N	Rodamiento	8	14N
	06N	Rodamiento	8	14N
	07N	Anillo de bloqueo	8	14N
	08N	Anillo de bloqueo		
	09N	Anillo de bloqueo	8	14N
	10N	Chaveta		15N
	11N	Chaveta		15N
	12N	Tapón	9	13N
	13N	Junta para tapón		
	14N	Retén	8	
	15N	Tapeta		
	16N	Retén	8	
	17N	Tornillo		

DE

MCX	09	032 ···· 142 033 ···· 143 041 ···· 121	····	+	n4	n5

		BESCHREIBUNG	ITEM TAB.1	ÜBERPRÜFEN
	01	Motor flange	2	
	02	Motorseitige Kupplungshälfte	3	
	03	Elastisches Element	8	15N
	04	Getriebeseitige Kupplungshälfte	3	
	05	Ritzel	3	15N
	06	Eingangsritzel-Nabe	3	15N
	07	Scheibe		15N
	08	Motorbuchse	3	15N
	01N	Schraube		
	02N	Scheibe	8	14N
	03N	Sicherungsring	8	
	04N	Schraube		16N
	05N	Wälzlager	8	14N
	06N	Wälzlager	8	14N
	07N	Sicherungsring	8	14N
	08N	Sicherungsring		
	09N	Sicherungsring	8	14N
	10N	Passfeder		15N
	11N	Passfeder		15N
	12N	Stecker	9	13N
	13N	Schraubendichtung		
	14N	Dichtung	8	
	15N	Deckel		
	16N	Dichtung	8	
	17N	Schraube		

FR

MCX	09	032 ···· 142 033 ···· 143 041 ···· 121	····	+	n4	n5

		DESCRIPTION	ITEM TAB.1	VERIFIER
	01	Bride d'adaptation moteur	2	
	02	Demi accouplement moteur	3	
	03	Element élastique	8	15N
	04	Demi accouplement réducteur	3	
	05	Pignon	3	15N
	06	Douille porte pignon	3	15N
	07	Rondelle		15N
	08	Douille moteur	3	15N
	01N	Vis		
	02N	Entretoise	8	14N
	03N	Bague d'arrêt	8	
	04N	Vis		16N
	05N	Roulement	8	14N
	06N	Roulement	8	14N
	07N	Bague d'arrêt	8	14N
	08N	Bague d'arrêt		
	09N	Bague d'arrêt	8	14N
	10N	Clavette		15N
	11N	Clavette		15N
	12N	Bouchon	9	13N
	13N	Protection pour arbre		
	14N	Bague d'étanchéité	8	
	15N	Couvercle		
	16N	Bague d'étanchéité	8	
	17N	Vis		

TAVOLA CODICE RICAMBIO
REFERENCE SPARE PARTS TABLES
TABLEAUX CODE VUES ÉCLATÉES
TEILEXPLOSIONS-ZEICHNUNG
CÓDIGO TABLAS DIBUJOS DE DESPIECE
RESERVEDELSOVERSIGT
参考零备件表
ТАБЛИЦА С КОДАМИ ЗАПАСНЫХ ЧАСТЕЙ

MCX 09

EN

MCX	09	032 ···· 142 033 ···· 143 041 ···· 121	····	+	n4	n5

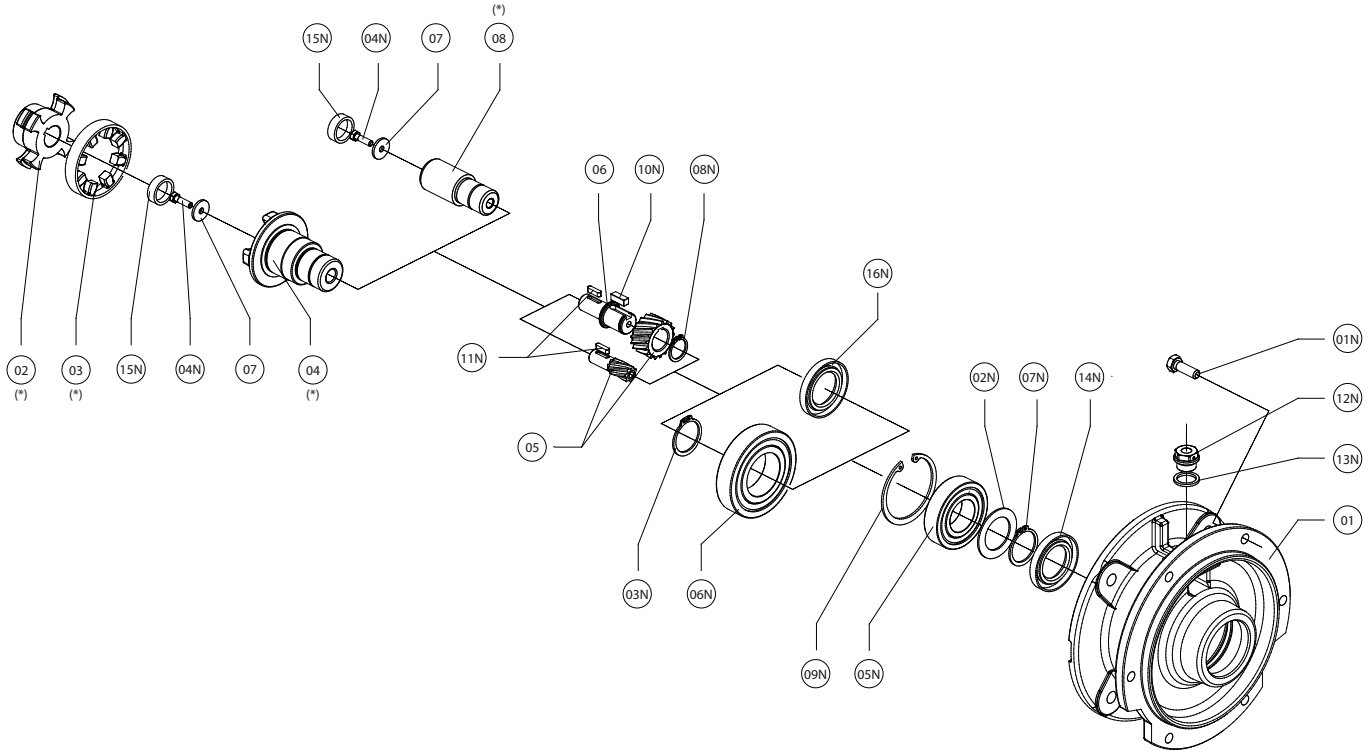

		DESCRIPTION	ITEM TAB.1	VERIFY
	01	Motor flange	2	
	02	Motor half-coupling	3	
	03	Elastic element	8	15N
	04	Reducer half-coupling	3	
	05	Pinion	3	15N
	06	Pinion hub	3	15N
	07	Washer		15N
	08	Motor sleeve	3	15N
	01N	Screw		
	02N	Spacer	8	14N
	03N	Stop ring	8	
	04N	Screw		16N
	05N	Bearing	8	14N
	06N	Bearing	8	14N
	07N	Stop ring	8	14N
	08N	Stop ring		
	09N	Stop ring	8	14N
	10N	Key		15N
	11N	Key		15N
	12N	Plug	9	13N
	13N	Plug gasket		
	14N	Oil seal	8	
	15N	Cap		
	16N	Oil seal	8	
	17N	Screw		

H041
H051
H061

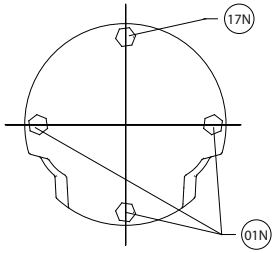

	H	PH
(*) 02	NO	OK
(*) 03	NO	OK
(*) 04	NO	OK
(*) 08	OK	NO

DK

MCX	09	032 ···· 142 033 ···· 143 041 ···· 121	····	+	n4	n5

		BESKRIVELSE	ITEM TAB.1	BEKRÆFT
	01	Motorflange	2	
	02	Koblingsnav	3	
	03	Koblingselement	8	15N
	04	Koblingsnav	3	
	05	Drev	3	15N
	06	Drev	3	15N
	07	Spændskive		15N
	08	Motorbøsning	3	15N
	01N	Snekke		
	02N	Afstandsskive	8	14N
	03N	Stopring	8	
	04N	Snekke		16N
	05N	Leje	8	14N
	06N	Leje	8	14N
	07N	Stopring	8	14N
	08N	Stopring		
	09N	Stopring	8	14N
	10N	Feder		15N
	11N	Feder		15N
	12N	Prop	9	13N
	13N	Lukkeskrue		
	14N	Olietætningsring	8	
	15N	Låg		
	16N	Olietætningsring	8	
	17N	Snekke		

CN

MCX	09	032 ···· 142 033 ···· 143 041 ···· 121	····	+	n4	n5

		详图	品目表1	核实
	01	电动机接头法兰	2	
	02	电动机半联轴器	3	
	03	弹性元件	8	15N
	04	减速器半联轴器	3	
	05	行星齿轮	3	15N
	06	行星齿轮架轮轴	3	15N
	07	垫圈		15N
	08	电动机轴套	3	15N
	01N	螺钉		
	02N	隔离件	8	14N
	03N	制动环	8	
	04N	螺钉		16N
	05N	轴承	8	14N
	06N	轴承	8	14N
	07N	制动环	8	14N
	08N	制动环		
	09N	制动环	8	14N
	10N	簧片		15N
	11N	簧片		15N
	12N	盖塞	9	13N
	13N	封盖的垫片		
	14N	密封环	8	
	15N	封盖		
	16N	密封环	8	
	17N	螺钉		

RU

MCX	09	032 ···· 142 033 ···· 143 041 ···· 121	····	+	n4	n5

		ДЕТАЛИ	ЕД. ТАБЛ.1	ПРОВЕРИТЬ
	01	Фланец крепления двигателя	2	
	02	Полумуфта двигателя	3	
	03	Упругий элемент	8	15N
	04	Полумуфта редуктора	3	
	05	Зубчатое колесо	3	15N
	06	Ступица зубчатого колеса	3	15N
	07	Шайба		15N
	08	Муфта двигателя	3	15N
	01N	Болт		
	02N	Распорная втулка	8	14N
	03N	Стопорное кольцо,	8	
	04N	Болт		16N
	05N	Подшипник	8	14N
	06N	Подшипник	8	14N
	07N	Стопорное кольцо,	8	14N
	08N	Стопорное кольцо,		
	09N	Стопорное кольцо,	8	14N
	10N	Язычок		15N
	11N	Язычок		15N
	12N	Заглушка	9	13N
	13N	Прокладка для заглушки		
	14N	Уплотнительное кольцо	8	
	15N	Колпачок		
	16N	Уплотнительное кольцо	8	
	17N	Болт		

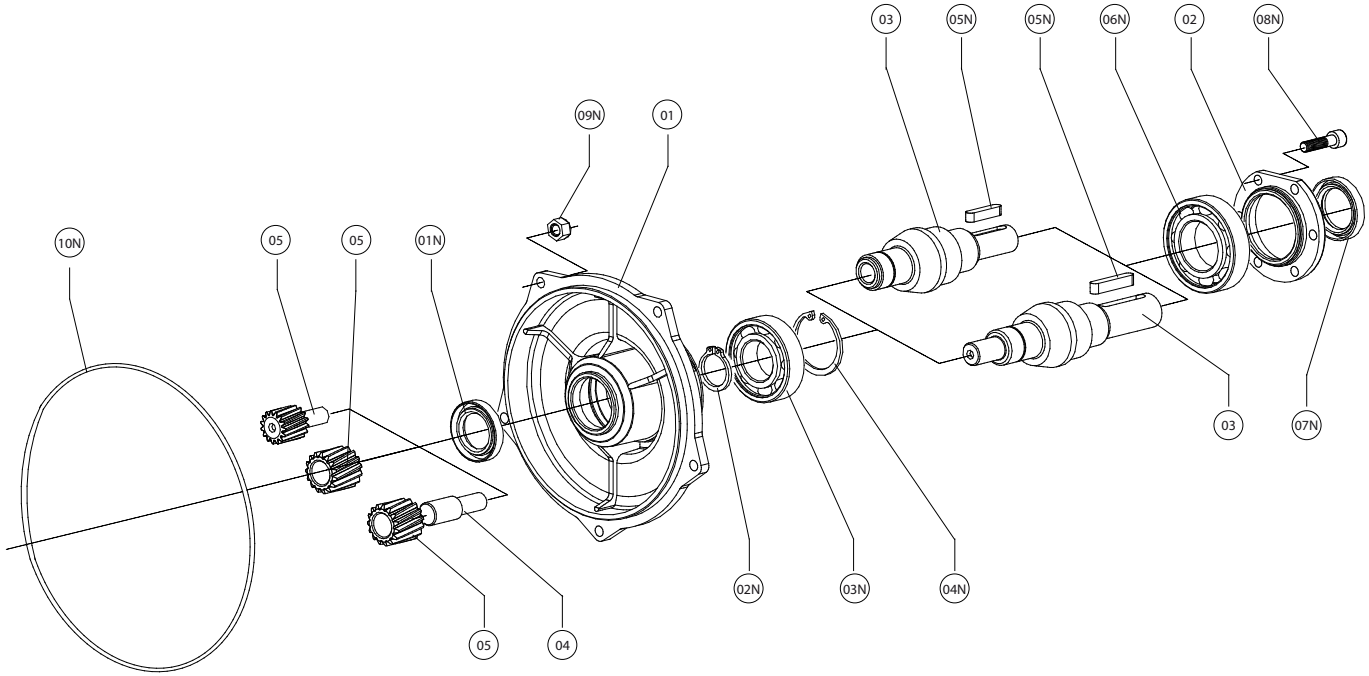

IT

MCX	10	A32 •••• A62 A33 •••• A63 A41 •••• A61	••••	+	n4	n5

		PARTICOLARI	KIT	ITEM TAB.1	VERIFICARE
	01	Coperchio			01N
	02	Kit Coperchio di chiusura	07N 08N		
	03	Albero di entrata		4 - 5	
	04	Mozzo porta pignone		5	01N
	05	Pignone		5	01N
	01N	Anello di tenuta			
	02N	Anello di arresto			01N
	03N	Cuscinetto			
	04N	Anello di arresto			01N
	05N	Linguetta			
	06N	Cuscinetto			01N
	07N	Anello di tenuta			
	08N	Vite			
	09N	Dado			
	10N	O-Ring			

EN

MCX	10	A32 •••• A62 A33 •••• A63 A41 •••• A61	••••	+	n4	n5

		DESCRIPTION	KIT	ITEM TAB.1	VERIFY
	01	Cover			01N
	02	Closing Cover kit	07N 08N		
	03	Albero di entrata		4 - 5	
	04	Pinion hub		5	01N
	05	Pinion		5	01N
	01N	Oil seal			
	02N	Stop ring			01N
	03N	Bearing			
	04N	Stop ring			01N
	05N	Key			
	06N	Bearing			01N
	07N	Oil seal			
	08N	Screw			
	09N	Nut			
	10N	O-ring			

ES

MCX	10	A32 ···· A62 A33 ···· A63 A41 ···· A61	····	+	n4	n5

		DESCRIPCIÓN	KIT	ITEM TAB.1	VERIFICAR
	01	Tapeta			01N
	02	Kit tapa de cierre	07N 08N		
	03	Albero di entrata		4 - 5	
	04	Eje porta-piñón		5	01N
	05	Piñón		5	01N
	01N	Retén			
	02N	Anillo de bloqueo			01N
	03N	Rodamiento			
	04N	Anillo de bloqueo			01N
	05N	Chaveta			
	06N	Rodamiento			01N
	07N	Retén			
	08N	Tornillo			
	09N	Tuerca			
	10N	O-ring			

DE

MCX	10	A32 ···· A62 A33 ···· A63 A41 ···· A61	····	+	n4	n5

		BESCHREIBUNG	KIT	ITEM TAB.1	ÜBERPRÜFEN
	01	Deckel			01N
	02	Verschlussdeckel-Kit	07N 08N		
	03	Albero di entrata		4 - 5	
	04	Eingangsritzel-Nabe		5	01N
	05	Ritzel		5	01N
	01N	Dichtung			
	02N	Sicherungsring			01N
	03N	Wälzlager			
	04N	Sicherungsring			01N
	05N	Passfeder			
	06N	Wälzlager			01N
	07N	Dichtung			
	08N	Schraube			
	09N	Mutter			
	10N	O-Rung			

FR

MCX	10	A32 ···· A62 A33 ···· A63 A41 ···· A61	····	+	n4	n5

		DESCRIPTION	KIT	ITEM TAB.1	VERIFIER
	01	Couvercle			01N
	02	kit couvercle de fermeture	07N 08N		
	03	Albero di entrata		4 - 5	
	04	Douille porte pignon		5	01N
	05	Pignon		5	01N
	01N	Bague d'étanchéité			
	02N	Bague d'arrêt			01N
	03N	Roulement			
	04N	Bague d'arrêt			01N
	05N	Clavette			
	06N	Roulement			01N
	07N	Bague d'étanchéité			
	08N	Vis			
	09N	Ecrou			
	10N	Joint torique			

DK

MCX	10	A32 ···· A62 A33 ···· A63 A41 ···· A61	····	+	n4	n5

		BESKRIVELSE	KIT	ITEM TAB.1	BEKRÆFT
	01	Dæksel			01N
	02	Dæksel-sæt	07N 08N		
	03	Albero di entrata		4 - 5	
	04	Drev		5	01N
	05	Drev		5	01N
	01N	Olietætningsring			
	02N	Stopring			01N
	03N	Leje			
	04N	Stopring			01N
	05N	Feder			
	06N	Leje			01N
	07N	Olietætningsring			
	08N	Snekke			
	09N	Møtrik			
	10N	O-ring			

CN

MCX	10	A32 ···· A62 A33 ···· A63 A41 ···· A61	····	+	n4	n5

		详图	套件	品目表1	核实
	01	封盖			01N
	02	封盖套件	07N 08N		
	03	入口轴		4 - 5	
	04	行星齿轮架轮轴		5	01N
	05	行星齿轮		5	01N
	01N	密封环			
	02N	制动环			01N
	03N	轴承			
	04N	制动环			01N
	05N	簧片			
	06N	轴承			01N
	07N	密封环			
	08N	螺钉			
	09N	螺母			
	10N	O-型圈			

RU

MCX	10	A32 ···· A62 A33 ···· A63 A41 ···· A61	····	+	n4	n5

		ДЕТАЛИ	КОМПЛЕКТ	ЕД. ТАБЛ.1	ПРОВЕРИТЬ
	01	Крышка			01N
	02	Комплект запорной крышки	07N 08N		
	03	Первичный вал		4 - 5	
	04	Ступица зубчатого колеса		5	01N
	05	Зубчатое колесо		5	01N
	01N	Уплотнительное кольцо			
	02N	Стопорное кольцо,			01N
	03N	Подшипник			
	04N	Стопорное кольцо,			01N
	05N	Язычок			
	06N	Подшипник			01N
	07N	Уплотнительное кольцо			
	08N	Болт			
	09N	Гайка			
	10N	Уплотнительное кольцо			

IT

MCX	10	032 ···· 142 033 ···· 143 041 ···· 121	····	+	n4	n5

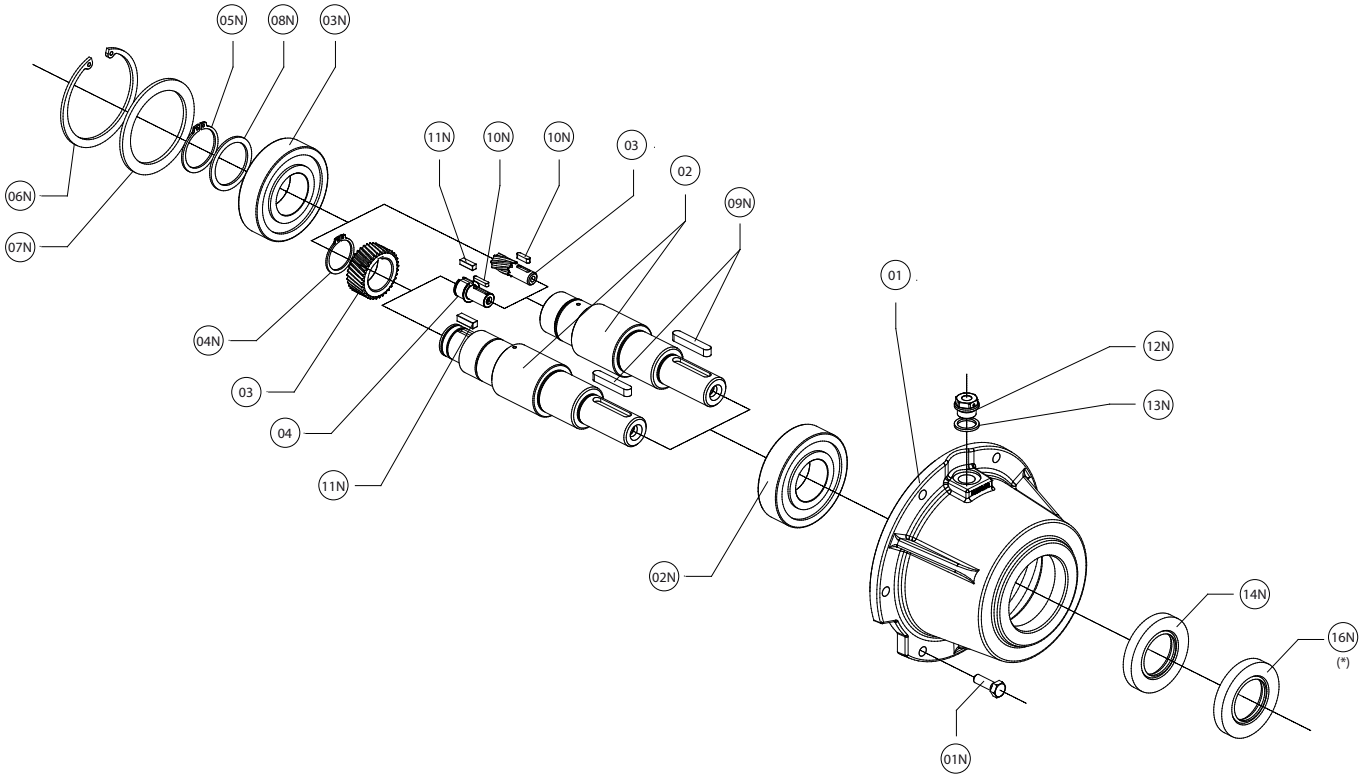

		PARTICOLARI	ITEM TAB.1	VERIFICARE
	01	Coperchio		
	02	Albero di entrata	4 - 5	
	03	Pignone	5	
	04	Mozzo porta pignone	5	
	01N	Vite		
	02N	Cuscinetto	9-10	
	03N	Cuscinetto	9	
	04N	Anello di arresto		
	05N	Anello di arresto		
	06N	Anello di arresto		
	07N	Distanziale		
	08N	Distanziale		
	09N	Linguetta		
	10N	Linguetta		
	11N	Linguetta		
	12N	Tappo	9	13N
	13N	Guarnizione per tappo		
	14N	Anello di tenuta		
	15N	Vite		
	16N	Anello di tenuta		

IH041
IH051
IH061

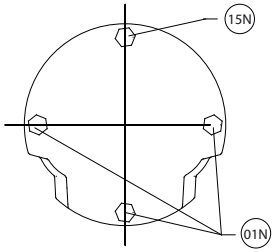

(*) 16N	Solo posizione di montaggio V6/V3 e grandezze H140 Only V6/V3 Mounting position and H140 sizes Sólo Posición de montaje V6/V3 y tamaños H140 Einbaulage V6/V3 und Baugröße H140 Seulement Position de montage V6/V3 et grandeur H140 Kun V6/V3 byggeform og H140 Størrelse 只有V6/V3安装位置和尺寸H140 Только положение монтажа V6/V3 и размер H140

ES

MCX	10	032 ···· 142 033 ···· 143 041 ···· 121	····	+	n4	n5

		DESCRIPCIÓN	ITEM TAB.1	VERIFICAR
	01	Tapeta		
	02	Eje de entrada	4 - 5	
	03	Piñón	5	
	04	Eje porta-piñón	5	
	01N	Tornillo		
	02N	Rodamiento	9-10	
	03N	Rodamiento	9	
	04N	Anillo de bloqueo		
	05N	Anillo de bloqueo		
	06N	Anillo de bloqueo		
	07N	Distanciador		
	08N	Distanciador		
	09N	Chaveta		
	10N	Chaveta		
	11N	Chaveta		
	12N	Tapón	9	13N
	13N	Junta para tapón		
	14N	Retén		
	15N	Tornillo		
	16N	Retén		

DE

MCX	10	032 ···· 142 033 ···· 143 041 ···· 121	····	+	n4	n5

		BESCHREIBUNG	ITEM TAB.1	ÜBERPRÜFEN
	01	Deckel		
	02	Antriebswelle	4 - 5	
	03	Ritzel	5	
	04	Eingangsritzel-Nabe	5	
	01N	Schraube		
	02N	Wälzlager	9-10	
	03N	Wälzlager	9	
	04N	Sicherungsring		
	05N	Sicherungsring		
	06N	Sicherungsring		
	07N	Distanzring		
	08N	Distanzring		
	09N	Passfeder		
	10N	Passfeder		
	11N	Passfeder		
	12N	Stecker	9	13N
	13N	Schraubendichtung		
	14N	Dichtung		
	15N	Schraube		
	16N	Dichtung		

FR

MCX	10	032 ···· 142 033 ···· 143 041 ···· 121	····	+	n4	n5

		DESCRIPTION	ITEM TAB.1	VERIFIER
	01	Couvercle		
	02	Arbre d'entrée	4 - 5	
	03	Pignon	5	
	04	Douille porte pignon	5	
	01N	Vis		
	02N	Roulement	9-10	
	03N	Roulement	9	
	04N	Bague d'arrêt		
	05N	Bague d'arrêt		
	06N	Bague d'arrêt		
	07N	Entretoise		
	08N	Entretoise		
	09N	Clavette		
	10N	Clavette		
	11N	Clavette		
	12N	Bouchon	9	13N
	13N	Protection pour arbre		
	14N	Bague d'étanchéité		
	15N	Vis		
	16N	Bague d'étanchéité		

EN

MCX	10	032 ···· 142 033 ···· 143 041 ···· 121	····	+	n4	n5

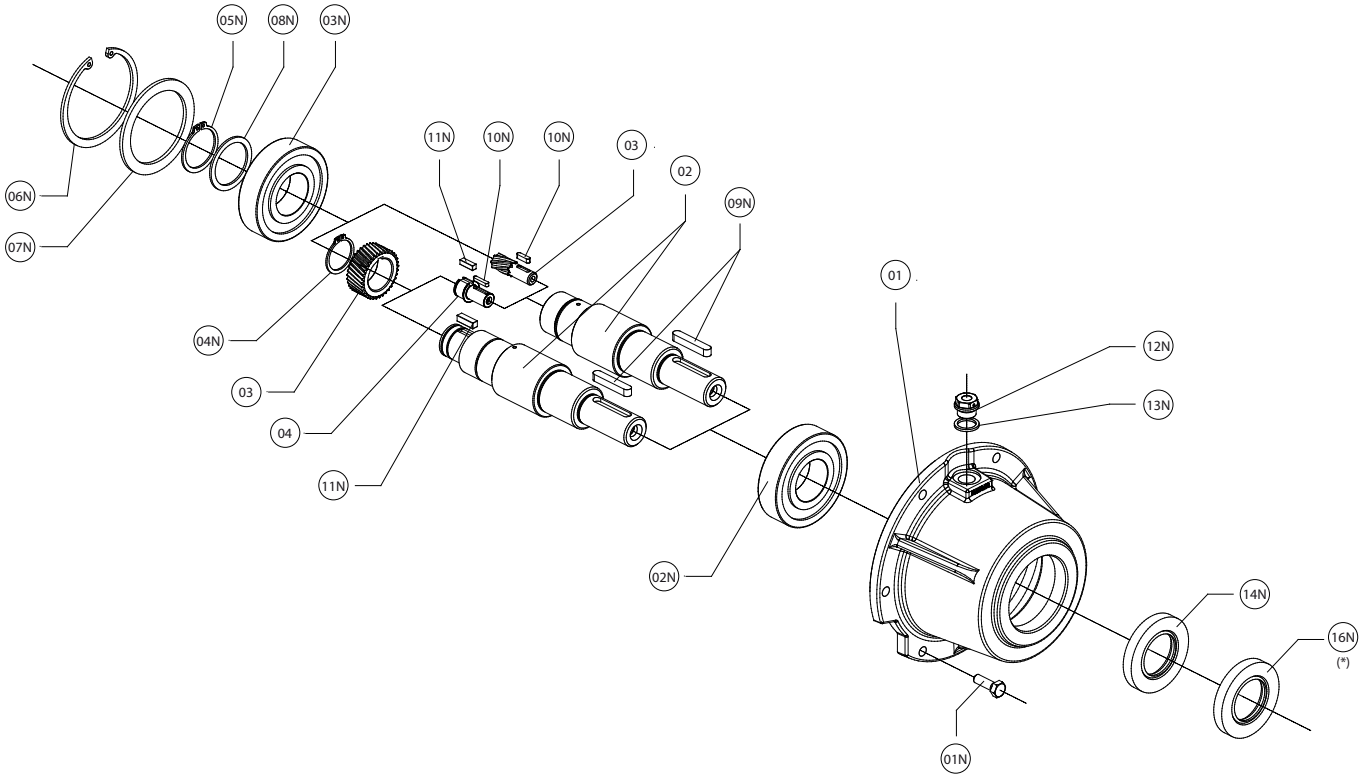

		DESCRIPTION	ITEM TAB.1	VERIFY
	01	Cover		
	02	Input shaft	4 - 5	
	03	Pinion	5	
	04	Pinion hub	5	
	01N	Screw		
	02N	Bearing	9-10	
	03N	Bearing	9	
	04N	Stop ring		
	05N	Stop ring		
	06N	Stop ring		
	07N	Washer		
	08N	Washer		
	09N	Key		
	10N	Key		
	11N	Key		
	12N	Plug	9	13N
	13N	Plug gasket		
	14N	Stop ring		
	15N	Screw		
	16N	Stop ring		

IH041
IH051
IH061

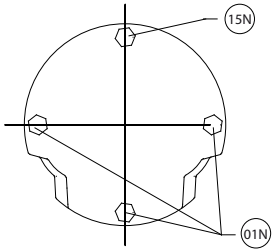

(*) 16N	Solo posizione di montaggio V6/V3 e grandezze H140 Only V6/V3 Mounting position and H140 sizes Sólo Posición de montaje V6/V3 y tamaños H140 Einbaulage V6/V3 und Baugröße H140 Seulement Position de montage V6/V3 et grandeur H140 Kun V6/V3 byggeform og H140 Størrelse 只有V6/V3安装位置和尺寸H140 Только положение монтажа V6/V3 и размер H140

DK

MCX	10	032 ···· 142 033 ···· 143 041 ···· 121	····	+	n4	n5

		BESKRIVELSE	ITEM TAB.1	BEKRÆFT
	01	Dæksel		
	02	Indgangsaksel	4 - 5	
	03	Drev	5	
	04	Drev	5	
	01N	Snekke		
	02N	Leje	9-10	
	03N	Leje	9	
	04N	Stopring		
	05N	Stopring		
	06N	Stopring		
	07N	Afstandsskive		
	08N	Afstandsskive		
	09N	Feder		
	10N	Feder		
	11N	Feder		
	12N	Prop	9	13N
	13N	Lukkeskrue		
	14N	Olietætningsring		
	15N	Snekke		
	16N	Olietætningsring		

CN

MCX	10	032 ···· 142 033 ···· 143 041 ···· 121	····	+	n4	n5

		详图	品目表1	核实
	01	封盖		
	02	入口轴	4 - 5	
	03	行星齿轮	5	
	04	行星齿轮架轮轴	5	
	01N	螺钉		
	02N	轴承	9-10	
	03N	轴承	9	
	04N	制动环		
	05N	制动环		
	06N	制动环		
	07N	隔离件		
	08N	隔离件		
	09N	簧片		
	10N	簧片		
	11N	簧片		
	12N	盖塞	9	13N
	13N	封盖的垫片		
	14N	密封环		
	15N	螺钉		
	16N	密封环		

RU

MCX	10	032 ···· 142 033 ···· 143 041 ···· 121	····	+	n4	n5

		ДЕТАЛИ	ЕД. ТАБЛ.1	ПРОВЕРИТЬ
	01	Крышка		
	02	Первичный вал	4 - 5	
	03	Зубчатое колесо	5	
	04	Ступица зубчатого колеса	5	
	01N	Болт		
	02N	Подшипник	9-10	
	03N	Подшипник	9	
	04N	Стопорное кольцо,		
	05N	Стопорное кольцо,		
	06N	Стопорное кольцо,		
	07N	Распорная втулка		
	08N	Распорная втулка		
	09N	Язычок		
	10N	Язычок		
	11N	Язычок		
	12N	Заглушка	9	13N
	13N	Прокладка для заглушки		
	14N	Уплотнительное кольцо		
	15N	Болт		
	16N	Уплотнительное кольцо		

MOTOVARIO®
HEART OF MOTION
a TECO Group company

TAVOLA CODICE RICAMBIO
REFERENCE SPARE PARTS TABLES
TABLEAUX CODE VUES ÉCLATÉES
TEILEXPLOSIONS-ZEICHNUNG
CÓDIGO TABLAS DIBUJOS DE DESPIECE
RESERVEDELSOVERSIGT
参考零备件表
ТАБЛИЦА С КОДАМИ ЗАПАСНЫХ ЧАСТЕЙ

MCX 11

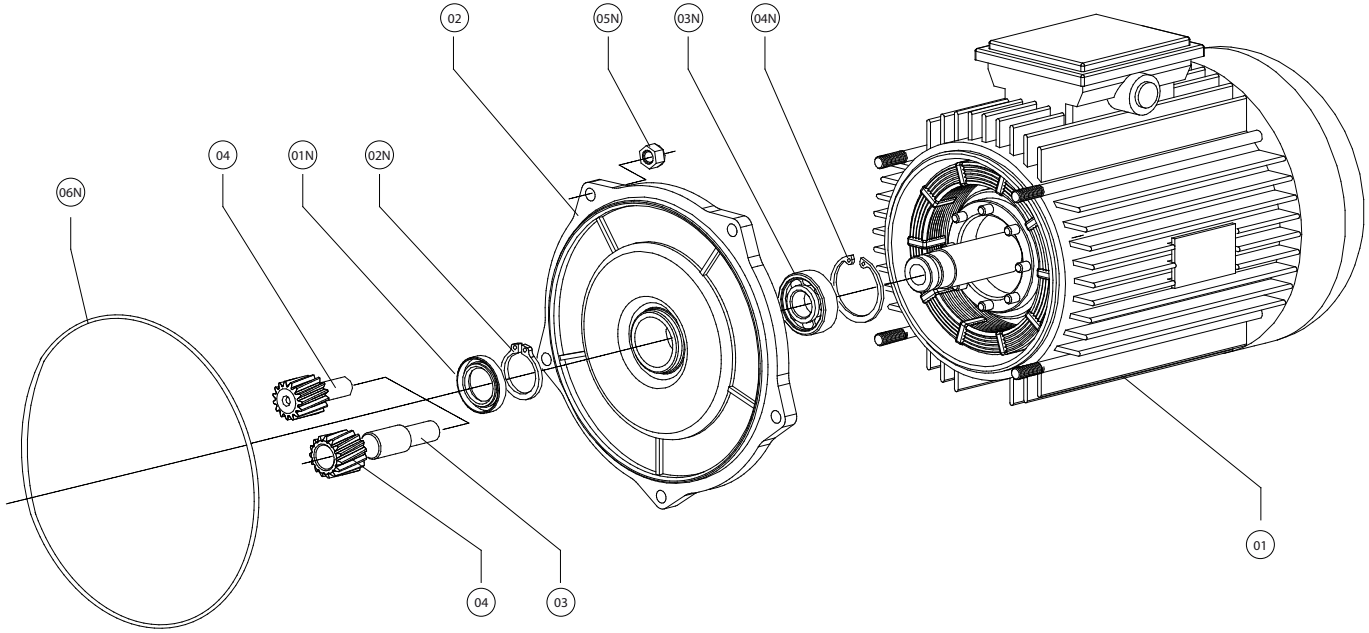

IT

MCX	11	A32 •••• A62 A33 •••• A63 A41 •••• A61	••••	+	n4	n5

		PARTICOLARI	KIT	ITEM TAB.1	VERIFICARE
**	01	KIT Motore	02-03-04 01N-02N 03N-04N		01N
NR	02	Flangia Motore			01N
NR	03	Mozzo porta pignone			01N
NR	04	Pignone			01N
NR	01N	Anello di tenuta			
NR	02N	Anello di arresto			01N
NR	03N	Cuscinetto			01N
NR	04N	Anello di arresto			01N
	05N	Dado			
	06N	O-Ring			

** Richiedere KIT motore specificando il rapporto e le caratteristiche del motore.

NR = componente non vendibile come ricambio.

EN

MCX	11	A32 •••• A62 A33 •••• A63 A41 •••• A61	••••	+	n4	n5

		DESCRIPTION	KIT	ITEM TAB.1	VERIFY
**	01	Motor kit	02-03-04 01N-02N 03N-04N		01N
NR	02	Motor flange			01N
NR	03	Pinion hub			01N
NR	04	Pinion			01N
NR	01N	Oil seal			
NR	02N	Stop ring			01N
NR	03N	Bearing			01N
NR	04N	Stop ring			01N
	05N	Nut			
	06N	O-ring			

** For the motor kit, please specify ratio and features of the motor.

NR = unit that can't be sold as a spare part.

ES

MCX	11	A32 ···· A62 A33 ···· A63 A41 ···· A61	····	+	n4	n5

** Solicitar el Kit motor especificando la ralación de reducción y las características del motor.

NR = componente no suministrable como recambio.

		DESCRIPCIÓN	KIT	ITEM TAB.1	VERIFICAR
**	01	Kit motor	02-03-04 01N-02N 03N-04N		01N
NR	02	Kit Brida			01N
NR	03	Eje porta-piñón			01N
NR	04	Piñón			01N
NR	01N	Retén			
NR	02N	Anillo de bloqueo			01N
NR	03N	Rodamiento			01N
NR	04N	Anillo de bloqueo			01N
	05N	Tuerca			
	06N	O-ring			

DE

MCX	11	A32 ···· A62 A33 ···· A63 A41 ···· A61	····	+	n4	n5

** Für den Motor Kit, spezifizieren Sie bitte die Untersetzung und die Motordaten.

NR = komponente nicht als Ersatzteil verkaufbar.

		BESCHREIBUNG	KIT	ITEM TAB.1	ÜBERPRÜFEN
**	01	Motor kit	02-03-04 01N-02N 03N-04N		01N
NR	02	Motor Flansch			01N
NR	03	Eingangsritzel-Nabe			01N
NR	04	Ritzel			01N
NR	01N	Dichtung			
NR	02N	Sicherungsring			01N
NR	03N	Wälzlager			01N
NR	04N	Sicherungsring			01N
	05N	Mutter			
	06N	O-Rung			

FR

MCX	11	A32 ···· A62 A33 ···· A63 A41 ···· A61	····	+	n4	n5

** Pour le Kit Moteur indiquez le rapport et les caractéristiques du moteur.

NR = produit qui ne peut être vendu comme pièce détachée.

		DESCRIPTION	KIT	ITEM TAB.1	VERIFIER
**	01	Kit Moteur	02-03-04 01N-02N 03N-04N		01N
NR	02	Kit Bride			01N
NR	03	Douille porte pignon			01N
NR	04	Pignon			01N
NR	01N	Bague d'étanchéité			
NR	02N	Bague d'arrêt			01N
NR	03N	Roulement			01N
NR	04N	Bague d'arrêt			01N
	05N	Ecrou			
	06N	Joint torique			

DK

MCX	11	A32 ···· A62 A33 ···· A63 A41 ···· A61	····	+	n4	n5

** For motordele, venligst oplys udveksling og data på gearmotoren.

NR = del kan ikke sælges som reservedel.

		BESKRIVELSE	KIT	ITEM TAB.1	BEKRÆFT
**	01	Motordele	02-03-04 01N-02N 03N-04N		01N
NR	02	Motor Flange			01N
NR	03	Drev			01N
NR	04	Drev			01N
NR	01N	Olietætningsring			
NR	02N	Stopring			01N
NR	03N	Leje			01N
NR	04N	Stopring			01N
	05N	Mørtik			
	06N	O-ring			

CN

MCX	11	A32 ···· A62 A33 ···· A63 A41 ···· A61	····	+	n4	n5

** 请求电动机套件请说明电动机的比例和特性。

NR = 此组件为非卖品，只作备件使用

		详图	套件	品目表1	核实
**	01	电动机套件	02-03-04 01N-02N 03N-04N		01N
NR	02	电动机法兰			01N
NR	03	行星齿轮架轮轴			01N
NR	04	行星齿轮			01N
NR	01N	密封环			
NR	02N	制动环			01N
NR	03N	轴承			01N
NR	04N	制动环			01N
	05N	螺母			
	06N	O-型圈			

RU

MCX	11	A32 ···· A62 A33 ···· A63 A41 ···· A61	····	+	n4	n5

** Заказывайте КОМПЛЕКТ двигателя, указывая соотношения и характеристики двигателя.

NR = не продается в качестве запасных частей

		ДЕТАЛИ	КОМПЛЕКТ	ЕД. ТАБЛ.1	ПРОВЕРИТЬ
**	01	Комплект двигателя	02-03-04 01N-02N 03N-04N		01N
NR	02	Фланец двигателя			01N
NR	03	Ступица зубчатого колеса			01N
NR	04	Зубчатое колесо			01N
NR	01N	Уплотнительное кольцо			
NR	02N	Стопорное кольцо,			01N
NR	03N	Подшипник			01N
NR	04N	Стопорное кольцо,			01N
	05N	Гайка			
	06N	Уплотнительное кольцо			

MOTOVARIO®
HEART OF MOTION
a TECO Group company

TAVOLA CODICE RICAMBIO
REFERENCE SPARE PARTS TABLES
TABLEAUX CODE VUES ÉCLATÉES
TEILEXPLOSIONS-ZEICHNUNG
CÓDIGO TABLAS DIBUJOS DE DESPIECE
RESERVEDELSOVERSIGT
参考零备件表
ТАБЛИЦА С КОДАМИ ЗАПАСНЫХ ЧАСТЕЙ

MCX 11

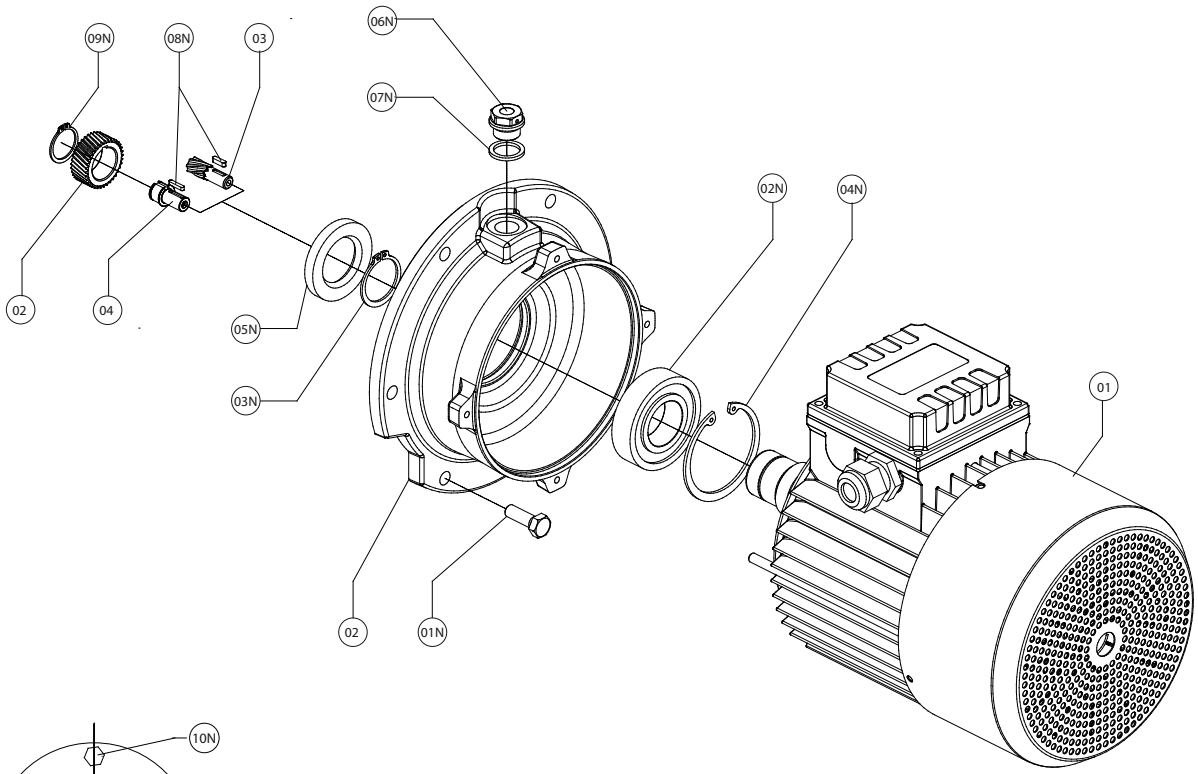

CH041
CH051
CH061

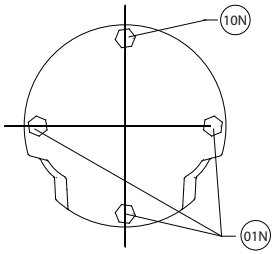

IT

MCX	11	032 •••• 122 033 •••• 123 041 •••• 121	••••	+	n4	n5

		PARTICOLARI	KIT	ITEM TAB.1	VERIFICARE
**	01	KIT Motore	01-02-03 02N-03N 04N-05N 08N-09N		
NR	02	Flangia			05N
NR	03	Pignone			
NR	04	Mozzo porta pignone			
	01N	Vite			
NR	02N	Cuscinetto			05N
NR	03N	Anello di arresto			05N
NR	04N	Anello di arresto			05N
NR	05N	Anello di tenuta			
	06N	Tappo		9	
	07N	Guarnizione per tappo			
NR	08N	Linguetta			
NR	09N	Anello di arresto			
	10N	Vite			

** Richiedere KIT motore specificando il rapporto e le caratteristiche del motore.

NR = componente non vendibile come ricambio.

EN

MCX	11	032 •••• 122 033 •••• 123 041 •••• 121	••••	+	n4	n5

		DESCRIPTION	KIT	ITEM TAB.1	VERIFY
**	01	Motor kit	01-02-03 02N-03N 04N-05N 08N-09N		
NR	02	Flange			05N
NR	03	Pinion			
NR	04	Pinion hub			
	01N	Screw			
NR	02N	Bearing			05N
NR	03N	Stop ring			05N
NR	04N	Stop ring			05N
NR	05N	Oil seal			
	06N	Plug		9	
	07N	Plug gasket			
NR	08N	Key			
NR	09N	Stop ring			
	10N	Screw			

** For the motor kit, please specify ratio and features of the motor.

NR = unit that can't be sold as a spare part.

ES

MCX	11	032 ···· 122 033 ···· 123 041 ···· 121	····	+	n4	n5

		DESCRIPCIÓN	KIT	ITEM TAB.1	VERIFICAR
**	01	Kit Motor	01-02-03 02N-03N 04N-05N 08N-09N		
NR	02	Brida			05N
NR	03	Piñón			
NR	04	Eje porta-piñón			
	01N	Tornillo			
NR	02N	Rodamiento			05N
NR	03N	Anillo de bloqueo			05N
NR	04N	Anillo de bloqueo			05N
NR	05N	Retén			
	06N	Tapón		9	
	07N	Junta para tapón			
NR	08N	Chaveta			
NR	09N	Anillo de bloqueo			
	10N	Tornillo			

** Solicitar el Kit motor especificando la ralación de reducción y las características del motor.

NR = componente no suministrable como recambio.

DE

MCX	11	032 ···· 122 033 ···· 123 041 ···· 121	····	+	n4	n5

		BESCHREIBUNG	KIT	ITEM TAB.1	ÜBERPRÜFEN
**	01	Motor kit	01-02-03 02N-03N 04N-05N 08N-09N		
NR	02	Flansch			05N
NR	03	Ritzel			
NR	04	Eingangsritzel-Nabe			
	01N	Schraube			
NR	02N	Wälzlager			05N
NR	03N	Sicherungsring			05N
NR	04N	Sicherungsring			05N
NR	05N	Dichtung			
	06N	Stecker		9	
	07N	Schraubendichtung			
NR	08N	Passfeder			
NR	09N	Sicherungsring			
	10N	Schraube			

** Für den Motor Kit, spezifizieren Sie bitte die Untersetzung und die Motordaten.

NR = komponente nicht als Ersatzteil verkaufbar.

FR

MCX	11	032 ···· 122 033 ···· 123 041 ···· 121	····	+	n4	n5

		DESCRIPTION	KIT	ITEM TAB.1	VERIFIER
**	01	Kit moteur	01-02-03 02N-03N 04N-05N 08N-09N		
NR	02	Bride			05N
NR	03	Pignone			
NR	04	Douille porte pignon			
	01N	Vis			
NR	02N	Roulement			05N
NR	03N	Bague d'arrêt			05N
NR	04N	Bague d'arrêt			05N
NR	05N	Bague d'étanchéité			
	06N	Bouchon		9	
	07N	Protection pour arbre			
NR	08N	Clavette			
NR	09N	Bague d'arrêt			
	10N	Vis			

** Pour le Kit Moteur indiquez le rapport et les caractéristiques du moteur.

NR = produit qui ne peut être vendu comme pièce détachée.

DK

MCX	11	032 ···· 122 033 ···· 123 041 ···· 121	····	+	n4	n5

		BESKRIVELSE	KIT	ITEM TAB.1	BEKRÆFT
**	01	Motorkit	01-02-03 02N-03N 04N-05N 08N-09N		
NR	02	Flange			05N
NR	03	Drev			
NR	04	Drev			
	01N	Snekke			
NR	02N	Leje			05N
NR	03N	Stopring			05N
NR	04N	Stopring			05N
NR	05N	Olietætningsring			
	06N	Prop		9	
	07N	Lukkeskrue			
NR	08N	Feder			
NR	09N	Stopring			
	10N	Snekke			

** For motordele, venligst oplys udveksling og data på gearmotoren.

NR = del kan ikke sælges som reservedel.

CN

MCX	11	032 ···· 122 033 ···· 123 041 ···· 121	····	+	n4	n5

		详图	套件	品目表1	核实
**	01	电动机套件	01-02-03 02N-03N 04N-05N 08N-09N		
NR	02	法兰			05N
NR	03	行星齿轮			
NR	04	行星齿轮架轮轴			
	01N	螺钉			
NR	02N	轴承			05N
NR	03N	制动环			05N
NR	04N	制动环			05N
NR	05N	密封环			
	06N	盖塞		9	
	07N	封盖的垫片			
NR	08N	簧片			
NR	09N	制动环			
	10N	螺钉			

** 请求电动机套件请说明电动机的比例和特性。

NR = 此组件为非卖品，只作备件使用

RU

MCX	11	032 ···· 122 033 ···· 123 041 ···· 121	····	+	n4	n5

		ДЕТАЛИ	КОМПЛЕКТ	ЕД. ТАБЛ.1	ПРОВЕРИТЬ
**	01	Комплект двигателя	01-02-03 02N-03N 04N-05N 08N-09N		
NR	02	Фланец			05N
NR	03	Зубчатое колесо			
NR	04	Ступица зубчатого колеса			
	01N	Болт			
NR	02N	Подшипник			05N
NR	03N	Стопорное кольцо,			05N
NR	04N	Стопорное кольцо,			05N
NR	05N	Уплотнительное кольцо			
	06N	Заглушка		9	
	07N	Прокладка для заглушки			
NR	08N	Язычок			
NR	09N	Стопорное кольцо,			
	10N	Болт			

** Заказывайте КОМПЛЕКТ двигателя, указывая соотношения и характеристики двигателя.

NR = не продается в качестве запасных частей

IT

MCX	12	032 ···· 142 033 ···· 143 041 ···· 121	····	+	n4	n5

		PARTICOLARI	ITEM TAB.1	VERIFICARE
	01N	Anello di tenuta VRM		
	02N	Anello di tenuta		
	03N	Doppio Anello di tenuta		

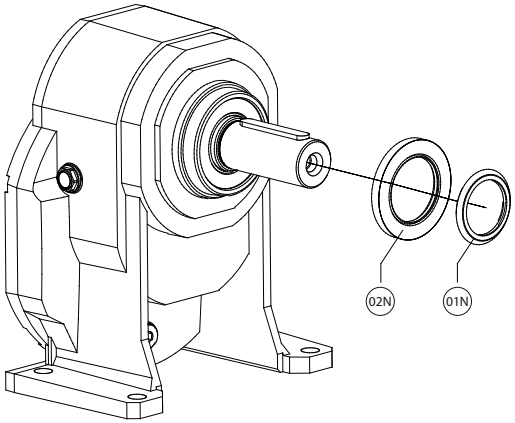

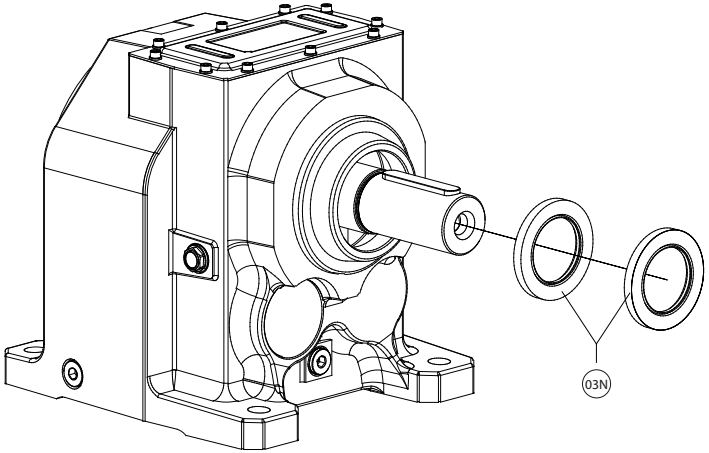

EN

MCX	12	032 ···· 142 033 ···· 143 041 ···· 121	····	+	n4	n5

		DESCRIPTION	ITEM TAB.1	VERIFY
	01N	VRM oil seal		
	02N	Oil seal		
	03N	Double oil seal		

ES

MCX	12	032 ···· 142 033 ···· 143 041 ···· 121	····	+	n4	n5

		DESCRIPCIÓN	ITEM TAB.1	VERIFICAR
	01N	Retén VRM		
	02N	Retén		
	03N	Doble retén		

DE

MCX	12	032 ···· 142 033 ···· 143 041 ···· 121	····	+	n4	n5

		BESCHREIBUNG	ITEM TAB.1	ÜBERPRÜFEN
	01N	Dichtung VRM		
	02N	Dichtung		
	03N	Staubschutzlippe		

FR

MCX	12	032 ···· 142 033 ···· 143 041 ···· 121	····	+	n4	n5

		DESCRIPTION	ITEM TAB.1	VERIFIER
	01N	Bague d'étanchéité VRM		
	02N	Bague d'étanchéité		
	03N	Joint double lèvre		

DK

MCX	12	032 ···· 142 033 ···· 143 041 ···· 121	····	+	n4	n5

		BESKRIVELSE	ITEM TAB.1	BEKRÆFT
	01N	Olietætningsring VRM		
	02N	Olietætningsring		
	03N	Dobbelt tætningsring		

CN

MCX	12	032 ···· 142 033 ···· 143 041 ···· 121	····	+	n4	n5

		详图	品目表1	核实
	01N	VRM 密封环		
	02N	密封环		
	03N	双密封环		

RU

MCX	12	032 ···· 142 033 ···· 143 041 ···· 121	····	+	n4	n5

		ДЕТАЛИ	ЕД. ТАБЛ.1	ПРОВЕРИТЬ
	01N	Уплотнительное кольцо VRM		
	02N	Уплотнительное кольцо		
	03N	Двойное уплотнительное кольцо		

MOTOVARIO®
HEART OF MOTION
a TECO Group company

TAVOLA CODICE RICAMBIO
REFERENCE SPARE PARTS TABLES
TABLEAUX CODE VUES ÉCLATÉES
TEILEXPLOSIONS-ZEICHNUNG
CÓDIGO TABLAS DIBUJOS DE DESPIECE
RESERVEDELSOVERSIGT
参考零备件表
ТАБЛИЦА С КОДАМИ ЗАПАСНЫХ ЧАСТЕЙ

MCX 13

IT

MCX	13	032 ···· 142 033 ···· 143 041 ···· 121	····	+	n4	n5

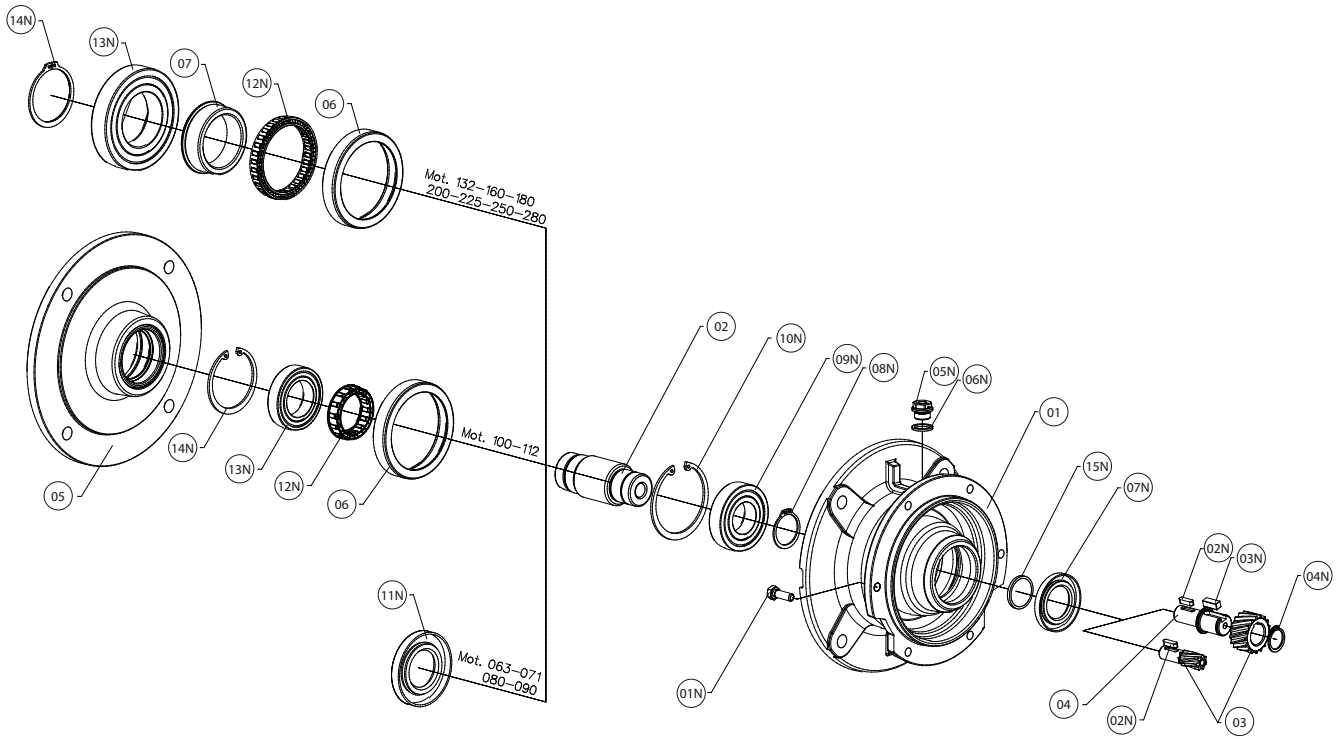

		PARTICOLARI	ITEM TAB.1	VERIFICARE
	01	Flangia attacco motore	2	
	02	Manicotto motore	3	
	03	Pignone	3	
	04	Mozzo porta pignone	3	
	05	Flangia	2	
	06	Anello esterno antiretro	8	
	07	Anello interno antiretro	8	
	01N	Vite		
	02N	Linguetta		
	03N	Linguetta		
	04N	Anello di arresto		
	05N	Tappo	9	09N
	06N	Guarnizione per tappo		
	07N	Anello di tenuta	8	
	08N	Anello di arresto	8	10N
	09N	Cuscinetto	8	10N
	10N	Anello di arresto	8	10N
	11N	Anello di tenuta	8	
	12N	Ruota libera	8	10N
	13N	Cuscinetto	8	10N
	14N	Anello di arresto	8	10N
	15N	Distanziale	8	07N
	16N	Vite		10N

H041
H051
H061

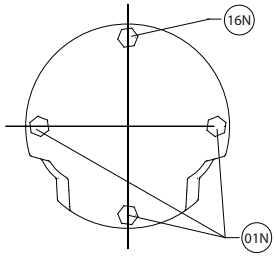

ES

MCX	13	032 ···· 142 033 ···· 143 041 ···· 121	····	+	n4	n5

		DESCRIPCIÓN	ITEM TAB.1	VERIFICAR
	01	Brida ataque motor	2	
	02	Buje motor	3	
	03	Piñón	3	
	04	Eje porta-piñón	3	
	02	Brida	2	
	03	Antirretorno externo	8	
	04	Antirretorno interno	8	
	01N	Tornillo		
	02N	Chaveta		
	03N	Chaveta		
	04N	Anillo de bloqueo		
	05N	Tapón	9	09N
	06N	Junta para tapón		
	07N	Retén	8	
	08N	Anillo de bloqueo	8	10N
	09N	Rodamiento	8	10N
	10N	Anillo de bloqueo	8	10N
	11N	Retén	8	
	12N	Rueda libre	8	10N
	13N	Rodamiento	8	10N
	14N	Anillo de bloqueo	8	10N
	15N	Distanciador	8	07N
	16N	Tornillo		10N

DE

MCX	13	032 ···· 142 033 ···· 143 041 ···· 121	····	+	n4	n5

		BESCHREIBUNG	ITEM TAB.1	ÜBERPRÜFEN
	01	Motorflansch	2	
	02	Motorbuchse	3	
	03	Ritzel	3	
	04	Eingangsritzel-Nabe	3	
	02	Flansch	2	
	03	Äußerer Rücklaufsperrenring	8	
	04	Innerer Rücklaufsperrenring	8	
	01N	Schraube		
	02N	Passfeder		
	03N	Passfeder		
	04N	Sicherungsring		
	05N	Stecker	9	09N
	06N	Schraubendichtung		
	07N	Dichtung	8	
	08N	Sicherungsring	8	10N
	09N	Wälzlager	8	10N
	10N	Sicherungsring	8	10N
	11N	Dichtung	8	
	12N	Freilauf	8	10N
	13N	Wälzlager	8	10N
	14N	Sicherungsring	8	10N
	15N	Distanzring	8	07N
	16N	Schraube		10N

FR

MCX	13	032 ···· 142 033 ···· 143 041 ···· 121	····	+	n4	n5

		DESCRIPTION	ITEM TAB.1	VERIFIER
	01	Bride d'adaptation moteur	2	
	02	Douille moteur	3	
	03	Pignon	3	
	04	Douille porte pignon	3	
	05	Flasque	2	
	06	Anneau externe antidévireur	8	
	07	Anneau interne antidévireur	8	
	01N	Vis		
	02N	Clavette		
	03N	Clavette		
	04N	Bague d'arrêt		
	05N	Bouchon	9	09N
	06N	Protection pour arbre		
	07N	Bague d'étanchéité	8	
	08N	Bague d'arrêt	8	10N
	09N	Roulement	8	10N
	10N	Bague d'arrêt	8	10N
	11N	Bague d'étanchéité	8	
	12N	Roue libre	8	10N
	13N	Roulement	8	10N
	14N	Bague d'arrêt	8	10N
	15N	Entretoise	8	07N
	16N	Vis		10N

TAVOLA CODICE RICAMBIO
REFERENCE SPARE PARTS TABLES
TABLEAUX CODE VUES ÉCLATÉES
TEILEXPLOSIONS-ZEICHNUNG
CÓDIGO TABLAS DIBUJOS DE DESPIECE
RESERVEDELSOVERSIGT
参考零备件表
ТАБЛИЦА С КОДАМИ ЗАПАСНЫХ ЧАСТЕЙ

MCX 13

EN

MCX	13	032 ···· 142 033 ···· 143 041 ···· 121	····	+	n4	n5

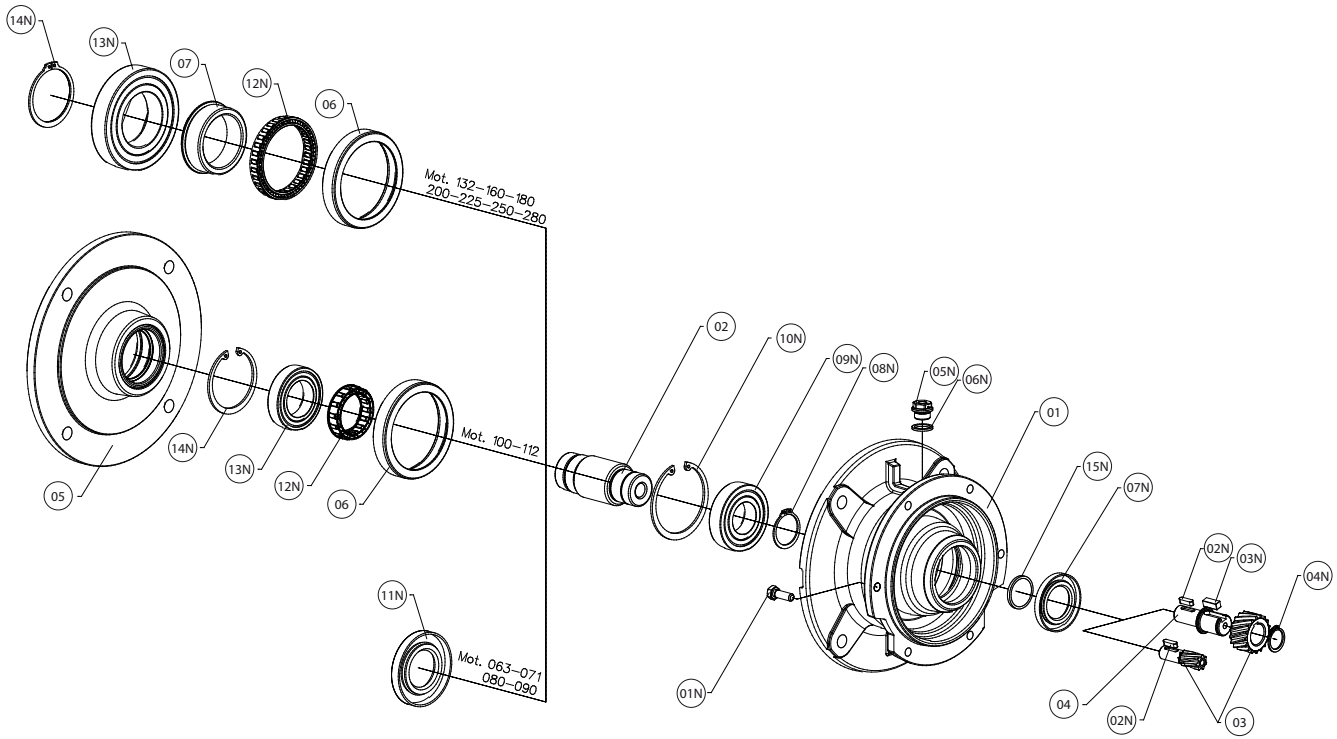

		DESCRIPTION	ITEM TAB.1	VERIFY
	01	Motor flange	2	
	02	Motor sleeve	3	
	03	Pinion	3	
	04	Pinion hub	3	
	02	Flange	2	
	03	External ring backstop	8	
	04	Internal ring backstop	8	
	01N	Screw		
	02N	Key		
	03N	Key		
	04N	Stop ring		
	05N	Plug	9	09N
	06N	Plug gasket		
	07N	Oil seal	8	
	08N	Stop ring	8	10N
	09N	Bearing	8	10N
	10N	Stop ring	8	10N
	11N	Oil seal	8	
	12N	Free wheel	8	10N
	13N	Bearing	8	10N
	14N	Stop ring	8	10N
	15N	Spacer	8	07N
	16N	Screw		10N

H041
H051
H061

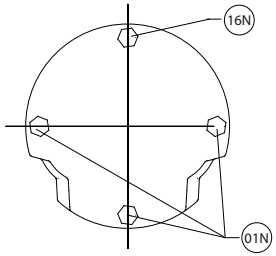

DK

MCX	13	032 ···· 142 033 ···· 143 041 ···· 121	····	+	n4	n5

		BESKRIVELSE	ITEM TAB.1	BEKRÆFT
	01	Motorflange	2	
	02	Motorbøsning	3	
	03	Drev	3	
	04	Drev	3	
	02	Flange	2	
	03	Yderring	8	
	04	Inderring	8	
	01N	Snekke		
	02N	Feder		
	03N	Feder		
	04N	Stopring		
	05N	Returløbsspærre	9	09N
	06N	Lukkeskrue		
	07N	Olietætningsring	8	
	08N	Stopring	8	10N
	09N	Leje	8	10N
	10N	Stopring	8	10N
	11N	Olietætningsring	8	
	12N	Returløbsspærre	8	10N
	13N	Leje	8	10N
	14N	Stopring	8	10N
	15N	Afstandsskive	8	07N
	16N	Snekke		10N

CN

MCX	13	032 ···· 142 033 ···· 143 041 ···· 121	····	+	n4	n5

		详图	品目表1	核实
	01	电动机接头法兰	2	
	02	电动机轴套	3	
	03	行星齿轮	3	
	04	行星齿轮架轮轴	3	
	05	法兰	2	
	06	外逆止环	8	
	07	内逆止环	8	
	01N	螺钉		
	02N	簧片		
	03N	簧片		
	04N	制动环		
	05N	盖塞	9	09N
	06N	封盖的垫片		
	07N	密封环	8	
	08N	制动环	8	10N
	09N	轴承	8	10N
	10N	制动环	8	10N
	11N	密封环	8	
	12N	空轮子	8	10N
	13N	轴承	8	10N
	14N	制动环	8	10N
	15N	隔离件	8	07N
	16N	螺钉		10N

RU

MCX	13	032 ···· 142 033 ···· 143 041 ···· 121	····	+	n4	n5

		ДЕТАЛИ	ЕД. ТАБЛ.1	ПРОВЕРИТЬ
	01	Фланец крепления двигателя	2	
	02	Муфта двигателя	3	
	03	Зубчатое колесо	3	
	04	Ступица зубчатого колеса	3	
	05	Фланец	2	
	06	Наружное кольцо, препятствующее заднему ходу	8	
	07	Внутреннее кольцо, препятствующее заднему ходу	8	
	01N	Болт		
	02N	Язычок		
	03N	Язычок		
	04N	Стопорное кольцо,		
	05N	Заглушка	9	09N
	06N	Прокладка для заглушки		
	07N	Уплотнительное кольцо	8	
	08N	Стопорное кольцо,	8	10N
	09N	Подшипник	8	10N
	10N	Стопорное кольцо,	8	10N
	11N	Уплотнительное кольцо	8	
	12N	Колесо свободного хода	8	10N
	13N	Подшипник	8	10N
	14N	Стопорное кольцо,	8	10N
	15N	Распорная втулка	8	07N
	16N	Болт		10N

MOTOVARIO®
HEART OF MOTION
a TECO Group company

REV.1 / 2016

www.motovario.com