NEW

D SERIES

Klemmkaste
umrichter

drivon®

MOTOVARIO®
HEART OF MOTION
a TECO Group company

Baureihe

Drivon wurde vor dem Hintergrund entwickelt, verschiedene Applikationsarten abzudecken (vor allem Pumpen, Ventilatoren und Fördersysteme). Er wird unter Einsatz absolut zuverlässiger Komponenten hergestellt und von einer Software gesteuert, die hervorragende Leistung mit besonderem Augenmerk auf die Energieeffizienz des Systems bietet. Seine vektorielle Steuerung gewährleistet nicht nur ein konstantes Drehmoment des Motors in einem breiten Frequenzbereich, ohne dass der systematische Einsatz der Servobelüftung im niedrigen Drehzahlbereich erforderlich ist, sondern spricht darüber hinaus auch umgehend und präzise auf die Applikationsdynamiken an, wodurch hohe Drehmomentüberlastungen des Motors ermöglicht werden.
Entwickelt für äußerst verschiedenartige und variable Versorgungsbedingungen ist Drivon sowohl in der Ein-/Dreiphasen-Version (200 ÷ 260 V / 47 Hz ÷ 63 Hz) mit Motorleistungen zwischen 0,25 und 1,5 kW als auch in der Dreiphasen-Version (360 ÷ 480 V / 47 Hz ÷ 63) mit Motorleistungen von 0,25 bis 5,5 kW erhältlich. Seine zahlreichen Software-Funktionen bieten dem Anwender über eine breite Palette an Standard- und optionalen Schnittstellen besondere Flexibilität und Benutzerfreundlichkeit. Die Elektronik, auf insgesamt 10 Leistungsgrößen verteilt, ist in zwei unterschiedlichen Gehäusegrößen untergebracht: eine für eine Leistung bis zu 1,5 kW, die andere für eine Leistung bis zu 5,5 kW.

Das Produkt wurde unter Berücksichtigung folgender Aspekte entwickelt:

- Energieeffizienz
- Modularität und Erweiterungsfähigkeit
- potenzielle Absatzmärkte
- einfacher Einsatz
- Flexibilität im Hinblick auf zukünftige Projektentwicklungen

Auf diesen Grundsätzen hat Motovario den DRIVON entwickelt, der dem STANDARD-Segment angehört, in dem alle Produkte der Bezugskonkurrenz des AC Induction Markts angesiedelt sind.

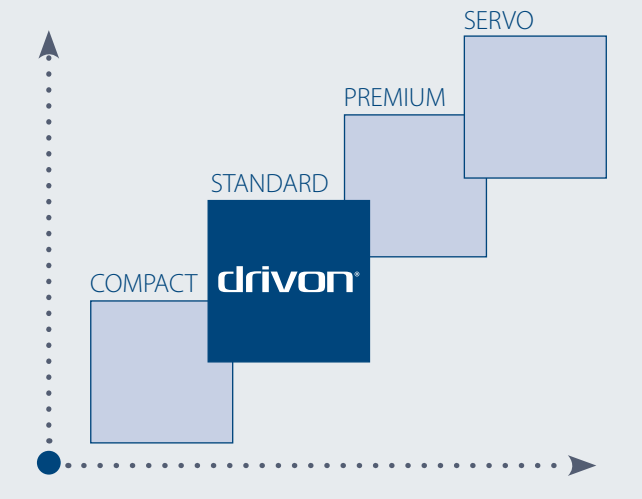

Klemmkastenumrichter mit Einphasenversorgung

Klemmkastenumrichter mit Dreiphasenversorgung

Funktionsmerkmale des Wechselrichters

- FOC open-loop Steuerung von Asynchronmotoren
- Eingang für Inkrementalgeber als Geschwindigkeits-Feedback
- Der Richtlinie UL/CSA konform verfügbar
- Parameterisierungsmöglichkeit über Feldbus
- Unterschiedliche, den Digitaleingängen zuweisbare Funktionen insbesondere die Funktion UP/DOWN
- Programmierbare Bezugsfrequenz

D SERIES

Eigenschaften

Parameterisierung über USB-Anschluss

Integrierte Feldbusse CANopen DSP402 und Modbus RTU

Mehrfarben-LED auf Logikspeicherkarte, die den Betriebszustand des Wechselrichters anzeigt.

Bezugsfrequenz als Gesamtwert mehrerer Quellen erhältlich

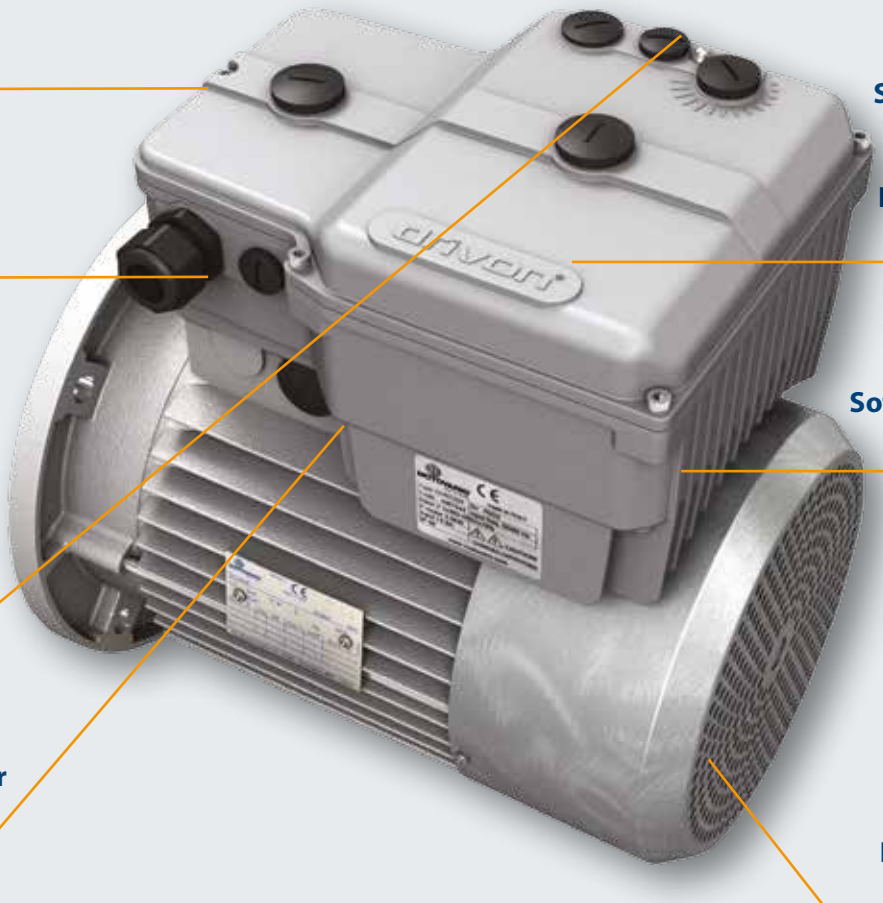

Spezifischer Eingang STO für Sicherheits- Stopp in Übereinstimmung mit den Richtlinien ISO 13849-1 und IEC 61508 SIL2

Sofortiger Neuanlauf des Motors

Einsatzmöglichkeit in niedrigen Drehzahlbereichen / bei niedrigen Geschwindigkeiten / bei niedrigen Frequenzen mit den IE2 Motoren ohne Servobelüftung

drivon®

D SERIES

Intelligente Tastatur

Schnelle Parameterisierung und Parameter-Kopierfunktion

- 4-stelliges Display mit 7-Segmenten
- Bedientasten UP/DOWN/ENTER/MODE/BEWEGUNGS RICHTUNG
- Vollständig integrierter Potentiometer
- Parameter-Kopierfunktion
- Schnelle Verbindungsherstellung über RJ11
- Mögliche Fernsteuerung

Zubehör

- Verfügbare Schutzarten: IP56 - IP65 - IP66
- Potentiometermodul + Steuerung der Motordrehrichtung
- Kommunikationsmodul: Profibus - EtherCAT
- Modul für elektromechanische Bremsung
- Modul für dynamische Bremsung
- Zubehör und Optionen des Motors

MOTOVARIO®
HEART OF MOTION
a TECO Group company

Unser Service für unsere Kunden

Die kundenspezifische Auslegung des Produkts gehört zu den Pluspunkten von Motovario. Dank unserer Checkliste kann uns der Kunde eine detaillierte Beschreibung der Anwendungsdaten geben, die für die Entwicklung des gewünschten Produkts erforderlich sind. Die Daten werden dazu in die von uns erstellte Auswahl-Software eingegeben und ermöglichen die Konfiguration des Produkts. Motovario ist damit in der Lage, stets korrekt konfigurierte Wechselrichter zu liefern, um so allen Applikationsansprüchen gerecht zu werden.

Auswahl-Software

Dank des erworbenen Know-hows war es Motovario möglich, eine Software zu entwickeln, die eine einfache und intuitive Wahl des Produkts erlaubt. Sind die Eigenschaften und die technischen Daten der Applikation, für die der Wechselrichter ausgelegt werden soll, einmal bekannt, wählt die Software nach Dateneingabe und Beantwortung kurzer, spezifisch auf die Applikation bezogener Fragen unter der verfügbaren Produktbaureihe automatisch den passenden Klemmkastenumrichter (oder Klemmkastenumrichter-Getriebe, bei Anfrage einer kompletten Einheit) aus.

Konfigurations-und Überwachungssoftware

Im Lieferumfang des Drivon ist eine Konfigurationssoftware enthalten, die zur Parameterisierung des Klemmkastenumrichters über den serienmäßig am Produkt vorhandenen USB-Port verwendet werden kann. Im Einsatz kann diese Software dann zur Überwachung der Bezugsgrößen des Produkts verwendet werden, die über die darin enthaltene Oszilloskop-Funktion zur Anzeige gebracht werden kann.

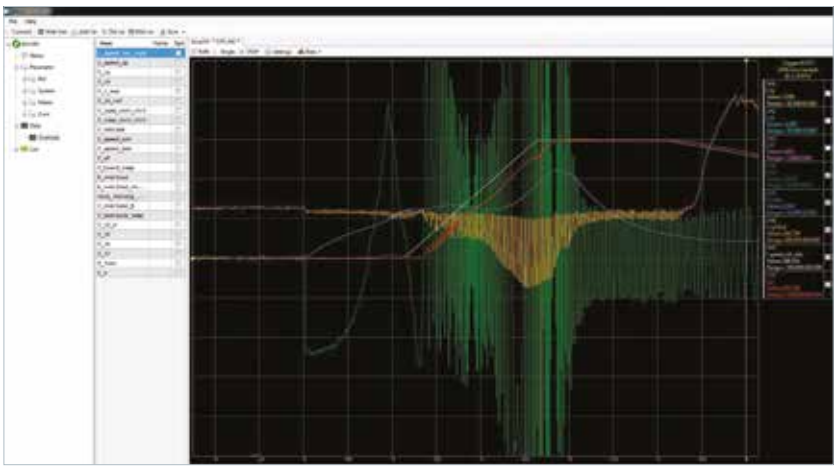

Applikationen

Industriepumpen

Industrieventilatoren

Fördersysteme

WORLDWIDE

DP-D DE/2016/REV.2

Subsidiaries

Germany

France

Spain

United Kingdom

USA

China

India

MAC™
MOTOVARIO ASSEMBLY CENTRE

Italy
Australia
Benelux
Bulgaria
China
Finland
France
India
Israel
Lithuania
Netherlands
Poland
Portugal
South Korea
Spain
Sweden
Turkey
United Kingdom
Ukraine
USA

www.motovario.com