MHD SERIES

PBZ

PBH

PBC

# 中重型减速器

MOTOVARIO®
HEART OF MOTION
a TECO Group company

# 中重型工业的解决方案

MHD SERIES

## 主要应用领域

- 传送机带
- 冷却塔
- 粉碎机
- 磨粉机
- 往复泵
- 倍增器
- 棕榈油压榨机
- 螺旋传送机
- 液压锁

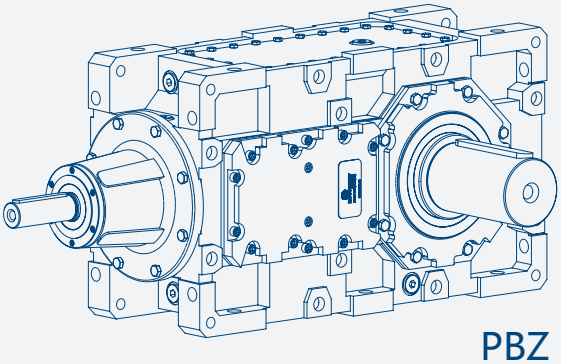

PBZ

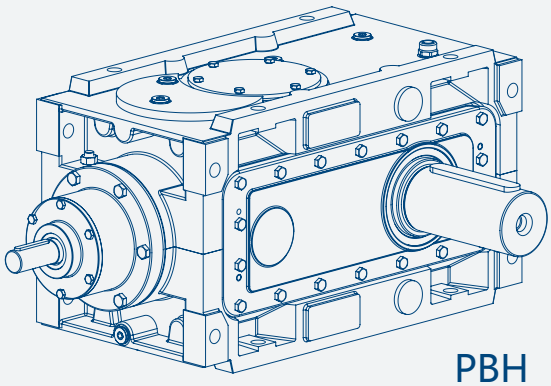

PBH

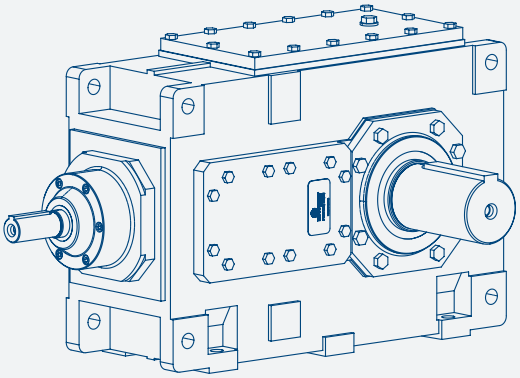

PBC

# PBZ

## 低维护成本下的持续服务

摩铎利 PBZ 系列由平行减速器和正交减速器构成，拥有多达 4 个减速等级，具有高功率密度、紧凑、模块化、可靠和性能/强度比率优秀等特性。
这款减速器专为严苛要求的连续应用而设计，其中除了专用于特定领域的选配件之外，还需要大量附件：PBZ 可以完美满足全部这些需求，完全可以满足重型工业领域的需求。

## 系列

| | | | 变速比 | |
|---|---|---|---|---|
| | 直径<br>低速轴 (mm) | Mn2<br>(Nm) | 最小 | 最大 |
| **PZ 179** | 100 | 9000 | 6.37 | 86.2 |
| **PZ 199** | 110 | 11000 | 7.91 | 107 |
| **PZ 219** | 120 | 19000 | 6.28 | 318 |
| **PZ 249** | 130 | 24000 | 7.96 | 403 |
| **PZ 269** | 140 | 29000 | 6.44 | 339 |
| **PZ 279** | 160 | 36000 | 7.96 | 419 |
| **PZ 319** | 170 | 55000 | 6.33 | 314 |
| **PZ 349** | 180 | 70000 | 8.14 | 404 |
| **PZ 399** | 200 | 90000 | 6.62 | 319 |
| **PZ 409** | 220 | 110000 | 8.01 | 386 |

| | | | 变速比 | |
|---|---|---|---|---|
| | 直径<br>低速轴 (mm) | Mn2<br>(Nm) | 最小 | 最大 |
| **BZ 179** | 100 | 9000 | 13.3 | 69.7 |
| **BZ 199** | 110 | 11000 | 16.5 | 86.6 |
| **BZ 219** | 120 | 19000 | 12 | 323 |
| **BZ 249** | 130 | 24000 | 15.3 | 410 |
| **BZ 269** | 140 | 29000 | 12.4 | 348 |
| **BZ 279** | 160 | 36000 | 15.3 | 431 |
| **BZ 319** | 170 | 55000 | 12.1 | 320 |
| **BZ 349** | 180 | 70000 | 15.6 | 412 |
| **BZ 399** | 200 | 90000 | 12.7 | 327 |
| **BZ 409** | 220 | 110000 | 15.3 | 396 |

## 性能参数

- 高功率密度的一体式外壳（最大尺寸达 349）。
- 适合水平和垂直安装的通用固位装置。
- 标准整体式低速轴。
- 用于大尺寸 IEC 标准化电机的电机链接毂。

## 配件

- 冷却系统：风扇、内部盘管、独立的空气/油和水/油单元。
- 用于直接连接到用户机器上的出口法兰。
- 经过加强的特殊出口轴，用于高径向负荷下的应用。
- 基座、电动机、联轴器（液压、弹力或齿轮联轴器）、驻车制动器的完整控制组件。
- 专门满足客户特殊应用需求的选配套件。

# PBH

## 在最严苛工作条件下的最大可靠性

摩铎利 PBH 系列由平行减速器和正交减速器构成，拥有多达 4 个减速等级，设计用于确保在最严苛工作条件下的最大可靠性，例如在高惯性、过载和突然峰值、以及出现不可忽视的外部负载的情况下的应用。
这一系列的特性突出了非常高的可定制等级，使其在符合高科技内涵要求的前提下能够满足最挑剔客户的产品规格。

## 系列

| | 直径 低速轴 (mm) | Mn2 (Nm) | 变速比 最小 | 变速比 最大 |
|---|---|---|---|---|
| **PH 180** | 100 | 13000 | 2.04 | 605 |
| **PH 200** | 110 | 18000 | 1.95 | 600 |
| **PH 225** | 120 | 28000 | 1.96 | 627 |
| **PH 250** | 130 | 35000 | 2.04 | 636 |
| **PH 280** | 140 | 49000 | 1.96 | 625 |
| **PH 355** | 180 | 90000 | 1.95 | 627 |

| | 直径 低速轴 (mm) | Mn2 (Nm) | 变速比 最小 | 变速比 最大 |
|---|---|---|---|---|
| **BH 180** | 100 | 13000 | 5.27 | 593 |
| **BH 200** | 110 | 18000 | 5.44 | 632 |
| **BH 225** | 120 | 28000 | 5.41 | 634 |
| **BH 250** | 130 | 35000 | 5.44 | 633 |
| **BH 280** | 140 | 46000 | 5.41 | 623 |
| **BH 355** | 180 | 80000 | 5.52 | 604 |

## 性能参数

- 一分为二的分体式外壳便于直接在设备上进行维护操作。
- 标准整体式低速轴。
- 无论在低速还是高速轴的终端都具有很高的支撑能力，可以承受外部负载。

# PBC

## 是您季节性应用的完美选择

摩铎利 PBC 系列由平行减速器和正交减速器构成，拥有多达 4 个减速等级，根据高模块化和工业化的逻辑进行设计，允许相当程度的组件共享，同时增加了型号本身的竞争力。
主要由于其设计特性，PBC 系列减速器特别适合季节性任务或间歇性工作。

## 系列

| | 直径 低速轴 (mm) | Mn2 (Nm) | 变速比 最小 | 变速比 最大 |
|---|---|---|---|---|
| **PC 176** | 100 | 9000 | 1.25 | 90 |
| **PC 196** | 110 | 12000 | 8 | 112 |
| **PC 216** | 120 | 17000 | 1.25 | 355 |
| **PC 246** | 130 | 22000 | 8 | 450 |
| **PC 266** | 140 | 29000 | 1.25 | 355 |
| **PC 276** | 160 | 35000 | 8 | 450 |
| **PC 316** | 170 | 50000 | 1.6 | 355 |
| **PC 346** | 180 | 62000 | 8 | 450 |
| **PC 396** | 200 | 73000 | 1.6 | 355 |
| **PC 406** | 210 | 90000 | 8 | 450 |

| | 直径 低速轴 (mm) | Mn2 (Nm) | 变速比 最小 | 变速比 最大 |
|---|---|---|---|---|
| **BC 176** | 100 | 9000 | 5 | 315 |
| **BC 196** | 110 | 12000 | 6.3 | 400 |
| **BC 216** | 120 | 17000 | 5 | 315 |
| **BC 246** | 130 | 22000 | 6.3 | 400 |
| **BC 266** | 140 | 29000 | 5 | 315 |
| **BC 276** | 160 | 35000 | 6.3 | 400 |
| **BC 316** | 170 | 50000 | 5 | 315 |
| **BC 346** | 180 | 62000 | 6.3 | 400 |
| **BC 396** | 200 | 73000 | 5 | 315 |
| **BC 406** | 210 | 90000 | 6.3 | 400 |

# 主要配件

MHD SERIES

| | PBZ | PBH | PBC |
|---|---|---|---|
| 润滑设备：机械泵 | ● | ● | ● |
| 润滑设备：电机泵 | ● | ● | ● |
| 冷却风扇 | ● | ● | ● |
| 冷却盘管（有或无恒温阀） | ● | ● | ● |
| 油/空气冷却组件 | ● | ● | |
| 油/水冷却组件 | ● | ● | |
| 强制润滑过滤器 | ● | ● | ● |
| 油加热器 | ● | ● | ● |
| 油温探头与 PT100 轴承 | ● | ● | ● |
| 最小压力开关 | ● | ● | ● |
| 油位柱 | | ● | |
| 逆止装置 | ● | ● | ● |
| 带收缩盘的低速轴 | ● | ● | |
| 空心和实心的花键低速轴 | | ● | |
| 特殊密封圈：高速和低速轴上的氟橡胶密封圈 | ● | ● | ● |
| 特殊密封圈：高速和低速轴上的曲径式密封圈 | ● | ● | ● |
| 特殊密封圈：高速和低速轴上的双层密封圈 | ● | ● | ● |
| 特殊密封圈：高速和低速轴上的双层 NBR 化合物密封圈 | ● | ● | ● |
| C4 特殊喷漆 | ● | ● | ● |
| C5 特殊喷漆 | ● | ● | ● |
| 出口法兰 | ● | ● | |
| 低速轴保护装置 | ● | ● | ● |
| 带有碟簧的反作用螺栓 | | ● | |
| 用于平行轴减速器的双延长高速轴 | ● | | ● |
| 用于正交轴减速器的双延长高速轴 | ● | | |
| 用于 IEC 电机连接的毂和接头 | ● | ● | |
| 用于 NEMA 电机连接的毂和接头 | | ● | |

# 销售网络

DP-MHD CN/2019/REV.0 rscadv.it

分支机构

MAC MOTOVARIO ASSEMBLY CENTRE

分销商

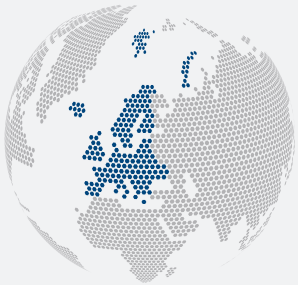

欧洲

北美洲

亚洲

大洋洲

南美洲

非洲

MOTOVARIO®
HEART OF MOTION
a TECO Group company

**Motovario spa**
Via Quattro Passi 1/3 - 41043 Formigine (MO) - 意大利 - 电话: +39 059 579700
marketing@motovario.it - www.motovario.com